HYUNDAI

OMANIKU KÄSIRAAMAT

Kasutamine
Hooldus
Tehnilised andmed

Kogu käesolevas „Omaniku käsiraamatus“ toodud informatsioon oli kehtiv selle väljaandmise hetkel. Pideva tootearenduse võimaldamiseks jätab HYUNDAI endale siiski õiguse oma tooteid igal hetkel ja ilma eelneva teatamiseta muuta.

See käsiraamat kehtib selle mudeli kõikide versioonide kohta ning siin on kirjeldatud nii standard- kui ka lisavarustuse kasutamist.

Seetõttu võite siit leida ka sellist infot, mis teie isikliku sõiduki kohta ei kehti.

Juhime teie tähelepanu sellele, et osadel mudelitel asub rool paremal. Mõningad käesolevas käsiraamatus antud selgitused ja illustratsioonid on parempoolse rooliga mudelite puhul vastupidised.

ETTEVAATUST: TEIE HYUNDAI EHITUSE MUUTMINE

Teie HYUNDAI ehitust ei tohi mingil moel muuta. Mis tahes auto ehituses tehtud muudatused võivad mõjuda halvasti teie HYUNDAI töökorrale, sõiduohutusele ja vastupidavusele ning võivad olla vastuolus autole antud garantiide tingimustega. Teatud ümberehitused võivad olla vastuolus ka Maanteeameti ja muude seadusandlike organite poolt kehtestatud õigusaktidega.

RAADIOSAATJA VÕI MOBIILTELEFONI PAIGALDAMINE AUTOSSE

Teie auto varustusse kuulub elektrooniline kütuse sissepritsesüsteem ja mitmed teised elektroonilised komponendid. Valesti paigaldatud või seadistatud raadiosaatja/mobiiltelefon võib selliste elektroonikasüsteemide töökorrale halvasti mõjuda. Seepärast soovitame järgida väga hoolikalt kõiki raadiosideseadme tootja juhiseid või küsida oma HYUNDAI edasimüüjalt nõu vajalike ettevaatusabinõude ja erijuhiste kohta, kui olete otsustanud sellise seadme oma autosse paigaldada.

HOIATUSED JA OHUTUSNÕUDED

Sellest käsiraamatust leiate mitmeid lõike pealkirjadega OHTLIK, HOIATUS, ETTEVAATUST ja NB!.

Need pealkirjad tähendavad järgnevat:

⚠ OHTLIK

OHTLIK juhib tähelepanu ohtlikule olukorrale, milles antud info eiramine lõppeb raskete või surmavate kehavigastustega.

⚠ ETTEVAATUST

ETTEVAATUST juhib tähelepanu ohtlikule olukorrale, milles antud info eiramine võib põhjustada kergemaid või keskmise raskusega kehavigastusi.

⚠ HOIATUS

HOIATUS juhib tähelepanu ohtlikule olukorrale, milles antud info eiramine võib põhjustada raskeid või surmavaid kehavigastusi.

NB!

NB! juhib tähelepanu olukorrale, milles antud info eiramine võib kahjustada teie autot.

EESSÕNA

Õnnitleme teid uue auto puhul ja täname HYUNDAI sõiduki valimise eest! Meil on hea meel öelda teile tere tulemast kõigi nende hulka, kes sõitu HYUNDAIga hinnata oskavad. Eesrindlikud tehnilised lahendused ja erakordselt kvaliteetne teostus, mis iseloomustavad iga meie valmistatud autot, lasevad meil HYUNDAI üle tõelist uhkust tunda.

Käesolev „Omaniku käsiraamat“ tutvustab teile teie uue HYUNDAI funktsioone ja varustust ning nende kasutamist. Oma uue HYUNDAIga tutvumiseks lugege see käsiraamat enne esimest sõidukorda tähelepanelikult läbi, et saaksite sõitu oma uue autoga täielikult nautida.

See käsiraamat sisaldab tähtsat ohutusalast teavet ning juhiseid auto juhtseadmete ja turvavarustuse kasutamiseks, mida järgides on autosõit lihtne ja ohutu.

Lisaks leiate sellest käsiraamatust teavet hooldustööde kohta, mille abil saate hoida oma auto laitmatus korras veel pikki aastaid. Kõik vajalikud auto hooldus- ja remonttööd on soovitatav teostada volitatud HYUNDAI teeninduses. Ametlikud HYUNDAI teenindused on ette valmistatud tipptasemel teeninduse, kvaliteetse hoolduse ja igasuguse muu vajaliku abi osutamiseks.

„Omaniku käsiraamatut“ tuleb pidada teie auto lahutamatuks osaks. Hoidke seda alati autos, et saaksite sellest vajadusel igal hetkel abi otsida. Auto müümise korral tuleb see käsiraamat autosse jätta, et ka järgmine omanik saaks tähtsa ohutusalase info ning auto kasutamist ja hooldamist puudutava teabega tutvuda.

HYUNDAI MOTOR COMPANY

⚠ ETTEVAATUST

HYUNDAI tehnilistele nõuetele mittevastavate madala kvaliteediga kütuste ja määrdeainete kasutamine võib lõppeda mootori ja jõuülekandesüsteemi tõsiste kahjustustega. Kasutage alati vaid kõrge kvaliteediga kütuseid ja määrdeaineid, mille tehnilised näitajad vastavad käsiraamatu osas „Tehnilised andmed ja tarbijainfo“ (lk 8-7) toodud andmetele.

Copyright 2017 HYUNDAI Motor Company. Kõik õigused kaitstud. Ühtki selle väljaande osa ei tohi ilma HYUNDAI Motor Company eelneva kirjaliku loata mis tahes kujul ja mis tahes meetodiga reprodutseerida, taasesituseks salvestada ega edastada.

KUIDAS SEDA KÄSIRAAMATUT KASUTADA

Soovime, et saaksite sõitu oma autoga alati täielikult nautida. See „Omaniku käsiraamat“ võib teile seejuures mitmeti abiks olla. Soovitame käsiraamatu kindlasti tervikuna läbi lugeda. Eriti tähelepanelikult tuleb läbi lugeda kõik käsiraamatu need lõigud, mis on tähistatud pealkirjadega HOIATUS ja ETTEVAATUST, et oskaksite vältida tõsiseid või koguni surmavaid kehavigastusi.

Teksti täiendavad selles käsiraamatus rohked illustratsioonid, et auto kohta võimalikult täpseid selgitusi anda. Käsiraamatust leiate infot auto varustuse, tähtsate ohutusnõuete ning auto juhtimise kohta erinevates teeoludes.

Käsiraamatu ülesehitus on ära toodud „Sisukorras“. Mingi kindla teema kiireks leidmiseks kasutage aineregistrit – siin on tähestikulises järjekorras loetelu kogu käsiraamatus olevast informatsioonist.

Peatükid: see käsiraamat koosneb kaheksast peatükist ja aineregistrist. Iga peatükk algab lühikese sisukorraga, nii et teil on ühe pilguga selge, kas antud osas on olemas teile vajalik teave.

HOIATUSED JA OHUTUSNÕUDED

Teie ja kõigi kaasliiklejate ohutus on väga tähtis. See „Omaniku käsiraamat“ sisaldab mitmeid kasulikke ohutusnõudeid ja ettevaatusabinõusid. Nendega juhitakse teie tähelepanu võimalikele ohtudele, mille tõttu teie ise või teised inimesed võivad viga saada või teie auto kahjustuda.

Autosse kinnitatud hoiatuskleebised ja selles käsiraamatus toodud hoiatused kirjeldavad selliseid ohte ning annavad nõu, kuidas neid vältida ja riske vähendada.

Kõik hoiatused ja juhtnöörid, mida käesolev käsiraamat sisaldab, on mõeldud teie igakülgse ohutuse tagamiseks. Ohutusnõuete ja kirjeldatud ettevaatusabinõude eiramine võib lõppeda raskete või surmavate kehavigastustega.

Eriti olulisele infole tähelepanu juhtimiseks on selles käsiraamatus kasutatud läbivalt HOIATUSSÜMBOLIT ja pealkirju OHTLIK, HOIATUS, ETTEVAATUST ja NB!.

See on hoiatussümbol. Seda kasutatakse teie hoiatamiseks ohtude eest, mille tagajärjeks võivad olla tõsised ja isegi surmavad kehavigastused. Vigastuste vältimiseks järgige kõiki sellele sümbolile järgnevaid ohutusnõudeid ja juhiseid väga hoolikalt. Hoiatussümbol eelneb alati ka pealkirjadele OHTLIK, HOIATUS ja ETTEVAATUST.

⚠ OHTLIK

OHTLIK juhib tähelepanu ohtlikule olukorrale, milles antud info eiramine lõppeb raskete või surmavate kehavigastustega.

⚠ HOIATUS

HOIATUS juhib tähelepanu ohtlikule olukorrale, milles antud info eiramine võib põhjustada raskeid või surmavaid kehavigastusi.

⚠ ETTEVAATUST

ETTEVAATUST juhib tähelepanu ohtlikule olukorrale, milles antud info eiramine võib põhjustada kergemaid või keskmise raskusega kehavigastusi.

NB!

NB! juhib tähelepanu olukorrale, milles antud info eiramine võib kahjustada teie autot.

NÕUDED KÜTUSELE

Bensiinimootor

Pliivaba bensiin

Euroopa mudelid

Auto optimaalse suutlikkuse tagamiseks soovitame kasutada pliivaba bensiini, mille oktaanarv (RON) on vähemalt 95 ja detonatsioonikindluse indeks (AKI) 91 või kõrgem. Võite kasutada ka pliivaba bensiini, mille oktaanarv jääb vahemikku 91–94 ja detonatsioonikindluse indeks vahemikku 87–90, kuid see võib põhjustada auto suutlikkuse kerget langust. (Ärge kasutage metanooli sisaldavaid kütuseid.)

Välja arvatud Euroopa mudelid

Teie uus auto on ette nähtud töötama pliivaba bensiiniga, mille oktaanarv (RON) on vähemalt 91 ja detonatsioonikindluse indeks (AKI) 87 või kõrgem. (Ärge kasutage metanooli sisaldavaid kütuseid.)

Teie auto vajab maksimaalse suutlikkuse saavutamiseks PLIIVABA KÜTUST, mis vähendab ühtlasi kahjulike heitgaaside teket ning süüteküünalde määrdumist.

⚠ ETTEVAATUST

ÄRGE KASUTAGE KUNAGI PLIID SISALDAVAT KÜTUST! Pliid sisaldava kütuse kasutamine mõjub kahjulikult katalüüsmuundurile, kahjustab mootori juhtsüsteemi hapnikuandurit ja tekitab häireid heitgaaside kontrollsüsteemi töös.

Ärge lisage kütusepaaki kunagi mingeid toitesüsteemi puhastusaineid, kui need pole ette nähtud spetsiaalselt teie autole (soovitame küsida täpsemat teavet volitatud HYUNDAI teenindusest).

⚠ HOIATUS

- **Kui tankimispüstol on kütuse juurdevoolu automaatselt katkestanud, ärge lisage paaki rohkem kütust.**
- **Kontrollige alati üle, kas kütusepaagi kork on korralikult kinni, et vältida kütuse väljumist paagist avarii korral.**

Pliid sisaldav bensiin (sõltuvalt mudelist)

Teatud riikidele mõeldud mudelid on ette nähtud töötama pliibensiiniga. Kui kavatsete kasutada pliibensiini, küsige ametlikust HYUNDAI esindusest üle, kas pliibensiini võib teie autos kasutada või mitte.

Nõutav oktaanarv on pliibensiini puhul sama kui pliivabal bensiinil.

Etanooli ja metanooli sisaldav bensiin

Bensiini ja etanooli (teraviljapiirituse) segu ning metanooli (puupiiritust) sisaldavat bensiini turustatakse mitmetes riikides pliivaba või pliid sisaldava bensiini asemel või nendega paralleelselt.

Ärge kasutage bensiini ja etanooli segu, milles on üle 10% etanooli, ega metanooli sisaldavaid kütuseid. Mõlemad eelkirjeldatud kütusesegud võivad põhjustada probleeme sõitmisel ning kahjustada toitesüsteemi, mootori juhtsüsteemi ja heitgaaside kontrollsüsteemi.

Kui sõitmisel tekivad probleemid, lõpetage otsekohe bensiini ja alkoholi igat liiki segude kasutamine.

Tootjapoolne garantii ei pruugi katta kahjustusi või sõitmist takistavaid tehnilisi rikkeid, kui nende põhjuseks on:

1. üle 10% etanooli sisaldav bensiin,
2. bensiin või bensiini-etanooli segu, mis sisaldab metanooli,
3. pliibensiin või pliid ja etanooli sisaldav bensiin.

⚠ ETTEVAATUST

Ärge kasutage kunagi metanooli sisaldavat bensiini-etanooli segu ega mis tahes bensiini ja alkoholi segu, kui see mõjub halvasti auto sõiduomadustele.

Muud kütused

Kui kasutate oma autos kütust, kuhu on lisatud:

- räniühendeid,
- mangaaniühendeid (Mn, MMT),
- ferrotseeni vm rauda sisaldavaid või
- muid metallipõhiseid kütuselisandeid,

võib see põhjustada vahelejätmisi mootori töös, kiirendusvõime halvenemist, mootori väljasuremist, ebatavalist roostetamist ning kahjustada katalüsaatorit ja mootorit, mille tulemusel kogu jõuülekandesüsteemi ja mootori tööiga võib lüheneda.

NB!

Teie uue auto piiratud garantii ei pruugi katta toitesüsteemi kahjustusi ega suutlikkuse probleeme, kui nende põhjuseks on mõni eelnevalt kirjeldatud kütustest.

MTBE-sisaldusega kütus

HYUNDAI soovitab mitte kasutada oma autos kütuseid, mis sisaldavad üle 15 mahuprotsendi MTBE-d (metüültertsiaarbutüüleetrit) (hapnikusisaldusega 2,7 massiprotsenti).

Kütus, mis sisaldab üle 15 mahuprotsendi MTBE-d (hapnikusisaldusega 2,7 massiprotsenti), võib mõjuda halvasti mootori jõudlusele, tekitada auruluku ja põhjustada raskusi käivitamisel.

⚠ ETTEVAATUST

Teie uue auto piiratud garantii ei pruugi katta toitesüsteemi kahjustusi ega suutlikkuse probleeme, kui nende põhjuseks on kütus, mis sisaldab metanooli või üle 15 mahuprotsendi MTBE-d (metüültertsiaarbutüüleetrit) (hapnikusisaldusega 2,7 massiprotsenti).

Ärge kasutage metanooli

Teie autos ei tohi kasutada kütuseid, mis sisaldavad metanooli (puupiiritust). Selline kütus võib vähendada mootori jõudlust ning kahjustada toitesüsteemi komponente, mootori juhtsüsteemi ja heitgaaside kontrollsüsteemi.

Kütuselisandid

HYUNDAI soovitab teil kasutada pliivaba bensiini, mille oktaanarv (RON) on vähemalt 95 ja detonatsioonikindluse indeks (AKI) 91 või kõrgem (Euroopa mudelid) või pliivaba bensiini, mille oktaanarv (RON) on vähemalt 91 ja detonatsioonikindluse indeks (AKI) 87 või kõrgem (välja arvatud Euroopa mudelid).
Autoomanikel, kes ei kasuta regulaarselt ei kvaliteetset bensiini ega kütuselisandeid ning kelle autol tekivad käivitusprobleemid või mootor ei tööta enam ühtlaselt, soovitame lisada iga 15 000 km (Euroopa mudelid) läbimise järel kütusepaaki ühe pudeli kütuselisandit. Kütuselisandeid saate osta volitatud HYUNDAI esindustest, kust teile antakse ka täpsed juhtnöörid nende kasutamiseks. Ärge segage kokku erinevaid kütuselisandeid.

Auto kasutamine välismaal

Kui asute oma autoga reisile välismaale, kontrollige:

- millised nõuded kehtivad teises riigis auto registreerimisele ja kindlustusele,
- kas sihtriigis on saada vajalikku tüüpi kütust.

AUTO EHITUSE MUUTMINE

- Seda autot ei tohi ise ümber ehitada. Teie auto ehituse muutmine võib vähendada selle suutlikkust, vastupidavust ja sõiduohutust ning auto ei pruugi seejärel enam vastata riiklikele ohutust ja heitgaase puudutavatele normatiividele.

  Lisaks ei kata ka garantii mis tahes ümberehitusest tulenevaid kahjustusi või tehnilisi probleeme.
- Kui kasutate autos tootja poolt heaks kiitmata elektroonikaseadmeid, võib see põhjustada aku kiiremat tühjenemist ja häireid auto töös ning kahjustada elektrisüsteemi, mille tulemusel võib süttida tulekahju. Igakülgse ohutuse tagamiseks ärge kasutage oma autos selleks heaks kiitmata elektroonikaseadmeid.

AUTO SISSESÕITMISE PROTSESS

Kui järgite esimese 1000 km läbimisel paari lihtsat ettevaatusabinõud, võite parandada oma auto suutlikkust, ökonoomsust ning pikendada sõiduki tööiga.

- Ärge laske mootoril asjatult täisvõimsusel töötada.
- Hoidke mootori pöörded sõidu ajal vahemikus 2000 p/min kuni 4000 p/min.
- Ärge sõitke pikka aega järjest ühesuguse – väikese või suure – kiirusega. Mootori töökiiruse muutmine on kasulik selle korralikuks sissetöötamiseks.
- Vältige järsku pidurdamist, välja arvatud hädaolukordades, et võimaldada piduritel korralikult paika minna.
- Ärge vedage esimese 2000 km jooksul oma autoga järelhaagist.

KASUTUSELT KÕRVALDATUD SÕIDUKITE TAGASTAMINE (EUROOPAS)

HYUNDAI edendab romusõidukite keskkonnasõbralikku käitlemist ning on valmis vastu võtma teie kasutuselt kõrvaldatud HYUNDAI auto vastavalt Euroopa Liidus kehtivale direktiivile kasutuselt kõrvaldatud sõidukite kohta.

Täpsemat teavet saate oma kohalikult HYUNDAI kodulehelt.

SISUKORD

Teie auto ühe pilguga	1
Teie auto turvasüsteemid	2
Teie auto varustus	3
Multimeediasüsteem	4
Auto juhtimine	5
Hädaolukorras	6
Hooldus	7
Tehnilised andmed ja tarbijainfo	8
Aineregister	I

Teie auto ühe pilguga

Välisvaade (I) 1-2
Välisvaade (II) 1-3
Sisevaade (I) 1-4
Sisevaade (II) 1-5
Armatuurlaua ülevaade (I) 1-6
Armatuurlaua ülevaade (II) 1-7
Mootoriruum 1-8

VÄLISVAADE (I)

■ Eestvaade

1. Kapott 3-31
2. Esituli 3-83, 7-64
3. Päevatuli 7-64
4. Suunatuli 7-64
5. Rehvid ja veljed 7-36, 8-4
6. Küljepeegel 3-20
7. Katuseluuk.....3-27
8. Esiklaasi puhastid 3-95
9. Aknad 3-23

Auto võib tegelikkuses pildil kujutatust erineda.

OOS017001

VÄLISVAADE (II)

■ Tagantvaade

1. Uksed 3-11
2. Kütusepaagi täiteava luuk 3-34
3. Kombineeritud tagatuli 7-74
4. Suunatuli, tagumine udutuli, tagurdustuli 7-74
5. Tagaluuk 3-32
6. Kõrge lisapidurituli 7-76
7. Klaasisoojendus 3-107
8. Tagurduskaamera 3-99
9. Antenn 4-2

Auto võib tegelikkuses pildil kujutatust erineda.

OOS017002

SISEVAADE (I)

■ Vasakpoolse rooliga mudel

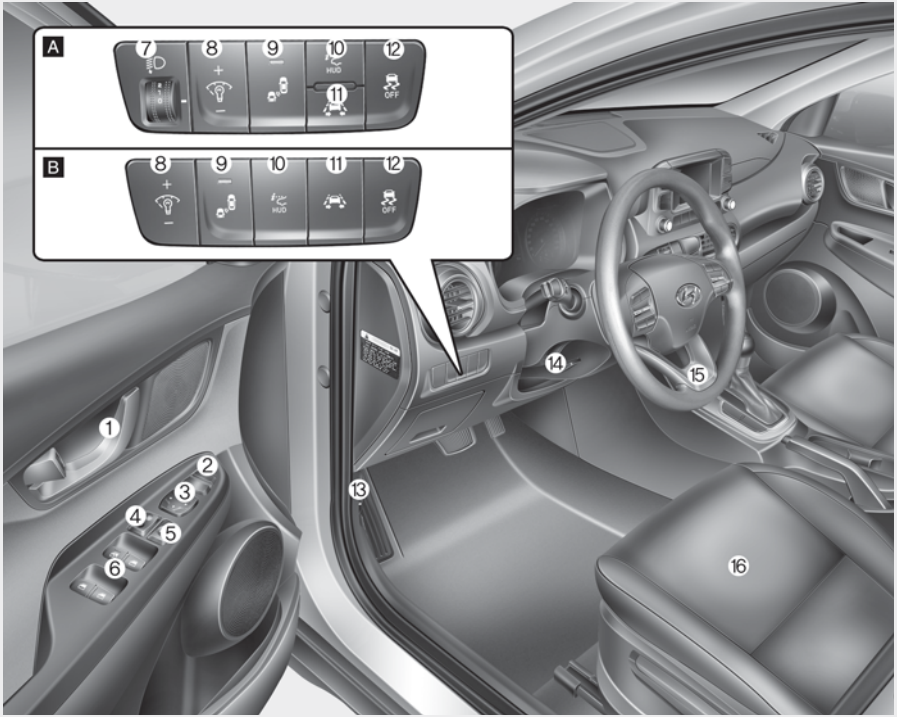

Auto võib tegelikkuses pildil kujutatust erineda.

1. Sisemine ukselink.....3-12
2. Küljepeeglite kokkuklappimise lüliti 3-22
3. Küljepeeglite reguleerimislüliti 3-21
4. Uste kesklukustuse lüliti 3-13
5. Elektriliste aknatõstukite lukustuslüliti ..3-26
6. Elektriliste aknatõstukite lülitid 3-23
7. Esitulede kõrguse regulaator 3-91
8. Armatuurlaua valgustuse regulaator ..3-38
9. Pimenurga hoiatussüsteemi (BCW) lüliti 5-55
10. Läbipaistva HUD-ekraani lüliti 3-81
11. Sõidurajal püsimise abisüsteemi (LKA) lüliti 5-76
12. ESC-süsteemi väljalülituslüliti.....5-33
13. Kapoti avamishoob 3-31
14. Roolisamba vabastuskang 3-17
15. Rool 3-17
16. Iste 2-4

[A] : tüüp A, [B] : tüüp B

SISEVAADE (II)

■ Parempoolse rooliga mudel

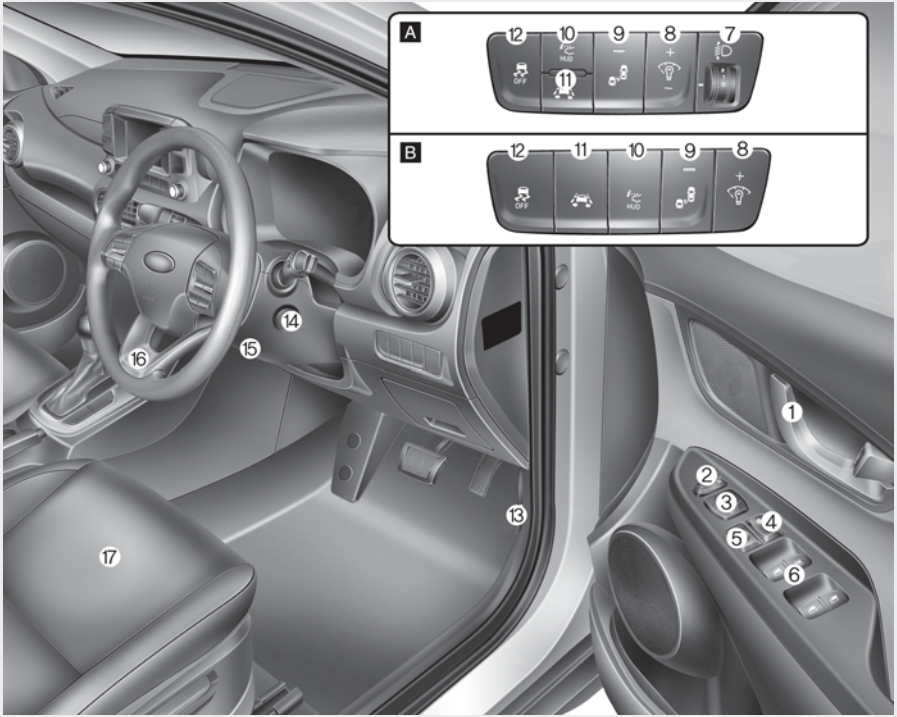

Auto võib tegelikkuses pildil kujutatust erineda.

1. Sisemine ukselink.....3-12
2. Küljepeeglite kokkuklappimise lüliti....3-22
3. Küljepeeglite reguleerimislüliti 3-21
4. Uste kesklukustuse lüliti 3-13
5. Elektriliste aknatõstukite lukustuslüliti..3-26
6. Elektriliste aknatõstukite lülitid 3-23
7. Esitulede kõrguse regulaator 3-91
8. Armatuurlaua valgustuse regulaator ..3-38
9. Pimenurga hoiatussüsteemi (BCW) lüliti 5-55
10. Läbipaistva HUD-ekraani lüliti 3-81
11. Sõidurajal püsimise abisüsteemi (LKA) lüliti 5-76
12. ESC-süsteemi väljalülituslüliti.....5-33
13. Kapoti avamishoob 3-31
14. Süütelukk 5-6
15. Roolisamba vabastuskang 3-17
16. Rool 3-17
17. Iste 2-5

[A] : tüüp A, [B] : tüüp B

ARMATUURLAUA ÜLEVAADE (I)

■ Vasakpoolse rooliga mudel

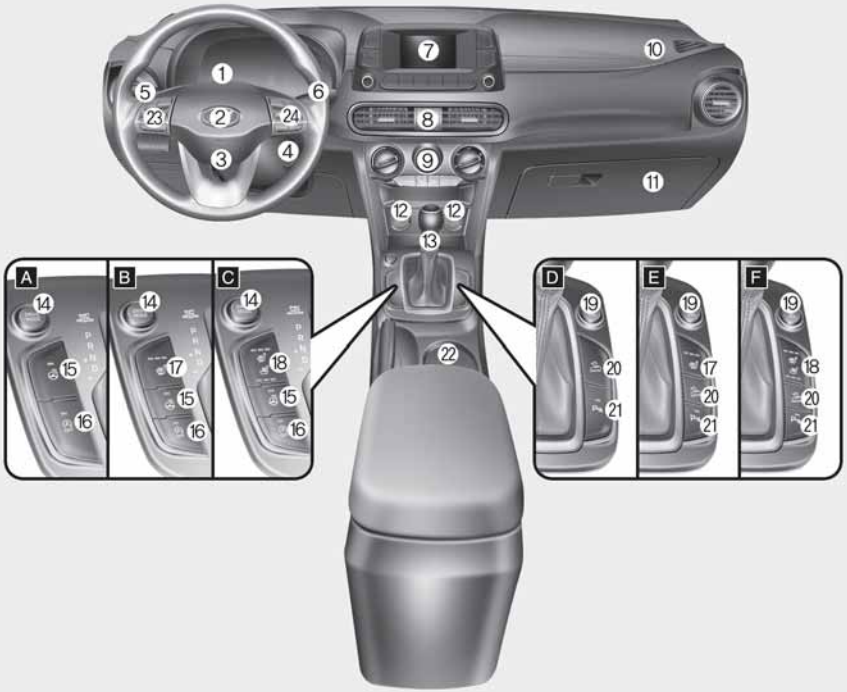

OOS017004

Auto võib tegelikkuses pildil kujutatust erineda.

1. Näidikuplokk.....3-37
2. Signaal.....3-19
3. Juhi esiturvapadi 2-48
4. Süütelukk/ 5-6
   Mootori start/stopp-lüliti 5-9
5. Tulede ja suunatulede lülituskang 3-83
6. Klaasipuhastite ja -pesuri kang 3-95
7. Helisüsteem/ 4-7
   Navigatsioonisüsteem 4-4
8. Ohutulede lüliti 6-3
9. Käsitsi juhitav kliimaseade/ 3-108
   Automaatne kliimaseade 3-116
10. Kaassõitja esiturvapadi 2-48
11. Kindalaegas 3-128
12. Voolupesa 3-132
13. Käsikäigukasti käigukang/
    Topeltsiduriga käigukasti käigukang..5-16, 5-19
14. Sõidurežiimi valikulüliti 5-53
15. Roolisoojenduse lüliti 3-18
16. ISG-süsteemi väljalülituslüliti 5-47
17. Istmesoojenduse lülitid.....2-19
18. Istmesoojenduse/istme ventileerimise lülitid..2-21
19. Nelikveo lukustuslüliti.....5-41
20. Mägipiduri lüliti 5-38
21. Eesmiste ja tagumiste anduritega
    parkimisabisüsteemi lüliti 3-104
22. Topsihoidikud 3-131
23. Helisüsteemi lülitid roolil/ 4-3
    Bluetooth®-ühendusega telefoni lülitid roolil....4-4
24. Kiiruspiiriku lülitid/ 5-88
    Kiirushoidiku lülitid 5-90

[A-F] : tüüp A – tüüp F

ARMATUURLAUA ÜLEVAADE (II)

■ Parempoolse rooliga mudel

Auto võib tegelikkuses pildil kujutatust erineda.

1. Näidikuplokk.....3-37
2. Signaal.....3-19
3. Juhi esiturvapadi 2-48
4. Mootori start/stopp-lüliti 5-9
5. Tulede ja suunatulede lülituskang 3-83
6. Klaasipuhastite ja -pesuri kang 3-95
7. Helisüsteem/ 4-7
Navigatsioonisüsteem 4-4
8. Ohutulede lüliti 6-3
9. Käsitsi juhitav kliimaseade/ 3-108
Automaatne kliimaseade 3-116
10. Kaassõitja esiturvapadi 2-48
11. Kindalaegas 3-128
12. Voolupesa 3-132
13. Käsikäigukasti käigukang/
Topeltsiduriga käigukasti käigukang..5-16, 5-19
14. Nelikveo lukustuslüliti.....5-41
15. Mägipiduri lüliti 5-38
16. Eesmiste ja tagumiste anduritega
parkimisabisüsteemi lüliti 3-104
17. Istmesoojenduse lülitid.....2-19
18. Istmesoojenduse/istme ventileerimise lülitid..2-21
19. Sõidurežiimi valikulüliti 5-53
20. Roolisoojenduse lüliti 3-18
21. ISG-süsteemi väljalülituslüliti 5-47
22. Topsihoidikud 3-131
23. Helisüsteemi lülitid roolil/ 4-3
Bluetooth®-ühendusega telefoni lülitid roolil....4-4
24. Kiiruspiiriku lülitid/ 5-88
Kiirushoidiku lülitid 5-90

[A-F] : tüüp A – tüüp F

MOOTORIRUUM

■ **Bensiinimootor (Kappa 1,0 l T-GDI)**

■ **Bensiinimootor (Gamma 1,6 l T-GDI)**

Auto mootoriruum võib tegelikkuses pildil kujutatud mootoriruumist erineda.

1. Mootori jahutusvedeliku paak/ Jahutusvedeliku paagi kork 7-23
2. Kaitsmeplokk.....7-55
3. Aku 7-32
4. Piduri-/sidurivedeliku paak.....7-26
5. Õhufilter 7-28
6. Mootoriõli mõõtevarras 7-21
7. Mootoriõli täiteava kork.....7-22
8. Klaasipesuvedeliku paak 7-27

OOS077070L/OOS077001

Teie auto turvasüsteemid

Selles peatükis antakse teile tähtsat teavet selle kohta, kuidas kaitsta iseennast ja kõiki oma kaassõitjaid. Siin selgitatakse, kuidas kasutada õigesti istmeid ja turvavöid ning kuidas töötavad teie auto turvapadjad. Lisaks leiate siit juhised selle kohta, kuidas imikuid ja väikelapsi autos õigesti oma kohale kinnitada.

Tähtsad ohutusnõuded.....2-2
Kinnitage alati oma turvavöö 2-2
Kinnitage kõik lapsed autos oma kohale.....2-2
Turvapatjadega seotud ohud.....2-2
Ärge kaotage tähelepanu.....2-2
Jälgige oma sõidukiirust 2-3
Hoidke oma auto ohutus seisukorras 2-3

Istmed 2-4
Ohutusnõuded.....2-6
Esiistmed.....2-7
Tagaiste.....2-12
Peatoed.....2-15
Istmete soojendus ja jahutus (ventileerimine) 2-19

Turvavööd.....2-22
Ohutusnõuded turvavööde kasutamisel 2-22
Turvavöö hoiatustuli 2-23
Turvavööde süsteem.....2-25
Täiendavad ohutusnõuded turvavööde kasutamisel 2-30
Turvavööde hooldus 2-32

Laste turvavarustus 2-33
Meie soovitus: lapsed alati tagaistmele!.....2-33
Sobiva turvahälli, -tooli või istmekõrgenduse valimine 2-34
Lapse turvaistme paigaldamine autosse.....2-36

Turvapadjad - täiendav turvasüsteem.....2-45
Kus asuvad turvapadjad? 2-48
Kuidas turvapatjade süsteem töötab? 2-53
Mis järgneb turvapatjade täitumisele?.....2-57
Miks minu turvapadi kokkupõrkes ei täitunud? 2-58
Turvapatjade süsteemi hooldus.....2-63
Täiendavad ohutusnõuded.....2-64
Turvapatjade hoiatuskleebised 2-64

TÄHTSAD OHUTUSNÕUDED

Järgnevast osast ja kogu käesolevast käsiraamatust leiate palju erinevaid ohutusnõudeid ja ettevaatusabinõusid. Selles osas toodud ohutusnõuded kuuluvad kõige tähtsamate hulka.

Kinnitage alati oma turvavöö

Turvavöö on parim kaitsevahend mis tahes tüüpi liiklusõnnetuse korral. Turvapadjad on välja töötatud turvavööde täiendamiseks, mitte nende asendamiseks. Hoolimata sellest, et teie auto on varustatud turvapatjadega, kontrollige ALATI üle, et teie ja kõikide kaassõitjate turvavööd oleksid kinnitatud ja õiges asendis.

Kinnitage kõik lapsed autos oma kohale

Kõik alla 13-aastased lapsed peavad sõitma auto tagaistmel, kasutades nõuetekohast turvavarustust. Ärge pange alla 13-aastaseid lapsi kunagi istuma esiistmele! Imikud ja väikelapsed tuleb autos kohale kinnitada vanusele ja kasvule vastava turvahälli või -tooliga. Suuremad lapsed peavad kasutama istmekõrgendust koos auto turvavööga seni, kuni nende kasv võimaldab kasutada auto turvavöid õiges asendis ilma istmekõrgenduseta.

Turvapatjadega seotud ohud

Kuigi turvapadjad võivad päästa elusid, võivad need tekitada ka raskeid ja isegi surmavaid kehavigastusi, kui sõitja istub neile liiga lähedal või ei ole end korralikult kohale kinnitanud. Turvapadja täitumisest põhjustatud vigastused ohustavad kõige enam imikuid, väikelapsi ja lühikest kasvu täiskasvanuid. Järgige hoolikalt kõiki selles käsiraamatus toodud juhiseid ja hoiatusi.

Ärge kaotage tähelepanu

Kui juht kaotab tähelepanu, võivad sellel olla väga tõsised ja koguni eluohtlikud tagajärjed, eriti juhul, kui roolis on kogenematu autojuht. Igakülgne ohutus peab autojuhi jaoks olema alati esikohal. Juhid peavad olema teadlikud asjaoludest, mis võivad nende tähelepanu mujale juhtida – näiteks söömine, kõrvaliste esemete kättevõtmine, unisus, kosmeetikatoodete kasutamine, teised kaassõitjad või mobiiltelefoniga rääkimine.

Autojuht võib tähelepanu kaotada, kui pöörab pilgu teelt või tõstab käed roolilt, et tegeleda auto juhtimise asemel millegi muuga. Tähelepanu kaotamise ja õnnetuste vältimiseks:

- Seadistage oma kaasaskantavaid seadmeid (nt MP3-mängijaid, telefone, naviseadmeid vms) ALATI siis, kui auto on pargitud või ohutus kohas peatatud.

- Kasutage oma kaasaskantavaid seadmeid AINULT siis, kui seadus seda lubab, ning tingimustes, milles nende kasutamine on ohutu. Ärge kirjutage tekstisõnumeid ega e-kirju KUNAGI sõidu ajal. Enamikus riikides on see ka seadusega keelatud. Mitmetes riikides ja linnades on käes hoitava telefoni kasutamine autoroolis üldse keelatud.
- Ärge laske KUNAGI ühelgi kaasaskantaval seadmel oma tähelepanu autojuhtimiselt kõrvale juhtida. Teil on kohustus nii oma kaassõitjate kui ka teiste liiklejate ees sõita alati ohutult, hoides oma käed roolil ja pilgu teel ning keskendudes täielikult vaid auto juhtimisele.

Jälgige oma sõidukiirust

Liigne kiirus on üks peamisi kehavigastuste ja surmaga lõppevate avariide põhjusi. Üldjuhul kehtib reegel – mida suurem kiirus, seda suurem vigastuste oht, kuid raskeid kehavigastusi võib esineda ka väikestel kiirustel. Ärge ületage kunagi ohutut sõidukiirust, lähtudes kiiruse valikul hetke sõiduoludest, mitte suurimast lubatud sõidukiirusest.

Hoidke oma auto ohutus seisukorras

Rehvi purunemine või mõni ootamatu mehaaniline rike võib olla äärmiselt ohtlik. Selliste ohtude vältimiseks kontrollige regulaarselt ja piisavalt sageli rehvide seisundit ja rõhku ning viige õigeaegselt läbi kõik auto graafikujärgsed hooldused.

ISTMED

■ Vasakpoolse rooliga mudel

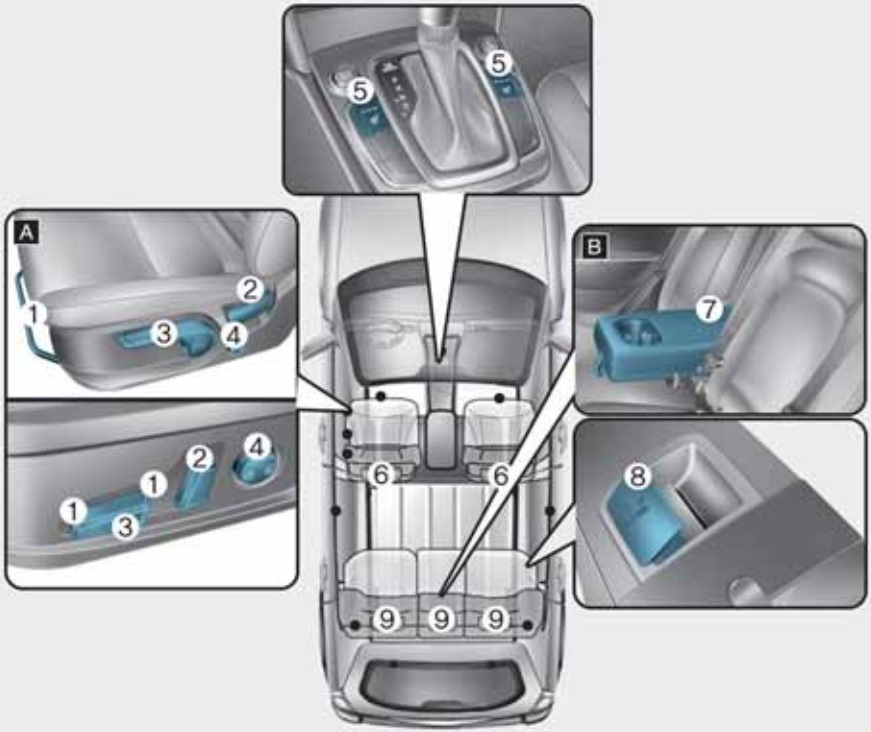

Esiistmed

(1) Istme nihutamine ette- või tahapoole
(2) Seljatoe kallutamine
(3) Istmepadja kõrguse reguleerimine*
(4) Nimmetoe reguleerimine (juhiiste)*
(5) Istmesoojenduse lülitid*/
istme ventileerimise lülitid*
(6) Peatoed

Tagaiste

(7) Käetugi*
(8) Seljatoe kokkuklappimine
(9) Peatoed

* : kui on varustuses

[A] : juhiiste, [B] : tagaiste

OOS037073

■ Parempoolse rooliga mudel

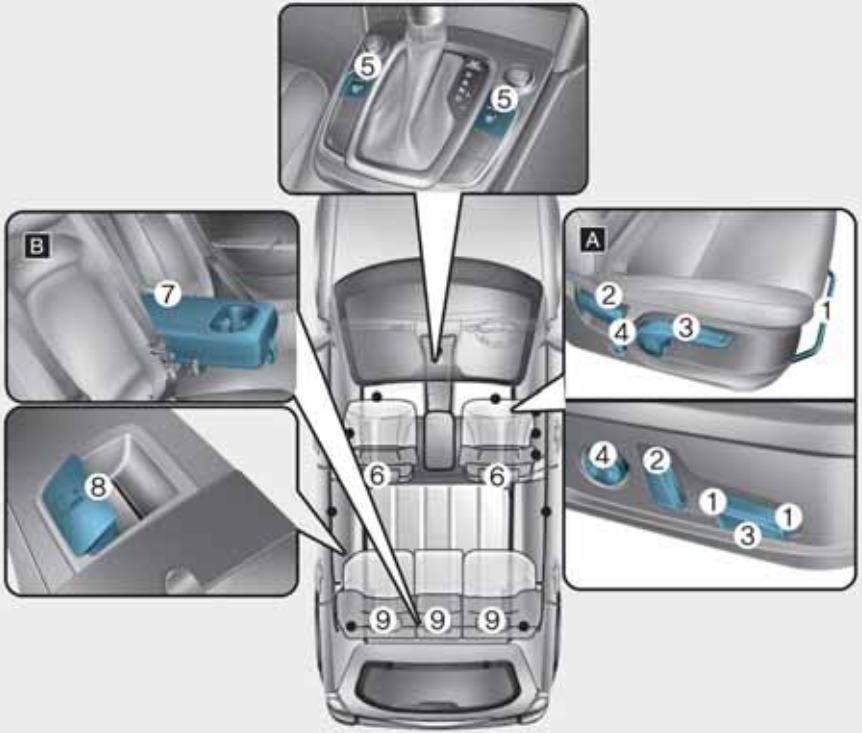

Esiistmed

(1) Istme nihutamine ette- või tahapoole

(2) Seljatoe kallutamine

(3) Istmepadja kõrguse reguleerimine*

(4) Nimmetoe reguleerimine (juhiiste)*

(5) Istmesoojenduse lülitid*/
istme ventileerimise lülitid*

(6) Peatoed

Tagaiste

(7) Käetugi*

(8) Seljatoe kokkuklappimine

(9) Peatoed

* : kui on varustuses

[A] : juhiiste, [B] : tagaiste

OOS037001R

Ohutusnõuded

Õigesti reguleeritud esiistmed, mis tagavad turvalise ja mugava istumisasendi, mängivad koos turvavööde ja turvapatjadega väga tähtsat rolli juhi ja kaassõitja kaitsmisel liiklusõnnetuse korral.

⚠ HOIATUS

Ärge kasutage istmetel mingeid libedaid lisakatteid või patju. Istuja puusad võivad avarii või järsu pidurdamise korral turvavöö vöörihma alt välja libiseda.

Selle tagajärjeks võivad olla rasked või surmavad sisemised kehavigastused, kuna turvavöö ei saa istujat enam korralikult kaitsta.

Turvapadjad

Täituva turvapadja poolt põhjustatud vigastuste riski on teil endal võimalik edukalt vähendada. Risk turvapatjade täitumise korral viga saada kasvab märgatavalt, kui istute turvapadjale liiga lähedal. Niisiis nihutage oma iste esiturvapadjast võimalikult kaugele, säilitades siiski mugava juhtimisasendi.

⚠ HOIATUS

Täituva turvapadja poolt tekitatavate raskete ja eluohtlike vigastuste riski vähendamiseks järgige alltoodud ettevaatusabinõusid:

- **Nihutage juhiiste nii taha kui võimalik, jälgides, et saaksite siiski normaalselt autot juhtida.**
- **Nihutage ka kaassõitja esiiste võimalikult kaugele taha.**
- **Käte kaitsmiseks võimalike vigastuste eest hoidke roolirattast kinni alati väljastpoolt, paigutades oma käed roolil kella üheksale ja kolmele vastavasse asendisse.**
- **Ärge pange KUNAGI midagi ega kedagi iseenda ja turvapadja vahele.**
- **Võimalike jalavigastuste vältimiseks ärge lubage esiistmel istuval kaassõitjal kunagi oma jalgu armatuurlaual hoida.**

Turvavööd

Kinnitage enne sõidu alustamist alati oma turvavöö. Kõik kaassõitjad peavad alati istuma püstise seljatoega istmel ning kinnitama korralikult oma turvavöö. Imikud ja väikelapsed tuleb kohale kinnitada vanusele ja kasvule vastava turvahälli või -tooliga. Täiskasvanud ja lapsed, kes on istmekõrgenduse kasutamiseks juba liiga suured, peavad kasutama enda kinnitamiseks auto turvavöid.

⚠ HOIATUS

Järgige turvavööde kasutamisel alltoodud ettevaatusabinõusid:

- **Ärge kasutage KUNAGI ühte turvavööd mitme inimese kinnitamiseks.**
- **Pange istme seljatugi alati püstiasendisse ning turvavöö vöörihm madalalt ja tihedalt üle puusade.**
- **Ärge lubage täiskasvanutel imikuid või väikelapsi KUNAGI sõidu ajal süles hoida.**
- **Ärge pange turvavööd kunagi üle oma kaela, üle teravate servadega esemete ega paigutage turvavöö õlarihma enda kehast eemale.**
- **Hoolitsege selle eest, et turvavöö ei jääks millegi taha või vahele kinni.**

Esiistmed

Esiistme asendit saab reguleerida istmepadja välisküljel asuva regulaatorketta ja reguleerimiskangi või reguleerimislülitite abil. Reguleerige istme asend enne sõidu alustamist sobivaks, nii et teil oleks mugav rooli keerata, pedaale vajutada ning kõiki juhtseadmeid ja lüliteid kasutada.

⚠ HOIATUS

Järgige istme asendi reguleerimisel alltoodud ettevaatusabinõusid:

- **Ärge reguleerige juhiistme asendit KUNAGI sõidu ajal, sest iste võib väga ootamatult liikuda. See võib põhjustada kontrolli kaotamise auto üle ning avarii.**
- **Ärge pange esiistmete alla mingeid esemeid. Juhi jalaruumis asuvad lahtised esemed võivad segada jalgpedaalide kasutamist ning selle tulemusel võib juhtuda liiklusõnnetus.**
- **Ärge pange autosse esemeid, mis ei lase istme seljatuge selle normaalses fikseeritud asendis hoida.**
- **Ärge pange välgumihklit auto istmele või põrandale. Istme asendi muutmisel võib välgumihkel viga saada, gaas sellest välja pääseda ja põlema süttida.**
- **Kui püüate kätte saada istmete alla või istme ja keskkonsooli vahele sattunud väikeseid esemeid, olge äärmiselt ettevaatlik. Võite oma käsi vastu istme mehhanismi teravaid servi vigastada.**
- **Olge esiistme asendi reguleerimisel ettevaatlik, kui keegi istub samal ajal tagaistmel.**

⚠ ETTEVAATUST

Vigastuste vältimiseks:

- **Ärge reguleerige oma istme asendit siis, kui teie turvavöö on kinnitatud.**
  Kui nihutate istet ettepoole, võib turvavöö avaldada väga tugevat survet teie alakehale.
- **Olge istmete liigutamisel alati äärmiselt ettevaatlik, et käed ega sõrmed istme mehhanismide vahele ei jääks.**

Istme reguleerimine käsitsi

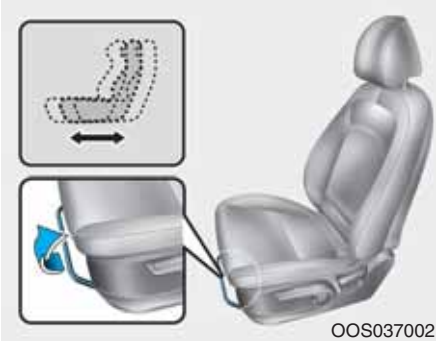

Istme nihutamine ette- ja tahapoole

Istme nihutamiseks ette- või tahapoole:

1. Tõmmake istmepadja esiserva all olev istme asendi reguleerimiskang üles ning hoidke üleval.
2. Nihutage iste soovitud asendisse.
3. Vabastage kang ja kontrollige, et iste oleks kohale fikseeritud. Proovige selleks istet kangi tõmbamata ette- ja tahapoole liigutada. Kui iste liigub, pole see korralikult kohale fikseeritud.

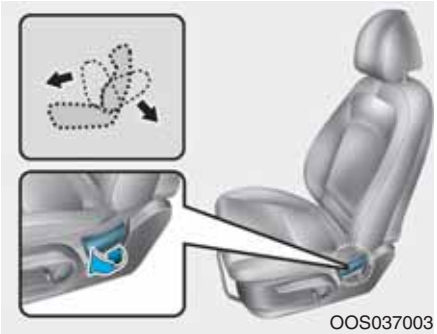

Seljatoe kalde reguleerimine

Seljatoe kallutamiseks:

1. Kummarduge veidi ettepoole ja tõstke üles istme väliskülje taganurgas asuv seljatoe reguleerimiskang.
2. Toetuge kergelt seljatoele ning reguleerige see soovitud asendisse.
3. Vabastage kang ja kontrollige, et seljatugi oleks kohale fikseeritud.

Seljatoe kallutamisega seotud ohud

Sõidu ajal on ohtlik istuda istmel, mille seljatugi on taha kallutatud. Hoolimata sellest, et olete kinnitanud oma turvavöö, väheneb auto turvasüsteemide (turvavööde ja -patjade) poolt pakutav kaitse märgatavalt, kui istme seljatugi on taha kallutatud.

⚠ HOIATUS

Ärge sõitke KUNAGI taha kallutatud seljatoega istmel.

Sõitmine kallutatud seljatoega istmel suurendab avarii või äkkpidurdamise korral raskete või surmavate kehavigastuste riski.

Juht ja kõik kaassõitjad peavad istuma ALATI selg vastu seljatuge, turvavöö korralikult kinni ja seljatugi püstiasendis.

Et parimat kaitset pakkuda, peab turvavöö olema tihedalt ümber istuja puusade ja rindkere. Kui istme seljatugi on taha kallutatud, ei saa turvavöö õlarihm oma ülesannet täita, kuna ei ole siis korralikult istuja rindkere vastas, vaid asub sellest eespool. Avarii korral võite paiskuda suure hooga vastu turvavööd, mille tagajärjeks võivad olla kaelavigastused ja muud ohtlikud traumad.

Mida suurem on seljatoe kalle, seda suurem on võimalus, et istuja puusad libisevad turvavöö vöörihma alt välja või istuja pea jääb turvavöö õlarihma taha kinni.

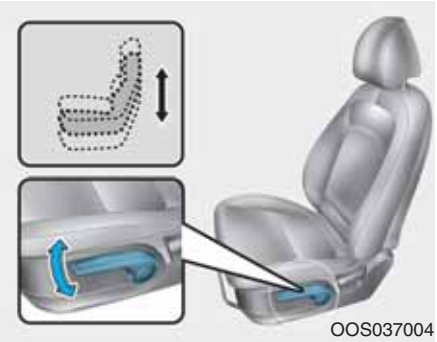

Istmepadja kõrguse reguleerimine (kui on varustuses)

Istmepadja kõrguse muutmiseks:

- Vajutage reguleerimiskangi korduvalt allapoole, kui soovite istmepatja allapoole lasta.
- Tõmmake reguleerimiskangi korduvalt ülespoole, kui soovite istmepatja ülespoole kergitada.

Istme elektriline reguleerimine

⚠ HOIATUS

Ärge jätke lapsi KUNAGI autosse järelevalveta. Elektriliselt reguleeritavaid istmeid saab reguleerida ka siis, kui mootor ei tööta.

NB!

Istmete kahjustamise vältimiseks:

- **Lõpetage istme reguleerimine kohe, kui see on kõige eesmisesse või tagumisse asendisse jõudnud.**
- **Kui mootor ei tööta, ärge reguleerige istme asendit kauem kui tegelikult vaja. Vastasel juhul võib aku tühjeneda.**
- **Ärge reguleerige kahe või enama istme asendit samaaegselt, sest see võib põhjustada häireid elektrisüsteemis.**

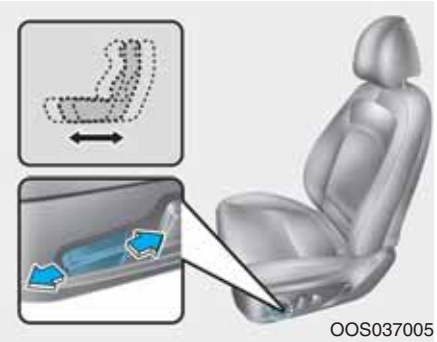

Istme nihutamine ette- ja tahapoole

Istme nihutamiseks ette- või tahapoole:

1. Lükake reguleerimislülitit ette- või tahapoole.
2. Vabastage lüliti, kui iste on sobivasse asendisse jõudnud.

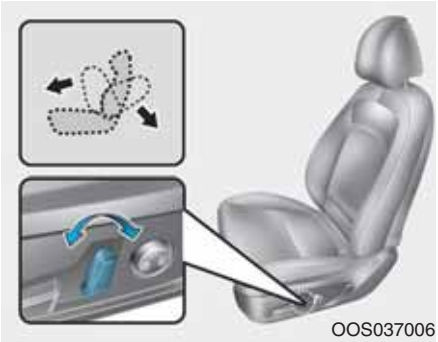

Seljatoe kalde reguleerimine

Seljatoe kallutamiseks:

1. Lükake reguleerimislülitit ette- või tahapoole.
2. Vabastage lüliti, kui seljatugi on sobivasse asendisse jõudnud.

Seljatoe kallutamisega seotud ohud

Sõidu ajal on ohtlik istuda istmel, mille seljatugi on taha kallutatud. Hoolimata sellest, et olete kinnitanud oma turvavöö, väheneb auto turvasüsteemide (turvavööde ja -patjade) poolt pakutav kaitse märgatavalt, kui istme seljatugi on taha kallutatud.

⚠ HOIATUS

Ärge sõitke KUNAGI taha kallutatud seljatoega istmel.

Sõitmine kallutatud seljatoega istmel suurendab avarii või äkkpidurdamise korral raskete või surmavate kehavigastuste riski.

Juht ja kõik kaassõitjad peavad istuma ALATI selg vastu seljatuge, turvavöö korralikult kinni ja seljatugi püstiasendis.

Et parimat kaitset pakkuda, peab turvavöö olema tihedalt ümber istuja puusade ja rindkere. Kui istme seljatugi on taha kallutatud, ei saa turvavöö õlarihm oma ülesannet täita, kuna ei ole siis korralikult istuja rindkere vastas, vaid asub sellest eespool. Avarii korral võite paiskuda suure hooga vastu turvavööd, mille tagajärjeks võivad olla kaelavigastused ja muud ohtlikud traumad.

Mida suurem on seljatoe kalle, seda suurem on võimalus, et istuja puusad libisevad turvavöö vöörihma alt välja või istuja pea jääb turvavöö õlarihma taha kinni.

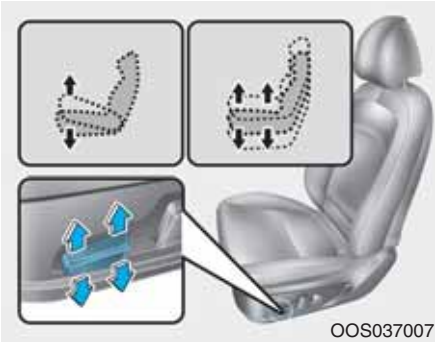

Istmepadja kõrguse reguleerimine (kui on varustuses)

Istmepadja kõrguse muutmiseks:

1. • Istmepadja esiosa kergitamiseks või allapoole laskmiseks tõmmake reguleerimislüliti esiosa üles või vajutage alla.
   • Istmepadja tagaosa kergitamiseks või allapoole laskmiseks tõmmake lüliti tagaosa üles või vajutage alla.
2. Vabastage lüliti, kui iste on sobivasse asendisse jõudnud.

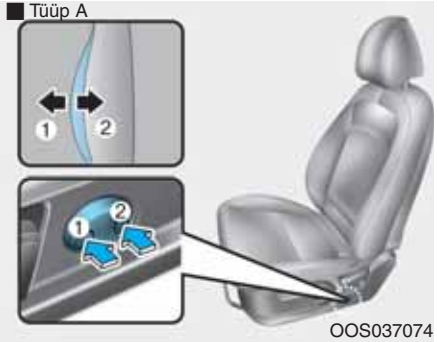

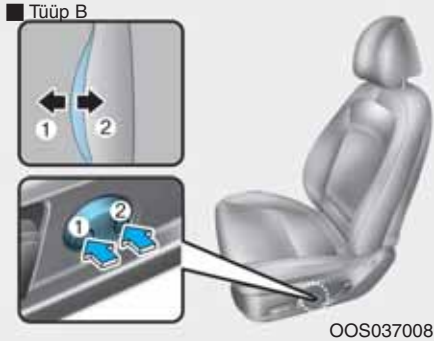

Juhiistme nimmetugi (kui on varustuses)

- Nimmetuge saab reguleerida istme välisküljel asuvat nimmetoe lülitit vajutades.
- Nimmetoe suurendamiseks vajutage lüliti esiosa (1), vähendamiseks aga lüliti tagaosa (2).

Tasku seljatoe tagaküljel (kui on varustuses)

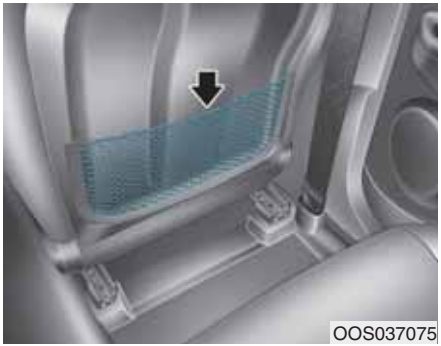

Mõlema esiistme seljatoe tagaküljel asub tasku väikeste esemete hoidmiseks.

⚠ ETTEVAATUST

Ärge pange seljatugedel asuvatesse taskutesse raskeid ega teravaid esemeid. Avarii korral võivad need taskust välja lennata ja sõitjaid vigastada.

Tagaiste

Tagaistme kokkuklappimine

Tagaistme seljatoe saab pikkade esemete autosse mahutamiseks või pakiruumi suurendamiseks ettepoole kokku klappida.

⚠ HOIATUS

- **Ärge lubage kaassõitjatel kunagi sõidu ajal kokkuklapitud seljatugede peal istuda, kuna selline istumisasend pole turvaline ning turvavöid pole võimalik kasutada. Äkkpidurdamine või avarii võib sellisel juhul lõppeda üliraskete või surmavate kehavigastustega.**
- **Kokkuklapitud tagaistmel transporditavad esemed ei tohi ulatuda esiistmete seljatugedest kõrgemale. Vastasel juhul võib pagas järsul pidurdamisel ettepoole paiskuda ning esiistmetel istujaid ja autot vigastada.**

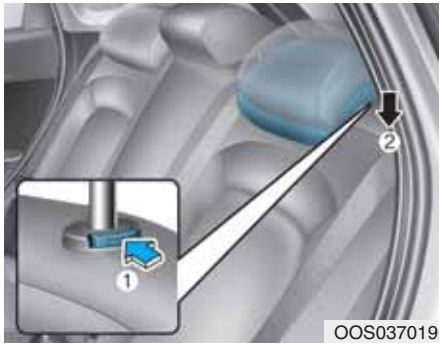

OOS037019

Tagaistme seljatoe kokkuklappimiseks:

1. Pange esiistmete seljatoed kõige püstisemasse asendisse ning nihutage esiistmeid vajadusel ettepoole.
2. Pange tagaistme peatoed kõige madalamasse asendisse.

OOS037020

3. Võtke turvavööd enne tagaistme kokkuklappimist selle seljatoe eest ära ja paigutage istme välisserva, et need seljatoe liigutamist takistama ei hakkaks.

OOS037021

OOS037023

4. Võtke turvavöö selle juhikust (1) välja, tõmmake seljatoe vabastushooba (2) ülespoole ja keerake seljatugi ettepoole maha.

OOS037022

5. Kui soovite tagaistet taas istumiseks kasutada, tõstke seljatugi üles ja lükake tagasi taha.

   Lükake seljatuge tugevalt tahapoole, kuni see klõpsatusega püstiasendis oma kohale fikseerub. Kontrollige, kas seljatugi on korralikult kohale fikseeritud.

   Pange turvavöö oma juhikusse tagasi.

⚠ HOIATUS

Kui panete tagaistme seljatoe pärast kokkuklappimist tagasi algasendisse, hoidke seljatoest tugevalt kinni ja keerake see aeglaselt püsti. Kontrollige, kas tagaistme seljatugi on korralikult püstisesse asendisse fikseeritud, proovides seda ülaservast kõigutada. Äkkpidurduse või avarii korral võib kohale fikseerimata seljatugi lasta pagasil suure jõuga ettepoole paiskuda, reisijatesalongi tungida ning sõitjatele eluohtlikke vigastusi tekitada.

⚠ HOIATUS

Ärge pange mingeid esemeid ega pakke tagaistmele, kuna neid pole võimalik seal korralikult kohale kinnitada ja avarii korral võivad need vastu sõitjaid paiskuda, tekitades raskeid või surmavaid kehavigastusi.

⚠ HOIATUS

Alati, kui laadite autosse/autost pagasit, kontrollige esmalt üle, et mootor seisaks, käigukang oleks pandud parkimisasendisse P (topeltsiduriga käigukasti puhul) ning seisupidur oleks rakendatud. Kui eelnevaid nõudeid ei täideta, võib auto ootamatult liikuma hakata, kui käigukang kogemata mõnda teise asendisse lükatakse.

⚠ ETTEVAATUST

- **Kui laadite pagasit kokku klapitud tagaistmele, olge ettevaatlik, et te auto sisemust ei kahjustaks.**
- **Kui pagas on paigutatud kokku klapitud tagaistmele, kinnitage see kindlasti korralikult kohale, et see ei saaks sõidu ajal liikuda.**

⚠ HOIATUS

Pagas peab olema alati korralikult kohale kinnitatud, et vältida kokkupõrke korral selle liikumist ning autos istujate vigastamist. Ärge pange mingeid esemeid ega pakke tagaistmele, kuna neid pole võimalik seal korralikult kohale kinnitada ja avarii korral võivad need vastu esiistmetel istujaid paiskuda.

Käetugi (kui on varustuses)

Käetugi asub tagaistme seljatoe keskel. Käetoe kasutamiseks tõmmake see seljatoe seest välja.

Peatoed

Auto esiistmed ja tagaiste on varustatud reguleeritavate peatugedega. Peatoed teevad autosõidu mugavamaks, kuid ennekõike on need ette nähtud sõitjate kaitsmiseks avarii korral kaela- ja lülisambavigastuste eest, eriti juhul, kui auto saab löögi tagant.

⚠ HOIATUS

Raskete ja eluohtlike vigastuste riski vähendamiseks avarii korral järgige peatugede reguleerimisel alltoodud ettevaatusabinõusid:

- **Reguleerige kõikide sõitjate peatoed alati õigesse asendisse ENNE sõidu alustamist.**
- **Ärge laske KUNAGI kellelgi sõita istmel, mille peatugi on eemaldatud.**

- 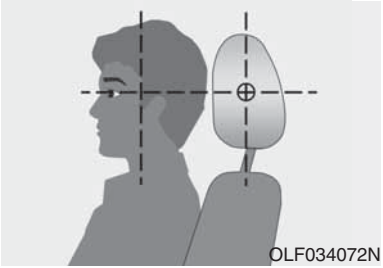

  Reguleerige peatoed asendisse, milles nende keskkoht on samal kõrgusel istuja silmadega.
- **Ärge reguleerige juhiistme peatoe asendit KUNAGI sõidu ajal.**
- **Reguleerige peatugi asendisse, milles see on istuja peale võimalikult lähedal. Ärge kasutage mingeid täiendavaid istmepatju, mis keha seljatoest eemal hoiavad.**
- **Kontrollige pärast peatoe asendi reguleerimist üle, et peatugi oleks selles asendis korralikult kohale fikseeritud.**

NB!

Peatugede kahjustamise vältimiseks ärge lööge KUNAGI peatugesid ega tõmmake neid liiga tugevalt.

⚠ ETTEVAATUST

Kui tagaistmel kedagi ei istu, pange tagaistme peatoed kõige madalamasse asendisse, sest muidu võivad need takistada vaadet auto taha.

Esiistmete peatoed

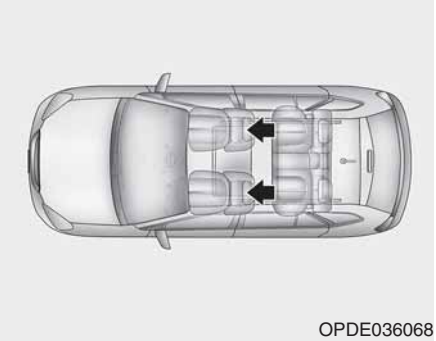
OPDE036068

Mõlemad esiistmed on varustatud reguleeritavate peatugedega, mis teevad sõidu ohutumaks ja mugavamaks.

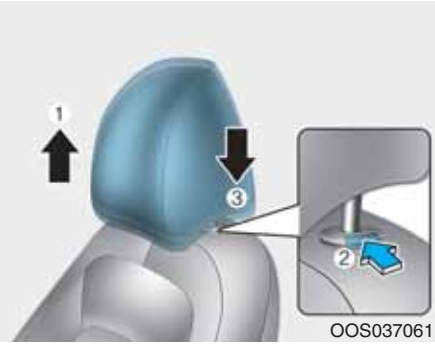

OOS037061

Peatoe kõrguse reguleerimine

Peatoe tõstmiseks:

1. Tõmmake peatugi lihtsalt ülespoole soovitud asendisse (1).

Peatoe allapoole laskmiseks:

1. Vajutage ja hoidke all peatoe jala juures seljatoel asuvat vabastusnuppu (2).
2. Suruge nüüd peatugi allapoole soovitud asendisse (3).

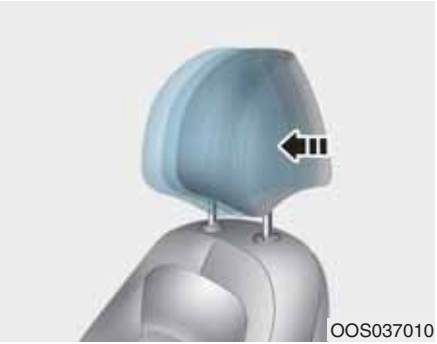
OOS037010

Peatoe reguleerimine ette-taha (kui on varustuses)

Peatuge saab reguleerida ette-taha kolme erinevasse asendisse. Tõmmake selleks peatuge ettepoole, kuni see fikseerub teile sobivasse asendisse. Kui soovite peatoe tagasi kõige tagumisse asendisse panna, tõmmake see esmalt kõige eesmisse asendisse ja laske siis lahti.

NB!

Kui esiistme istmepadi ja peatugi on reguleeritud ülemisse asendisse ning kallutate siis esiistme seljatuge ettepoole, võib peatugi vastu päikesesirmi või muid autosiseseid osi puutuda.

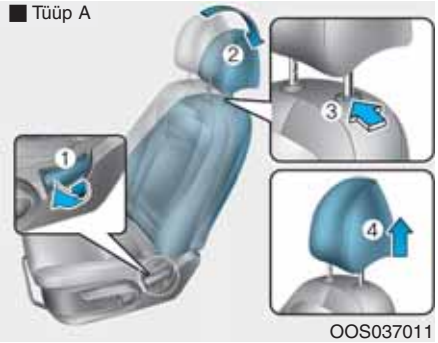

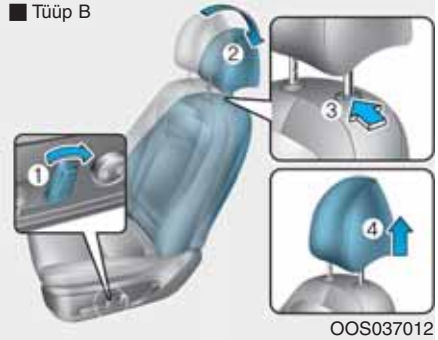

Peatoe eemaldamine ja paigaldamine

Peatoe eemaldamiseks:

1. Kallutage seljatugi taha (2), kasutades seljatoe reguleerimiskangi või -lülitit (1).
2. Tõmmake peatugi lõpuni üles.
3. Vajutage peatoe vabastusnuppu (3) ja tõmmake peatuge samal ajal ülespoole (4).

⚠ HOIATUS

Ärge lubage KUNAGI kellelgi sõita istmel, mille peatugi on eemaldatud.

■ Tüüp A

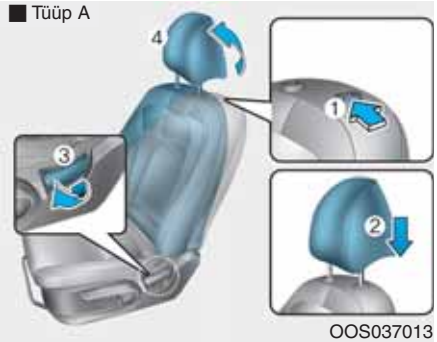

OOS037013

■ Tüüp B

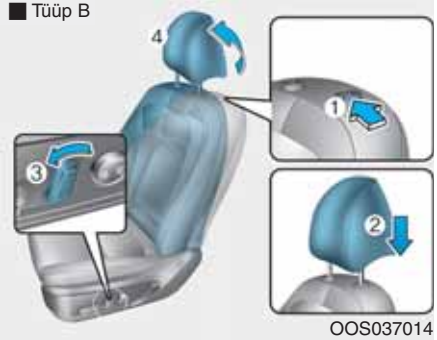

OOS037014

Peatoe paigaldamiseks:

1. Kallutage seljatugi taha.
2. Pange peatoe jalad (2) seljatoe ülaserval olevatesse avadesse, vajutades samal ajal vabastusnuppu (1).
3. Reguleerige peatugi sobivale kõrgusele.
4. Pange seljatugi algasendisse tagasi (4), kasutades seljatoe reguleerimiskangi või -lülitit (3).

⚠ HOIATUS

Kontrollige pärast peatoe paigaldamist ja õigesse asendisse reguleerimist üle, et peatugi oleks selles asendis korralikult kohale fikseeritud.

Tagaistme peatoed

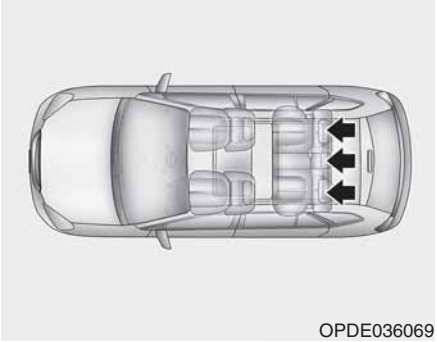

OPDE036069

Tagaistme kõik istekohad on varustatud peatugedega, et sõit tagaistmel oleks ohutum ja mugavam.

⚠ ETTEVAATUST

- **Reguleerige peatoed asendisse, milles nende keskkoht on samal kõrgusel istuja silmadega.**

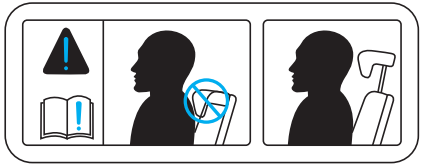

- **Kui sõitjad istuvad auto tagaistmel, ärge reguleerige tagaistme peatugesid kõige madalamasse asendisse.**

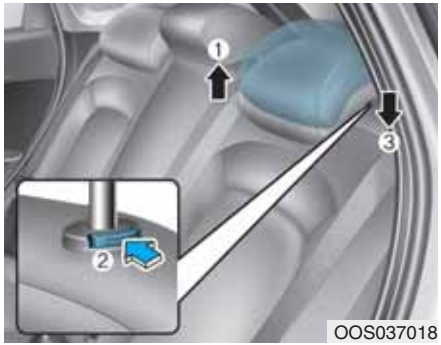

Peatoe kõrguse reguleerimine

Peatoe tõstmiseks:

1. Tõmmake peatugi lihtsalt ülespoole soovitud asendisse (1).

Peatoe allapoole laskmiseks:

1. Vajutage ja hoidke all peatoe jala juures seljatoel asuvat vabastusnuppu (2).
2. Suruge nüüd peatugi allapoole soovitud asendisse (3).

Istmete soojendus ja jahutus (ventileerimine)

Esiistmete istmesoojendus (kui on varustuses)

Istmesoojendus on ette nähtud istmete soojendamiseks külma ilmaga.

⚠ HOIATUS

Istmesoojendus võib tekitada tõsiseid PÕLETUSI – isegi madalatel temperatuuridel, eriti juhul, kui seda kasutatakse pikka aega järjest.

Sõitjad peavad olema võimelised ise tundma, kui iste läheb liiga kuumaks, et nad saaksid istmesoojenduse vajadusel õigeaegselt välja lülitada.

Eriti ettevaatlikud peavad olema inimesed, kes ei taju temperatuurimuutusi või ei tunne nahal valu, sh järgnevat tüüpi kaassõitjad:

- **lapsed, vanurid, haiged või puuetega inimesed,**
- **tundliku nahaga inimesed, kellel tekivad põletused väga kergesti,**
- **üleväsinud inimesed,**
- **joobeseisundis isikud,**
- **inimesed, kes on võtnud unisust ja uimasust tekitavaid ravimeid.**

⚠ HOIATUS

Kui istmesoojendus on sisse lülitatud, ärge pange istme peale KUNAGI mingeid soojust isoleerivaid esemeid, nt tekke, patju ega lisaistmekatteid. See võib põhjustada istmesoojenduse ülekuumenemise, mille tulemusel iste võib kahjustuda või koguni põlema süttida.

NB!

Istmete ja istmesoojenduse kahjustamise vältimiseks:

- **Ärge kasutage istmete puhastamiseks kunagi mingeid lahusteid, sh värvivedeldit, benseeni, alkoholi ega bensiini.**
- **Ärge pange istmesoojendusega varustatud istmetele mingeid raskeid või teravaid esemeid.**
- **Ärge vahetage ise istmekatteid. Võite sel moel istmesoojenduse osi kahjustada.**

[A] : tüüp A, [B] : tüüp B

Kui mootor töötab, vajutage juhi või kaassõitja esiistme soojendamiseks vastavat istmesoojenduse lülitit.

Kui ilm ei ole külm või kui istmesoojendust pole vaja kasutada, hoidke lüliteid väljalülitatud asendis.

- Iga lülitivajutusega muutub istme temperatuuriseadistus järgnevalt:

VÄLJAS → KÕRGE (▮▮▮▮▮)
↑ ↓
MADAL (▮) ← KESKMINE (▮▮▮)

- Kui lülitit vajutatakse istmesoojenduse töötamise ajal üle 1,5 sekundi järjest, lülitub istmesoojendus välja.
- Pärast süüte sisselülitamist on istmesoojendus alati välja lülitatud.

i Kasulik teave

Kui istmesoojenduse lüliti on sisse lülitatud, lülitub istmesisene küttesüsteem sõltuvalt istme temperatuurist automaatselt sisse ja välja.

Esiistmete ventileerimine (jahutus) (kui on varustuses)

Istmete ventileerimisfunktsioon, mille kasutamisel puhutakse õhku läbi väikeste õhuavade istmepadja ja seljatoe pinnal, on mõeldud esiistmete jahutamiseks.

Kui vajadust istmete ventileerimiseks pole, hoidke lüliteid väljalülitatud asendis.

Kui mootor töötab, vajutage juhi või kaassõitja esiistme jahutamiseks vastavat lülitit (kui on varustuses).

- Iga lülitivajutusega muutub istme ventileerimiseks kasutatav õhuvool järgnevalt:

  VÄLJAS → TUGEV (▮▮▮)
  ↑ ↓
  NÕRK (▮) ← KESKMINE (▮▮)

- Kui lülitit vajutatakse istme ventileerimise ajal üle 1,5 sekundi järjest, lülitub ventileerimisfunktsioon välja.
- Pärast süüte sisselülitamist on istme ventileerimisfunktsioon alati välja lülitatud.

NB!

Istmete ventileerimissüsteemi kahjustamise vältimiseks:

- **Kasutage istmete ventileerimisfunktsiooni AINULT siis, kui kliimaseade on sisse lülitatud. Kui istmeid ventileeritakse pikka aega järjest siis, kui kliimaseade ei tööta, võivad ventileerimisfunktsiooni töös tekkida häired.**
- **Ärge kasutage istmete puhastamiseks kunagi mingeid lahusteid, sh värvivedeldit, benseeni, alkoholi ega bensiini.**
- **Ärge loksutage esiistmete ja nende seljatugede pinnale mingeid vedelikke. Need võivad istmes olevad õhuavad ummistada ja funktsioon ei saa enam normaalselt töötada.**
- **Ärge pange esiistmete alla kilekotte ega ajalehti. Need võivad blokeerida õhu sissevõtuavad, takistades funktsiooni normaalset tööd.**
- **Ärge vahetage ise istmekatteid. Võite sel moel istme ventileerimissüsteemi osi kahjustada.**
- **Kui ventileerimisfunktsioon ei tööta, käivitage auto uuesti. Kui sellest pole abi, soovitame teil lasta oma auto volitatud HYUNDAI teeninduses üle kontrollida.**

TURVAVÖÖD

Selles osas antakse ülevaade turvavööde õigest kasutamisest. Siin kirjeldatakse ka seda, mida turvavööde kasutamisel ei tohiks teha.

Ohutusnõuded turvavööde kasutamisel

Kinnitage enne sõidu alustamist alati oma turvavöö ning kontrollige, et seda teeksid ka kõik kaassõitjad. Turvapadjad on täiendava kaitsevahendina välja töötatud turvavööde täiendamiseks, mitte nende asendamiseks. Enamikus riikides on turvavööde kasutamine kõigile autos viibijatele kohustuslik.

⚠ HOIATUS

Alati, kui auto liigub, peavad KÕIK sõitjad kinnitama oma turvavöö. Järgige turvavööde kasutamisel alltoodud ettevaatusabinõusid:

- **Kinnitage alla 13-aastased lapsed nõuetekohast turvavarustust kasutades alati tagaistmele.**
- **Ärge lubage väikelastel kunagi sõita esiistmel, kui istme ees olevat turvapatja ei ole välja lülitatud. Kui laps on vaja panna istuma esiistmele, nihutage iste lõpuni taha ja kinnitage laps nõuetekohast turvavarustust kasutades korralikult kohale.**
- **Ärge lubage täiskasvanutel imikuid või lapsi KUNAGI sõidu ajal süles hoida.**
- **Ärge sõitke KUNAGI taha kallutatud seljatoega istmel.**
- **Ärge lubage lastel mitmekesi ühel istmel istuda ega üht turvavööd kasutada.**
- **Ärge pange turvavöö õlarihma kunagi läbi käsivarre alt ega selja tagant.**
- **Jälgige turvavöö kinnitamisel, et selle alla ei jääks kunagi mingeid kergesti purunevaid esemeid. Kui auto järsult pidurdab või toimub kokkupõrge, võib turvavöö selliseid esemeid vigastada.**
- **Ärge kinnitage turvavööd, kui see on keerdus. Kui juhtub avarii, ei suuda keerdus turvavöö teid korralikult kaitsta.**
- **Ärge kasutage turvavööd, kui selle rihm või mehhanism on kahjustatud.**
- **Ärge kinnitage turvavööd mõne teise istekoha jaoks mõeldud pandlasse.**
- **Ärge tehke turvavööd KUNAGI sõidu ajal lahti. Võite kaotada kontrolli auto liikumise üle ning põhjustada avarii.**
- **Kontrollige, et pandlasse ei oleks sattunud mingeid keeleplaadi kinnitamist segavaid võõrkehi. Vastasel juhul ei lähe turvavöö korralikult kinni.**

- **Kasutaja ei tohi turvavööde ehitust mingil juhul ise muuta ega täiendada. Vastasel juhul ei pruugi turvavöö enam korralikult pingule tõmbuda ega pingul püsida.**

⚠ HOIATUS

Kui turvavööd või nende mehhanismid on viga saanud, ei tööta need enam korralikult. Asendage alati uutega kõik:

- **kulunud, määrdunud või kahjustatud rihmad,**
- **kahjustatud mehhanismid ja kinnitusdetailid,**
- **turvavööde täiskomplektid, kui turvavöö on avarii ajal kasutusel olnud, isegi juhul, kui nähtavaid vigastusi pole märgata.**

Turvavöö hoiatustuli

Turvavöö hoiatus

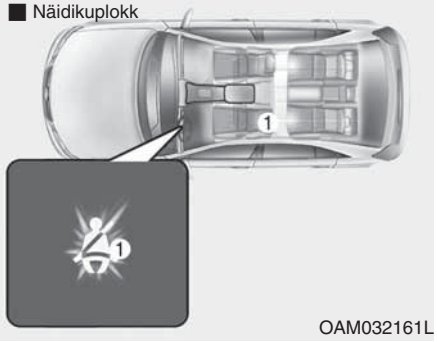

Juhi turvavöö hoiatus

Meeldetuletuseks autojuhile süttib turvavöö hoiatustuli umbes 6 sekundiks iga kord, kui süüde sisse lülitatakse (asendisse ON), sõltumata sellest, kas turvavöö on kinnitatud või mitte.

Kui juhi turvavöö ei ole kinnitatud hetkel, kui süüde sisse lülitatakse, või kui juht avab oma turvavöö pärast süüte sisselülitamist, põleb turvavöö hoiatustuli seni, kuni turvavöö kinnitatakse.

Kui alustate sõitu turvavööd kinnitamata või avate turvavöö, kui sõidate kiirusega alla 20 km/h, põleb turvavöö hoiatustuli seni, kuni oma turvavöö kinnitate.

Kui jätkate sõitu kinnitamata turvavööga või avate turvavöö, kui sõidukiirus on kerkinud üle 20 km/h, kostab lisaks umbes 100 sekundi pikkune turvavöö hoiatussignaal ning hoiatustuli hakkab vilkuma.

OOS037025

Esiistmel istuva kaassõitja turvavöö hoiatus

Meeldetuletuseks eesmisele kaassõitjale süttib esiistmel istuva kaassõitja turvavöö hoiatustuli umbes 6 sekundiks iga kord, kui süüde sisse lülitatakse (asendisse ON), sõltumata sellest, kas turvavöö on kinnitatud või mitte.

Kui turvavöö ei ole kinnitatud hetkel, kui süüde sisse lülitatakse, või kui kaassõitja avab oma turvavöö pärast süüte sisselülitamist, põleb turvavöö hoiatustuli seni, kuni turvavöö kinnitatakse.

Kui kaassõitja turvavöö on sõidu alustamisel kinnitamata või kaassõitja on avanud oma turvavöö kiirusel alla 20 km/h, põleb vastav turvavöö hoiatustuli seni, kuni kaassõitja oma turvavöö kinnitab.

Kui kaassõitja jätkab sõitu kinnitamata turvavööga või avab oma turvavöö, kui sõidukiirus on kerkinud üle 20 km/h, kostab lisaks umbes 100 sekundi pikkune turvavöö hoiatussignaal ning vastav hoiatustuli hakkab vilkuma.

⚠ HOIATUS

Esiistmel istuva kaassõitja turvavöö hoiatussüsteemi normaalne töö on häiritud, kui inimese istumisasend esiistmel on vale. On väga tähtis, et juht selgitaks esiistmel istujale vastavalt käesoleva käsiraamatu juhistele, milline on õige istumisasend.

i Kasulik teave

- **Esiistmel istuva kaassõitja turvavöö hoiatustuli asub armatuurlaua keskpaneelis.**
- **Turvavöö hoiatustuli süttib 6 sekundiks ka juhul, kui kaassõitja esiistmel keegi ei istu.**
- **Esiistmel istuva kaassõitja turvavöö hoiatus võib hakata tööle ka juhul, kui kaassõitja esiistmele on pandud mõni raske kott või sellel veetakse muud pagasit.**

Tagaistmel istujate turvavööde hoiatused

Meeldetuletuseks tagaistmel istuvatele kaassõitjatele süttivad tagaistme turvavööde hoiatustuled umbes 6 sekundiks iga kord, kui süüde sisse lülitatakse (asendisse ON), sõltumata sellest, kas turvavööd on kinnitatud või mitte.

Seejärel süttivad vastavate turvavööde hoiatustuled umbes 35 sekundiks järgnevatel juhtudel:

- sõidate kiirusega üle 9 km/h, kui tagaistme turvavöö(d) on kinnitamata,
- tagaistme turvavöö(d) avatakse, kui sõidate kiirusega alla 20 km/h.

Kui tagaistme turvavöö kinnitatakse, kustub vastav hoiatustuli kohe.

Kui tagaistme turvavöö avatakse hetkel, kui auto sõidab kiirusega üle 20 km/h, hakkab vastav turvavöö hoiatustuli vilkuma ja kostab 35 sekundi pikkune hoiatussignaal.

Kui aga tagaistme turvavöö kinnitatakse ja avatakse 9 sekundi jooksul pärast esmakordset kinnitamist kaks korda järjest, siis vastav turvavöö hoiatustuli tööle ei hakka.

Turvavööde süsteem

Turvavöö: vöö- ja õlarihm

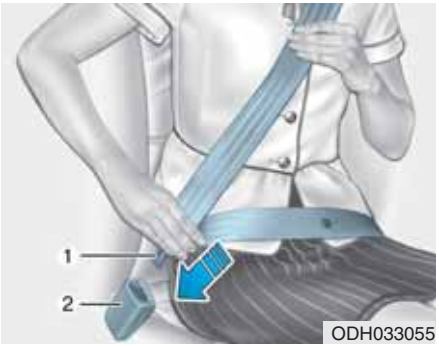

Turvavöö kinnitamiseks:

Tõmmake turvavöö tagasitõmbemehhanismist välja ja lükake metallist keeleplaat (1) pandlasse (2). Turvavöö keeleplaat lukustub pandlas kuuldava klõpsatusega.

Kui olete turvavöö vöörihma ümber puusade parajalt pingule reguleerinud, tõmbab turvavöö tagasitõmbemehhanism üleliigse osa rihmast automaatselt tagasi ning hoiab rihma pingul. Kui kummardute aeglase liigutusega ettepoole, siis rihm pikeneb ja liigub koos teiega.

Kui aga auto järsult pidurdab või toimub kokkupõrge, siis turvavöö lukustub. Samuti lukustub turvavöö juhul, kui proovite väga järsult ettepoole kummarduda.

NB!

Kui teil ei õnnestu turvavööd piisavas pikkuses sujuvalt välja tõmmata, tõmmake vööd korraks tugevalt ja laske see siis tagasi sisse kerida. Seejärel saate turvavöö uuesti sujuvalt välja tõmmata.

ODH033056

⚠ HOIATUS

Vales asendis turvavööd võivad avarii korral suurendada raskete kehavigastuste riski. Järgige turvavööde kasutamisel alltoodud ettevaatusabinõusid:

- **Paigutage turvavöö vöörihm võimalikult madalalt üle puusade, mitte üle vöökoha, ja reguleerige korralikult pingule. See võimaldab tugeval vaagnaluul kokkupõrke korral suurema osa löögijõust enda peale võtta ning vähendada sisemiste kehavigastuste riski.**
- **Üks käsivars peab asuma õlarihma all ja teine selle peal, nagu näha juuresoleval joonisel.**
- **Kontrollige alati üle, et turvavöö õlarihma kinnituspunkt oleks õigel kõrgusel ja kohale fikseeritud.**
- **Ärge pange turvavöö õlarihma kunagi üle kaela või näo.**

Kõrguse reguleerimine

Maksimaalse mugavuse ja ohutuse tagamiseks saate turvavöö õlarihma kinnituspunkti kõrgust neljaastmeliselt muuta.

Õlarihm tuleb reguleerida kõrgusele, kus see jookseb üle rindkere ja uksepoolse õla keskkoha, mitte üle kaela.

■ Esiistmetel

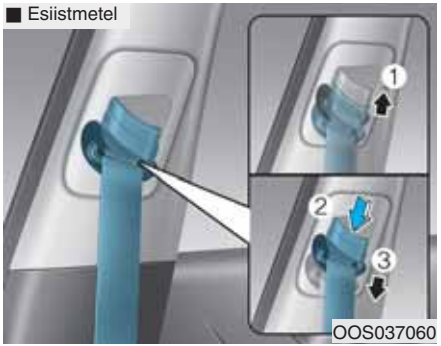

OOS037060

Turvavöö õlarihma kinnituspunkti kõrguse muutmiseks nihutage kõrguse regulaator üles- või allapoole sobivasse asendisse.

Kui soovite regulaatorit kõrgemale nihutada, lükake seda lihtsalt ülespoole (1). Madalamale nihutamiseks lükake regulaatorit allapoole (3), vajutades samal ajal sellel olevat nuppu (2).

Vabastage nupp, et turvavöö regulaator kohale fikseeruks. Kontrollige, kas kõrguse regulaator on kohale fikseeritud, proovides seda liigutada.

ODH033057

Turvavöö avamiseks:

Vajutage pandlal olevat avamisnuppu (1).

Pärast avamist peab tagasitõmbemehhanism turvavöö automaatselt tagasi sisse tõmbama. Kui seda ei juhtu, kontrollige, ega turvavöö pole keerdu läinud. Seejärel proovige uuesti.

Tagaistme keskmine turvavöö (kolmepunktiturvavöö)

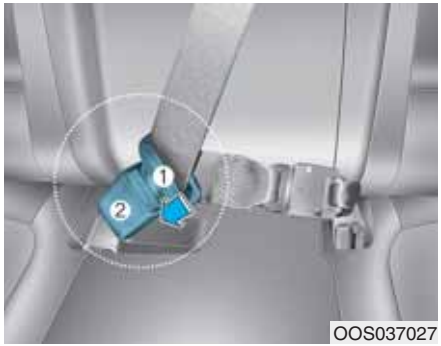

OOS037027

1. Lükake keeleplaat (1) pandlasse (2), kuni kuulete klõpsatust, mis näitab, et keel on pandlas lukustunud. Kontrollige, et rihm ei oleks keerdus.

Tagaistme keskmise turvavöö kasutamisel peab kindlasti kasutama pannalt, mis on tähistatud kirjaga “CENTER”.

⚠ HOIATUS

Jälgige, et keeleplaat oleks alati pandlasse kinnitatud.

Kasulik teave

Kui teil ei õnnestu turvavööd välja tõmmata, tõmmake vööd korraks tugevalt ja laske see siis tagasi sisse kerida. Seejärel saate turvavöö uuesti sujuvalt välja tõmmata.

Eelpingutiga turvavööd

Teie auto varustusse kuuluvad juhi ja esiistmel istuva kaassõitja ning tagaistmel istuvate kaassõitjate (mitte kõikidel mudelitel) eelpingutiga turvavööd. Eelpinguti ülesandeks on tõmmata turvavöö teatud tüüpi esi- ja külgkokkupõrgete korral tihedalt vastu istuja keha. Turvavööde eelpingutid võivad rakenduda tööle koos turvapatjadega, kui eest või küljelt saadav löök on piisavalt tugev.

Kui auto seiskub väga äkki või kui istuja proovib järsult ettepoole kummarduda, lukustab turvavöö tagasitõmbemehhanism turvavöö fikseeritud asendisse.

Teatud esikokkupõrgete korral rakendub tööle ka eelpinguti, mis tõmbab turvavöö tugevamalt vastu istuja keha.

Kui süsteem tuvastab eelpingutite töölerakendumisel liigse surve juhi või esiistmel istuva kaassõitja turvavööle, annab eelpingutisisene koormuse piiraja surve vähendamiseks vastavat turvavööd pisut järele.

⚠ HOIATUS

- **Kinnitage alati oma turvavöö ja istuge korralikult oma istmel.**
- **Ärge kasutage turvavööd, mis on keerdus või ei tõmbu pingule. Kui juhtub avarii, ei suuda keerdus või lõtv turvavöö teid korralikult kaitsta.**
- **Ärge pange kinnituspandla lähedale mingeid esemeid. Need võivad pannalt kahjustada ja selle töökorrale halvasti mõjuda.**
- **Asendage eelpingutid pärast töölerakendumist või liiklusõnnetust alati uutega.**

- **Ärge kontrollige, hooldage, parandage ega asendage eelpinguteid KUNAGI ise. Seda võib teha ainult volitatud HYUNDAI teenindus.**
- **Ärge lööge ega põrutage eelpingutiga turvavööde mehhanisme.**

⚠ HOIATUS

Ärge puudutage turvavööde eelpingutite mehhanisme pärast nende töölerakendumist enne, kui need on jõudnud mõni minut jahtuda. Kui turvavööde eelpingutid kokkupõrke korral tööle rakenduvad, siis nende mehhanismid kuumenevad ja võivad teid põletada.

⚠ ETTEVAATUST

Auto esiosa kallal teostatavad keretööd võivad eelpingutitega turvavööde süsteemi kahjustada. Seepärast soovitame teil lasta oma autot hooldada volitatud HYUNDAI teeninduses.

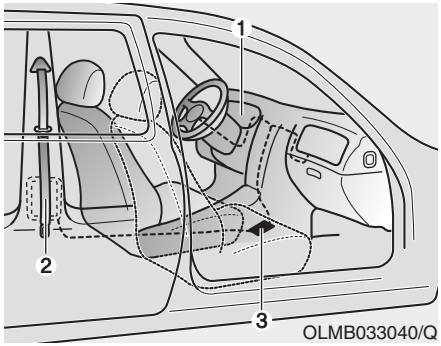

OLMB033040/Q

OPDE037069

Eelpingutitega turvavööde süsteem koosneb järgnevalt loetletud põhikomponentidest. Nende osade asukohad on näha ülaltoodud joonisel:

(1) Turvapadja hoiatustuli
(2) Turvavöö eelpinguti mehhanism
(3) SRS-juhtmoodul
(4) Tagaistme turvavööde eelpingutite mehhanismid (kui on varustuses)

NB!

Andur, mis aktiveerib SRS-juhtmooduli, on ühendatud turvavööde eelpingutitega. Turvapadja hoiatustuli näidikuplokis süttib umbes 6 sekundiks iga kord, kui süüde sisse lülitatakse (asendisse ON). Seejärel peab hoiatustuli kustuma.

Kui mõni eelpingutitest ei tööta korralikult, süttib hoiatustuli ka juhul, kui viga ei ole turvapatjade süsteemis. Kui turvapadja hoiatustuli pärast süüte sisselülitamist ei sütti või jääb põlema rohkem kui 6 sekundiks või põleb sõidu ajal, laske eelpingutiga turvavööd ja/või SRS-juhtmoodul esimesel võimalusel volitatud HYUNDAI teeninduses üle kontrollida.

Kasulik teave

- **Teatud kokkupõrgete korral, milles auto saab löögi eest või küljelt, võivad tööle rakenduda nii juhi kui ka esiistmel istuva kaassõitja turvavööde eelpingutid.**
- **Turvavööde eelpingutite töölerakendumisel võib kuulda tugevat müra ning autosalongis võib näha peent tolmu, mis sarnaneb suitsule. Need on normaalse töö kaasnähud ega ole ohtlikud.**
- **Kuigi see tolm ei ole mürgine, võib see põhjustada nahaärritusi ning seda ei tohiks sisse hingata pikka aega järjest. Pärast avariid, milles eelpingutid tööle rakendusid ja eraldus sellist tolmu, peske oma käed, nägu ja muud rõivastega katmata kehaosad korralikult puhtaks.**

Täiendavad ohutusnõuded turvavööde kasutamisel

Turvavöö kasutamine lapseootuse ajal

Ka lapseootuse ajal on turvavöö kasutamine kohustuslik. Parim viis oma sündimata lapse kaitsmiseks on kaitsta iseennast, kinnitades alati oma turvavöö.

Rasedad naised peavad kasutama alati vöö- ja õlarihmast koosnevat turvavööd. Paigutage turvavöö õlarihm kaelast eemale üle õla keskkoha ja suunake oma rindade vahelt läbi üle rindkere. Vöörihm pange läbi kõhukumeruse alt, nii et see jookseks üle vaagnaluu ja oleks tihedalt vastu puusi, mitte vastu kõhtu.

⚠ HOIATUS

Oma sündimata lapse kaitsmiseks raskete või surmavate kehavigastuste eest liiklusõnnetuse korral ei tohi lapseootel naised paigutada turvavöö vöörihma KUNAGI kõhu ülaosale ega üle alakeha selle piirkonna, kus asub loode.

Lapsed ja turvavöö kasutamine

Imikud ja väikelapsed

Enamikus riikides nõuavad kehtivad seadused laste sõidutamisel autos heaks kiidetud turvavarustuse (nt turvatooli, istmekõrgenduse jms) kasutamist. Vanus, millal on lubatud hakata laste turvavarustuse asemel kasutama auto turvavöid, on eri riikides erinev. Niisiis viige end kurssi oma riigis kehtivate erinõuetega, teistesse riikidesse reisimisel aga ka sihtriikide nõuetega. Imikute ja väikelaste turvavarustus tuleb paigaldada tagaistmele ja seal õigesti kohale kinnitada.

Lisateavet leiate selle peatüki osast „Laste turvavarustus“.

⚠ HOIATUS

Kinnitage imikud ja väikelapsed ALATI korralikult lapse kasvule ja kaalule vastavasse turvahälli või -tooli.

Laste ja teiste kaassõitjate raskete või surmavate kehavigastuste riski vähendamiseks ärge hoidke last KUNAGI liikuvas autos oma süles ega käes. Kokkupõrkes mõjuvad jõud rebivad lapse teie käte vahelt lahti ja paiskavad vastu auto sisemust.

Väikelapsed on avarii korral vigastuste eest kõige paremini kaitstud, kui nad on pandud istuma tagaistmele turvaistmega, mis vastab kasutusriigis kehtivatele ohutusstandarditele. Enne turvaistme ostmist kontrollige üle, kas sellel on kleebis või märge, mis kinnitab vastavust teie riigis kehtivatele ohutusstandarditele.

Lapse turvaiste peab vastama teie lapse kasvule ja kaalule. Kontrollige neid andmeid turvaistmel olevalt etiketilt. Lisateavet leiate selle peatüki osast „Laste turvavarustus“.

Suuremad lapsed

Alla 13-aastased lapsed ja lapsed, kes on oma kasvult istmekõrgenduse kasutamiseks juba liiga suured, peavad istuma alati tagaistmel ja kasutama auto turvavöid. Turvavöö vöörihm peab jooksma üle reite ülaosa, õlarihm tihedalt üle õla ja rindkere, et laps oleks turvaliselt oma kohale kinnitatud. Kontrollige regulaarselt, kas turvavöö on lapsele paras ja asub õiges asendis. Lapsed võivad kohal niheledes turvavöö paigast ära lükata. Lapsed on avarii korral vigastuste eest kõige paremini kaitstud, kui nad on pandud istuma tagaistmele sobivasse turvaistmesse ja/või kinnitatud auto turvavööga.

Kui suurem, üle 13-aastane laps on vaja panna istuma esiistmele, tuleb esiistme turvavöö lapsele parajaks reguleerida ja korralikult kinnitada ning iste tuleb nihutada lõpuni taha.

Kui turvavöö õlarihm puutub kergelt vastu lapse kaela või nägu, proovige panna laps istuma rohkem auto keskkoha poole. Kui õlarihm ikka lapse kaela või nägu puudutab, peab laps istuma tagasi tagaistmele, kasutades sobivat istmekõrgendust.

⚠ HOIATUS

- **Kontrollige alati üle, et suuremate laste turvavööd oleks neile parajaks reguleeritud ja kinnitatud.**
- **Ärge laske turvavöö õlarihmal KUNAGI vastu lapse kaela või nägu puutuda.**
- **Ärge lubage lastel mitmekesi üht turvavööd kasutada.**

Turvavöö kasutamine, kui inimene on vigastatud

Vigastatud inimese transportimisel tuleks tema turvavöö kindlasti kinnitada. Vajadusel küsige nõu ja täpsemaid soovitusi raviarstilt.

Üks inimene – üks turvavöö

Kaks inimest (sh lapsed) ei tohi end kunagi kinnitada ühe turvavööga. Avarii korral võib see põhjustada raskemaid kehavigastusi.

Ärge heitke pikali

Sõidu ajal on ohtlik istuda istmel, mille seljatugi on taha kallutatud. Hoolimata sellest, et olete kinnitanud oma turvavöö, väheneb auto turvasüsteemide (turvavööde ja -patjade) poolt pakutav kaitse märgatavalt, kui istme seljatugi on taha kallutatud.

Et parimat kaitset pakkuda, peab turvavöö olema tihedalt ümber istuja puusade ja rindkere.

Avarii korral võite paiskuda suure hooga vastu turvavööd, mille tagajärjeks võivad olla kaelavigastused ja muud ohtlikud traumad.

Mida suurem on seljatoe kalle, seda suurem on oht, et istuja puusad võivad turvavöö vöörihma alt välja libiseda või istuja pea turvavöö õlarihma taha kinni jääda.

⚠ HOIATUS

- **Ärge sõitke KUNAGI taha kallutatud seljatoega istmel.**
- **Sõitmine kallutatud seljatoega istmel suurendab avarii või äkkpidurdamise korral raskete või surmavate kehavigastuste riski.**
- **Juht ja kõik kaassõitjad peavad istuma alati selg vastu seljatuge, turvavöö korralikult kinni ja istme seljatugi püstiasendis.**

Turvavööde hooldus

Turvavööde mehhanisme ei tohi kunagi ise lahti võtta ega nende ehitust muuta. Lisaks peab jälgima, et istmete liigutatavad osad, uksed jms turvavöid ning nende osi ei kahjustaks.

Regulaarne kontroll

Võimalike kahjustuste ja kulumise õigeaegseks avastamiseks peab kõiki turvavöid regulaarselt kontrollima. Kõik vigastatud osad tuleb esimesel võimalusel uutega asendada.

Hoidke rihmad puhtad ja kuivad

Hoidke turvavööd alati puhtad ja kuivad. Kui rihmad määrduvad, võib neid puhastada õrnatoimelise puhastusvahendi ja sooja veega. Valgendajaid, värvaineid ning kangeid ja abrasiivseid puhastusvahendeid ei tohi kasutada, kuna need kahjustavad rihma materjali ja vähendavad selle vastupidavust.

Millal tuleks turvavööd uutega asendada?

Kui autoga on juhtunud avarii, peab kogu turvavöö komplekti/komplektid uutega asendama. Seda peab tegema ka juhul, kui vigastusi pole silmaga näha. Soovitame selleks pöörduda volitatud HYUNDAI teeninduse poole.

LASTE TURVAVARUSTUS

Meie soovitus: lapsed alati tagaistmele!

⚠ HOIATUS

Kinnitage lapsed autos alati korralikult oma kohale, kasutades nõuetekohast turvavarustust. Tagaiste on kõige turvalisem koht igas vanuses lapsele. Ärge paigaldage seljaga sõidusuunas kasutatavat lapse turvahälli või -tooli kunagi esiistmele, kui selle ees asuvat turvapatja pole välja lülitatud.

Autos sõitvad alla 13-aastased lapsed peavad istuma alati tagaistmel ja olema alati korralikult kohale kinnitatud, et vähendada äkkpidurdamisel, järsul manöövril või avariis saadavate vigastuste riski.

Vastavalt avariide statistikale on lastel hoolimata nõuetekohase turvavarustuse kasutamisest siiski ohutum istuda tagaistmel, mitte esiistmel. Lapsed, kes on turvatooli või istmekõrgenduse kasutamiseks juba liiga suured, peavad kasutama auto turvavöid.

Enamikus riikides nõuavad kehtivad seadused laste sõidutamisel autos spetsiaalse turvavarustuse (turvahälli, -tooli, istmekõrgenduse) kasutamist.

Vanus või pikkus ja kaal, mille ületamisel on lubatud hakata laste turvaistmete asemel kasutama auto turvavöid, on eri riikide seadustes erinev. Niisiis viige end kurssi oma riigis kehtivate erinõuetega, teistesse riikidesse reisimisel aga ka sihtriikide nõuetega.

Lapse turvaiste (s.o turvahäll, -tool, istmekõrgendus) tuleb vastavalt tootja juhistele õigesti auto istmele paigaldada. Kasutage vaid selliseid laste turvaistmeid, mis vastavad teie riigis kehtivatele nõuetele.

Lapse turvahäll, -tool või istmekõrgendus

Imikud ja väikelapsed tuleb kinnitada sõidu ajaks näoga või seljaga sõidusuunas paigaldatud sobivat tüüpi turvaistmesse (turvahälli, -tooli või istmekõrgendusele), mis on eelnevalt nõuetekohaselt auto istmele kinnitatud.

Lugege läbi ja järgige alati kõiki turvaistmega kaasasolevaid tootjapoolseid paigaldus- ja kasutusjuhiseid.

⚠ HOIATUS

- **Järgige alati kõiki lapse turvavarustuse tootja paigaldus- ja kasutusjuhiseid.**
- **Kinnitage laps alati korralikult tema vanusele ja kasvule vastavasse turvaistmesse.**
- **Ärge kasutage imikute kandetoole ega lapseistmeid, mis kinnitatakse konksude abil ainult üle seljatoe. Need ei pruugi avariis piisavat kaitset tagada.**
- **Kui on juhtunud avarii, soovitame lasta lapse turvaistme, turvavööd, turvaistme ülemise kinnitusrihma ja selle kinnituse ning auto ISOFIX-kinnitused volitatud HYUNDAI teeninduses üle kontrollida.**

Sobiva turvahälli, -tooli või istmekõrgenduse valimine

Kui valite oma lapsele turvahälli, -tooli või istmekõrgendust:

- kontrollige kindlasti üle, kas sellel on kleebis või märge, mis kinnitab vastavust teie riigis kehtivatele ohutusstandarditele ning kontrollige, kas see on heaks kiidetud vastavalt ECE-R44 või ECE-R129 nõuetele – vaid sel juhul võite selle oma autosse paigaldada;
- valige see alati vastavalt oma lapse pikkusele ja kaalule; pikkust ja kaalu puudutav teave on tavaliselt kirjas tootele kinnitatud kleebisel või kasutusjuhendis;
- kontrollige, kas see sobib teie autos istekohale, kus kavatsete seda kasutama hakata;
- lugege läbi ja järgige alati kõiki kaasasolevaid tootjapoolseid paigaldus- ja kasutusjuhiseid ning hoiatusi.

Laste turvaistmete tüübid

Laste turvaistmete kolm peamist tüüpi on: seljaga sõidusuunas kasutatavad turvahällid ja -toolid, näoga sõidusuunas kasutatavad turvatoolid ning istmekõrgendused.

Need on klassifitseeritud omakorda eraldi rühmadesse vastavalt lapse vanusele, pikkusele ja kaalule.

Seljaga sõidusuunas kasutatav turvahäll või -tool

Seljaga sõidusuunas paigaldatud turvahäll või -tool kaitseb last eriti hästi tänu istumispinnale, mis on tugevalt lapse selja ja pea vastas. Rihmade süsteem hoiab last oma kohal kinni ning tagab avarii korral lapse õige asendi, vähendades survet õrnale kaelale ja selgroole.

Kõik alla üheaastased lapsed peavad sõitma alati seljaga sõidusuunas paigaldatud turvahällis või -toolis. Seljaga sõidusuunas kasutatavaid laste turvahälle ja -toole on mitut eri tüüpi. Imikutele mõeldud turvahälle tohib kasutada ainult seljaga sõidusuunas. Kuid on olemas ka ümberpööratavad ja nn kolm ühes turvatoolid, mille tootjapoolsed pikkuse ja kaalu ülempiirid nende kasutamiseks seljaga sõidusuunas on üldjuhul suuremad, võimaldades teil oma last kauem seljaga sõidusuunas sõidutada.

Kasutage turvahälli või -tooli seljaga sõidusuunas senikaua, kuni lapsed mahuvad veel tootja poolt lubatud pikkuse ja kaalu maksimumpiiridesse.

Näoga sõidusuunas kasutatav turvatool

Näoga sõidusuunas paigaldatud turvatool kaitseb last peamiselt oma turvarihmadega, mis kinnitatakse ümber lapse keha. Sõidutage oma last näoga sõidusuunas kasutatavas turvarihmadega turvatoolis senikaua, kuni tema pikkus või kaal ületab turvatooli tootja poolt lubatud ülempiiri.

Kui teie laps on näoga sõidusuunas kasutatavast turvatoolist välja kasvanud, on ta valmis istmekõrgenduse kasutamiseks.

Istmekõrgendused

Istmekõrgendus on välja töötatud selleks, et auto turvavöö jääks lapse ümber õigesse asendisse. Tänu istmekõrgendusele saab turvavöö kinnitada ümber lapse nii, et see jookseb ettenähtud viisil üle lapse tugevamate kehaosade. Kasutage istmekõrgendust lapse sõidutamiseks senikaua, kuni auto turvavöö jääb ümber lapse õigesse asendisse ka ilma selleta.

Turvavöö on õiges asendis siis, kui vöörihm on mugavalt vastu reite ülaosa, mitte vastu kõhtu. Turvavöö õlarihm peab jooksma üle õla ja rindkere, mitte üle kaela või näo. Autos sõitvad alla 13-aastased lapsed peavad olema alati nõuetekohase turvavarustuse abil korralikult kohale kinnitatud, et vähendada äkkpidurdamisel, järsul manöövril või avariis saadavate vigastuste riski.

Lapse turvaistme paigaldamine autosse

⚠ HOIATUS

Enne oma lapse turvaistme paigaldamist autosse:

Lugege läbi ja järgige alati kõiki turvaistmega kaasasolevaid tootjapoolseid paigaldus- ja kasutusjuhiseid.

RASKETE või SURMAVATE KEHAVIGASTUSTE risk suureneb avarii korral märgatavalt, kui kõiki hoiatusi ja juhiseid ei järgita.

⚠ HOIATUS

Kui auto istme peatugi takistab lapse turvahälli, -tooli või istmekõrgenduse nõuetekohast paigaldamist, tuleb peatugi eemaldada või reguleerida asendisse, milles see turvaistme paigaldamist ei takista.

Kui olete lapsele sobiva turvaistme (s.o turvahälli, -tooli või istmekõrgenduse) välja valinud ja kontrollinud, et see sobib soovitud istekohale, saate selle vastavalt tootja juhistele autosse paigaldada. Turvaistme õige paigaldamine koosneb kolmest põhietapist:

- **Kinnitage turvaiste korralikult autosse.** Kõik laste turvaistmed tuleb kinnitada autosse kas turvavöö vöörihmaga, vöö- ja õlarihmaga või ülemise ISOFIX-kinnitusrihmaga ja/või auto tagaistmesse paigaldatud ISOFIX-kinnitustega koos või ilma tugijalata.
- **Kontrollige, kas turvaiste on tugevalt oma kohal kinni.** Pärast turvaistme paigaldamist autosse proovige seda ette-taha ja küljelt küljele liigutada, et kontrollida, kas see püsib autoistmel kindlalt paigal. Auto turvavööga paigaldatav turvaiste tuleb kinnitada kohale võimalikult tugevalt. Vähesel määral võib see siiski küljelt küljele liikuda.

  Turvaistme paigaldamisel reguleerige auto istme ja seljatoe asendit (üles-alla, ette-taha) nii, et laps mahuks mugavalt turvaistmesse istuma ja tunneks end seal hästi.
- **Kinnitage laps korralikult turvaistmesse.** Kontrollige, et laps oleks vastavalt turvaistme tootja juhistele turvarihmadega õigesti turvaistmesse kinnitatud.

⚠ ETTEVAATUST

Lapse turvaiste võib palava ilmaga suletud autos tugevalt kuumeneda. Kontrollige turvahälli, -tooli või istmekõrgenduse pealispind ja turvarihmade pandlad põletuste vältimiseks alati üle, enne kui lapse sinna istuma panete.

ISOFIX-kinnitussüsteem (ISOFIX-kinnitused ja ülemise kinnitusrihma kinnituspunkt) laste turvaistmete paigaldamiseks

ISOFIX-kinnitussüsteem hoiab lapse turvaistet kinni nii sõidu ajal kui ka liiklusõnnetuse korral. See süsteem on välja töötatud selleks, et turvaistme paigaldamine oleks lihtsam ning võimalus seda valesti teha oleks väiksem. ISOFIX-süsteem koosneb autos asuvatest kinnituspunktidest ja lapse turvaistme küljes olevatest kinnitustest. Tänu ISOFIX-süsteemile pole auto turvavöid turvaistme kinnitamiseks tagaistmele enam vaja kasutada.

ISOFIX-kinnituspunktid on autosse sisse ehitatud metallist aasad. Auto igal ISOFIX-istekohal on kaks alumist kinnituspunkti, mille külge saab paigaldada ühe ISOFIX-kinnitustega varustatud turvaistme.

Oma auto ISOFIX-süsteemi kasutamiseks peab teie lapse turvaiste (või selle alus) olema varustatud ISOFIX-kinnitustega.

Lapse turvaistmega on kaasas valmistajapoolsed juhised selle kinnitamiseks auto ISOFIX-kinnituspunktide külge.

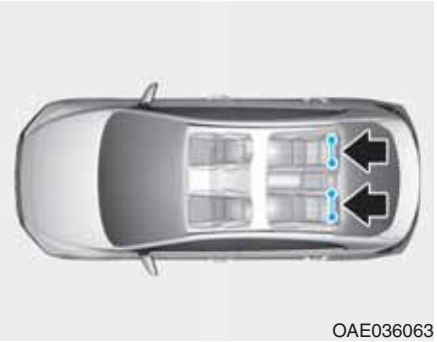
OAE036063

Teie auto tagaistme mõlemal äärmisel istekohal asub üks paar ISOFIX-kinnituspunkte. Nende asukohad on näha juuresoleval joonisel.

⚠ HOIATUS

Ärge proovige paigaldada lapse turvaistet ISOFIX-kinnitussüsteemi abil tagaistme keskmisele istekohale. Sellel istekohal ei ole ISOFIX-kinnituspunkte. Kui lapse turvaistme kinnitamiseks tagaistme keskmisele istekohale kasutatakse tagaistme äärmiste istekohtade ISOFIX-kinnituspunkte, võivad need viga saada.

OOS037076

[A] : ISOFIX-kinnituspunkti asukoha tähis

[B] : ISOFIX-kinnituspunkt

ISOFIX-kinnituspunktid asuvad istmepadja ja seljatoe vahel tagaistme mõlemal äärmisel istekohal ning nende asukohad on tähistatud sümbolitega .

ISOFIX-kinnituspunktide kasutamiseks vajutage nende katete ülaosa.

Turvaistme kinnitamine ISOFIX-kinnitussüsteemiga

ISOFIX-kinnitustega varustatud turvaistme või i-Size-turvaistme paigaldamiseks tagaistme vasakule või paremale äärmisele istekohale:

1. Võtke turvavööde pandlad ISOFIX-kinnituspunktide eest ära ja paigutage neist võimalikult kaugele.
2. Eemaldage kinnituspunktide juurest kõik esemed, mis võiksid takistada lapse turvaistme kinnitamist ISOFIX-kinnituspunktide külge.
3. Asetage lapse turvaiste auto tagaistmele ning kinnitage vastavalt selle tootja juhistele auto ISOFIX-kinnituspunktide külge.
4. Lapse turvaistme õigeks paigaldamiseks ja selle küljes olevate kinnituste ühendamiseks auto ISOFIX-kinnituspunktidega järgige turvaistmega kaasasolevaid tootjapoolseid juhiseid.

⚠ HOIATUS

Järgige ISOFIX-kinnitussüsteemi kasutamisel alltoodud ettevaatusabinõusid:

- **Lugege läbi ja järgige kõiki lapse turvaistmega kaasasolevaid paigaldusjuhiseid.**
- **Kõik tagaistme turvavööd, mida parajasti ei kasutata, tuleb pandlasse kinnitada ning turvaistme taga olev turvavöö pingule reguleerida, et laps sisse kerimata turvavöödest kinni ei saaks haarata. Kui lapsel õnnestub turvavöö õlarihmast kinni haarata, võib see ümber lapse kaela minna ja pingule tõmbudes last kägistada.**
- **Ärge kinnitage ühe kinnituspunkti külge KUNAGI mitut turvaistet. ISOFIX-kinnitused võivad puruneda ning turvaiste võib lahti pääseda.**
- **Laske ISOFIX-kinnitussüsteem pärast liiklusõnnetust alati oma autoteeninduses üle kontrollida. ISOFIX-süsteem võib avariis viga saada ega pruugi turvaistet enam korralikult kinni hoida.**

Lapse turvaistme kinnitamine ülemise kinnitusrihma abil

Turvaistme ülemise kinnitusrihma jaoks mõeldud kinnituspunktid asuvad tagaistme seljatoe tagaküljel.

1. Pange turvaistme ülemine kinnitusrihm üle tagaistme seljatoe. Järgige kinnitusrihma paigutamisel turvatooliga kaasasolevaid tootjapoolseid juhiseid.
2. Kinnitage rihm seljatoe tagaküljel asuva kinnituspunkti külge ning reguleerige rihm vastavalt turvaistme tootja juhistele pingule, et turvaiste kindlalt oma kohal püsiks.

⚠ HOIATUS

Järgige ülemise kinnitusrihma paigaldamisel alltoodud ettevaatusabinõusid:

- **Lugege läbi ja järgige kõiki lapse turvaistmega kaasasolevaid paigaldusjuhiseid.**
- **Ärge kinnitage ülemise kinnitusrihma jaoks mõeldud kinnituspunkti külge KUNAGI mitut turvaistet. Kinnituspunkt võib puruneda ning kinnitusrihm võib lahti pääseda.**
- **Kinnitage ülemine kinnitusrihm üksnes vastava istekoha seljatoe tagaküljel asuva õige kinnituspunkti külge. Kui kinnitate rihma kuhugi mujale, ei pruugi see oma ülesannet täita.**

⚠ HOIATUS

- **Lapse turvaistme kinnituspunktid on ette nähtud vastu pidama vaid õigesti paigaldatud turvaistme poolt avaldatavale koormusele.**

  Neid kinnituspunkte ei tohi mingil juhul kasutada täiskasvanute turvavööde või kinnitusrihmade või muude esemete ja varustuse kinnitamiseks autosse.

Auto erinevate istekohtade sobivus ISOFIX-turvaistmete paigaldamiseks vastavalt Euroopa Majanduskomisjoni (ECE) eeskirjadele

Kaalurühm	Suurusklass	Turvaistme tüüp	Auto ISOFIX-paigalduskohad			
			Kaassõitja esiiste	Istekoht tagaistmel		
				Äärmine vasak	Keskmine	Äärmine parem
Turvahäll	F	ISO/L1	–	X	–	X
	G	ISO/L2	–	X	–	X
0: kuni 10 kg	E	ISO/R1	–	IL	–	IL
0+: kuni 13 kg	E	ISO/R1	–	IL	–	IL
	D	ISO/R2	–	IL	–	IL
	C	ISO/R3	–	IL	–	IL
I: 9 kuni 18 kg	D	ISO/R2	–	IL	–	IL
	C	ISO/R3	–	IL	–	IL
	B	ISO/F2	–	IUF, IL	–	IUF, IL
	B1	ISO/F2X	–	IUF, IL	–	IUF, IL
	A	ISO/F3	–	IUF, IL	–	IUF, IL

IUF = Koht sobib sellele kaalurühmale heaks kiidetud näoga sõidusuunas kasutatavate universaalkategooria ISOFIX-turvaistmete paigaldamiseks.

IL = Koht sobib lisatud loendis nimetatud spetsiaalsete ISOFIX-turvaistmete paigaldamiseks. Sellised ISOFIX-turvaistmed on erisõidukitele mõeldud, piiratud kategooria või pooluniversaalkategooria turvaistmed.

X = See ISOFIX-paigalduskoht ei sobi selle kaalurühma ja/või suurusklassi ISOFIX-turvaistme paigaldamiseks.

A – ISO/F3: täiskõrge näoga sõidusuunas paigaldatav turvatool (kõrgus 720 mm)

B – ISO/F2: vähendatud kõrgusega näoga sõidusuunas paigaldatav turvatool (kõrgus 650 mm)

B1 – ISO/F2X: vähendatud kõrgusega näoga sõidusuunas paigaldatav turvatool (teise seljatoe kujuga versioon, kõrgus 650 mm)

C – ISO/R3: täismõõdus seljaga sõidusuunas paigaldatav turvatool

D – ISO/R2: väiksemas mõõdus seljaga sõidusuunas paigaldatav turvatool

E – ISO/R1: imikumõõdus seljaga sõidusuunas paigaldatav turvatool

F – ISO/L1: vasaku küljega sõidusuunas paigaldatav turvahäll

G – ISO/L2: parema küljega sõidusuunas paigaldatav turvahäll

Turvaistme paigaldamine turvavööga

Kui turvaistme paigaldamiseks ei kasutata ISOFIX-kinnitussüsteemi, tuleb lapse turvaiste kinnitada auto tagaistmele auto turvavööga.

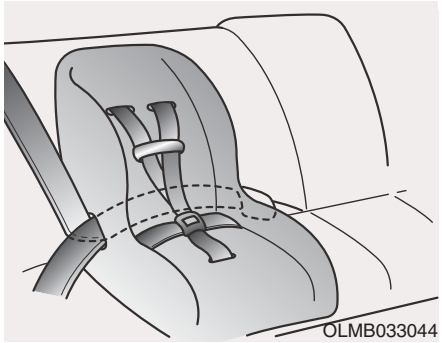

Turvaistme paigaldamine turvavööga (vöö- ja õlarihmaga)

Lapse turvaistme paigaldamiseks auto tagaistmele toimige järgnevalt:

1. Asetage turvaiste soovitud kohale tagaistmel. Pistke vöö- ja õlarihm läbi turvaistme kinnituskohtade vastavalt selle paigaldusjuhendile. Kontrollige, et turvavöö rihm ei oleks keerdus ja see oleks korralikult oma juhikusse (1) pandud.

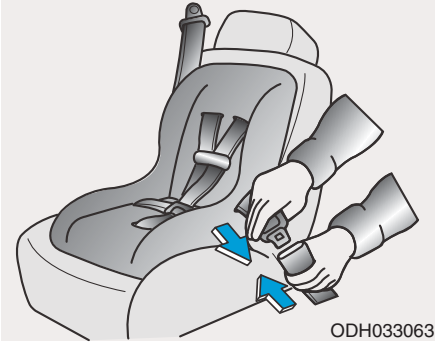

2. Lükake turvavöö keeleplaat pandlasse, nii et kuulete sulgumisklõpsatust.

Kasulik teave

Pange pandla avamisnupp asendisse, milles sellele hädaolukorras kiiresti ligi pääseb.

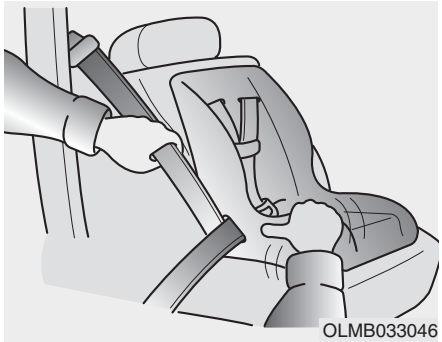

3. Reguleerige turvavöö võimalikult tugevalt pingule, surudes turvaistet allapoole vastu tagaistet ning tõmmates turvavöö õlarihma samal ajal üles tagasitõmbemehhanismi poole.
4. Proovige turvaistet igas suunas liigutada, et kontrollida, kas turvavöö hoiab seda kindlalt oma kohal.

Kui teie turvaistme tootja soovitab lisaks turvavööle kasutada ka ülemist kinnitusrihma, vt juhiseid lk 2-38.

Lapse turvaistme eemaldamiseks autost vajutage turvavöö pandlal olevat avamisnuppu, tõmmake turvavöö turvaistme kinnituskohtadest välja ning laske lõpuni tagasi sisse kerida.

Auto erinevate istekohtade sobivus universaalkategooria turvaistmete paigaldamiseks auto turvavööga vastavalt Euroopa Majanduskomisjoni (ECE) eeskirjadele

Kaalurühm		Istekoht				
		Kaassõitja esiiste		Tagaiste		
		Turvapadi sisse lülitatud	Turvapadi välja lülitatud	Äärmine vasak	Keskmine (kolmepunktiturvavöö)	Äärmine parem
Rühm 0 (0–9 kuud)	Kuni 10 kg	X	U*	U	U**	U
Rühm 0+ (0–2 aastat)	Kuni 13 kg	X	U*	U	U**	U
Rühm I (9 kuud – 4 aastat)	9–18 kg	X	U*	U	U**	U
Rühm II (15 kuni 25 kg)	15–25 kg	UF	U*	U	U	U
Rühm III (22 kuni 36 kg)	22–36 kg	UF	U*	U	U	U

U = Koht sobib selle kaalurühma jaoks heaks kiidetud universaalkategooria turvaistmete paigaldamiseks.

U* = Koht sobib selle kaalurühma jaoks heaks kiidetud universaalkategooria turvaistmete paigaldamiseks (kui paigaldate turvaistme kaassõitja esiistmele, peate selle kõige kõrgemasse asendisse reguleerima ning seljatoe kõige püstisemasse asendisse panema.)

❊ Kaassõitja esiistme kõrguse reguleerimisseade kuulub valikvarustusse.

U** = Koht ei sobi tugijalaga turvaistmete paigaldamiseks.

UF = Koht sobib selle kaalurühma jaoks heaks kiidetud näoga sõidusuunas kasutatavate universaalkategooria turvaistmete paigaldamiseks.

X = Koht ei sobi selle kaalurühma turvaistme paigaldamiseks.

⚠ HOIATUS

Soovitame paigaldada lapse turvaistme auto tagaistmele isegi juhul, kui eesmise kaassõitja turvapadja väljalülituslüliti on asendis OFF (välja lülitatud). Kui erandkorras tekib siiski vajadus lapse turvaiste esiistmele paigaldada, peab lapse ohutuse tagamiseks kaassõitja turvapadja tingimata välja lülitama.

Euroopa Majanduskomisjoni (ECE) eeskirjadele vastavad i-Size-turvaistmed

Kaalurühm	Istekoht			
	Kaassõitja esiiste	Tagaiste		
		Äärmine vasak	Keskmine	Äärmine parem
i-Size-turvaistmed	X	i-U	X	i-U

i-U : Koht sobib nii näoga kui seljaga sõidusuunas kasutatavate universaalkategooria i-Size-turvaistmete paigaldamiseks.
i-UF : Koht sobib ainult näoga sõidusuunas kasutatavate universaalkategooria i-Size-turvaistmete paigaldamiseks.
X : Koht ei sobi i-Size-turvaistmete paigaldamiseks.

Soovitatavad laste turvatoolid (Euroopa mudelitele)

Kaalurühm	Nimetus	Tootja	Kinnituse tüüp	ECE-R44 tüübikinnituse nr
Kaalurühm 0+	Cabriofix ja Familyfix	Maxi Cosi	Seljaga sõidusuunas, ISOFIX-kinnitustega	E4 04443907
Kaalurühm I	Duo Plus	Britax Römer	Näoga sõidusuunas, ISOFIX-kinnituste ja ülemise kinnitusrihmaga	E1 04301133
Kaalurühm II	KidFix II XP	Britax Römer	Näoga sõidusuunas, ISOFIX-kinnituste ja auto turvavööga	E1 04301323
Kaalurühm III	Junior III	Graco	Näoga sõidusuunas, auto turvavööga	E11 03.44.164 E11 03.44.165

Turvaistme (s.o turvahälli, -tooli, istmekõrgenduse) tootja teave
Maxi Cosi Cabriofix ja Familyfix: http://www.maxi-cosi.com
Britax Römer: http://www.britax.com
Graco: http//www.gracobaby.com

TURVAPADJAD - TÄIENDAV TURVASÜSTEEM

■ Vasakpoolse rooliga mudel

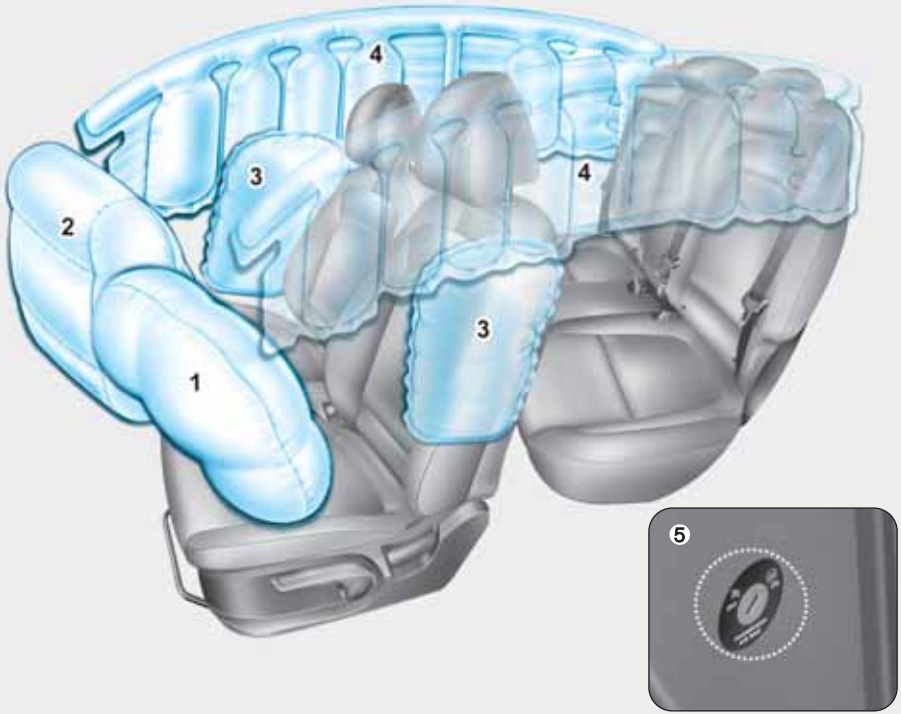

1. Juhi esiturvapadi
2. Kaassõitja esiturvapadi
3. Külgturvapadi*
4. Turvakardin*
5. Kaassõitja esiturvapadja väljalülituslüliti*

* : kui on varustuses

Auto tegelikud turvapadjad võivad pildil kujutatud turvapatjadest erineda.

OOS037034/OOS037070L

■ Parempoolse rooliga mudel

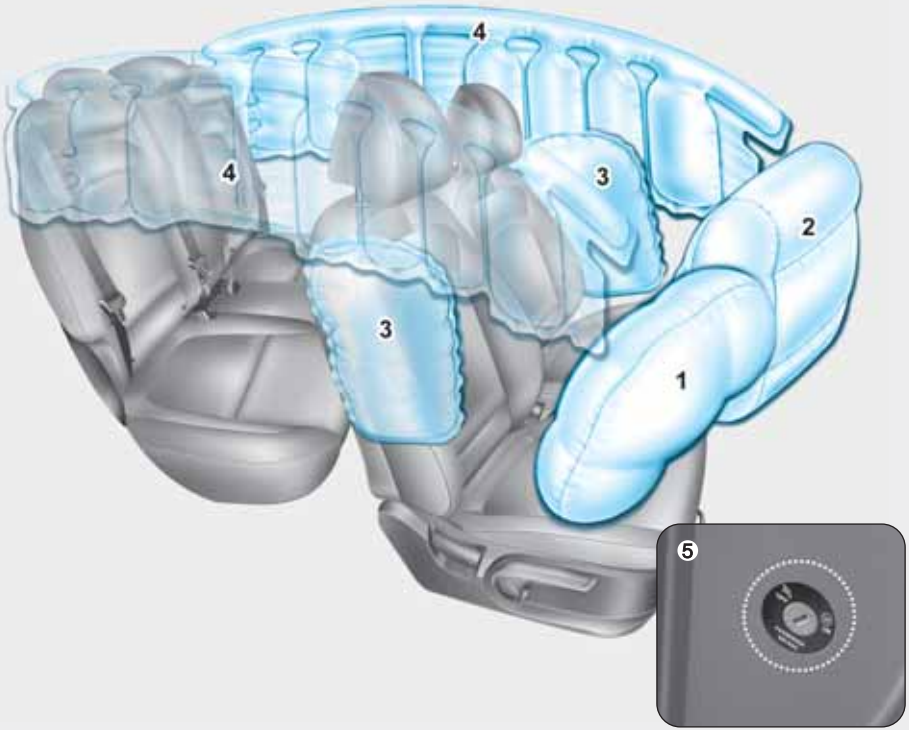

1. Juhi esiturvapadi
2. Kaassõitja esiturvapadi
3. Külgturvapadi*
4. Turvakardin*
5. Kaassõitja esiturvapadja väljalülituslüliti*

* : kui on varustuses

Auto tegelikud turvapadjad võivad pildil kujutatud turvapatjadest erineda.

OOS037034R/OOS037070E

Auto on varustatud mõlema esiistme jaoks mõeldud turvapatjade süsteemiga.

Juhi ja kaassõitja esiturvapadjad on välja töötatud kolmepunktiturvavööde poolt pakutava kaitse täiendamiseks. Need turvapadjad kaitsevad istujaid vaid juhul, kui nende turvavööd on sõidu ajal korralikult kinni.

Kui te pole oma turvavööd kinnitanud, võite avarii korral hoolimata turvapatjadest raskelt või surmavalt viga saada. Turvapadjad on välja töötatud turvavööde täiendamiseks, mitte nende asendamiseks. Lisaks ei täitu turvapadjad iga kokkupõrke korral. Niisiis on mõningate liiklusõnnetuste korral turvavöö ainus vahend, mis teid kaitseb.

⚠ HOIATUS

TURVAPATJU PUUDUTAVAD OHUTUSNÕUDED

Kasutage ALATI turvavöid ja laste turvavarustust – igal reisil, iga kord, igaüks! Kuigi autos on olemas turvapadjad, võite avariis sellegipoolest raskelt või surmavalt viga saada, kui te pole turvapatjade täitumise hetkel turvavööga kinnitatud või olete oma turvavöö kinnitanud valesti.

Ärge pange last KUNAGI ühegi turvahälli, -tooli või istmekõrgendusega istuma esiistmele, kui selle ees olevat turvapatja pole välja lülitatud.

Täituv turvapadi võib anda imikule või lapsele väga tugeva löögi, põhjustades raskeid või surmavaid kehavigastusi.

Pange alla 13-aastased lapsed nõuetekohast turvavarustust kasutades alati istuma tagaistmele. See on igas vanuses lapsele autosõiduks kõige turvalisem koht. Kui 13-aastane või vanem laps on vaja panna istuma esiistmele, tuleb laps korralikult turvavööga kohale kinnitada ja esiiste lõpuni taha nihutada.

Kõik kaassõitjad peavad istuma sirge seljaga püstise seljatoega istmel istmepadja keskel ning kinnitama alati oma turvavöö. Jalad peab panema mugavasse asendisse nii, et jalatallad on vastu põrandat. Sellises asendis peab istuma seni, kuni auto on pargitud ja mootor seisatud. Kui sõitja pole avarii hetkel õiges asendis, võib kiiresti täituv turvapadi anda talle tugeva löögi, põhjustades raskeid või surmavaid kehavigastusi.

Juht ja ükski kaassõitja ei tohi kunagi istuda turvapatjadele liiga lähedal ega toetuda nende peale, samuti ei tohi toetuda vastu uksi ega keskkonsooli.

Nihutage oma iste esiturvapadjast võimalikult kaugele, säilitades siiski mugava juhtimisasendi.

Kus asuvad turvapadjad?

Juhi ja kaassõitja esiturvapadjad

■ Juhi esiturvapadi

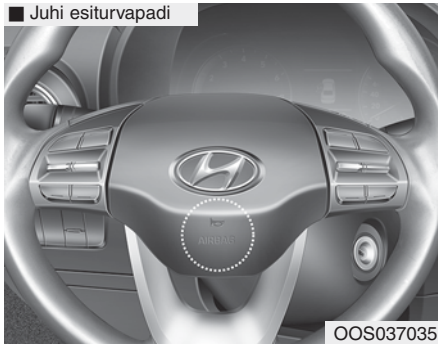

OOS037035

■ Kaassõitja esiturvapadi

OOS037039

Teie auto mõlemad esiistmed on varustatud esiturvapatjadega ning õla- ja vöörihmast koosnevate turvavöödega.

Turvapadjad on paigaldatud polstri alla rooliratta keskele, juhi põlvede ette roolisamba alla ja kindalaeka kohale armatuurlauda kaassõitja poolel.

Turvapatjade asukohad on tähistatud polstrisse pressitud kirjaga “AIR BAG”.

Esiturvapatjade ülesandeks on kaitsta juhti ja tema kõrval istuvat kaassõitjat, pakkudes lisaks turvavöödele täiendavat kaitset piisavalt tugevate esikokkupõrgete korral.

⚠ HOIATUS

Täituvate esiturvapatjade poolt tekitatavate raskete ja eluohtlike vigastuste riski vähendamiseks järgige alltoodud ettevaatusabinõusid:

- **Kõik sõitjad peavad alati kinnitama oma turvavöö, sest see aitab neid avarii korral õiges asendis hoida.**
- **Nihutage oma iste esiturvapadjast võimalikult kaugele, säilitades siiski kontrolli auto üle.**
- **Ärge toetuge kunagi vastu ust või keskkonsooli.**
- **Ärge lubage esiistmel istuval kaassõitjal kunagi oma jalgu armatuurlaual hoida.**

- **Roolile, juhi ette ja kindalaeka kohale armatuurlauale ning esiklaasile turvapatjade moodulite peale või lähedale ei tohi panna mingeid esemeid (nt mobiili- või topsihoidikuid, lõhnastajaid, kleebiseid, lisakatteid jms). Kokkupõrkes, milles turvapadjad täituvad, võivad sellised esemed täiendavaid vigastusi tekitada.**
- **Ärge kinnitage mingeid esemeid esiklaasi ega tahavaatepeegli külge.**

OOS037071L

Kaassõitja esiturvapadja väljalülituslüliti (kui on varustuses)

See lüliti on ette nähtud kaassõitjapoolse esiturvapadja väljalülitamiseks, et esiistmel saaks transportida sõitjaid, kellel on oma vanuse, kasvu või tervisliku seisundi tõttu suurem oht turvapadja täitumisel viga saada.

OOS037038L

Kaassõitja esiturvapadja väljalülitamiseks:

Pistke võti või mõni muu sarnase kujuga kõva ese kaassõitja esiturvapadja väljalülituslülitisse ja keerake asendisse OFF. Kaassõitja esiturvapadja väljalülituse indikaatortuli (⊠) süttib ja põleb seni, kuni turvapadi tagasi sisse lülitatakse.

OOS037072L

Kaassõitja esiturvapadja sisselülitamiseks:

Pistke võti või mõni muu sarnase kujuga kõva ese kaassõitja esiturvapadja väljalülituslülitisse ja keerake asendisse ON. Kaassõitja esiturvapadja sisselülituse indikaatortuli ( ) süttib ja põleb umbes 60 sekundit.

Kasulik teave

Kaassõitja esiturvapadja sisse- ja väljalülituse indikaatortuled süttivad ja põlevad pärast süüte sisselülitamist (asendisse ON) umbes 4 sekundit.

HOIATUS

Kui kaassõitja esiturvapadja väljalülituse indikaatortuli põleb, ärge lubage ühelgi täiskasvanul kaassõitja esiistmel sõita. Kui see indikaatortuli põleb, siis kokkupõrke korral esiturvapadi ei täitu. Lülitage kaassõitja esiturvapadi tagasi sisse või laske oma kaassõitjal tagaistmele istuda.

HOIATUS

Järgnevad tunnused viitavad sellele, et kaassõitja esiturvapadja väljalülituslüliti ei tööta korralikult:

- **Näidikuplokis süttib turvapatjade hoiatustuli ( ).**
- **Kaassõitja esiturvapadja väljalülituse indikaatortuli ( ) ei sütti ning sisselülituse indikaatortuli ( ) süttib ja kustub siis umbes 60 sekundi möödudes. Sellisel juhul täitub kaassõitja esiturvapadi esikokkupõrke korral isegi siis, kui kaassõitja esiturvapadja väljalülituslüliti on asendis OFF.**
- **Kui esineb mõni kirjeldatud tunnustest, soovitame teil lasta kaassõitja esiturvapadja väljalülituslüliti ja turvapatjade süsteemi esimesel võimalusel volitatud HYUNDAI teeninduses üle kontrollida.**

Külgturvapadjad (kui on varustuses)

OOS037040

OOS037041

Teie auto on varustatud külgturvapatjadega, mis asuvad mõlema esiistme välisküljes.

Külgturvapatjade ülesandeks on pakkuda juhile ja eesmisele kaassõitjale täiendavat kaitset lisaks turvavööde poolt pakutavale kaitsele.

Külgturvapadjad on konstrueeritud täituma teatud tüüpi külgkokkupõrgetes, sõltuvalt löögi tugevusest, sõidukiirusest, löögi nurgast ja tabamispunktist.

Külgturvapadjad auto mõlemal küljel on konstrueeritud täituma ka juhul, kui ümberpaiskumise andur tuvastab auto ümberpaiskumise (kui varustuses on ümberpaiskumise andur).

Külgturvapadjad ei ole konstrueeritud täituma kõikide külglöökide ega iga ümberpaiskumise korral.

⚠ HOIATUS

Täituva külgturvapadja poolt tekitatavate raskete ja eluohtlike vigastuste riski vähendamiseks järgige alltoodud ettevaatusabinõusid:

- **Kõik sõitjad peavad alati kinnitama oma turvavöö, sest see aitab neid avarii korral õiges asendis hoida.**
- **Ärge lubage kaassõitjatel oma pead või keha vastu ust toetada, käsi ukse peale panna, käsi aknast välja sirutada või mingeid esemeid istmete ja uste vahele panna.**
- **Käte kaitsmiseks võimalike vigastuste eest hoidke roolirattast kinni nii, et käed asuksid roolil kella üheksale ja kolmele vastavas asendis.**
- **Ärge paigaldage istmetele mingeid lisaistmekatteid. Need võivad süsteemi efektiivsust vähendada või selle tööd takistada.**
- **Ärge riputage riidenagisse midagi muud peale rõivaste. Muud esemed võivad avarii korral autot kahjustada või sõitjaid vigastada, eriti juhul, kui turvapadjad täituvad.**
- **Ärge pange turvapatjade asukohtade peale või turvapatjade ja iseenda vahele kunagi mingeid esemeid. Samuti ärge kinnitage mingeid esemeid turvapatjade täitumispiirkonda (uste, ukseklaaside ning esi- ja tagapiilari külge).**

- **Ärge pange mingeid esemeid ukse ja istme vahele. Sellised esemed võivad külgturvapadja täitumisel kohalt paiskuda ja kedagi vigastada.**
- **Ärge paigaldage külgturvapatjade kõrvale või lähedusse mingit lisavarustust.**
- **Kui süüde on sisse lülitatud (asendisse ON), vältige tugevaid lööke vastu uksi, sest sellised löögid võivad külgturvapadja täituma panna.**
- **Kui iste või istmekate on viga saanud, soovitame lasta auto volitatud HYUNDAI teeninduses üle kontrollida ja kahjustused kõrvaldada.**

Turvakardinad (kui on varustuses)

OOS037042

OOS037043

Turvakardinad asuvad esi- ja tagauste kohal laeservades auto mõlemal küljel.

Need on ette nähtud esiistmetel ja tagaistme äärmistel kohtadel istuvate sõitjate peade kaitsmiseks teatud tüüpi külgkokkupõrgete korral.

Turvakardinad on konstrueeritud täituma teatud tüüpi külgkokkupõrgetes, sõltuvalt löögi tugevusest, sõidukiirusest, löögi nurgast ja tabamispunktist.

Turvakardinad auto mõlemal küljel on konstrueeritud täituma ka juhul, kui ümberpaiskumise andur tuvastab auto ümberpaiskumise (kui varustuses on ümberpaiskumise andur).

Turvakardinad ei ole konstrueeritud täituma kõikide külglöökide ega iga ümberpaiskumise korral.

⚠ HOIATUS

Täituva turvakardina poolt tekitatavate raskete ja eluohtlike vigastuste riski vähendamiseks järgige alltoodud ettevaatusabinõusid:

- **Kõik sõitjad peavad alati kinnitama oma turvavöö, sest see aitab neid avarii korral õiges asendis hoida.**

- **Paigutage lapse turvahäll, -tool või istmekõrgendus uksest võimalikult kaugele ja kinnitage korralikult kohale.**
- **Ärge pange midagi turvapatjade asukohtade peale. Samuti ärge kinnitage mingeid esemeid turvapatjade täitumispiirkonda (uste, ukseklaaside, esi- ja tagapiilari külge ning laeservadesse).**
- **Ärge riputage riidenagisse midagi muud peale rõivaste – eriti mingeid kõvu või kergesti purunevaid esemeid.**

  Sellised esemed võivad avarii korral autot kahjustada või sõitjaid vigastada.
- **Ärge lubage kaassõitjatel oma pead või keha vastu ust toetada, käsi ukse peale panna, käsi aknast välja sirutada või mingeid esemeid istmete ja uste vahele panna.**
- **Ärge avage ega remontige turvakardinaid kunagi ise.**

Kuidas turvapatjade süsteem töötab?

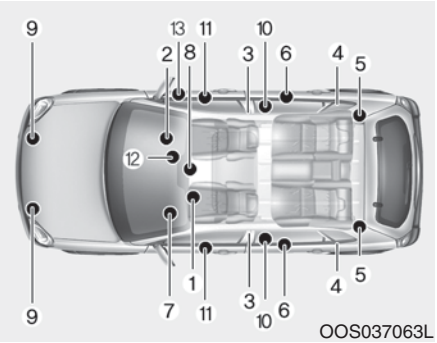

Täiendav turvasüsteem (SRS – Supplemental Restraint System) koosneb järgnevatest osadest:

(1) Juhi esiturvapadja moodul

(2) Kaassõitja esiturvapadja moodul

(3) Külgturvapatjade moodulid

(4) Turvakardinate moodulid

(5) Tagaistme turvavööde eelpingutite mehhanismid (kui on varustuses)

(6) Turvavööde eelpingutite mehhanismid

(7) Turvapatjade hoiatustuli

(8) SRS-juhtmoodul (SRSCM)/ümberpaiskumise andur

(9) Eesmised löögiandurid

(10) Külgmised löögiandurid

(11) Külgmised surveandurid

(12) Kaassõitja esiturvapadja väljalülituse indikaatortuli (ainult eesmise kaassõitja istme jaoks)

(13) Kaassõitja esiturvapadja väljalülituslüliti

Kui süüde on sisse lülitatud (asendisse ON), jälgib täiendava turvasüsteemi juhtmoodul (SRSCM) pidevalt kõiki süsteemi osi, et teha kindlaks, kas kokkupõrkes saadud löök on piisavalt tugev turvapatjade täitmiseks või eelpingutite töölerakendamiseks.

Turvapatjade hoiatustuli

Näidikuplokis asuv turvapatjade hoiatustuli kujutab juuresoleval joonisel näidatud turvapadja sümbolit. SRS-süsteem kontrollib pidevalt turvapatjade elektrisüsteemi töökorda. Hoiatustuli näitab, et turvapatjade süsteemis on tekkinud potentsiaalne probleem. Muuhulgas võib see olla seotud külgturvapatjade ja/või turvakardinatega, mis kaitsevad sõitjaid auto ümberpaiskumise või üle katuse rullumise korral (kui varustuses on ümberpaiskumise andur).

⚠ HOIATUS

Kui täiendava turvasüsteemi (SRS) töös on tekkinud häire, ei pruugi turvapadjad avarii korral normaalselt täituda. See suurendab raskete või surmavate kehavigastuste riski.

Kui esineb mõni järgnevalt loetletud tunnustest, annab see märku häirest SRS-süsteemi töös.

- **Hoiatustuli ei sütti ega jää pärast süüte sisselülitamist (asendisse ON) umbes 6 sekundiks põlema.**
- **Hoiatustuli põleb edasi ka pärast 6 sekundi möödumist selle süttimisest.**
- **Hoiatustuli süttib sõidu ajal.**
- **Hoiatustuli vilgub, kui mootor töötab.**

Kui esineb mõni nimetatud tunnustest, soovitame lasta täiendava turvasüsteemi (SRS) esimesel võimalusel volitatud HYUNDAI teeninduses üle kontrollida.

Keskmise või tugeva esikokkupõrke korral tuvastavad andurid sõidukiiruse järsu vähenemise. Kui liikumine aeglustub piisavalt kiiresti, paneb juhtmoodul esiturvapadjad õigel hetkel vajaliku jõuga täituma.

Esiturvapadjad aitavad kaitsta juhti ja juhi kõrval istuvat kaassõitjat eest saadavate tugevate löökide korral, mille puhul turvavööd üksi ei suudaks piisavat kaitset tagada. Vajadusel aitavad sõitjaid kaitsta ka külgturvapadjad, mis toetavad küljelt istuja ülakeha, kui auto saab löögi küljelt või paiskub ümber.

- Turvapadjad töötavad (s.t on täitumiseks valmis) ainult juhul, kui süüde on sisse lülitatud (asendisse ON).
- Turvapadjad täituvad teatud tüüpi esi- või külgkokkupõrke korral, et kaitsta sõitjaid raskete kehavigastuste eest.
- Ei ole olemas mingit ühte kindlat sõidukiirust, mille korral turvapadjad täituksid. Põhimõtteliselt sõltub turvapatjade täitumine kokkupõrke tugevusest ja löögi suunast. Need kaks tegurit määravad, kas andurid saadavad välja elektroonilise avamis- ja täitmissignaali või mitte.

- See, kas turvapadjad täituvad, sõltub reast faktoritest, sh sõidukiirusest, löögi nurgast ning teie autole löögi andnud sõiduki(te) või objekti(de) tihedusest ning kõvadusest. Lisaks eelnevale võivad turvapatjade tööd mõjutada veel mitmed muudki faktorid.
- Esiturvapadjad täituvad ja tühjenevad täielikult silmapilkselt. Tegelikkuses on teil avarii hetkel võimatu turvapatjade täitumist näha. Tõenäolisem on, et näete pärast kokkupõrget lihtsalt tühjenenud turvapatju, mis oma asukohtadest välja ripuvad.
- Lisaks täitumisele tugevate külgkokkupõrgete korral täituvad ümberpaiskumise anduriga varustatud mudelite külgturvapadjad ja/või turvakardinad ka juhul, kui andur tuvastab auto ümberpaiskumise või üle katuse rullumise.

  Ümberpaiskumise ja/või üle katuse rullumise tuvastamisel püsivad turvakardinad täis veel mõnd aega pärast täitumist, et pakkuda kaitset väljapaiskumise eest, seda just juhul, kui kasutusel on ka turvavööd (kui varustuses on ümberpaiskumise andur).
- Sõitjate kaitsmiseks kokkupõrke korral peavad turvapadjad viivitamatult täituma. Turvapadja täitumine peab toimuma väga kiiresti, kuna aeg, mille jooksul turvapadi peab sõitja ja autoosade vahele jõudma, enne kui sõitja end nende vastu ära lööb, on äärmiselt lühike. Turvapadja suur täitumiskiirus vähendab raskete ja eluohtlike vigastuste riski ning on seega turvapadja konstruktsiooni puhul hädavajalik.

  Kuna turvapatjade selline täitumiskiirus paneb turvapadjad paisuma väga suure jõuga, võib turvapadi põhjustada ka vigastusi, nagu näiteks marrastusi näol, muljumisi, luumurde või veelgi raskemaid traumasid.
- Esineb isegi olukordi, milles kokkupõrge turvapadjaga võib põhjustada surmavaid vigastusi, eriti juhul, kui inimene asub turvapadjale liiga lähedal.

Täituva turvapadja poolt põhjustatud vigastuste riski on teil endal võimalik edukalt vähendada. Oht on kõige suurem, kui istute turvapadjale liiga lähedal. Turvapadi vajab täitumiseks ruumi. Juhil on soovitatav istuda roolist võimalikult kaugel, et rooli keskkoha ja rindkere vahele jääks piisavalt suur vahe, ent säiliks siiski mugav juhtimisasend.

■ Juhi esiturvapadi (1)

Kui juhtmoodul (SRSCM) tuvastab piisavalt tugeva löögi vastu autonina, täituvad automaatselt mõlemad esiturvapadjad.

■ Juhi esiturvapadi (2)

Täitumise korral rebenevad turvapadja täitumisest tuleneva surve mõjul otse turvapadja moodulite peal asuvate katete keevisõmblused lahti. Kui katted on avanenud, saavad turvapadjad lõpuni täituda.

Täielikult täitunud turvapadi koos korralikult kinnitatud turvavööga aeglustab juhi ja/või eesmise kaassõitja ettepoole liikumist, vähendades sellega pea ja rindkere vigastuste riski.

■ Juhi esiturvapadi (3)

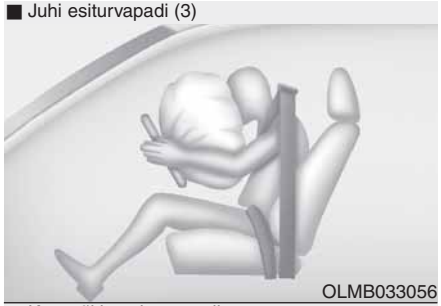

■ Kaassõitja esiturvapadi

Kohe, kui turvapadjad on täitunud, hakkavad need tühjenema, võimaldades juhil näha autost välja ning kasutada rooli ja muid juhtseadmeid.

⚠ HOIATUS

Kaassõitja esiturvapadja täitumisel võivad autos olevad esemed kohalt paiskuda ja tekitada sõitjatele raskeid kehavigastusi. Selle vältimiseks:

- **Ärge kinnitage ega asetage mingeid esemeid (topsi- või CD-hoidikuid, kleebiseid jms) kindalaeka kohale armatuurlauale, kus asub kaassõitja esiturvapadi.**
- **Ärge kinnitage vedelikuga täidetud õhuvärskendajaid näidikuploki lähedale ega armatuurlaua peale.**

Mis järgneb turvapatjade täitumisele?

Kui esi- või külgturvapadi on täitunud, hakkab see väga kiiresti taas tühjenema. Nii ei takista turvapadi juhil läbi esiklaasi välja vaadata või rooli keerata. Seevastu turvakardinad võivad ka veidi aega pärast täitumist osaliselt täis püsida.

⚠ HOIATUS

Pärast turvapatjade täitumist järgige alltoodud ettevaatusabinõusid:

- **Avage pärast kokkupõrget esimesel võimalusel uksed ja/või aknad, et hoiduda pikemaaegsest viibimisest turvapadja täitumisel õhku paiskunud pulbri ja suitsu sees.**
- **Ärge puudutage vahetult pärast turvapadja täitumist selle paigalduskohas olevaid sisemisi detaile. Osad, mis on täituva turvapadjaga kokku puutunud, võivad olla väga kuumad.**
- **Peske rõivastega katmata nahapiirkonnad kindlasti hoolikalt leige vee ja õrnatoimelise seebiga puhtaks.**
- **Laske turvapadjad pärast täitumist esimesel võimalusel volitatud HYUNDAI teeninduses uutega asendada. Turvapadjad on konstrueeritud töötama vaid üks kord.**

Turvapadja täitumisest põhjustatud müra ja suits

Kui turvapadjad täituvad, põhjustab see tugevat müra ning autosisesesse õhku võib paiskuda lenduvat pulbrit ja tekkida suits. See on normaalne ning tekib turvapadja täiteseadme süüteprotsessi tulemusel. Pärast turvapadja täitumist võite tunda hingamisel tugevat ebamugavust. Seda põhjustab nii rindkere kokkupuude turvavöö ja turvapadjaga kui ka suitsu ning pulbri sissehingamine. Lenduv pulber võib osadel inimestel kutsuda esile astmahooge. Kui teil tekivad pärast turvapatjade täitumist hingamisprobleemid, pöörduge viivitamatult arsti poole.

Kuigi suits ja pulber ei ole mürgised, võivad need põhjustada ärritusi (nt nahal, silmades, ninas ja kurgus jm). Kui teil tekivad sellised ärritusnähud, peske ärritunud kohad otsekohe külma veega puhtaks ning pöörduge sümptomite püsides arsti poole.

Ärge paigaldage lapse turvahälli, -tooli või istmekõrgendust esiistmele

OYDESA2042

Ärge paigaldage lapse turvahälli, -tooli või istmekõrgendust kunagi esiistmele, kui selle ees asuvat turvapatja pole välja lülitatud.

⚠ HOIATUS

ÄRGE kasutage seljaga sõidusuunas paigaldatavat lapse turvahälli või -tooli KUNAGI istmel, mida kaitseb eestpoolt TÖÖVALMIS TURVAPADI! LAPS VÕIB RASKELT VIGA SAADA VÕI HUKKUDA!

Miks minu turvapadi kokkupõrkes ei täitunud?

On mitut tüüpi avariisid, milles turvapadjalt ei tulegi oodata mingit lisakaitset. Sellised on löögid tagant, teine või kolmas löök ahelkokkupõrgetes ning samuti väikestel kiirustel saadud löögid. Sõidukile tekitatud kahjustused peegeldavad löögienergia neeldumist ega näita seda, kas turvapadi oleks pidanud täituma või mitte.

Turvapatjade süsteemi andurid

⚠ HOIATUS

Turvapadja ootamatu täitumise ja sellest põhjustatud raskete või surmavate vigastuste vältimiseks:

- **Vältige lööke turvapatjade ja andurite paigalduskohtade pihta ning ärge laske mingitel esemetel suure hooga nende vastu paiskuda.**
- **Ärge hooldage ise turvapatjade andureid ega mingeid muid osi nende vahetus läheduses. Kui andurite asukohta või asendit mingilgi moel muudetakse, võivad turvapadjad täituda siis, kui selleks vajadust pole, või mitte täituda, kui selleks vajadus tekib.**
- **Ärge paigaldage kaitseraudadele täiendavat kaitsevarustust (nt kängururauda) ega asendage kaitseraudu mingite originaalist erinevate toodetega. See võib kokkupõrke korral turvapatjade tööle väga halvasti mõjuda.**
- **Kui lasete oma autot pukseerida, lülitage süüde turvapatjade soovimatu täitumise vältimiseks kindlasti välja (asendisse LOCK/OFF või ACC).**
- **Soovitame tungivalt lasta kõik turvapatjade remont- ja hooldustööd läbi viia volitatud HYUNDAI teeninduses.**

1. SRS-juhtmoodul
2. Eesmine löögiandur
3. Külgmine surveandur (ees)*
4. Külgmine löögiandur (taga)*

* : kui on varustuses

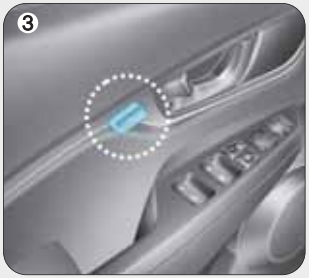

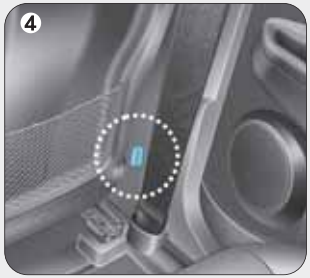

OOS037044/OOS037045/OOS037046/OOS037047/OOS037077

Turvapatjade täitumise tingimused

OOS037049

Esiturvapadjad

Juhi ja juhi kõrval istuva kaassõitja esiturvapadjad on konstrueeritud täituma esikokkupõrke korral sõltuvalt saadud löögi tugevusest, sõidukiirusest ja löögi nurgast.

OOS037050

OOS037041

Külgturvapadjad ja turvakardinad

Külgturvapadjad ja turvakardinad on konstrueeritud täituma, kui külgmised löögiandurid tuvastavad piisavalt tugeva löögi.

Turvapatjade täitumine sõltub külgkokkupõrkes saadud löögi tugevusest, sõidukiirusest ja löögi nurgast.

Kuigi juhi ja juhi kõrval istuva kaassõitja esiturvapadjad on konstrueeritud täituma esikokkupõrkes, võivad need täituda mis tahes kokkupõrkes, kui eesmised löögiandurid tuvastavad piisavalt tugeva löögi. Samamoodi on ka külgturvapadjad ja turvakardinad konstrueeritud täituma külgkokkupõrkes, kuid need võivad täituda ka mis tahes muus kokkupõrkes, kui külgmised löögiandurid tuvastavad piisavalt tugeva löögi.

Lisaks on külgturvapadjad ja turvakardinad konstrueeritud täituma ka juhul, kui ümberpaiskumise andur tuvastab auto ümberpaiskumise või üle katuse rullumise (kui varustuses on ümberpaiskumise andur).

Ka juhul, kui auto veermik saab halvas seisundis teekattel löögi läbi aukude või üle suurte ebatasasuste sõites, võivad turvapadjad täituda. Seega – sõitke soovimatu turvapatjade täitumise vältimiseks viletsatel teedel ja kohtades, mis ei ole sõidukitele liiklemiseks ette nähtud, väga ettevaatlikult.

Turvapatjade mittetäitumise tingimused

OOS037052

Teatud väikestel kiirustel toimuvate kokkupõrgete puhul turvapadjad ei täitu. Turvapadjad on konstrueeritud sellistes olukordades mitte täituma, sest sõitjate kaitsmiseks piisab turvavöödest ja turvapadjad ei pakuks mingit lisakaitset.

OOS037053

Esiturvapadjad ei ole ette nähtud täituma tagant saadava löögi korral, sest sõitjad paiskuvad sellise löögi mõjul tahapoole. Sellises olukorras ei pakuks turvapadjad mingit lisakaitset.

OOS037054

Esiturvapadjad ei pruugi täituda külgkokkupõrkes, kuna sõitjad paiskuvad saadud löögi suunas küljele ning esiturvapadjad ei pakuks sellises olukorras mingit lisakaitset.

Selle asemel võivad täituda hoopis külgturvapadjad ja turvakardinad, sõltuvalt saadud löögi tugevusest, sõidukiirusest ja löögi nurgast.

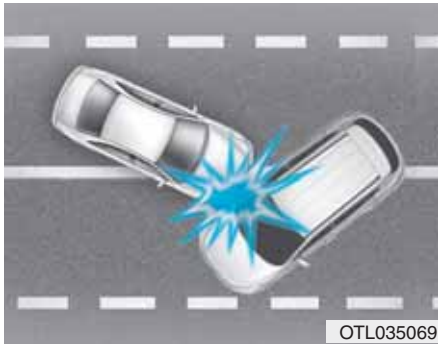

Kokkupõrkes, kus löök saadakse vildakuti eest või küljelt, võib löögi jõud paisata sõitjad suunas, kus turvapadjad ei suudaks pakkuda mingit lisakaitset ning seetõttu ei pruugi andurid turvapatju aktiveerida ning need ei täitu.

Vahetult enne otsasõitu pidurdavad autojuhid reflektoorselt väga tugevalt. Sellise tugeva pidurdamise tulemusel vajutab pidurdusjõud auto esiosa madalamale ning auto võib sõita kõrgema kliirensiga sõiduki alla. Sellises olukorras ei pruugi turvapadjad täituda, sest andurid ei tuvasta lööki või andurite poolt tuvastatud aeglustusjõud pole piisav.

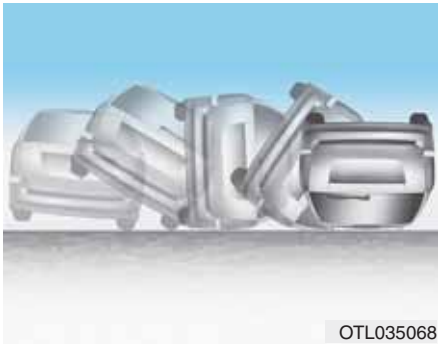

Esiturvapadjad ei pruugi täituda ka auto ümberpaiskumisel ja üle katuse rullumisel, sest esiturvapadjad ei pakuks sõitjatele sel juhul lisakaitset.

i Kasulik teave

- **Ümberpaiskumise anduriga mudelid**

  Külgturvapadjad ja turvakardinad võivad täituda, kui ümberpaiskumise andur tuvastab auto ümberpaiskumise või üle katuse rullumise.

- **Ilma ümberpaiskumise andurita mudelid**

  Külgturvapadjad ja/või turvakardinad (kui on varustuses) võivad täituda, kui sõiduk paiskub ümber või rullub üle katuse küljelt saadud löögi tulemusel.

Turvapadjad ei pruugi täituda, kui auto sõidab otsa nt postile või puule. Sellisel juhul tabab löök vaid üht kitsast piirkonda autoninal ning löögienergia hajutatakse auto kerekonstruktsiooni poolt.

Turvapatjade süsteemi hooldus

Teie auto täiendav turvasüsteem (SRS-süsteem) on praktiliselt hooldusvaba. Sellel ei ole osi, mida võiksite ise hooldada. Kui turvapatjade hoiatustuli pärast süüte sisselülitamist (asendisse ON) ei sütti või jääb püsivalt põlema, soovitame lasta süsteemi esimesel võimalusel volitatud HYUNDAI teeninduses üle kontrollida.

Soovitame kõik SRS-süsteemiga, sh turvapatjadega seotud tööd, nagu näiteks osade eemaldamine, paigaldamine või remont, ning igasugused rooli, armatuurlaua, esiistmete ja lae servapolstriga seotud tööd jätta volitatud HYUNDAI teeninduse hooleks. SRS-süsteemi väär käsitsemine võib lõppeda raskete kehavigastustega.

⚠ HOIATUS

Raskete ja eluohtlike vigastuste riski vähendamiseks järgige alltoodud ettevaatusabinõusid:

- **Ärge proovige täiendava turvasüsteemi (SRS) osi või juhtmestikku ise muuta ega lahti ühendada, samuti ärge kinnitage turvapatjade katetele mingeid märke või kleebiseid ega muutke autokere ehitust.**
- **Ärge pange mingeid esemeid roolis ja kindalaeka kohal armatuurlauas asuvate turvapatjade moodulite peale või lähedale.**
- **Puhastage turvapatjade kattepolstreid puhtas vees niisutatud pehme lapiga. Lahustid ja puhastusained võivad turvapatjade katteid kahjustada, see aga võib hiljem turvapatjade normaalset täitumist takistada.**
- **Kui turvapadjad on täitunud, soovitame lasta need volitatud HYUNDAI teeninduses uutega asendada.**
- **Kui mingeid turvapatjade süsteemi osi on vaja hävitada või kogu auto on vaja lammutada ja vanametalliks toimetada, peab järgima teatud ohutusnõudeid. Küsige vajalikke juhiseid ametlikult HYUNDAI edasimüüjalt. Nende ohutusnõuete eiramine võib lõppeda raskete kehavigastustega.**

Täiendavad ohutusnõuded

Kaassõitjad ei tohi sõidu ajal istmetelt tõusta ega istekohti vahetada. Sõitja, kes ei ole kokkupõrke või avariipidurdamise hetkel turvavööga kohale kinnitatud, võib paiskuda vastu auto sisemust, vastu teisi kaassõitjaid või autost välja.

Ärge kinnitage turvavööde külge mingit lisavarustust. Varustus, mis peaks istumise mugavamaks muutma või turvavöö asendit parandama, võib turvavöö poolt pakutavat kaitset hoopis vähendada ning suurendada avarii korral raskete kehavigastuste riski.

Ärge muutke esiistmete ehitust. Esiistmete ehituse muutmine võib mõjuda halvasti turvapatjade süsteemi andurite või külgturvapatjade töökorrale.

Ärge pange esiistmete alla mingeid esemeid. Esiistmete alla pandud esemed võivad segada turvapatjade süsteemi andurite tööd ning kahjustada elektrijuhtmestikku.

Vältige tugevaid lööke vastu uksi. Kui süüde on sisse lülitatud (asendisse ON), võib ukse pihta antud löök turvapadjad täituma panna.

Lisavarustuse paigaldamine või turvapatjadega varustatud auto ümberehitamine

Kui muudate oma auto ehitust, muutes auto alusraami, kaitseraudade süsteemi, auto esiosa, kerepaneele külgedel või auto kliirensit, võib see mõjuda väga halvasti teie auto turvapatjade süsteemi töökorrale.

Turvapatjade hoiatuskleebised

Turvapatjade hoiatuskleebiste ülesandeks on tuletada sõitjatele meelde potentsiaalseid ohte, mida turvapatjade süsteem endast autos viibijatele kujutab.

Lugege palun kindlasti läbi kogu selles käsiraamatus toodud teave teie autosse paigaldatud turvapatjade kohta.

Teie auto varustus

Autosse sisenemine 3-3
Harilik võtmepult.....3-3
Tark võtmepult 3-6
Immobilisaatorisüsteem.....3-10
Ukselukud.....3-11
Ukselukkude avamine ja sulgemine väljastpoolt.....3-11
Ukselukkude avamine ja sulgemine seestpoolt.....3-12
Turvalukustus 3-14
Ukselukkude automaatfunktsioonid.....3-15
Laste turvalukud tagaustel 3-15
Vargusvastane alarmsüsteem.....3-16
Rool 3-17
Elektriline roolivõimendi (EPS).....3-17
Rooli kalde ja sügavuse reguleerimine.....3-17
Roolisoojendus.....3-18
Signaal.....3-19
Peeglid 3-19
Sisemine tahavaatepeegel.....3-19
Küljepeeglid 3-20
Aknad.....3-23
Elektriliste tõstukitega aknad 3-23
Katuseluuk 3-27
Katuseluugi avamine ja sulgemine.....3-28
Katuseluugi liigutamine edasi-tagasi.....3-28
Katuseluugi kallutamine.....3-29
Päikesevari.....3-29
Katuseluugi algseisundi taastamine (lähtestamine)..3-30
Lahtise katuseluugi hoiatus.....3-30
Välisvarustus.....3-31
Kapott.....3-31
Tagaluuk 3-32
Kütusepaagi täiteava luuk.....3-34
Näidikuplokk 3-37
Näidikuploki kasutamine.....3-38
Mõõdikud ja näidikud.....3-38
Jäise tee hoiatustuli.....3-41
Käigukasti näidik 3-42
Hoiatus- ja indikaatortuled 3-44
LCD-ekraani teated ja hoiatused.....3-57
LCD-ekraan (B- ja C-tüüpi näidikuplokk) 3-64
LCD-ekraani kasutamine.....3-64
LCD-ekraani režiimid.....3-65
Teekonna kompuuter ja hoolduse meeldetuletus (A-tüüpi näidikuplokk) 3-72
Teekonna kompuuter.....3-72
Hoolduse meeldetuletus 3-75
Teekonna kompuuter (B- ja C-tüüpi näidikuplokk).....3-77
Teekonna kompuutri režiimid.....3-77
Läbipaistev HUD-ekraan 3-80

3

Tuled 3-83
Välised tuled 3-83
Staatiline kurvituli (lähituli) 3-92
Tervitussüsteem 3-92
Salongi valgustus 3-93
Klaasipuhastid ja -pesurid 3-95
Esiklaasi puhastid 3-96
Esiklaasi pesur 3-97
Tagaklaasi puhasti ja pesur 3-98
Juhiabisüsteemid 3-99
Tagurduskaamera 3-99
Parkimisabisüsteem (andurid taga) 3-100
Parkimisabisüsteem (andurid ees ja taga) 3-104
Klaasisoojendus 3-107
Tagaklaasi soojendus 3-107
Käsitsi juhitav kliimaseade 3-108
Salongi soojendamine ja jahutamine 3-109
Kliimaseadme kasutamine 3-112
Süsteemi hooldus 3-114
Automaatne kliimaseade 3-116
Salongi automaatne soojendamine ja jahutamine 3-117
Käsitsi juhitav soojendamine ja jahutamine 3-117
Kliimaseadme kasutamine 3-120
Süsteemi hooldus 3-122
Esiklaasi soojendus ja udu kõrvaldamine 3-124
Käsitsi juhitav kliimaseade 3-124
Automaatne kliimaseade 3-125
Automaatne udu kõrvaldussüsteem (ainult koos automaatse kliimaseadmega) 3-126
Kliimaseadme lisafunktsioonid 3-127
Salongiõhu puhastusfunktsioon 3-127
Automaatne õhutamine 3-127
Siseõhu ringlus, kui katuseluuk on lahti 3-127
Panipaigad 3-128
Hoiulaegas keskkonsoolis 3-128
Kindalaegas 3-128
Päikeseprillide hoidik 3-129
Pisiesemete panipaik keskkonsoolis 3-129
Panipaik pakiruumi põhja all 3-130
Salongi varustus 3-131
Topsihoidikud 3-131
Päikesesirm 3-132
Voolupesad 3-132
Mobiiltelefoni juhtmevaba laadimissüsteem 3-133
Kell 3-135
Riidenagi 3-135
Põrandamattide kinnituskonks(ud) 3-136
Pagasivõrgu hoidikud 3-136
Pakiruumi kate 3-137
Täiendav välisvarustus 3-138
Katusereelingud 3-138

AUTOSSE SISENEMINE

Harilik võtmepult (kui on varustuses)

OPDE046001

Teie HYUNDAI juurde kuulub võtmepult, millega saate lukustada ja avada lukust kõik uksed (ja tagaluugi). Kasutades võtmepuldis olevat võtit, saate käivitada auto mootori.

1. Uste lukustamine
2. Uste avamine lukust
3. Tagaluugi avamine lukust

Lukustamine

Uste lukustamiseks:

1. Sulgege kõik uksed, kapott ja tagaluuk.
2. Vajutage võtmepuldil olevat uste lukustusnuppu (1).
3. Auto uksed lähevad lukku. Ohutuled vilguvad. Lisaks klapitakse automaatselt kokku ka välised küljepeeglid, kui küljepeeglite kokkuklappimise lüliti on asendis AUTO.
4. Veenduge, et uksed on lukus, kontrollides läbi akna ukse lukustusnupu asendit auto sees.

⚠ HOIATUS

Ärge jätke võtmeid autosse, kui lapsed on seal omapead. Järelevalveta jäetud lapsed võivad võtme süütelukku pista ning hakata kasutama elektriajamiga aknaid ja muid lüliteid või panna auto koguni liikuma, mille tagajärjeks võivad olla rasked või surmavad kehavigastused.

Lukust avamine

Uste avamiseks lukust:

1. Vajutage võtmepuldil olevat uste avamisnuppu (2).
2. Auto uksed avanevad lukust. Ohutuled vilguvad kaks korda. Lisaks klapitakse automaatselt lahti (tagasi sõiduasendisse) ka välised küljepeeglid, kui küljepeeglite kokkuklappimise lüliti on asendis AUTO.

i Kasulik teave

Kui ühtki ust pärast lukust avamist 30 sekundi jooksul ei avata, lähevad kõik uksed automaatselt uuesti lukku.

Tagaluugi avamine lukust

Luku avamiseks:

1. Vajutage võtmepuldil olevat tagaluugi avamisnuppu (3) üle ühe sekundi järjest.
2. Ohutuled vilguvad kaks korda.

i Kasulik teave

Tagaluugi avamisnupul olev kiri „HOLD“ (hoia) näitab, et peate seda nuppu vajutama pikalt (üle 1 sekundi järjest).

Mootori käivitamine

Täpsemat teavet leiate 5. peatüki osast „Võtmega keeratav süütelukk“.

NB!

Võtmepuldi kahjustamise vältimiseks:

- **Hoidke võtmepulti veest ja igasugustest muudest vedelikest ning lahtisest tulest eemal. Kui võtmepult saab seest märjaks (jookide või niiskuse tõttu) või kuumeneb liigselt, võivad selle sisemised elektroonikaskeemid kahjustuda ning auto garantii võib selle tulemusel katkeda.**
- **Ärge loopige võtmepulti ega laske sellel maha kukkuda.**
- **Kaitske võtmepulti äärmuslike temperatuuride eest.**

Tavavõti

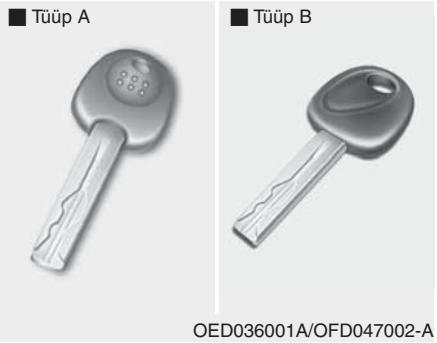

Kui võtmepult normaalselt ei tööta, saate uksed lukustada ja lukust avada tavavõtme abil.

Võtme väljakeeramiseks puldist vajutage puldil olevat vabastusnuppu. Võti tuleb automaatselt puldist välja.

Kui soovite võtme kokku panna, vajutage ja hoidke vabastusnuppu all ning keerake võti käsitsi puldi sisse tagasi.

NB!

Ärge keerake võtit puldist välja või puldi sisse vabastusnuppu vajutamata. See võib pulti või võtit kahjustada.

Ohutusnõuded võtmepuldi kasutamisel

Võtmepult ei tööta juhul, kui:

- võti on süütelukus,
- puldi kaugus autost ületab tööraadiust (umbes 30 m),
- võtmepuldi patarei on peaaegu tühi,
- teised sõidukid või objektid takistavad signaali levimist,
- ilm on väga külm,
- olete võtmepuldiga liiga lähedal mõnele raadiosaatjale, nt raadiojaamale või lennujaamale. Need võivad häirida puldi normaalset tööd.

Kui võtmepult korralikult ei tööta, avage ja sulgege uks tavavõtmega. Kui teil tekib võtmepuldi kasutamisel probleeme, soovitame võtta ühendust volitatud HYUNDAI teenindusega.

Kui võtmepult asub teie mobiiltelefoni vahetus läheduses, võib telefoni tavapärane töö puldi signaali blokeerida.

See võib olla eriti märgatav hetkel, kui telefon on aktiivses kasutuses, nt poolelioleva kõne ajal, sõnumite ja/või e-kirjade saatmisel ning vastuvõtul.

Seepärast ärge hoidke võtmepulti ja telefoni samas kohas (nt ühes taskus) ning proovige neid alati üksteisest piisavalt kaugel hoida.

Kasulik teave

Muudatused või modifikatsioonid, mida tehnilise kooskõlastuse eest vastutav osapool pole selgesõnaliselt heaks kiitnud, võivad tühistada tarbija õiguse vastava varustuse kasutamisele. Kui võtmevaba sisenemissüsteem (võtmepult) lakkab töötamast tehnilistele nõuetele mittevastavate ja heaks kiitmata muudatuste tulemusel, siis tootjapoolne garantii seda ei hüvita.

NB!

Hoidke võtmepulti eemal elektromagnetlaineid segavatest materjalidest, mis ei lase elektromagnetlainetel puldini jõuda.

Patarei vahetamine

Kui võtmepult enam normaalselt ei tööta, asendage selles olev patarei uuega.

Patarei tüüp: CR2032

Patarei vahetamiseks:

1. Pistke puldi pilusse mõni väike õhuke tööriist ja väänake puldi kate ettevaatlikult lahti.
2. Eemaldage patarei kate, kasutades kruvikeerajat.
3. Võtke vana patarei välja ja pange uus asemele. Kontrollige, et patarei oleks õigetpidi õiges asendis.
4. Paigaldage kate patarei peale tagasi ning paigaldage ja sulgege seejärel puldi kate.

Kui teil on tekkinud kahtlus, et võtmepult on võinud viga saada või see ei tööta korralikult, soovitame pöörduda volitatud HYUNDAI teeninduse poole.

Kasulik teave

Valesse kohta minema visatud patareid võivad kahjustada keskkonda ja inimeste tervist. Seepärast viige vanad patareid alati selleks ette nähtud ametlikku jäätmekogumispunkti.

Tark võtmepult (kui on varustuses)

OPDE046044

Teie HYUNDAI juurde kuulub nn tark võtmepult, millega saate lukustada ja avada lukust kõik uksed (ja tagaluugi) ning käivitada auto mootori.

1. Uste lukustamine
2. Uste avamine lukust
3. Tagaluugi avamine lukust

Lukustamine

OOS047001

Uste lukustamiseks:

1. Sulgege kõik uksed, kapott ja tagaluuk.
2. Vajutage nuppu välisel ukselingil või uste lukustusnuppu (1) targal võtmepuldil.
3. Ohutuled vilguvad. Lisaks klapitakse automaatselt kokku ka välised küljepeeglid, kui küljepeeglite kokkuklappimise lüliti on asendis AUTO.
4. Veenduge, et uksed on lukus, kontrollides läbi akna ukse lukustusnupu asendit auto sees.

Kasulik teave

Ukselingil asuv nupp töötab vaid juhul, kui tark võtmepult asub välisele ukselingile lähemal kui 0,7–1 m.

Järgnevatel juhtudel ei lähe uksed lukku ja kostab 3 sekundi pikkune hoiatussignaal, kuigi vajutate välisel ukselingil olevat nuppu:

- tark võtmepult on jäänud autosse,
- mootori start/stopp-lüliti on asendis ACC või ON,
- mõni uks, välja arvatud tagaluuk, on lahti.

⚠ HOIATUS

Ärge jätke tarka võtmepulti autosse, kui lapsed on seal omapead. Järelevalveta jäetud lapsed võivad vajutada mootori start/stopp-lülitit ning hakata kasutama elektriajamiga aknaid ja muid lüliteid või panna auto koguni liikuma, mille tagajärjeks võivad olla rasked või surmavad kehavigastused.

Lukust avamine

Uste avamiseks lukust:

1. Kontrollige, et tark võtmepult oleks teil kaasas.
2. Vajutage nuppu välisel ukselingil või uste avamisnuppu (2) targal võtmepuldil.
3. Auto uksed avanevad lukust. Ohutuled vilguvad kaks korda.

Kasulik teave

- **Ukselingil asuv nupp töötab vaid juhul, kui tark võtmepult asub välisele ukselingile lähemal kui 0,7–1 m. Kui see tingimus on täidetud, saavad uksi avada ka teised inimesed, kellel tegelikult ei ole tarka võtmepulti.**
- **Kui ühtki ust pärast lukust avamist 30 sekundi jooksul ei avata, lähevad kõik uksed automaatselt uuesti lukku.**

Tagaluugi avamine lukust

Luku avamiseks:

1. Kontrollige, et tark võtmepult oleks teil kaasas.
2. Vajutage tagaluugi käepidemel asuvat nuppu või üle 1 sekundi järjest targal võtmepuldil olevat tagaluugi avamisnuppu (3).
3. Ohutuled vilguvad kaks korda.

Kasulik teave

- **Tagaluugi avamisnupp (3) avab üksnes tagaluugi luku. See ei pane tagaluuki automaatselt avanema. Pärast tagaluugi avamisnupu vajutamist võtmepuldil tuleb tagaluugi avamiseks ikkagi tagaluugi käepidemel asuvat nuppu vajutada.**
- **Kui tagaluuki pärast lukust avamist 30 sekundi jooksul ei avata, läheb see automaatselt uuesti lukku.**

Mootori käivitamine

Saate käivitada auto mootori, kasutamata selleks süütevõtit. **Täpsemat teavet leiate 5. peatüki osast „Mootori start/stopp-lüliti“.**

NB!

Targa võtmepuldi kahjustamise vältimiseks:

- **Hoidke tarka võtmepulti veest ja igasugustest muudest vedelikest ning lahtisest tulest eemal. Kui võtmepult saab seest märjaks (jookide või niiskuse tõttu) või kuumeneb liigselt, võivad selle sisemised elektroonikaskeemid kahjustuda ning auto garantii võib selle tulemusel katkeda.**
- **Ärge loopige tarka võtmepulti ega laske sellel maha kukkuda.**
- **Kaitske tarka võtmepulti äärmuslike temperatuuride eest.**

Tavavõti

Kui tark võtmepult normaalselt ei tööta, saate uksed lukustada ja lukust avada tavavõtme abil.

OPD046045

Lükake puldil olevat vabastusnuppu noolega näidatud suunas (1) ning tõmmake tavavõti (2) puldist välja. Pistke võti uksel asuvasse lukuauku.

Kui soovite tavavõtme puldi sisse tagasi panna, pistke võti oma avasse ja lükake puldi sisse, kuni kostab klõpsatus.

Kui tark võtmepult kaob

Iga auto juurde saab registreerida maksimaalselt 2 tarka võtmepulti. Kui olete oma targa võtmepuldi kogemata ära kaotanud, soovitame teil oma auto ja alles jäänud võtmepuldiga viivitamatult volitatud HYUNDAI esindusse pöörduda. Vajadusel peate auto sinna pukseerima.

Ettevaatusabinõud targa võtmepuldi kasutamisel

Tark võtmepult võib lakata töötamast, kui:

- olete targa võtmepuldiga liiga lähedal mõnele raadiosaatjale, nt raadiojaamale või lennujaamale; need võivad häirida puldi normaalset tööd;
- targa võtmepuldi läheduses kasutatakse mobiiltelefoni või raadiosaatjat;
- teie auto läheduses kasutatakse mõne teise sõiduki samalaadset võtmepulti.

Kui tark võtmepult korralikult ei tööta, avage ja sulgege uks tavavõtmega. Kui teil tekib targa võtmepuldi kasutamisel probleeme, soovitame võtta ühendust volitatud HYUNDAI teenindusega.

Kui tark võtmepult asub teie mobiiltelefoni vahetus läheduses, võib telefoni tavapärane töö puldi signaali blokeerida. See võib olla eriti märgatav hetkel, kui telefon on aktiivses kasutuses, nt poolelioleva kõne ajal, sõnumite ja/või e-kirjade saatmisel ning vastuvõtul.

Seepärast ärge hoidke tarka võtmepulti ja telefoni samas kohas (nt ühes taskus) ning proovige neid alati üksteisest piisavalt kaugel hoida.

Kasulik teave

Muudatused või modifikatsioonid, mida tehnilise kooskõlastuse eest vastutav osapool pole selgesõnaliselt heaks kiitnud, võivad tühistada tarbija õiguse vastava varustuse kasutamisele. Kui võtmevaba sisenemissüsteem (võtmepult) lakkab töötamast tehnilistele nõuetele mittevastavate ja heaks kiitmata muudatuste tulemusel, siis tootjapoolne garantii seda ei hüvita.

NB!

Hoidke tarka võtmepulti eemal elektromagnetlaineid segavatest materjalidest, mis ei lase elektromagnetlainetel puldini jõuda.

NB!

Võtke tark võtmepult autost väljudes alati endaga kaasa. Kui tark võtmepult jääb autosse või selle lähedale, võib auto aku tühjeneda.

Patarei vahetamine

OPDE046046

Kui tark võtmepult enam normaalselt ei tööta, asendage selles olev patarei uuega.

Patarei tüüp: CR2032

Patarei vahetamiseks:

1. Võtke tavavõti puldist välja.
2. Väänake puldi tagumine kate mõne õhukese tööriista abil lahti.
3. Võtke vana patarei välja ja pange uus asemele. Kontrollige, et patarei oleks õigetpidi õiges asendis.
4. Paigaldage ja sulgege puldi tagumine kate.

Kui teil on tekkinud kahtlus, et tark võtmepult on võinud viga saada või see ei tööta korralikult, soovitame pöörduda volitatud HYUNDAI teenindusse poole.

Kasulik teave

Valesse kohta minema visatud patareid võivad kahjustada keskkonda ja inimeste tervist. Seepärast viige vanad patareid alati selleks ette nähtud ametlikku jäätmekogumispunkti.

Immobilisaatorisüsteem (kui on varustuses)

Immobilisaatorisüsteem kaitseb teie autot ärandamise eest. Kui teie auto käivitamiseks kasutatakse valesti kodeeritud võtit (või mõnd muud vahendit), lakkab mootori toitesüsteem töötamast.

Süüte sisselülitamisel asendisse ON peab immobilisaatorisüsteemi indikaatortuli korraks põlema süttima ning siis uuesti kustuma. Kui indikaatortuli hakkab vilkuma, ei ole süsteem võtme koodi ära tundnud.

Lülitage süüde välja (asendisse LOCK/OFF) ja seejärel uuesti sisse (asendisse ON).

Süsteem ei pruugi teie võtme koodi tuvastada, kui võtme läheduses asub mõne teise immobilisaatorisüsteemi juurde kuuluv võti või mõni metallese (nt võtmehoidja). Metall võib transponderi signaalilevi takistada ning mootori käivitamine võib ebaõnnestuda.

Kui süsteemil ei õnnestu korduvalt teie võtme koodi tuvastada, soovitame teil pöörduda volitatud HYUNDAI teenindusse.

Ärge proovige immobilisaatorisüsteemi ise muuta ega seda mingite muude seadmetega täiendada. Võite sel moel tekitada probleeme elektrisüsteemis, mille tulemusel auto enam ei käivitu.

⚠ HOIATUS

Auto ärandamise vältimiseks ärge jätke oma varuvõtmeid autosse. Teie immobilisaatori salasõnaks on kordumatu kood, mida tuleb võõraste eest salajas hoida.

NB!

Teie võtmes olev transponder on väga tähtis immobilisaatorisüsteemi osa. See on valmistatud aastatepikkuseks probleemideta tööks, kuid sellegipoolest tuleks vältida võtme hoolimatut käsitsemist, staatilisse elektrivälja sattumist ja märjaks saamist. Vastasel juhul võivad immobilisaatorisüsteemis tekkida häired.

UKSELUKUD

Ukselukkude avamine ja sulgemine väljastpoolt

Tavavõtmega

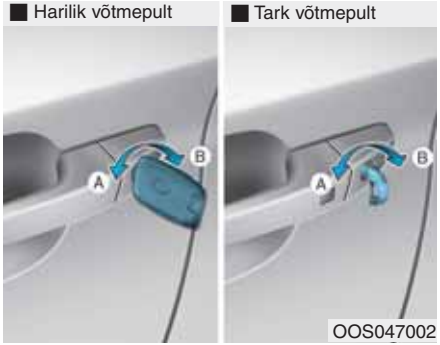

[A] : lukku, [B] : lahti

Keerake võtit uste lukustamiseks auto esiosa poole, avamiseks aga tagaosa poole.

Kui lukustate ja avate juhiukse lukust võtmega, lukustuvad ja avanevad kõik auto uksed lukust automaatselt.

Niipea, kui uksed on lukust avatud, saate need ukselingist tõmmates lahti teha.

Ukse sulgemiseks lükake uks käega kinni. Kontrollige, kas uks läks korralikult kinni.

Hariliku võtmepuldiga

Uste lukustamiseks vajutage võtmepuldil olevat lukustusnuppu (1).

Uste avamiseks lukust vajutage võtmepuldil olevat avamisnuppu (2).

Niipea, kui uksed on lukust avatud, saate need ukselingist tõmmates lahti teha.

Ukse sulgemiseks lükake uks käega kinni. Kontrollige, kas uks läks korralikult kinni.

Targa võtmepuldiga

Uste lukustamiseks vajutage nuppu välisel ukselingil (eeldusel, et tark võtmepult on teil kaasas) või uste lukustusnuppu targal võtmepuldil.

Uste avamiseks lukust vajutage nuppu välisel ukselingil (eeldusel, et tark võtmepult on teil kaasas) või uste avamisnuppu targal võtmepuldil.

Niipea, kui uksed on lukust avatud, saate need ukselingist tõmmates lahti teha.

Ukse sulgemiseks lükake uks käega kinni. Kontrollige, kas uks läks korralikult kinni.

Kasulik teave

- **Väga külma ja niiske ilmaga ei pruugi ukselukud ja uksemehhanismid külmumise tõttu korralikult töötada.**
- **Kui uks lukustatakse ja avatakse lukust võtme või ukse lukustusnupuga kiiresti mitu korda järjest, võib süsteem ajutiselt töötamast lakata, et kaitsta vastavat vooluahelat ja vältida süsteemi osade kahjustamist.**

Ukselukkude avamine ja sulgemine seestpoolt

Ukse lukustusnupuga

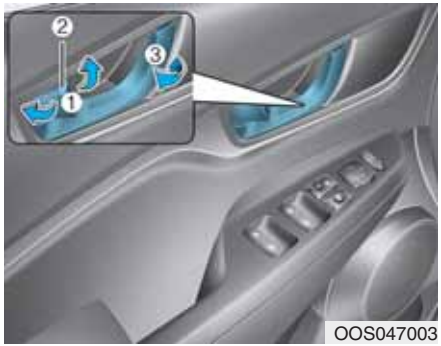

- Ukse avamiseks lukust lükake ukse lukustusnupp (1) avatud asendisse. Punane tähis (2) ukse lukustusnupul tuleb nähtavale.
- Ukse lukustamiseks lükake ukse lukustusnupp (1) lukustatud asendisse. Kui uks on korralikult lukustatud, ei ole lukustusnupul olevat punast tähist (2) näha.
- Ukse avamiseks tõmmake ukselinki (3) enda poole.
- Esiuksi ei saa lukustada, kui süütevõti on süütelukus ja üks esiustest seisab lahti.
- Uksi ei saa lukustada, kui tark võtmepult on autos ja mõni uks seisab lahti.

Kasulik teave

Kui elektrilised ukselukud lakkavad normaalselt töötamast ja jääte autosse luku taha, kasutage väljumiseks üht või mitut allkirjeldatud meetodit:

Kasutage korduvalt ukseluku avamisfunktsiooni (nii elektroonilist kui käsitsi), tõmmates samal ajal ukselinki.

Kasutage teiste uste lukke ja ukselinke.

Avage esiukse aken ja avage uks väljastpoolt tavavõtme abil.

Sisemise ukselingiga

Esiuksed

Kui uks on lukus ja tõmbate sisemist ukselinki, läheb uks lukust lahti ja avaneb.

Tagauksed

Kui uks on lukus ja tõmbate üks kord sisemist ukselinki, läheb uks lukust lahti.

Kui tõmbate sisemist ukselinki veel üks kord, siis uks avaneb.

Uste kesklukustuse lülitiga

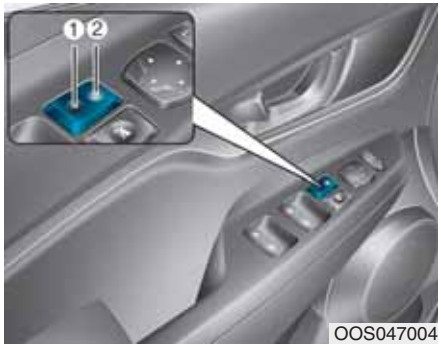

OOS047004

Kui vajutate kesklukustuse lüliti eesmist (🔒) poolt (2), lukustatakse kõik auto uksed korraga.

- Kui mõni uks seisab lahti, siis kesklukustuse lüliti eesmise poole (2) vajutus uksi ei lukusta.
- Kui tark võtmepult on autos ja mõni uks seisab lahti, siis kesklukustuse lüliti eesmise poole (2) vajutus uksi ei lukusta.

Kui vajutate kesklukustuse lüliti tagumist (🔓) poolt (1), avatakse kõik auto uksed korraga lukust.

⚠ HOIATUS

- **Kui auto liigub, peavad kõik uksed olema alati korralikult kinni ja lukus. Kui uksed on lukustamata, suureneb oht avarii korral autost välja paiskuda.**
- **Ärge tõmmake kummagi esiukse sisemist ukselinki siis, kui auto liigub.**

⚠ HOIATUS

Ärge jätke lapsi ega loomi autosse kunagi järelevalveta. Suletud sõidukis võib minna väga palavaks ning seetõttu võivad lapsed või loomad, kes ei saa autost välja, saada tõsiseid tervisekahjustusi või koguni surra. Lisaks võivad lapsed autos kogemata midagi tööle panna, mis võib neid vigastada. Autosse võivad proovida sisse pääseda ka kuritegelike kavatsustega võõrad.

⚠ HOIATUS

Jättes auto lukustamata, annate kurjategijatele võimaluse teie äraolekul autosse peituda, et hiljem teid või teie kaaslasi rünnata.

Enne auto juurest lahkumist viige alati läbi kõik järgnevad etapid: hoidke piduripedaali all ja pange käigukang parkimisasendisse (P) (topeltsiduriga käigukasti puhul) või pange sisse esimene (1) või tagasikäik (R) (käsikäigukasti puhul), rakendage seisupidur, lülitage süüde välja (asendisse LOCK/OFF), sulgege kõik aknad, lukustage kõik uksed ja võtke võti endaga kaasa.

⚠ HOIATUS

Ukse avamine hetkel, kui mõni sõiduk või inimene teie autole läheneb, võib kurvalt lõppeda. Olge autouste avamisel ettevaatlik ja kontrollige, ega avatud uks ei jää ette teistele lähenevatele autodele, mootorratastele, jalgratastele ega jalakäijatele.

⚠ HOIATUS

Kui viibite pargitud autos väga palava või külma ilmaga pikka aega järjest, riskite oma elu ja tervisega. Ärge lukustage autot väljastpoolt, kui keegi on veel autos.

Turvalukustus (kui on varustuses)

Mõned autod on varustatud turvalukustussüsteemiga. Kui turvalukustussüsteem on aktiveeritud, ei lase see uksi avada ei seest- ega väljastpoolt, suurendades auto kaitset kuritahtlike sissemurdjate vastu.

Auto lukustamiseks turvalukustusfunktsiooni abil tuleb uksed lukustada hariliku või targa võtmepuldiga. Uste avamiseks lukust tuleb seejärel kasutada uuesti harilikku või tarka võtmepulti.

⚠ HOIATUS

Ärge lukustage uksi hariliku või targa võtmepuldi abil siis, kui keegi on veel autos. Autosse jäänud inimene ei saa siis uksi enam ukse lukustusnupuga lukust avada. Juhul, kui uks lukustati võtmepuldiga, ei saa autosse jäänud inimene uksi avada ilma võtmepuldita.

Ukselukkude automaatfunktsioonid

Löögitundlik ukselukkude avamissüsteem (kui on varustuses)

Kõik uksed avanevad automaatselt lukust, kui auto saab löögi, mille tulemusel turvapadjad täituvad.

Kiirustundlik uste lukustussüsteem (kui on varustuses)

Kui auto sõidukiirus kerkib üle 15 km/h, lukustab see süsteem automaatselt kõik uksed.

Saate ukselukkude automaatfunktsioone ise välja ja tagasi sisse lülitada, muutes vastavaid seadistusi LCD-ekraani kasutaja seadistuste režiimil. **Täpsemat teavet leiate selle peatüki osast „LCD-ekraan“.**

Laste turvalukud tagaustel

Laste turvalukud on tagaustel selleks, et tagaistmel istuvad lapsed ei saaks tagauksi kogemata seestpoolt avada. Neid turvalukke tuleks kasutada alati, kui autos on lapsed.

Laste turvalukud asuvad mõlema tagaukse tagaserval. Kui lapse turvalukk on lukustatud asendis, ei saa tagaust enam auto seest sisemist ukselinki tõmmates avada.

Lapse turvaluku lukustamiseks pistke võti (või kruvikeeraja) (1) ukses olevasse avasse ja keerake lukustatud asendisse.

Kui soovite tagauksi taas seestpoolt avada, keerake lapse turvalukk tagasi lukustamata asendisse.

⚠ HOIATUS

Kui lapsed avavad tagauksed kogemata autosõidu ajal, võivad nad autost välja kukkuda. Seepärast peab tagauste laste turvalukke kasutama alati, kui autos on lapsed.

VARGUSVASTANE ALARMSÜSTEEM

See süsteem aitab kaitsta teie autot ja autosse jäetud esemeid. Helisignaal hakkab tööle ja ohutuled pidevalt vilkuma, kui mõni järgnevatest tegevustest süsteemi häireseisundisse lülitab:

- auto uks avatakse, kasutamata selleks harilikku või tarka võtmepulti,
- tagaluuk avatakse, kasutamata selleks harilikku või tarka võtmepulti,
- avatakse kapott.

Alarm töötab 30 sekundit, seejärel lülitub süsteem tagasi valveseisundisse. Alarmi väljalülitamiseks tehke uksed hariliku või targa võtmepuldi abil lukust lahti.

Vargusvastane alarmsüsteem lülitub automaatselt valveseisundisse 30 sekundit pärast uste ja tagaluugi lukustamist. Süsteemi lülitamiseks valveseisundisse peate lukustama uksed ja tagaluugi väljastpoolt, vajutades harilikul või targal võtmepuldil olevat lukustusnuppu või nuppu välisel ukselingil, kui tark võtmepult on teil kaasas.

Ohutuled vilguvad ja kostab üks helisignaal, näidates, et alarmsüsteem on valveseisundisse lülitatud.

Kui alarmsüsteem on valveseisundis ja mõni uks, tagaluuk või kapott avatakse harilikku või tarka võtmepulti kasutamata, lülitub süsteem häireseisundisse ja alarm hakkab tööle.

Alarmsüsteem ei lülitu valveseisundisse, kui kapott, tagaluuk või mõni uks ei ole korralikult suletud. Kui süsteem ei lülitu valveseisundisse, kontrollige, kas kapott, tagaluuk ja kõik uksed on korralikult suletud.

Ärge proovige seda süsteemi ise muuta ega seda mingite muude seadmetega täiendada.

Kasulik teave

- **Ärge lukustage uksi enne, kui kõik reisijad on autost väljunud. Kui süsteem on valveseisundisse lülitatud ja mõni reisija on ikka veel autos, hakkab alarm tööle, kui inimene autost väljub.**
- **Kui alarmsüsteemi ei õnnestu hariliku või targa võtmepuldiga välja lülitada, avage uksed lukust tavavõtmega ja lülitage süüde sisse (asendisse ON) (hariliku võtmepuldiga mudel) või käivitage mootor (targa võtmepuldiga mudel) ning oodake siis 30 sekundit.**
- **Kui alarmsüsteem on välja lülitatud, kuid 30 sekundi jooksul pärast seda ei avata ühtki auto ust ega tagaluuki, lülitub süsteem uuesti valveseisundisse.**

Kasulik teave

Vargusvastase alarmsüsteemiga varustatud mudelitele on kinnitatud silt, millel on järgnev tekst:

1. WARNING (hoiatus)

2. SECURITY SYSTEM (turvasüsteem)

ROOL

Elektriline roolivõimendi (EPS)

Roolivõimendi aitab teid autorooli keeramisel. Kui automootor ei tööta või roolivõimendi lakkab töötamast, saab autot ikka roolida, kuid rooli keeramiseks läheb siis vaja rohkem jõudu.

Rooli keeramine muutub raskemaks, kui auto sõidukiirus kasvab, ning kergemaks, kui sõidukiirus väheneb. See tagab hea juhitavuse nii suurtel kui ka väikestel kiirustel.

Kui märkate normaalse autosõidu ajal, et rooli keeramiseks läheb vaja rohkem või vähem jõudu kui tavaliselt, soovitame lasta roolivõimendi volitatud HYUNDAI teeninduses üle kontrollida.

NB!

- **Kui elektriline roolivõimendi ei tööta nagu peaks, hakkab näidikuplokis põlema või vilkuma vastav hoiatustuli (⊖!). Rooli keeramine võib muutuda raskeks ja auto halvasti juhitavaks. Viige oma auto esimesel võimalusel volitatud HYUNDAI teenindusse ja laske süsteem üle kontrollida.**
- **Kui elektrilises roolivõimendis on tuvastatud häire, lakkab roolivõimendi töötamast, et ära hoida võimalikke eluohtlikke liiklusõnnetusi. Sel juhul jääb hoiatustuli näidikuplokis pidevalt põlema või vilkuma. Rooli keeramine võib muutuda raskeks ja auto halvasti juhitavaks. Sõitke ohutusse peatumiskohta ning laske auto siis viivitamatult üle kontrollida.**

i Kasulik teave

Igapäevasel tavapärasel sõitmisel võite märgata järgnevat:

- **Rooli keeramine võib vahetult pärast süüte sisselülitamist (asendisse ON) olla raskem, kuna elektriline roolivõimendi (EPS) viib läbi enesediagnostikat. Pärast diagnostika lõppu rooli normaalne seisund taastub.**
- **Pärast süüte sisselülitamist (asendisse ON) või väljalülitamist (asendisse LOCK/OFF) võib elektrilise roolivõimendi (EPS) releest kosta klõpsatus.**
- **Kui auto on peatunud või sõidab väga aeglaselt, võite salongis kuulda roolivõimendi elektrimootori häält.**
- **Kui temperatuur on väga madal, võib rooli keeramisel kosta ebatavalist müra. Kui temperatuur tõuseb, siis müra lakkab. See on normaalne, tegu pole häirega.**
- **Rooli keeramine muutub raskemaks, kui rooli keeratakse pidevalt lõpuni paremale või vasakule siis, kui auto seisab paigal. Tegu ei ole süsteemi häirega. Mõne aja möödudes rooli tavapärane seisund taastub ja selle keeramine muutub taas kergemaks.**

Rooli kalde ja sügavuse reguleerimine

⚠ HOIATUS

Ärge reguleerige rooli asendit kunagi sõidu ajal. Võite kaotada kontrolli auto liikumise üle ja põhjustada avarii, tekitades raskeid või surmavaid kehavigastusi.

Kasulik teave

Mõnikord ei fikseeri roolisamba vabastuskang rooli pärast selle asendi reguleerimist korralikult kohale.

Tegu pole rikkega. Nii juhtub, kui mehhanismi hambad korralikult ei haaku. Sellisel juhul muutke rooli asendit veel natuke ja fikseerige rool siis uuesti.

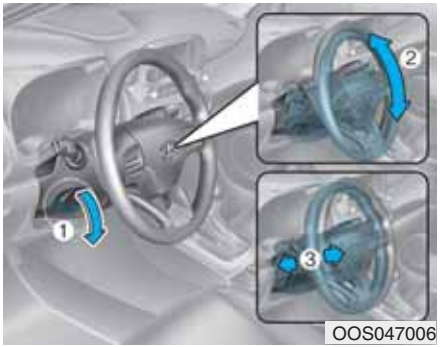

Tõmmake roolisambal asuv vabastuskang alla (1) ja pange rool mugavasse asendisse, reguleerides roolisamba kallet (2) ja sügavust (3). Pange rool sellisesse asendisse, milles see on suunatud teie rindkere, mitte näo poole.

Kontrollige, et näeksite takistamatult kõiki näidikuploki hoiatustulesid ja mõõdikuid.

Pärast reguleerimist tõmmake roolisamba vabastuskang (1) rooli asendi fikseerimiseks uuesti üles. Proovige rooli üles ja alla liigutada, et kontrollida, kas see on kindlalt kohale fikseeritud. Reguleerige rooli asend sobivaks alati enne sõidu alustamist.

Roolisoojendus (kui on varustuses)

Kui süüde on sisse lülitatud (asendisse ON) või mootor töötab, vajutage rooli soojendamiseks roolisoojenduse lülitit.

Indikaatortuli lülitil süttib.

Kui soovite roolisoojenduse välja lülitada, vajutage sama lülitit veel kord. Indikaatortuli lülitil kustub.

Kasulik teave

Roolisoojendus lülitub automaatselt välja umbes 30 minuti möödudes selle sisselülitamisest.

NB!

Ärge paigaldage roolile mingeid täiendavaid katteid ega lisavarustust. Need võivad roolisoojenduse süsteemi kahjustada.

Signaal

Signaali andmiseks vajutage roolil signaalpasuna sümboliga tähistatud kohta. Signaal kostab vaid siis, kui vajutatakse tähistatud piirkonda.

NB!

Ärge lööge signaali andmiseks rooli ega põrutage sellele rusikaga. Ärge vajutage rooli teravaotsaliste esemetega.

PEEGLID

Sisemine tahavaatepeegel

Reguleerige tahavaatepeegel enne sõidu alustamist asendisse, milles näete tagaakna keskkoha kaudu välja.

⚠ HOIATUS

Kontrollige, et näeksite tahavaatepeegli kaudu takistamatult auto taha. Ärge asetage tagaistmele, pakiruumi või tagaistme peatugede taha esemeid, mis segaksid vaadet läbi tagaakna välja.

⚠ HOIATUS

Raskete kehavigastuste vältimiseks avarii või turvapatjade täitumise korral ärge muutke mingil moel tahavaatepeegli ehitust ega paigaldage selle asemele laiemat peeglit.

⚠ HOIATUS

Ärge reguleerige peegli asendit KUNAGI sõidu ajal. Võite kaotada kontrolli auto liikumise üle ning põhjustada avarii.

Päevase ja öise asendiga tahavaatepeegel (kui on varustuses)

[A] : päevase/öise asendi ümberlülitushoob,
[B] : päev, [C] : öö

Reguleerige peegel õigesse asendisse enne sõidu alustamist, kui päevase ja öise asendi ümberlülitushoob on päevases asendis.

Pimedal ajal sõites tõmmake päevase ja öise asendi ümberlülitushooba enda poole, et vähendada teie taga sõitvate sõidukite esitulede pimestavat peegeldust.

Pidage meeles, et öises asendis tahavaatepeegli kujutise selgus mõnevõrra väheneb.

Elektriline fotokroomne (isetumenev) peegel (ECM) (kui on varustuses)

OOS047010L

[A] : Indikaatortuli

Elektriline pimestuskaitse funktsiooniga isetumenev tahavaatepeegel kontrollib pimedas või halva valgustuse korral automaatselt taga sõitva auto tulede peegeldust.

Kui automootor töötab, muudab tahavaatepeeglisse paigaldatud andur tulede peegelduse teie pimestamise vältimiseks automaatselt tumedamaks. Andur mõõdab valguse taset sõiduki ümber ja reguleerib automaatselt teile järgnevate sõidukite esitulede peegelduse heledust.

Alati, kui pannakse sisse tagasikäik (R), lülitub peegel automaatselt ümber kõige heledamale peegeldusastmele, et parandada nähtavust sõiduki taha.

NB!

Kasutage peegli puhastamiseks majapidamispaberit või muud sarnast materjali, mida on niisutatud klaasipuhastusvahendiga. Ärge pihustage klaasipuhastusvahendit otse peeglile, kuna see võib voolata peeglikorpuse sisse.

Küljepeeglid

OOS047012

Reguleerige peeglid õigesse asendisse kindlasti enne sõidu alustamist.

Teie auto on varustatud nii vasak- kui parempoolse välise küljepeegliga.

Peeglite asendit saab muuta reguleerimislüliti abil kaugjuhtimise teel.

Peeglikorpused saab tahapoole kokku klappida, et vältida peeglite vigastamist auto automaatpesu käigus või läbisõidul eriti kitsastest kohtadest.

⚠ HOIATUS

- **Parempoolne küljepeegel on kumer. Mõne riigi mudelitel on ka vasakpoolne küljepeegel kumer. Peeglis nähtavad objektid on tegelikult lähemal, kui need kumerpeeglist paistavad.**
- **Kui vahetate sõidurada, kasutage autosisest tahavaatepeeglit või vaadake ise üle õla taha, et hinnata tegelikku kaugust teile järgnevate sõidukiteni.**

⚠ HOIATUS

Ärge reguleerige küljepeeglite asendit ega klappige neid kokku sõidu ajal. Võite kaotada kontrolli auto liikumise üle ning põhjustada avarii.

NB!

- **Ärge kraapige peeglipinnalt jääd, sest võite nii klaasi pinda kahjustada.**
- **Kui peegel tekkinud jää tõttu enam ei liigu, ärge kangutage seda jõuga. Kasutage jää sulatamiseks sobivat pihustatavat jääkõrvaldusvahendit (mitte radiaatori antifriisi) või sooja veega niisutatud käsna või pehmet lappi või viige auto mõnda sooja kohta, kus jää lihtsalt ära sulab.**

Küljepeeglite asendi reguleerimine

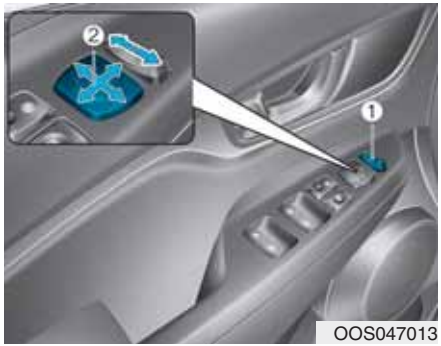

OOS047013

1. Vajutage vasakpoolse või parempoolse küljepeegli valimiseks valikulüliti (1) vasakut (L) või paremat (R) poolt.
2. Valitud küljepeegli üles, alla, vasakule või paremale kallutamiseks kasutage peegli reguleerimislülitit (2).
3. Pärast peeglite reguleerimist pange valikulüliti (1) tagasi keskmisse neutraalasendisse, et vältida peeglite asendi tahtmatut muutmist.

NB!

- **Peeglite liikumine peatub, kui need jõuavad maksimaalse reguleerimiskaldeni, mehhanismi mootor jätkab aga tööd seni, kuni vajutatakse lülitit. Ärge vajutage lülitit kauem kui vaja, kuna vastasel juhul võib mootor kahjustuda.**
- **Ärge proovige elektrilisi küljepeegleid käsitsi reguleerida, sest võite sel moel peeglimootoreid kahjustada.**

Küljepeeglite kokkuklappimine

OOS047014

Käsitsi kokkuklapitav tüüp

Välise küljepeegli kokkuklappimiseks võtke peeglikorpusest kinni ja keerake seda auto tagaosa poole.

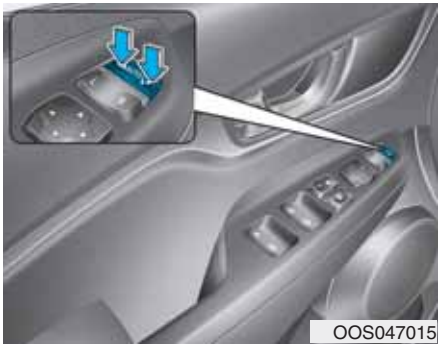
OOS047015

Elektriliselt kokkuklapitav tüüp

Lüliti vasak pool: Peeglid klapitakse lahti (sõiduasendisse).

Lüliti parem pool: Peeglid klapitakse kokku.

Lüliti keskosa (AUTO): Peeglite automaatne kokku- ja lahtiklappimine toimub järgnevalt:

- Ilma targa võtmepuldita mudelid
  - Peeglid klapitakse kokku või lahti, kui uksed lukustatakse või avatakse lukust hariliku võtmepuldiga, eeldusel et peeglite tervitusfunktsioon (Welcome mirror) on LCD-ekraani kasutaja seadistuste režiimil sisse lülitatud.
- Targa võtmepuldiga mudelid
  - Peeglid klapitakse kokku või lahti, kui uksed lukustatakse või avatakse lukust targa võtmepuldiga, eeldusel et peeglite tervitusfunktsioon (Welcome mirror) on LCD-ekraani kasutaja seadistuste režiimil sisse lülitatud.
  - Peeglid klapitakse kokku või lahti, kui uksed lukustatakse või avatakse lukust, vajutades nuppu välisel ukselingil, eeldusel et peeglite tervitusfunktsioon (Welcome mirror) on LCD-ekraani kasutaja seadistuste režiimil sisse lülitatud.

NB!

Elektrilised küljepeeglid töötavad ka siis, kui süüde on välja lülitatud. Kui auto mootor ei tööta, ärge reguleerige peeglite asendit siiski kauem, kui hädapärast vaja, et vältida aku tühjenemist.

NB!

Ärge klappige elektrilisi küljepeegleid kokku käsitsi. See võib kahjustada peegli mehhanismi mootorit.

AKNAD

Elektriliste tõstukitega aknad (kui on varustuses)

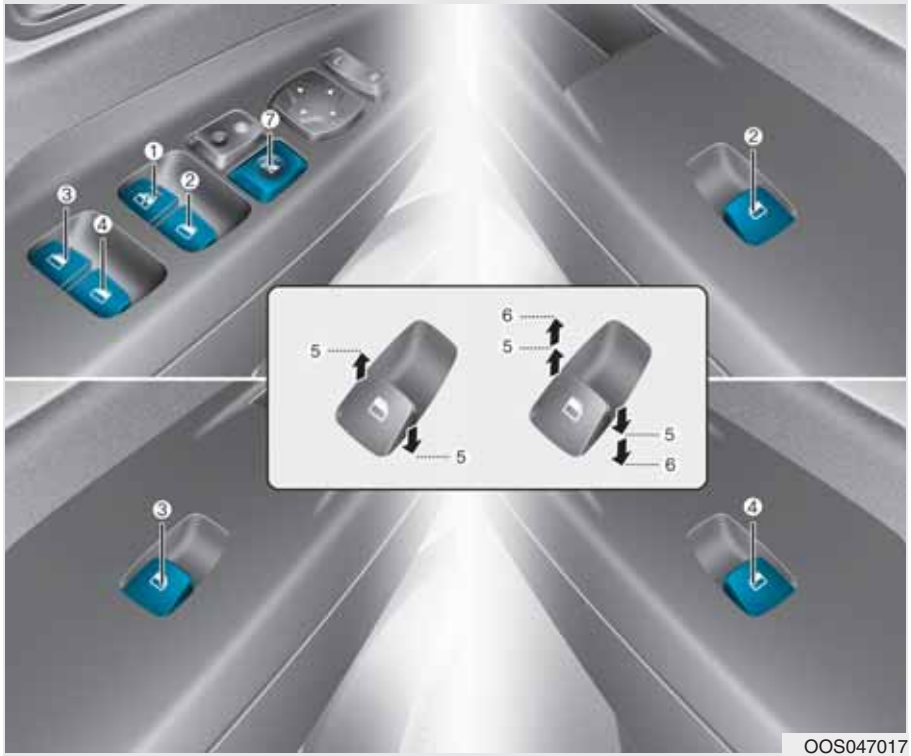

(1) Juhiukse elektrilise aknatõstuki lüliti

(2) Parempoolse esiukse elektrilise aknatõstuki lüliti

(3) Vasakpoolse tagaukse elektrilise aknatõstuki lüliti*

(4) Parempoolse tagaukse elektrilise aknatõstuki lüliti*

(5) Akna avamine ja sulgemine

(6) Akna automaatne avamine* ja sulgemine*

(7) Elektriliste aknatõstukite lukustuslüliti

* : kui on varustuses

Akende avamiseks ja sulgemiseks peab süüde olema sisse lülitatud (asendisse ON). Igal uksel on elektrilise aknatõstuki lüliti, millega saab selle ukse akent avada-sulgeda. Juhiuksel asub elektriliste aknatõstukite lukustuslüliti, millega saab blokeerida tagauste aknalülitite töö. Elektrilisi aknatõstukeid saab kasutada veel ligikaudu 30 sekundi jooksul pärast süüte lülitamist asendisse ACC või OFF. Kui aga esiuksed on lahti tehtud, ei saa aknaid enam nimetatud 30 sekundi jooksul elektriliselt sulgeda ega avada.

⚠ HOIATUS

Raskete või surmavate kehavigastuste vältimiseks ärge sirutage oma käsi, pead või muid kehaosi sõidu ajal lahtisest aknast välja.

i Kasulik teave

- **Väga külma ja niiske ilmaga ei pruugi elektrilised aknatõstukid külmumise tõttu korralikult töötada.**
- **Kui tagauste aknad või katuseluuk (kui on varustuses) on sõidu ajal lahti (või osaliselt avatud), võib autos esineda vibratsiooni ja pulseerivat müra (nn tuuletõukeid). Sellise müra esinemine on normaalne ning järgnevate meetoditega saab seda vähendada või üldse kõrvaldada. Kui müra põhjuseks on ühe või mõlema tagaukse avatud aknad, avage paari sentimeetri võrra ka mõlema esiukse aknad. Kui müra põhjustab avatud katuseluuk, pange see lihtsalt veidi kinnisemasse asendisse.**

Akna avamine ja sulgemine

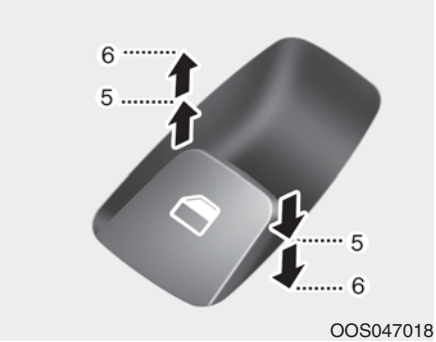

Akna avamiseks:

Vajutage soovitud akna lüliti allapoole esimesse lülitusasendisse (5). Vabastage lüliti, kui aken on jõudnud sobivasse asendisse.

Akna sulgemiseks:

Tõmmake soovitud akna lüliti ülespoole esimesse lülitusasendisse (5). Vabastage lüliti, kui aken on jõudnud sobivasse asendisse.

Akna automaatne avamine (kui on varustuses)

Kui vajutate elektrilise aknatõstuki lüliti hetkeks teise lülitusasendisse (6), avaneb aken pärast lüliti vabastamist automaatselt lõpuni. Akna seiskamiseks soovitud asendis tõmmake lülitit korraks ülespoole või vajutage korraks allapoole.

Akna automaatne avamine ja sulgemine (kui on varustuses)

Kui vajutate või tõmbate elektrilise aknatõstuki lüliti hetkeks teise lülitusasendisse (6), avaneb või sulgub aken pärast lüliti vabastamist automaatselt lõpuni. Akna seiskamiseks soovitud asendis tõmmake lülitit korraks ülespoole või vajutage korraks allapoole.

Elektriliste aknatõstukite automaatsüsteemi lähtestamine

Kui elektrilised aknatõstukid ei tööta nagu eelpool kirjeldatud, peab viima läbi elektriliste aknatõstukite automaatsüsteemi lähtestamise. Tegutsege selleks järgnevalt:

1. Lülitage süüde sisse (asendisse ON).
2. Sulgege aken ja hoidke elektrilise aknatõstuki lülitit ülespoole tõmmatud asendis veel vähemalt 1 sekund pärast akna lõplikku sulgumist.

Kui elektrilised aknatõstukid pärast eelkirjeldatud protseduuri läbiviimist normaalselt tööle ei hakka, soovitame lasta süsteemi volitatud HYUNDAI teeninduses üle kontrollida.

⚠ HOIATUS

Elektriliste aknatõstukite automaatsüsteemi lähtestamise ajal takistuse tuvastusfunktsioon ei tööta. Kehavigastuste ja auto kahjustamise vältimiseks kontrollige enne akende sulgemist kindlasti üle, et kellegi kehaosad ega mingid esemed kogemata akende vahele ei jääks.

Automaatne avanemine takistuse tuvastamisel (kui on varustuses)

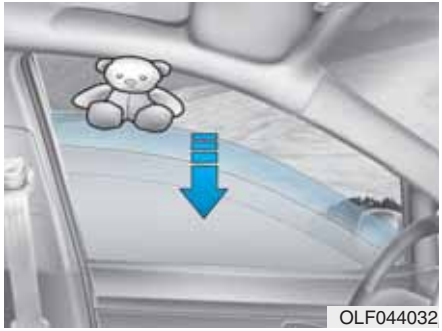
OLF044032

Kui takistuse tuvastusfunktsioon tuvastab akna automaatse sulgemise käigus akna vahel mõne takistuse, siis aken seiskub ja liigub seejärel umbes 30 cm tagasi allapoole, et takistuse saaks eemaldada.

Kui takistus tuvastatakse hetkel, kui elektrilise aknatõstuki lülitit tõmmatakse pidevalt ülespoole, lõpetab aken ülespoole liikumise ning liigub umbes 2,5 cm tagasi allapoole.

Kui aknalülitit tõmmatakse uuesti pidevalt ülespoole 5 sekundi jooksul pärast seda, kui takistuse tuvastusfunktsioon akna allapoole liikuma pani, ei avane aken takistuse korral enam automaatselt.

i Kasulik teave

Aken avaneb takistuse tuvastamisel automaatselt vaid juhul, kui kasutatakse akna automaatse sulgemise funktsiooni, tõmmates aknalüliti lõpuni üles (teise lülitusasendisse (6)).

⚠ HOIATUS

Kehavigastuste ja auto kahjustamise vältimiseks kontrollige enne akende sulgemist kindlasti üle, et kellegi kehaosad ega mingid esemed kogemata akende vahele ei jääks.

Kui aknaklaasi ja aknaraami ülemise soone vahele jääva takistuse läbimõõt on väiksem kui 4 mm, ei pruugi takistuse tuvastusfunktsioon seda tuvastada ning aken ei seisku ega hakka automaatselt avanema.

NB!

Ärge paigaldage akende külge mingit lisavarustust. Vastasel juhul ei pruugi aken takistuse korral enam automaatselt avaneda.

Elektriliste aknatõstukite lukustuslüliti

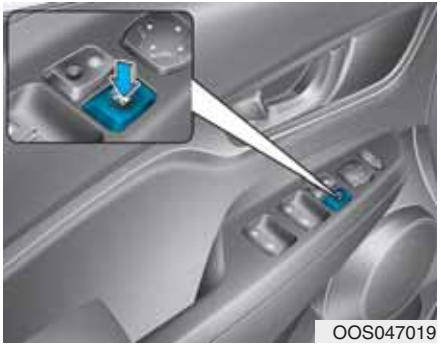
OOS047019

Autojuht saab blokeerida tagauste elektriliste aknalülitite töö, vajutades juhiuksel asuvat elektriliste aknatõstukite lukustuslülitit.

Kui vajutatakse elektriliste aknatõstukite lukustuslülitit:

- Kõiki elektriliste tõstukitega aknaid saab avada-sulgeda juhiuksel asuvate pealülititega.
- Kaassõitjapoolsel esiuksel asuva aknalülitiga saab avada-sulgeda selle ukse akent.
- Tagaustel asuvate aknalülititega ei saa tagauste aknaid avada ega sulgeda.

⚠ HOIATUS

Ärge lubage lastel elektriliste aknatõstukitega mängida. Kui autos on lapsed, hoidke juhiuksel asuv elektriliste aknatõstukite lukustuslüliti alati lukustatud asendis. Lapsed võivad end või teisi raskelt või surmavalt vigastada, pannes aknad kogemata liikuma.

NB!

- **Elektriliste aknatõstukite süsteemi võimaliku kahjustamise vältimiseks ärge avage ega sulgege mitut akent samaaegselt. Nii peab ka süsteemi elektriahela kaitse kauem vastu.**
- **Ärge kasutage juhiuksel asuvat pealülitit ja mõnel teisel uksel asuvat aknalülitit korraga, proovides sama akent korraga nii avada kui sulgeda. Sel juhul aken seiskub ja seda ei saa enam avada ega sulgeda.**

⚠ HOIATUS

- **Ärge jätke KUNAGI võtmeid autosse, kui auto mootor töötab ja lapsed jäävad autosse omapead.**
- **ÄRGE jätke lapsi KUNAGI autosse järelevalveta. Isegi väga väikesed lapsed võivad auto kogemata liikuma panna, jääda akna vahele või muul moel iseend või teisi vigastada.**
- **Enne akna sulgemist kontrollige alati veel teist korda üle, et kellegi pea, käed või muud takistused akna vahele ei jääks.**
- **Ärge lubage lastel elektriliste aknatõstukitega mängida. Kui autos on lapsed, hoidke juhiuksel asuv elektriliste aknatõstukite lukustuslüliti alati lukustatud (alla vajutatud) asendis. Lapsed võivad end või teisi tõsiselt vigastada, pannes aknad kogemata liikuma.**
- **Ärge sirutage oma käsi, pead või muid kehaosi sõidu ajal lahtisest aknast välja.**

KATUSELUUK (KUI ON VARUSTUSES)

Kui teie autol on katuseluuk, saate seda edasi-tagasi liigutada või kallutada, kasutades laekonsoolis asuvat katuseluugi juhtlülitit.

Auto katuseluuki saab avada, sulgeda ja kallutada ainult siis, kui süüde on sisse lülitatud (asendisse ON).

Katuseluuki saab liigutada veel ligikaudu 30 sekundi jooksul pärast seda, kui süütevõti on süütelukust eemaldatud või süüde lülitatud asendisse ACC või LOCK/OFF.
Kui aga üks esiustest on juba avatud, ei saa katuseluuki enam nimetatud 30 sekundi jooksul liigutada.

Kasulik teave

- **Väga külma ja niiske ilmaga ei pruugi katuseluuk külmumise tõttu korralikult töötada.**
- **Pärast auto pesemist või vihmasadu pühkige katuseluuk enne selle kasutamist sinna jäänud veest kuivaks.**

⚠ HOIATUS

- **Ärge muutke katuseluugi või päikesevarju asendit kunagi sõidu ajal. Võite kaotada kontrolli auto liikumise üle ning põhjustada suurte varaliste kahjude, tõsiste kehavigastuste või surmaga lõppeva avarii.**
- **Enne katuseluugi kasutamist kontrollige kindlasti üle, et kellegi pea või muud kehaosad ega mingid esemed liikuvale luugile ette ei jääks.**
- **Vigastuste vältimiseks ärge sirutage oma käsi, pead või muid kehaosi sõidu ajal katuseluugist välja.**

(Jätkub)

(Jätkub)

- **Ärge jätke mootorit tööle ja võtit autosse, kui lapsed on seal omapead.**

  Järelevalveta jäetud lapsed võivad katuseluugi liikuma panna, põhjustades raskeid kehavigastusi.
- **Ärge istuge auto katusel. Võite autot kahjustada ning saada raskeid kehavigastusi.**

NB!

- **Ärge jätkake katuseluugi juhtlüliti kasutamist, kui katuseluuk on juba lõpuni avatud, suletud või lahti kallutatud. Luugi mootor või süsteemi muud osad võivad viga saada.**
- **Enne auto juurest lahkumist pange katuseluuk alati korralikult kinni.**

  Kui katuseluuk jääb lahti, võib vihm või lumi sealt sisse sadada ning auto võib seest märjaks saada. Lisaks võivad lahtise luugi kaudu pääseda autosse vargad.

Katuseluugi avamine ja sulgemine

Katuseluugi avamiseks:

Tõmmake katuseluugi juhtlüliti tahapoole esimesse lülitusasendisse. Vabastage lüliti, kui katuseluuk on jõudnud sobivasse asendisse.

Katuseluugi sulgemiseks:

Lükake katuseluugi juhtlüliti ettepoole esimesse lülitusasendisse. Vabastage lüliti, kui katuseluuk on jõudnud sobivasse asendisse.

Katuseluugi liigutamine edasi-tagasi

Kui vajutate katuseluugi juhtlüliti hetkeks taha või ette teise lülitusasendisse, liugub katuseluuk pärast lüliti vabastamist automaatselt lõpuni lahti või kinni. Liikuva katuseluugi seiskamiseks soovitud asendis tõmmake juhtlülitit korraks tahapoole või lükake korraks ettepoole.

i Kasulik teave

Kui soovite sõidu ajal kostvat tuulemüra vähendada, ärge tehke katuseluuki lõpuni lahti (pange lahti liuguv katuseluuk seisma umbes 7 cm enne täielikult avatud asendisse jõudmist).

Automaatne avanemine takistuse tuvastamisel (kui on varustuses)

Kui katuseluugi automaatsel sulgumisel tuvastatakse selle vahel mingi takistus, hakkab luuk uuesti avanema ja seejärel seiskub, et luugi vahel olnud takistuse saaks eemaldada.

See funktsioon ei tööta, kui kinni liuguva klaasi ja luugi raami vahele on jäänud mõni väga väike takistus.

Enne katuseluugi sulgemist peate alati üle kontrollima, et keegi ega miski ei jääks luugi vahele.

⚠ HOIATUS

Kui sulguva klaaspaneeli esiserva ja luugi raami vahele jääb mõni väga väike takistus, ei pruugi takistuse tuvastusfunktsioon seda tuvastada. Sellisel juhul jääb takistus tuvastamata ning katuseluuk ei hakka avanema.

Katuseluugi kallutamine

Katuseluugi kallutamiseks:

Vajutage katuseluugi juhtlülitit ülespoole, kuni katuseluuk on jõudnud soovitud asendisse.

Katuseluugi sulgemiseks:

Lükake katuseluugi juhtlülitit ettepoole, kuni katuseluuk on jõudnud soovitud asendisse.

NB!

- **Aja jooksul võib katuseluugi juhtrööpasse ning katuseluugi ja laepaneeli vahele koguneda mustus ja tolm, mis võib tekitada müra. Pühkige luuk ja selle raam regulaarselt sellisest mustusest puhtaks.**
- **Ärge avage katuseluuki, kui temperatuur on langenud alla nulli või kui katuseluuk on kaetud lume või jääga, sest see võib luugi mootorit kahjustada. Väga külma ja niiske ilmaga ei pruugi katuseluuk korralikult töötada.**

Päikesevari

Päikesevari avaneb automaatselt koos katuseluugi klaaspaneeliga, kui see liigub. Kui soovite päikesevarju sulgeda, tõmmake see käsitsi kinni.

NB!

Katuseluuk on ette nähtud avamiseks koos päikesevarjuga. Kui teete katuseluugi lahti, ärge jätke päikesevarju kinni.

Katuseluugi algseisundi taastamine (lähtestamine)

Katuseluugi algseisund ja töövalmidus tuleb taastada, kui:

- aku on tühjenenud või lahti ühendatud või katuseluugi vooluahela kaitse on uuega asendatud või eemaldatud,
- katuseluugi juhtlüliti ei tööta normaalselt.

Viige katuseluugi lähtestamiseks läbi järgnevates punktides kirjeldatud etapid:

1. Lülitage süüde sisse (asendisse ON) või käivitage mootor. Katuseluugi lähtestamine on soovitatav läbi viia siis, kui mootor töötab.
2. Lükake katuseluugi juhtlülitit ettepoole. Katuseluuk sulgub täielikult (sõltuvalt katuseluugi asendist liugub kinni või liigub kallutatud asendist kinni).
3. Vabastage juhtlüliti, kui katuseluuk on liikumise lõpetanud.
4. Lükake katuseluugi juhtlülitit umbes 10 sekundit järjest ettepoole.
   - Kui katuseluuk on suletud asendis:
     Klaas liigub kallutatud asendisse ja siis veel veidi üles- ja allapoole.
   - Kui katuseluuk on kallutatud asendis:
     Klaas liigub veidi üles- ja allapoole.

   Ärge vabastage juhtlülitit enne, kui see etapp on lõpetatud.

   Kui vabastate lüliti selle etapi ajal, alustage uuesti 2. punktist.
5. Lükake 3 sekundi jooksul juhtlülitit uuesti ettepoole ja hoidke selles asendis, kuni katuseluuk viib läbi kõik järgnevad etapid:

   kinni kallutamine → lahti liugumine → kinni liugumine.

   Ärge vabastage juhtlülitit enne, kui kõik need etapid on lõpetatud.

   Kui vabastate lüliti nende etappide ajal, alustage uuesti 2. punktist.
6. Vabastage katuseluugi juhtlüliti, kui kogu kirjeldatud protsess on lõppenud. (Katuseluugi algseisund on taastatud ja see on taas töövalmis.)

i Kasulik teave

- **Kui katuseluugi lähtestamine jäetakse pärast auto aku lahtiühendamist või tühjenemist või vastava vooluahela kaitsme läbipõlemist läbi viimata, ei pruugi katuseluuk normaalselt töötada.**
- **Üksikasjalikuma teabe saamiseks soovitame teil võtta ühendust volitatud HYUNDAI teenindusega.**

Lahtise katuseluugi hoiatus (kui on varustuses)

- Kui autojuht seiskab mootori, jättes katuseluugi eelnevalt lõpuni sulgemata, kostab umbes 3 sekundi pikkune hoiatussignaal ning LCD-ekraanile ilmub lahtise katuseluugi hoiatus.
- Kui autojuht seiskab mootori ja avab juhiukse, jättes katuseluugi eelnevalt lõpuni sulgemata, ilmub LCD-ekraanile lahtise katuseluugi hoiatus ja püsib seal seni, kuni uks või katuseluuk suletakse.

Enne autost lahkumist sulgege korralikult katuseluuk.

VÄLISVARUSTUS

Kapott

Kapoti avamine

OOS047024

1. Parkige auto ja rakendage seisupidur.
2. Kapoti avamiseks tõmmake armatuurlaua all asuvat avamishooba. Kapott peaks seejärel veidi praokile minema.
3. Minge auto ette, kergitage pisut kapotti ja lükake kapoti all auto keskjoonel asuvat teist sulgurit (1) ülespoole ning tõstke kapott üles (2).

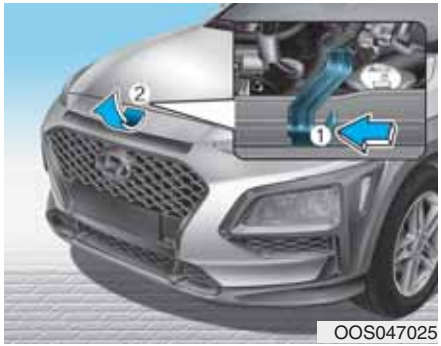

OOS047025

4. Tõmmake tugivarras hoidikust välja.
5. Toetage avatud kapott tugivardale (1).

OOS047026

⚠ HOIATUS

- **Võtke tugivardast kinni kummiga kaetud kohast. Kui mootor on kuum, kaitseb kummikate teid kuuma metalli poolt tekitatavate põletuste eest.**
- **Alati, kui kontrollite mootoriruumi, tuleb tugivarras korralikult selleks ettenähtud avasse lükata. Nii ei saa kapott ootamatult kinni langeda ja teid vigastada.**

Kapoti sulgemine

1. Enne kapoti sulgemist kontrollige:
   - kas kõik täiteavade korgid mootoriruumis on oma kohal ja kinni,
   - kas töökindad, lapid, kaltsud ja muud põlevad materjalid on mootoriruumist eemaldatud.
2. Kolisemise vältimiseks pange tugivarras korralikult oma hoidikusse tagasi.

3. Laske kapott allapoole pooleldi avatud asendisse (umbes 30 cm kõrgusele mootoriruumi esiservast) ja vajutage siis tugevalt kinni. Seejärel kontrollige üle, kas kapott on suletud asendisse fikseeritud. Kui kapotti saab natuke kergitada, pole see korralikult suletud. Avage kapott uuesti ja vajutage tugevamalt kinni.

⚠ HOIATUS

- **Enne kapoti sulgemist kontrollige, et selle all ja vahel ei oleks mingeid takistusi.**
- **Enne sõidu alustamist kontrollige alati üle, et kapott oleks korralikult kinni ja suletud asendisse fikseeritud. Kontrollige, ega näidikuplokis ei põle lahtise kapoti hoiatustuli ning ega ekraanil ei ole vastavat teadet. Kui kapott ei ole sõidu ajal korralikult kinni, kostab hoiatussignaal, mis annab juhile märku, et kapott ei ole suletud asendisse fikseeritud. Korralikult sulgemata kapott võib sõidu ajal lahti paiskuda, juhi vaatevälja täielikult blokeerida ning põhjustada avarii.**

- **Ärge liikuge autoga, kui kapott on lahti, kuna nii ei näe te autost välja ja võite teha avarii. Ka võib kapott ootamatult kinni langeda ja viga saada.**

Tagaluuk

Tagaluugi avamine

Kontrollige, et käigukang oleks parkimisasendis P ja seisupidur oleks korralikult rakendatud.

Tagaluugi avamiseks on nüüd 3 varianti:

1. Avage kõik uksed lukust, vajutades uste avamisnuppu harilikul või targal võtmepuldil. Vajutage nuppu tagaluugi käepidemel ja avage tagaluuk.
2. Vajutage pikalt tagaluugi avamisnuppu harilikul või targal võtmepuldil. Vajutage nuppu tagaluugi käepidemel ja avage tagaluuk.
3. Kui teil on kaasas tark võtmepult, vajutage nuppu tagaluugi käepidemel ja avage tagaluuk.

Tagaluugi sulgemine

Tõmmake tagaluuki allapoole ja vajutage kinni, nii et see korralikult lukustuks. Kontrollige alati üle, kas luuk läks korralikult kinni, proovides seda uuesti ülespoole tõmmata, vajutamata samal ajal tagaluugi käepidemel asuvat nuppu.

⚠ HOIATUS

Pange tagaluuk sõidu ajaks alati korralikult kinni. Kui luuk jääb lahti või praokile, võivad vingugaasi (CO) sisaldavad mürgised heitgaasid auto salongi pääseda ning tõsiseid või koguni surmavaid tervisekahjustusi põhjustada.

i Kasulik teave

Tagaluugi tõstesilindrite ja muude osade kahjustamise vältimiseks pange tagaluuk alati enne sõidu alustamist kinni.

NB!

Väga külma ja niiske ilmaga ei pruugi tagaluugi lukk ja mehhanism külmumise tõttu korralikult töötada.

⚠ HOIATUS

Ärge hoidke kinni tagaluugi tõstemehhanismist (gaasiamortisaatorist). Selle deformeerumine võib autot kahjustada ning luugi kasutaja võib saada tõsiseid kehavigastusi.

⚠ HOIATUS

- **Ärge lubage ühelgi inimesel KUNAGI auto pakiruumis viibida. Kui tagaluuk on suletud, ei pääse inimene pakiruumist välja ning võib puuduliku ventilatsiooni, heitgaaside, kiire temperatuuritõusu või külmade ilmaolude tõttu tõsiselt viga saada või hukkuda. Pakiruum on eriti ohtlik koht ka liiklusõnnetuse korral, kuna tegu ei ole turvalise sõitjateruumi, vaid auto deformatsioonitsooniga.**
- **Autot peab hoidma lukus ja võtmeid lastele kättesaamatus kohas. Lapsevanemad peavad selgitama oma lastele ohte, mis kaasnevad pakiruumis mängimisega.**

Tagaluugi varuavaja

OOS047029

Teie auto on varustatud hädaolukordadeks mõeldud tagaluugi varuavajaga, mis asub tagaluugi alaserval. Kui keegi jääb kogemata pakiruumi luku taha, saab tagaluugi vastavalt alltoodud juhistele avada:

1. Pistke tavavõti varuavaja avasse.
2. Lükake avamiskang võtmega paremale.
3. Lükake tagaluuki ülespoole ja tehke lahti.

⚠ HOIATUS

- **Palun jätke meelde, kus asub teie autos hädaolukordadeks mõeldud tagaluugi varuavaja ning kuidas tagaluuk avada, kui peaksite kogemata pakiruumi luku taha jääma.**
- **Auto pakiruumi ei tohi kunagi lubada ühtegi inimest. Pakiruum on kokkupõrke korral väga ohtlik koht.**
- **Kasutage tagaluugi varuavajat ainult hädaolukorras. Olge selle kasutamisel väga ettevaatlik, eriti juhul, kui auto samal ajal liigub.**

Kütusepaagi täiteava luuk

Kütusepaagi täiteava luugi avamine

OOS047086

Kütusepaagi täiteava luuk tuleb avada auto seest, tõmmates kütusepaagi täiteava luugi avamishooba.

1. Seisake mootor.
2. Kütusepaagi täiteava luugi avamiseks tõmmake luugi avamishooba ülespoole.
3. Tõmmake kütusepaagi täiteava luuk (1) lõpuni lahti.

4. Kütusepaagi korgi (2) avamiseks keerake seda vastupäeva. Paagist võib kosta susinat, kui rõhk kütusepaagis ühtlustub.
5. Pange kütusepaagi kork tankimise ajaks luugi siseküljel asuvasse hoidikusse.

Kasulik teave

Kui kütusepaagi täiteava luuk külma ilmaga ei avane, kuna selle ümber on tekkinud jää, vajutage või koputage kergelt luugile, et jää mõraneks ja luuk vabaneks. Ärge kangutage luuki jõuga. Vajadusel pihustage luugi ümber sobivat jääkõrvaldusvahendit (mitte radiaatori antifriisi) või viige auto sooja ruumi, kus jää ära sulab.

Kütusepaagi täiteava luugi sulgemine

1. Kütusepaagi korgi sulgemiseks keerake seda päripäeva, kuni kostab üks klõpsatus.
2. Sulgege kütusepaagi täiteava luuk ja kontrollige, kas see läks korralikult kinni.

Kasulik teave

Kui juhiuks on lukus, siis kütusepaagi täiteava luuk ei sulgu. Kui lukustate tankimise ajaks juhiukse, avage see enne luugi sulgemist uuesti lukust.

⚠ HOIATUS

Bensiin on väga kergesti süttiv ja plahvatusohtlik aine. Järgnevate juhiste ja ohutusnõuete eiramine võib lõppeda RASKETE või SURMAVATE KEHAVIGASTUSTEGA:

- **Lugege alati läbi kõik tanklas olevad hoiatussildid ja järgige kõiki siltidel toodud juhiseid.**
- **Enne tankimist tehke alati kindlaks kütuse juurdevoolu avariikatkesti (kui on) asukoht tanklas.**
- **Enne tankimispüstoli puudutamist peaksite kõrvaldama võimaliku staatilise elektri, katsudes palja käega mõnd auto metallosa, mis on ohutus kauguses kütusepaagi täiteavast, tankimispüstolist ja muudest kütust sisaldavatest osadest.**
- **Ärge kasutage tankimise ajal mobiiltelefoni, sest selle kasutamisest tingitud elektrivool ja/või elektromagnethäired võivad süüdata kütuseaurud ning põhjustada tulekahju.**
- **Ärge sisenege pärast tankimise alustamist uuesti autosse. Võite tahtmatult puutuda või libistada end vastu staatilist elektrit tekitavaid materjale või esemeid, põhjustades staatilise elektrilaengu kogunemise. Staatilise laengu elektrilahendus võib süüdata kütuseaurud ning põhjustada tulekahju. Kui peate tingimata vahepeal uuesti autosse sisenema, peaksite potentsiaalselt ohtliku staatilise elektri uuesti kõrvaldama, katsudes palja käega mõnd auto metallosa, mis on ohutus kauguses kütusepaagi täiteavast, tankimispüstolist ja muudest kütust sisaldavatest osadest.**

- Enne tankimise alustamist pange käigukang alati parkimisasendisse (P) (topeltsiduriga käigukasti puhul) või pange sisse esimene (1) või tagasikäik (R) (käsikäigukasti puhul), rakendage seisupidur ning lülitage süüde välja (asendisse LOCK/OFF). Vastasel juhul võivad mootoriga seotud elektrikomponentide poolt tekitatud sädemed süüdata kütuseaurud ning põhjustada tulekahju.
- Kui kasutate kütusekanistrit, pange see enne tankimist kindlasti maapinnale. Kanistrilt pärit staatiline elektrilaeng võib süüdata kütuseaurud ning põhjustada tulekahju. Kui tankimine on alanud, peaksite paljast kätt vastu autot hoidma senikaua, kuni tankimine on lõppenud.
- Kasutage ainult selliseid plastist kütusekanistreid, mis on ette nähtud ja heaks kiidetud bensiini transportimiseks ja hoidmiseks.

- Ärge kasutage bensiinijaamas tikke või välgumihklit, ärge suitsetage ega jätke oma autosse süüdatud sigaretti – eriti kütuse tankimise ajal.
- Ärge lisage kütusepaaki liiga palju kütust ega täitke paaki üle, sest bensiin võib sel juhul paagist lekkima hakata.
- Kui tankimise ajal puhkeb tulekahju, lahkuge sõiduki läheduset ning informeerige juhtunust otsekohe tankla töötajaid ja võtke seejärel ühendust kohaliku tuletõrjega. Järgige kõiki nende poolt antavaid juhiseid ja ettevaatusabinõusid.
- Rõhu all olev kütus võib paagist välja pritsida ja sattuda teie nahale ja riietele. See on ohtlik, kuna kütus võib väga kergesti süttida ja põletusi tekitada. Avage kütusepaagi kork alati ettevaatlikult ja aeglaselt. Kui korgi vahelt pääseb kütust välja või kostab susinat, oodake enne korgi täielikku lahtikeeramist seni, kuni see lõppeb.

- Kontrollige alati üle, kas kütusepaagi kork on korralikult kinni, et vältida kütuse väljumist paagist avarii korral.

Kasulik teave

Palun jälgige hoolega, et tangiksite oma autosse vaid selle käsiraamatu sissejuhatuses (osas „Nõuded kütusele“) soovitatud kütust.

NB!

- Ärge tilgutage kütust auto välispinnale. Värvkattele tilkunud kütus võib värvi kahjustada.
- Kui kütusepaagi kork on vaja uuega asendada, kasutage ainult HYUNDAI originaalkorki või täpselt samasugust teie autole sobivat korki. Ebasobiv kütusepaagi kork võib põhjustada tõsiseid häireid auto toitesüsteemis ja heitgaaside kontrollsüsteemis.

NÄIDIKUPLOKK

■ Tüüp A

■ Tüüp C

■ Tüüp B

1. Tahhomeeter
2. Spidomeeter
3. Mootori jahutusvedeliku temperatuuri mõõdik
4. Kütusemõõdik
5. Hoiatus- ja indikaatortuled
6. LCD-ekraan (sh teekonna kompuuter)

Auto tegelik näidikuplokk võib pildil kujutatud näidikuplokist erineda.
Täpsemat teavet leiate järgnevatelt lehekülgedelt, osast „Mõõdikud ja näidikud“.

OOS047100L/OOS047101L/OOS047102L

Näidikuploki kasutamine

Armatuurlaua valgustus

OOS047120

Kui auto seisutuled või esituled põlevad, vajutage armatuurlaua valgustuse reguleerimiseks valgustuse reguleerimislülitit.

Kui vajutate armatuurlaua valgustuse reguleerimislülitit, muutub tugevamaks või nõrgemaks ka salongis asuvate lülitite valgustus.

⚠ HOIATUS

Ärge reguleerige näidikuploki valgustust ega muutke näidikuploki seadistusi kunagi sõidu ajal. Võite kaotada kontrolli auto liikumise üle ja teha avarii, kahjustades autot ning põhjustades inimestele raskeid või surmavaid kehavigastusi.

OGC044138/OPDE046110

- Armatuurlaua valgustuse valgustugevuse tase on näha ekraanil.
- Kui valgustugevus jõuab maksimum- või miinimumtasemeni, kostab helisignaal.

Mõõdikud ja näidikud

Spidomeeter

OOS047103L/OOS047126

Spidomeeter näitab auto sõidukiirust ning on kalibreeritud kilomeetritele tunnis (km/h) ja/või miilidele tunnis (mph).

Tahhomeeter

OOS047104L

Tahhomeeter näitab ligikaudset mootori pöörete arvu minutis (p/min).

Kasutage tahhomeetrit õige käiguvahetuse hetke valimiseks ja mootori ülekoormamise vältimiseks.

NB!

Ärge laske mootoril töötada, kui tahhomeetri osuti on PUNASEL ALAL. See võib mootorit tõsiselt kahjustada.

Mootori jahutusvedeliku temperatuuri mõõdik

OOS047106/OOS047106L

See mõõdik näitab mootori jahutusvedeliku temperatuuri, kui süüde on sisse lülitatud (asendisse ON).

NB!

Kui mõõdiku osuti liigub normaalvahemikust väljapoole, sõltuvalt mõõdiku tüübist numbri „130“ või tähe „H“ lähedale, näitab see ülekuumenemist, mis võib kahjustada mootorit.

Ärge jätkake sõitmist ülekuumenenud mootoriga. Kui mootor kuumeneb üle, lugege läbi 6. peatüki osa „Kui mootor kuumeneb üle“.

⚠ HOIATUS

Ärge eemaldage radiaatori korki kunagi siis, kui mootor on kuum. Mootori jahutusvedelik on rõhu all ja võib avamisel välja pritsida, tekitades raskekujulisi põletusi. Enne jahutusvedeliku lisamist oodake alati seni, kuni mootor on jahtunud.

Kütusemõõdik

OOS047107/OOS047107L

Kütusemõõdik näitab ligikaudset kütusepaagis olevat kütusekogust.

Kasulik teave

- **Andmed kütusepaagi mahu kohta on toodud 8. peatükis.**
- **Kütusemõõdikut täiendab kütuse lõppemise hoiatustuli, mis süttib, kui kütusepaak on peaaegu tühi.**
- **Kallakutel ja kurvides võib kütusemõõdiku näit kõikuda ning kütuse lõppemise hoiatustuli võib süttida varem kui tavaliselt, kuna kütus paagis loksub.**

⚠ HOIATUS

Kütuse lõppemine võib autos viibijad ohtu seada.

Niipea, kui kütuse lõppemise hoiatustuli süttib või kütusemõõdiku osuti langeb tasemeni „0“ või „E“ (Empty – tühi), peate tegema esimesel võimalusel peatuse ja lisama paaki kütust.

NB!

Vältige sõitmist, kui kütusepaaki on jäänud väga vähe kütust. Kütuse lõppemine võib põhjustada mootoris vahelejättu, see võib aga kahjustada katalüüsmuundurit.

Välistemperatuuri näidik

OPDE046140

See näidik näitab Celsiuse (°C) või Fahrenheiti (°F) kraadides hetke välistemperatuuri.

- Temperatuuri mõõtmisvahemik: -40 °C – +60 °C (-104 °F – +140 °F)

Välistemperatuuri näit ei pruugi ekraanil muutuda sama kiiresti kui tavalise termomeetri näit, et juhti mitte häirida.

Temperatuuri mõõtühikut saab muuta (°C asemel °F ja vastupidi):

- LCD-ekraani kasutaja seadistuste režiimil: temperatuuri mõõtühikut saab muuta, valides menüüst „Other Features“ (Muud seadistused) – „Temperature unit“ (Temperatuuriühik).
- Automaatse kliimaseadme lülititega: OFF-lülitit all hoides vajutage vähemalt 3 sekundit järjest AUTO-lülitit.

Kohe seejärel näidikuploki ja kliimaseadme temperatuuriühik muutub.

Läbisõidumõõdik (hodometer)

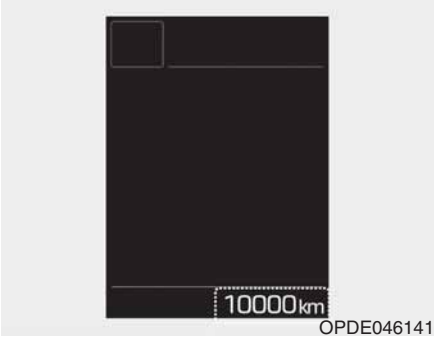

OPDE046141

Läbisõidumõõdik ehk hodomeeter näitab auto poolt läbitud kogukilometraaži ning selle abil tuleks pidada arvestust korraliste hoolduste tähtaegade üle.

Sõiduulatus paagi tühjenemiseni

OPD046138

- Sõiduulatus paagi tühjenemiseni on arvestuslik vahemaa, mida saab paagis oleva kütusekogusega veel läbida.
- Kui arvestuslik läbitav vahemaa jääb alla 1 km (1 miili), asendub see näit teekonna kompuutri näiduga „---“.

i Kasulik teave

- **Sõiduulatus paagi tühjenemiseni võib olla ebatäpne, kui sõiduk ei ole tasasel pinnal või kui akutoide on vahepeal katkestatud.**
- **Sõiduulatus paagi tühjenemiseni on vaid arvestuslik vahemaa, mis võib erineda tegelikult läbitavast teepikkusest.**
- **Kui paaki lisatakse alla 6 liitri kütust, ei pruugi teekonna kompuuter lisatud kütusekogust registreerida.**
- **Paagi tühjenemiseni läbitav vahemaa võib sõidutingimustest, sõidumaneerist ja auto seisundist tulenevalt tugevalt kõikuda.**

Jäise tee hoiatustuli (kui on varustuses)

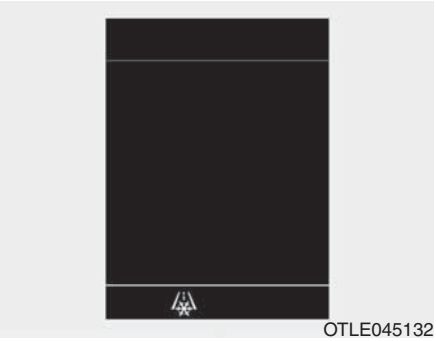
OTLE045132

See hoiatustuli on mõeldud juhi hoiatamiseks teede jäätumisohu korral.

Kui temperatuur on välistemperatuuri näidikul langenud +4 kraadini (°C) või sellest pisut allapoole, vilgub jäise tee hoiatustuli koos välistemperatuuri näiduga 10 korda ja jääb siis püsivalt põlema. Lisaks kostab ka kolmekordne hoiatussignaal.

i Kasulik teave

Kui jäise tee hoiatustuli süttib sõidu ajal, tuleks jätkata sõitu ettevaatlikumalt ja tähelepanelikumalt ning vältida liigset kiirust, järsku kiirendamist ja pidurdamist ning äkilisi manöövreid ja pöördeid.

Käigukasti näidik

Käsikäigukasti käiguvahetuse näidik (kui on varustuses)

OPDE046142

See näidik näitab, milline käik tuleks valida, et sõit oleks võimalikult säästlik.

- Tuleks valida kõrgem käik:
  ▲2, ▲3, ▲4, ▲5, ▲6
- Tuleks valida madalam käik:
  ▼1, ▼2, ▼3, ▼4, ▼5

Näiteks:

▲3 : näitab, et säästlikumaks sõiduks tuleks vahetada käik kõrgemaks ja valida 3. käik (hetkel sõidetakse 2. või 1. käiguga);

▼3 : näitab, et säästlikumaks sõiduks tuleks vahetada käik madalamaks ja valida 3. käik (hetkel sõidetakse 4., 5. või 6. käiguga).

Kui süsteem korralikult ei tööta, siis käiguvahetuse näidiku näitu ei kuvata.

Topeltsiduriga käigukasti käigunäidik (kui on varustuses)

OTL045132

Käigunäidik näitab käigukangi asendit antud hetkel.

- Parkimisasend: P
- Tagasikäik: R
- Neutraalasend: N
- Sõiduasend: D
- Käsikäiguvahetuse režiim:
  D1, D2, D3, D4, D5, D6, D7

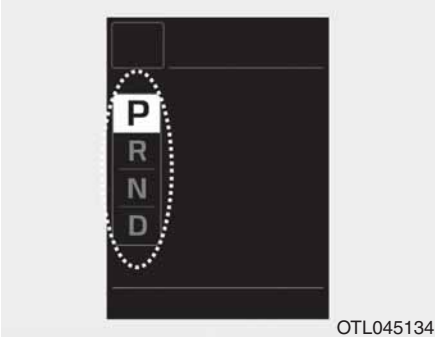

OTL045134

Käiguvahetuse hüpikaken (kui on varustuses)

Kui käigukang pannakse ühest asendist teise (P/R/N/D), ilmub see hüpikaken umbes 2 sekundiks ekraanile ning näitab, millisesse asendisse käigukang pandi.

Topeltsiduriga käigukasti käiguvahetuse näidik (Euroopa mudelid, kui on varustuses)

OPDE046142

Käsikäiguvahetuse režiimi kasutamisel näitab see näidik, milline käik tuleks valida, et sõit oleks võimalikult säästlik.

- Topeltsiduriga käigukasti käiguvahetuse näidik

  - Tuleks valida kõrgem käik:
    ▲2, ▲3, ▲4, ▲5, ▲6 ▲7
  - Tuleks valida madalam käik:
    ▼1, ▼2, ▼3, ▼4, ▼5, ▼6

Näiteks:

▲3 : näitab, et säästlikumaks sõiduks tuleks vahetada käik kõrgemaks ja valida 3. käik (hetkel sõidetakse 2. või 1. käiguga);

▼3 : näitab, et säästlikumaks sõiduks tuleks vahetada käik madalamaks ja valida 3. käik (hetkel sõidetakse 4., 5. või 6. käiguga).

Kui süsteem korralikult ei tööta, siis käiguvahetuse näidiku näitu ei kuvata.

Hoiatus- ja indikaatortuled

Kasulik teave

Kontrollige, kas kõik hoiatustuled on pärast mootori käivitamist kustunud. Kui mõni tuli jääb põlema, viitab see probleemile, millele tuleb kindlasti tähelepanu pöörata.

Turvapatjade hoiatustuli

See hoiatustuli põleb:

- kui keerate süüteluku või lülitate mootori start/stopp-lüliti asendisse ON;
  - Tuli põleb umbes 6 sekundit ja siis kustub.
- kui turvapatjade süsteemis (täiendavas turvasüsteemis (SRS)) on tekkinud häire.

  Sellisel juhul soovitame teil lasta oma auto volitatud HYUNDAI teeninduses üle kontrollida.

Turvavöö hoiatustuli

See hoiatustuli annab juhile märku, et turvavöö(d) on kinnitamata.

Täpsemat teavet leiate 2. peatüki osast „Turvavööd“.

Seisupiduri ja pidurivedeliku madala taseme hoiatustuli

See hoiatustuli põleb:

- kui keerate süüteluku või lülitate mootori start/stopp-lüliti asendisse ON;
  - Hoiatustuli põleb umbes 3 sekundit.
  - Kui seisupidur on rakendatud, jääb see tuli põlema.
- kui seisupidur on rakendatud;
- kui pidurivedeliku tase pidurivedeliku paagis on madal;
  - Kui hoiatustuli jääb põlema ka pärast seisupiduri vabastamist, näitab see, et pidurivedeliku tase paagis on madal.

Kui pidurivedeliku tase pidurivedeliku paagis on madal:

1. Sõitke ettevaatlikult esimese turvalise peatumiskohani ja peatage auto.
2. Kontrollige kohe pärast mootori seiskamist pidurivedeliku taset ja lisage vajalik kogus pidurivedelikku **(täpsemat teavet selle kohta leiate 7. peatüki osast „Pidurivedelik“)**. Pärast pidurivedeliku lisamist kontrollige võimalike lekete leidmiseks üle kõik pidurisüsteemi komponendid. Kui avastate pidurivedeliku lekke või kui hoiatustuli jääb ikka põlema või kui pidurid ei tööta korralikult, ärge oma autoga enam sõitke. Sellisel juhul soovitame teil lasta oma auto volitatud HYUNDAI teeninduses üle kontrollida.

Kahe diagonaalse ajamiharuga pidurisüsteem

Teie auto on varustatud pidurisüsteemiga, millel on kaks diagonaalset ajamiharu. See tähendab, et saate kahe rattaga pidurdada ka siis, kui üks kahest harust enam ei tööta.

Kui kahest ajamiharust töötab vaid üks, peate vajutama pedaali pidurdamiseks suurema jõuga ja sügavamale alla kui tavaliselt.

Samuti on pidurdusteekond sel juhul tavalisest pikem.

Kui pidurid lakkavad töötamast sõidu ajal, pange mootoriga pidurdamiseks sisse madalam käik ja peatage auto esimesel ohutul võimalusel.

⚠ HOIATUS

Seisupiduri ja pidurivedeliku madala taseme hoiatustuli

Kui see hoiatustuli põleb, on autoga sõita ohtlik. Kui seisupiduri ja pidurivedeliku madala taseme hoiatustuli põleb, kuigi seisupidur on vabastatud, näitab see, et pidurivedeliku tase paagis on madal.

Sellisel juhul soovitame teil lasta oma auto volitatud HYUNDAI teeninduses üle kontrollida.

Blokeerumisvastase pidurisüsteemi (ABS) hoiatustuli

See hoiatustuli põleb:

- kui keerate süüteluku või lülitate mootori start/stopp-lüliti asendisse ON;
  - Tuli põleb umbes 3 sekundit ja siis kustub.
- kui ABS-süsteemis on tekkinud häire (auto tavaline pidurisüsteem töötab edasi, kuid ilma blokeerumisvastase süsteemita).

  Sellisel juhul soovitame teil lasta oma auto volitatud HYUNDAI teeninduses üle kontrollida.

Elektroonilise pidurdusjõu jaotussüsteemi (EBD) hoiatustuli

Need kaks hoiatustuld põlevad sõidu ajal samaaegselt:

- kui auto ABS-süsteem ja tavaline pidurisüsteem ei pruugi normaalselt töötada.

  Sellisel juhul soovitame teil lasta oma auto volitatud HYUNDAI teeninduses üle kontrollida.

⚠ HOIATUS

Elektroonilise pidurdusjõu jaotussüsteemi (EBD) hoiatustuli

Kui nii ABS-süsteemi hoiatustuli kui ka seisupiduri ja pidurivedeliku madala taseme hoiatustuli põlevad samaaegselt, ei tööta auto pidurisüsteem korralikult. Äkkpidurdamisel ei pruugi pidurid oma ülesannet täita ning ootamatult võib tekkida väga ohtlik olukord.

Vältige sel juhul suuri kiiruseid ja järsku pidurdamist.

Soovitame teil lasta oma auto esimesel võimalusel volitatud HYUNDAI teeninduses üle kontrollida.

ℹ Kasulik teave – Elektroonilise pidurdusjõu jaotussüsteemi (EBD) hoiatustuli

Kui ABS-süsteemi hoiatustuli põleb või nii ABS-süsteemi hoiatustuli kui ka seisupiduri ja pidurivedeliku madala taseme hoiatustuli põlevad, võib spidomeeter, läbisõidumõõdik või distantsimõõdik töötamast lakata. Lisaks võib süttida ka elektrilise roolivõimendi (EPS) hoiatustuli ja rooli keeramine võib muutuda normaalsest raskemaks või kergemaks.

Sellisel juhul soovitame teil lasta oma auto esimesel võimalusel volitatud HYUNDAI teeninduses üle kontrollida.

Elektrilise roolivõimendi (EPS) hoiatustuli

See hoiatustuli põleb:

- kui keerate süüteluku või lülitate mootori start/stopp-lüliti asendisse ON;
  - Tuli põleb umbes 3 sekundit ja siis kustub.
- kui elektrilise roolivõimendi (EPS) töös on tekkinud häire.

  Sellisel juhul soovitame teil lasta oma auto volitatud HYUNDAI teeninduses üle kontrollida.

Heitgaaside kontrollsüsteemi häire indikaatortuli

See hoiatustuli põleb:

- kui keerate süüteluku või lülitate mootori start/stopp-lüliti asendisse ON;
  - Tuli põleb umbes 3 sekundit ja siis kustub.
- kui heitgaaside kontrollsüsteemis on tekkinud häire.

  Sellisel juhul soovitame teil lasta oma auto volitatud HYUNDAI teeninduses üle kontrollida.

NB!

Sõitmine põleva heitgaaside kontrollsüsteemi häire indikaatortulega võib heitgaaside kontrollsüsteemi kahjustada ning see võib mõjuda väga halvasti auto sõiduomadustele ja/või kütusekulule.

NB! – **Bensiinimootor**

Kui heitgaaside kontrollsüsteemi häire indikaatortuli põleb, võib tegu olla katalüüsmuunduri kahjustusega, mille tulemusel võib mootori võimsus langeda.

Sellisel juhul soovitame teil lasta oma auto esimesel võimalusel volitatud HYUNDAI teeninduses üle kontrollida.

Laadimissüsteemi hoiatustuli

See hoiatustuli põleb:

- kui generaatori või elektrilise laadimissüsteemi töös on tekkinud häire.

Kui generaatori või elektrilise laadimissüsteemi töös on tekkinud häire:

1. Sõitke ettevaatlikult esimese turvalise peatumiskohani ja peatage auto.
2. Seisake mootor ja kontrollige, ega generaatori veorihm pole lõtvunud või purunenud.

   Kui rihm on terve ja korralikult reguleeritud, võib probleem olla elektrilises laadimissüsteemis.

   Sellisel juhul soovitame teil lasta oma auto esimesel võimalusel volitatud HYUNDAI teeninduses üle kontrollida.

Mootori õlirõhu hoiatustuli

See hoiatustuli põleb:

- kui mootori õlirõhk on madal.

Kui mootori õlirõhk on madal:

1. Sõitke ettevaatlikult esimese turvalise peatumiskohani ja peatage auto.
2. Seisake mootor ning kontrollige mootori õlitaset **(täpsemat teavet selle kohta leiate 7. peatüki osast „Mootoriõli“)**. Kui õlitase on liiga madal, lisage vajalik kogus õli.

   Kui hoiatustuli jääb põlema ka pärast õli lisamist või kui õli ei ole käepärast, soovitame pöörduda auto kontrollimiseks viivitamatult volitatud HYUNDAI teenindusse.

NB!

- **Kui mootorit kohe pärast õlirõhu hoiatustule süttimist ei seisata, võib mootor tõsiselt kahjustuda.**
- **Kui mootori õlirõhu hoiatustuli põleb mootori töötamise ajal pidevalt, näitab see, et tegu võib olla mootori tõsise kahjustuse või rikkega. Sellisel juhul:**
  1. **Peatage esimesel ohutul võimalusel auto.**
  2. **Seisake mootor ja kontrollige õlitaset. Kui õlitase on madal, lisage õli kuni ettenähtud tasemeni.**
  3. **Käivitage uuesti mootor. Kui tuli pärast mootori käivitamist ikka põleb ega kustu, seisake otsekohe mootor. Sellisel juhul soovitame teil lasta oma auto volitatud HYUNDAI teeninduses üle kontrollida.**

Mootori õlitaseme hoiatustuli (kui on varustuses)

Mootori õlitaseme hoiatustuli süttib, kui on vaja kontrollida mootori õlitaset.
Kui see hoiatustuli süttib, kontrollige õlitaset esimesel võimalusel ja lisage vajadusel vajalik kogus õli.
Lisage soovitatud õli vähehaaval lehtri kaudu. (Vajalik õlikogus: umbes 0,6–1,0 liitrit.)
Kasutage ainult teie autole sobivat mootoriõli. (Täpsemat teavet leiate 8. peatüki osast „Soovitatavad määrdeained ja täitemahud“.)
Ärge lisage liiga palju mootoriõli. Kontrollige, et õlitase ei kerkiks üle mõõtvarda F-tähise.

i Kasulik teave

- **Kui läbite pärast õli lisamist umbes 50–100 km ja mootor on soojenenud, siis hoiatustuli kustub.**
- **Kui lülitate süüte välja (OFF) ja uuesti sisse (ON) 3 korda järjest 10 sekundi jooksul, kustub hoiatustuli kohe. Kui aga lülitate hoiatustule sel moel välja mootoriõli tegelikult lisamata, süttib hoiatustuli uuesti, kui olete läbinud umbes 50–100 km ja mootor on soojenenud.**

NB!

Kui tuli süttib ja jääb pidevalt põlema ka pärast mootoriõli lisamist, kuigi autoga on läbitud umbes 50–100 km ja mootor on soojenenud, soovitame viia auto süsteemi kontrollimiseks volitatud HYUNDAI teenindusse.

Isegi juhul, kui see tuli pärast mootori käivitamist ei sütti, tuleb mootoriõli taset regulaarselt kontrollida ja vajadusel õli lisada.

Kütuse lõppemise hoiatustuli

See hoiatustuli põleb:

- kui kütusepaak on peaaegu tühi.

Lisage kütust esimesel võimalusel.

NB!

Sõidu jätkamine, kui kütuse lõppemise hoiatustuli põleb või kui kütusemõõdiku näit on langenud nullist (0) allapoole, võib põhjustada vahelejätte mootori töös ja kahjustada katalüüsmuundurit (kui on varustuses).

Kiiruse ületamise hoiatustuli (kui on varustuses)

See hoiatustuli vilgub:

- kui auto sõidukiirus on kerkinud üle 120 km/h.
  - See hoiatustuli aitab teil vältida soovimatut kiiruse ületamist.
  - Samal ajal kostab ka umbes 5 sekundi pikkune kiiruse ületamise hoiatussignaal.

Üldine hoiatustuli

See indikaatortuli põleb:

- kui on tekkinud mõni järgnevalt loetletud probleem:
  - klaasipesuvedelik hakkab lõppema (kui on varustuses);
  - mõni auto välistuledest ei tööta korralikult (kui on varustuses);
  - pimenurga hoiatussüsteemis (BCW) on tekkinud häire (kui on varustuses);
  - rehvirõhu kontrollsüsteemis (TPMS) on tekkinud häire (kui on varustuses).

  Hoiatuse täpsemat sisu näete LCD-ekraanilt.

Madala rehvirõhu hoiatustuli (kui on varustuses)

See hoiatustuli põleb:

- kui keerate süüteluku või lülitate mootori start/stopp-lüliti asendisse ON;
  - Tuli põleb umbes 3 sekundit ja siis kustub.
- kui rehvirõhk on ühes või mitmes rehvis langenud märgatavalt allapoole nõutavat taset (LCD-ekraanil on näha, millises rehvis on rõhk liiga madal).

Täpsemat teavet leiate 6. peatüki osast „Rehvirõhu kontrollsüsteem (TPMS)“.

See hoiatustuli jääb pärast umbes üheminutilist vilkumist püsivalt põlema või vilgub umbes 3-sekundiliste vahedega:

- kui rehvirõhu kontrollsüsteemis (TPMS) on tekkinud häire.

  Sellisel juhul soovitame teil lasta oma auto esimesel võimalusel volitatud HYUNDAI teeninduses üle kontrollida.

Täpsemat teavet leiate 6. peatüki osast „Rehvirõhu kontrollsüsteem (TPMS)“.

⚠ HOIATUS

Ohutu peatumine

- **Rehvirõhu kontrollsüsteem (TPMS) ei suuda teid hoiatada väliste tegurite mõjul tekkinud ootamatute rehvivigastuste eest.**
- **Kui märkate, et auto liikumine on muutunud ebastabiilseks, võtke jalg otsekohe gaasipedaalilt ära, vajutage pikkamisi kerge survega piduripedaali ja sõitke aeglaselt turvalisse peatumiskohta tee servale.**

Nelikveosüsteemi hoiatustuli (kui on varustuses)

See hoiatustuli põleb:

- kui keerate süüteluku või lülitate mootori start/stopp-lüliti asendisse ON;
  - Tuli põleb umbes 3 sekundit ja siis kustub.
- kui nelikveosüsteemis on tekkinud häire.

  Sellisel juhul soovitame teil lasta oma auto volitatud HYUNDAI teeninduses üle kontrollida.

Elektroonilise stabiilsuskontrolli süsteemi (ESC) indikaatortuli (kui on varustuses)

See indikaatortuli põleb:

- kui keerate süüteluku või lülitate mootori start/stopp-lüliti asendisse ON;
  - Tuli põleb umbes 3 sekundit ja siis kustub.
- kui elektroonilises stabiilsuskontrolli süsteemis (ESC) on tekkinud häire.

  Sellisel juhul soovitame teil lasta oma auto volitatud HYUNDAI teeninduses üle kontrollida.

See indikaatortuli vilgub:

- kui elektrooniline stabiilsuskontrolli süsteem (ESC) parajasti töötab.

Täpsemat teavet leiate 5. peatüki osast „Elektrooniline stabiilsuskontrolli süsteem (ESC)“.

Välja lülitatud elektroonilise stabiilsuskontrolli süsteemi (ESC) indikaatortuli (kui on varustuses)

See indikaatortuli põleb:

- kui keerate süüteluku või lülitate mootori start/stopp-lüliti asendisse ON;
  - Tuli põleb umbes 3 sekundit ja siis kustub.
- kui lülitate elektroonilise stabiilsuskontrolli süsteemi ESC OFF-lülitiga välja.

Täpsemat teavet leiate 5. peatüki osast „Elektrooniline stabiilsuskontrolli süsteem (ESC)“.

Mootori automaatse seiskamise indikaatortuli (kui on varustuses)

See indikaatortuli põleb:

- kui mootor on ISG-süsteemi (Idle Stop and Go) poolt automaatselt seisatud.

See indikaatortuli vilgub:

- kui mootor on automaatselt uuesti käivitunud, hakkab mootori automaatse seiskamise indikaatortuli näidikuplokis vilkuma ja vilgub u 5 sekundit.

Täpsemat teavet leiate 5. peatüki osast „ISG-süsteem (Idle Stop and Go)“.

i Kasulik teave

Kui mootor ISG-süsteemi poolt automaatselt uuesti käivitatakse, võivad mõned hoiatustuled (ABS, ESC, ESC OFF, EPS või seisupiduri hoiatustuli) paariks sekundiks süttida.

Selle põhjuseks on madal akupinge, tegu ei ole süsteemi häirega.

Immobilisaatori indikaatortuli (ilma targa võtmepuldita mudelid) (kui on varustuses)

See indikaatortuli põleb:

- kui süütelukk on keeratud asendisse ON ning immobilisaatorisüsteem on tuvastanud süsteemi juurde kuuluva õige süütevõtme.
  - Nüüd saate käivitada mootori.
  - Pärast mootori käivitamist indikaatortuli kustub.

See indikaatortuli vilgub:

- kui immobilisaatorisüsteemis on tekkinud häire.

  Sellisel juhul soovitame teil lasta oma auto volitatud HYUNDAI teeninduses üle kontrollida.

Immobilisaatori indikaatortuli (targa võtmepuldiga mudelid) (kui on varustuses)

See indikaatortuli põleb kuni 30 sekundit:

- kui mootori start/stopp-lüliti on asendis ACC või ON ning immobilisaatorisüsteem on tuvastanud autos õige võtmepuldi.
  - Nüüd saate käivitada mootori.
  - Pärast mootori käivitamist indikaatortuli kustub.

See indikaatortuli vilgub paar sekundit:

- kui tarka võtmepulti ei ole hetkel autos.
  - Sel juhul pole võimalik mootorit käivitada.

See indikaatortuli põleb 2 sekundit ja siis kustub:

- kui mootori start/stopp-lüliti on lülitatud asendisse ON, kuid immobilisaatorisüsteem ei suuda tuvastada autos olevat tarka võtmepulti.

  Sellisel juhul soovitame teil lasta oma auto volitatud HYUNDAI teeninduses üle kontrollida.

See indikaatortuli vilgub:

- kui targa võtmepuldi patarei on peaaegu tühi;
  - Sel juhul pole võimalik mootorit käivitada. Mootori saab sel juhul käivitada teisiti, vajutades mootori start/stopp-lülitit otse targa võtmepuldiga. **(Täpsemat teavet selle kohta leiate 5. peatüki osast „Mootori käivitamine“.)**
- kui immobilisaatorisüsteemis on tekkinud häire.

  Sellisel juhul soovitame teil lasta oma auto volitatud HYUNDAI teeninduses üle kontrollida.

Suunatulede indikaatortuli

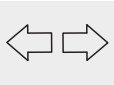

See indikaatortuli vilgub:

- kui suunatuled on sisse lülitatud.

Kui esineb mõni järgnevalt loetletud tunnustest, annab see märku võimalikust häirest suunatulede süsteemis.

- Indikaatortuli ei vilgu, vaid põleb pidevalt.
- Indikaatortuli vilgub kiiremini kui tavaliselt.
- Indikaatortuli ei sütti üldse.

Kui esineb mõni loetletud tunnustest, soovitame teil lasta oma auto volitatud HYUNDAI teeninduses üle kontrollida.

Lähitulede indikaatortuli (kui on varustuses)

See indikaatortuli põleb:

- kui esituled on sisse lülitatud.

Kaugtulede indikaatortuli

See indikaatortuli põleb:

- kui sisselülitatud esituled on lülitatud kaugtuledele;
- kui suunatulede kang on tõmmatud tulede vilgutamiseks juhi poole fikseerimata asendisse.

Kaugtulede automaatlülituse süsteemi (HBA) indikaatortuli (kui on varustuses)

See hoiatustuli põleb:

- kui tulede lüliti on asendis AUTO ja kaugtuled põlevad.
- Kui eespool tuvastatakse teine sõiduk, lülitab kaugtulede automaatlülituse süsteem (HBA) esituled automaatselt kaugtuledelt lähituledele.

Täpsemat teavet leiate selle peatüki osast „Kaugtulede automaatlülituse süsteem (HBA)“.

Põlevate tulede indikaatortuli

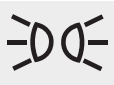

See indikaatortuli põleb:

- kui esi- või tagatuled on sisse lülitatud.

Esiudutulede indikaatortuli (kui on varustuses)

See indikaatortuli põleb:

- kui esiudutuled on sisse lülitatud.

Tagumise udutule indikaatortuli

See indikaatortuli põleb:

- kui tagumine udutuli on sisse lülitatud.

LED-esitulede hoiatustuli (kui on varustuses)

See hoiatustuli põleb:

- kui keerate süüteluku või lülitate mootori start/stopp-lüliti asendisse ON;
- kui LED-esitulede töös on tekkinud häire.

Sellisel juhul soovitame teil lasta oma auto volitatud HYUNDAI teeninduses üle kontrollida.

See hoiatustuli vilgub:

- kui mõni LED-esituledega seotud osa ei tööta normaalselt.

Sellisel juhul soovitame teil lasta oma auto volitatud HYUNDAI teeninduses üle kontrollida.

NB!

Kui sõitu jätkatakse veel kaua põleva või vilkuva LED-esitulede hoiatustulega, võib see lühendada LED-esitulede tööiga.

Lukustatud nelikveo indikaatortuli (kui on varustuses)

See indikaatortuli põleb:

- kui keerate süüteluku või lülitate mootori start/stopp-lüliti asendisse ON;
  - Tuli põleb umbes 3 sekundit ja siis kustub.
- kui lülitate sisse lukustatud nelikveo režiimi, vajutades nelikveo lukustuslülitit.
  - Lukustatud nelikveo režiimi kasutatakse veojõu suurendamiseks, kui sõidetakse märjal või lumisel teekattel ja/või maastikul.

NB!

Ärge kasutage lukustatud nelikveo režiimi (4WD LOCK) kuivadel kõvakattega sõiduteedel ja kiirteedel – see võib tekitada tugevat müra ja vibratsiooni ning kahjustada nelikveosüsteemiga seotud osi.

Kiirushoidiku indikaatortuli (kui on varustuses)

See indikaatortuli põleb:

- kui kiirushoidik on sisse lülitatud.

Täpsemat teavet leiate 5. peatüki osast „Kiirushoidik“.

Püsikiiruse indikaatortuli SET (kui on varustuses)

See indikaatortuli põleb:

- kui kiirushoidiku poolt hoitav püsikiirus on kindlaks määratud.

Täpsemat teavet leiate 5. peatüki osast „Kiirushoidik“.

Kiiruspiiriku indikaatortuli (kui on varustuses)

See indikaatortuli põleb:

- kui kiiruspiirik on sisse lülitatud.

Täpsemat teavet leiate 5. peatüki osast „Kiiruspiirik“.

Mägipiduri indikaatortuli (kui on varustuses)

See hoiatustuli põleb:

- kui keerate süüteluku või lülitate mootori start/stopp-lüliti asendisse ON;
  - Tuli põleb umbes 3 sekundit ja siis kustub.
- kui lülitate mägipiduri sisse, vajutades mägipiduri lülitit.

See hoiatustuli vilgub:

- kui mägipidur parajasti töötab.

See hoiatustuli põleb kollase tulega:

- kui mägipiduri töös on tekkinud häire.

  Sellisel juhul soovitame teil lasta oma auto volitatud HYUNDAI teeninduses üle kontrollida.

Täpsemat teavet leiate 5. peatüki osast „Mägipidur (DBC)“.

Sportliku sõidurežiimi indikaatortuli (kui on varustuses)

See indikaatortuli põleb:

- kui valite sõitmiseks sportliku sõidurežiimi (SPORT).

Täpsemat teavet leiate 5. peatüki osast „Erinevad sõidurežiimid“.

Säästliku sõidurežiimi indikaatortuli (kui on varustuses)

See indikaatortuli põleb:

- kui valite sõitmiseks säästliku sõidurežiimi (ECO).

Täpsemat teavet leiate 5. peatüki osast „Erinevad sõidurežiimid“.

Esikokkupõrke vältimissüsteemi (FCA) hoiatustuli (kui on varustuses)

See indikaatortuli põleb:

- kui keerate süüteluku või lülitate mootori start/stopp-lüliti asendisse ON;
  - Tuli põleb umbes 3 sekundit ja siis kustub.
- kui esikokkupõrke vältimissüsteemis (FCA) on tekkinud häire.

Sellisel juhul soovitame teil lasta oma auto volitatud HYUNDAI teeninduses üle kontrollida.

Täpsemat teavet leiate 5. peatüki osast „Esikokkupõrke vältimissüsteem (FCA)“.

Sõidurajal püsimise abisüsteemi (LKA) indikaatortuli (kui on varustuses)

See indikaatortuli põleb:

- rohelise tulega, kui süsteemi tööks vajalikud tingimused on täidetud;
- valge tulega, kui süsteemi tööks vajalikud tingimused ei ole täidetud;
- kollase tulega, kui sõidurajal püsimise abisüsteemis on tekkinud häire.

Sellisel juhul soovitame teil lasta oma auto volitatud HYUNDAI teeninduses üle kontrollida.

Täpsemat teavet leiate 5. peatüki osast „Sõidurajal püsimise abisüsteem (LKA)“.

Jäise tee hoiatustuli (kui on varustuses)

See hoiatustuli on mõeldud juhi hoiatamiseks teede jäätumisohu korral.

Kui temperatuur on välistemperatuuri näidikul langenud +4 kraadini (°C) või sellest pisut allapoole, hakkab jäise tee hoiatustuli koos välistemperatuuri näiduga vilkuma ja jääb siis püsivalt põlema. Lisaks kostab ka üks hoiatussignaal.

i Kasulik teave

Kui jäise tee hoiatustuli süttib sõidu ajal, tuleks jätkata sõitu ettevaatlikumalt ja tähelepanelikumalt ning vältida liigset kiirust, järsku kiirendamist ja pidurdamist ning äkilisi manöövreid ja pöördeid.

LCD-ekraani teated ja hoiatused

„Shift to P“ (Pange käigukang parkimisasendisse P) (võtmevaba käivitussüsteemi ja topeltsiduriga käigukasti puhul)

See teade ilmub ekraanile, kui proovite seisata mootorit, panemata käigukangi esmalt parkimisasendisse P.

Sellisel juhul lülitub mootori start/stopp-lüliti asendisse ACC (kui vajutate mootori start/stopp-lülitit veel kord, lülitub see asendisse ON).

„Low Key Battery“ (Võtmepuldi patarei on tühi) (võtmevaba käivitussüsteemi puhul)

See hoiatus ilmub ekraanile süüte väljalülitamisel (mootori start/stopp-lüliti lülitamisel asendisse OFF), kui targa võtmepuldi patarei on tühjenenud.

„Press START button while turning wheel“ (Vajutage käivituslülitit rooli keeramise ajal) (võtmevaba käivitus-süsteemi puhul)

See teade ilmub ekraanile, kui rool pärast mootori start/stopp-lüliti vajutamist lukustusest ei avane.

Vajutage mootori start/stopp-lülitit, keerates samal ajal rooli paremale ja vasakule.

„Steering wheel not locked“ (Rool ei ole lukustunud) (võtmevaba käivitussüsteemi puhul)

See teade ilmub ekraanile, kui rool süüte väljalülitamisel (mootori start/stopp-lüliti lülitamisel asendisse OFF) ei lukustunud.

„Check Steering Wheel Lock System“ (Kontrollige rooliluku süsteemi) (võtmevaba käivitussüsteemi puhul)

See teade ilmub ekraanile, kui rool süüte väljalülitamisel (mootori start/stopp-lüliti lülitamisel asendisse OFF) normaalselt ei lukustunud.

„Press brake pedal to start engine“ (Vajutage mootori käivitamiseks piduripedaali) (võtmevaba käivitussüsteemi ja topeltsiduriga käigukasti puhul)

See teade ilmub ekraanile, kui mootori start/stopp-lüliti lülitub pärast selle korduvat vajutamist juba kaks korda järjest asendisse ACC, kuna te ei vajutanud piduripedaali.

Vajutage auto käivitamiseks piduripedaal alla.

„Press clutch pedal to start engine“ (Vajutage mootori käivitamiseks siduripedaali) (võtmevaba käivitussüsteemi ja käsikäigukasti puhul)

See teade ilmub ekraanile, kui mootori start/stopp-lüliti lülitub pärast selle korduvat vajutamist juba kaks korda järjest asendisse ACC, kuna te ei vajutanud siduripedaali.

Vajutage mootori käivitamiseks siduripedaal alla.

„Key not in vehicle“ (Võti ei ole autos) (võtmevaba käivitussüsteemi puhul)

See hoiatus ilmub ekraanile, kui tarka võtmepulti pole autos, ent süüde on sees (mootori start/stopp-lüliti on asendis ACC või ON) ning avate või sulgete autoukse. Kui tark võtmepult ei asu autos ja sulgete ukse, kostab lisaks ka hoiatussignaal.

Auto käivitamiseks peab tark võtmepult teil alati autos kaasas olema.

„Key not detected“ (Võtit ei tuvastatud) (võtmevaba käivitussüsteemi puhul)

See hoiatus ilmub ekraanile, kui võtmevaba käivitussüsteem ei suuda tarka võtmepulti mootori start/stopp-lüliti vajutamise hetkel tuvastada.

„Press START button with key“ (Vajutage käivituslülitit targa võtmepuldiga) (võtmevaba käivitussüsteemi puhul)

See teade ilmub ekraanile, kui vajutate mootori start/stopp-lülitit siis, kui ekraanil on hoiatus „Key not detected“ (Võtit ei tuvastatud).

Samal ajal vilgub ka immobilisaatori indikaatortuli.

„Press START button again“ (Vajutage käivituslülitit veel kord) (võtmevaba käivitussüsteemi puhul)

See teade ilmub ekraanile, kui teil ei õnnestunud autot mootori start/stopp-lüliti vajutusega käivitada.

Vajutage sel juhul mootori start/stopp-lülitit auto käivitamiseks veel kord.

Kui see teade ilmub ekraanile iga kord, kui vajutate mootori start/stopp-lülitit, soovitame teil lasta oma auto volitatud HYUNDAI teeninduses üle kontrollida.

„Check BRAKE SWITCH fuse“ (Kontrollige pidurilüliti kaitset) (võtmevaba käivitussüsteemi ja topeltsiduriga käigukasti puhul)

See teade ilmub ekraanile, kui pidurilüliti kaitse on läbi põlenud või oma kohalt eemaldatud.

Peate kaitsme uuega asendama. Kui see pole võimalik, saate mootori käivitada, vajutades mootori start/stopp-lülitit asendis ACC 10 sekundit järjest.

„Shift to P or N to start engine“ (Pange käigukang mootori käivitamiseks asendisse P või N) (võtmevaba käivitussüsteemi ja topeltsiduriga käigukasti puhul)

See teade ilmub ekraanile, kui proovite käivitada mootorit, panemata käigukangi esmalt parkimisasendisse P või neutraalasendisse N.

i Kasulik teave

Kuigi saate mootori käivitada ka siis, kui käigukang on neutraalasendis N, soovitame ohutuse tagamiseks käivitada mootori alati ikkagi siis, kui käigukang on parkimisasendis P.

Lahtine uks, kapott ja/või tagaluuk

OOS047112

See hoiatus ilmub ekraanile, kui mõni uks, kapott või tagaluuk on lahti (vastav osa on ekraanikujutisel markeeritud).

⚠ ETTEVAATUST

Enne sõidu alustamist kontrollige alati üle, et auto uksed, kapott ja tagaluuk oleksid korralikult suletud. Lisaks kontrollige, ega näidikuplokis ei põle lahtiste uste, kapoti või tagaluugi hoiatustuli ning ega ekraanil ei ole vastavat teadet.

Lahtine katuseluuk (kui on varustuses)

OOS047113

See hoiatus ilmub ekraanile, kui auto katuseluuk on mootori seiskamise hetkel lahti.

Enne autost lahkumist sulgege korralikult katuseluuk.

Tulede režiim

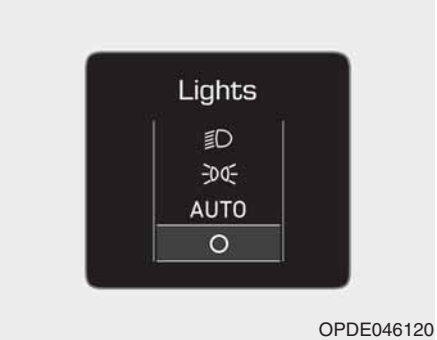

OPDE046120

See näit näitab, millisesse asendisse on tulede lüliti keeratud.

Klaasipuhastite režiim

OPDE046125/OPDE046126

See näit näitab, milline pühkimisrežiim on klaasipuhastite juhtkangiga valitud.

„Low Pressure“ (Madal rehvirõhk) (kui on varustuses)

OOS047115L

See teade ilmub ekraanile, kui rõhk on mõnes rehvis liiga madal. Madala rõhuga rehv on ekraanikujutisel valgustatud.

Täpsemat teavet leiate 6. peatüki osast „Rehvirõhu kontrollsüsteem (TPMS)“.

„Turn on FUSE SWITCH“ (Lülitage kaitsmelüliti sisse)

OPDE046119

See teade ilmub ekraanile, kui rooli all olevas kaitsmekarbis asuv kaitsmelüliti on välja lülitatud (asendis OFF).

See tähendab, et peate kaitsmelüliti sisse lülitama.

Täpsemat teavet leiate 7. peatüki osast „Kaitsmed“.

„Heated Steering Wheel turned off“ (Roolisoojendus on välja lülitatud) (kui on varustuses)

See teade ilmub ekraanile, kui lülitate roolisoojenduse välja.

Täpsemat teavet leiate selle peatüki osast „Roolisoojendus“.

„Low washer fluid“ (Klaasipesuvedelik on lõppemas) (kui on varustuses)

See hoiatus ilmub ekraanile, kui klaasipesuvedeliku paak on peaaegu tühi.

Täitke paak uuesti klaasipesuvedelikuga.

„Low fuel“ (Kütus on lõppemas)

See hoiatus ilmub ekraanile, kui kütusepaak on peaaegu tühi.

Samal ajal, kui see teade ekraanile ilmub, süttib näidikuplokis ka kütuse lõppemise hoiatustuli.

Sel juhul tuleks esimesel võimalusel lähimasse tanklasse sõita ja paaki kütust lisada.

„Engine has overheated“ (Mootor on üle kuumenenud) (kui on varustuses)

See hoiatus ilmub ekraanile, kui mootori jahutusvedeliku temperatuur on kerkinud üle 120 °C. See tähendab, et mootor on üle kuumenenud ning võib selle tulemusel kahjustuda.

Kui mootor on üle kuumenenud, lugege läbi 6. peatüki osa „Ülekuumenemine“.

„Check headlight“ (Kontrollige esituld) (kui on varustuses)

See teade ilmub ekraanile, kui esituled normaalselt ei tööta. Esitule lamp on ilmselt vaja uuega asendada.

i Kasulik teave

Asendage läbipõlenud lamp alati vaid täpselt sama võimsusega uue lambiga.

„Check High Beam Assist (HBA) system“ (Kontrollige kaugtulede automaatlülituse süsteemi) (kui on varustuses)

See hoiatus ilmub ekraanile, kui kaugtulede automaatlülituse süsteemis (HBA) on tekkinud mingi probleem. Sellisel juhul soovitame teil lasta oma auto volitatud HYUNDAI teeninduses üle kontrollida.

Täpsemat teavet leiate selle peatüki osast „Kaugtulede automaatlülituse süsteem (HBA)“.

„Check FCA system“ (Kontrollige FCA-süsteemi) (kui on varustuses)

See hoiatus ilmub ekraanile, kui esikokkupõrke vältimissüsteemis (FCA) on tekkinud häire. Sellisel juhul soovitame teil lasta oma auto volitatud HYUNDAI teeninduses üle kontrollida.

Täpsemat teavet leiate 5. peatüki osast „Esikokkupõrke vältimissüsteem (FCA)“.

„Check Driver Attention Warning (DAW) system“ (Kontrollige juhi tähelepanu hajumise hoiatussüsteemi) (kui on varustuses)

See teade ilmub ekraanile, kui juhi tähelepanu hajumise hoiatussüsteemis (DAW) on tekkinud mingi probleem. Sellisel juhul soovitame teil lasta oma auto volitatud HYUNDAI teeninduses üle kontrollida.

Täpsemat teavet leiate 5. peatüki osast „Juhi tähelepanu hajumise hoiatussüsteem (DAW)“.

„Check Forward Collision Warning system“ (Kontrollige esikokkupõrke hoiatussüsteemi) (kui on varustuses)

See teade ilmub ekraanile, kui esikokkupõrke hoiatussüsteemis (FCW) on tekkinud mingi probleem. Sellisel juhul soovitame teil lasta oma auto volitatud HYUNDAI teeninduses üle kontrollida.

Täpsemat teavet leiate 5. peatüki osast „Esikokkupõrke hoiatussüsteem (FCW)“.

„Check Lane Keeping Assist (LKA) system“ (Kontrollige sõidurajal püsimise abisüsteemi) (kui on varustuses)

See teade ilmub ekraanile, kui sõidurajal püsimise abisüsteemis (LKA) on tekkinud mingi probleem. Sellisel juhul soovitame teil lasta oma auto volitatud HYUNDAI teeninduses üle kontrollida.

Täpsemat teavet leiate 5. peatüki osast „Sõidurajal püsimise abisüsteem (LKA)“.

LCD-EKRAAN (B- JA C-TÜÜPI NÄIDIKUPLOKK)

LCD-ekraani kasutamine

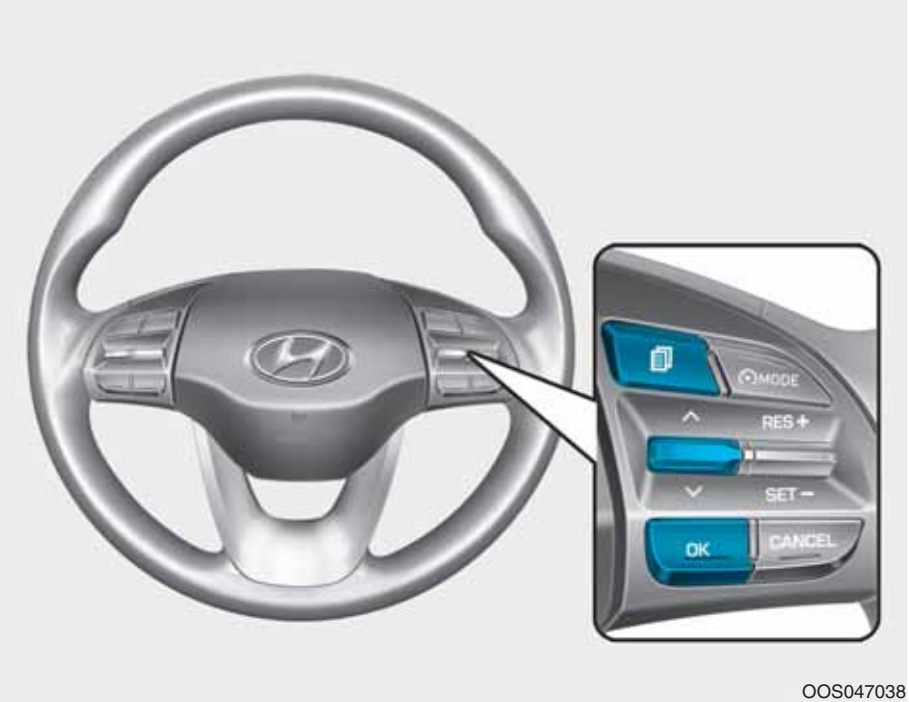

LCD-ekraani saab ühelt režiimilt teisele ümber lülitada ekraani juhtlüliteid kasutades.

(1) 🗐 : Režiimilüliti ümberlülituseks ühelt režiimilt teisele

(2) ∧, ∨ : Navigeerimislüliti menüüdes liikumiseks

(3) OK : Valiku- ja nullimislüliti valitud seadistuse kinnitamiseks või nullimiseks

LCD-ekraani režiimid

Režiimid	Sümbol	Selgitus
Teekonna kompuuter		Sellel režiimil näitab ekraan sõitmisega seotud infot, nt läbitud teepikkust, keskmist ja hetke kütusekulu jms. Täpsemat teavet leiate selle peatüki osast „Teekonna kompuuter“.
Navigatsioonisüsteem		Sellel režiimil näitab ekraan navigatsioonisüsteemi infot.
Sõiduabi		Sellel režiimil näitab ekraan: - sõidurajal püsimise abisüsteemi (LKA) teavet, - juhi tähelepanu hajumise hoiatussüsteemi (DAW) teavet, - rehvirõhke. **Täpsemat teavet leiate 5. peatüki osadest „Sõidurajal püsimise abisüsteem (LKA)“ ja „Juhi tähelepanu hajumise hoiatussüsteem (DAW)“ ning 6. peatüki osast „Rehvirõhu kontrollsüsteem (TPMS)“.**
Kasutaja seadistused		Sellel režiimil saate muuta ukselukkude, tulede jpm auto seadistusi.
Hoiatused		Sellel režiimil näitab ekraan pimenurga hoiatussüsteemi jm süsteemidega seotud teateid ja hoiatusi.

Näidatav teave võib sõltuvalt auto varustusest varieeruda.

Ekraaniteade „Shift to P to edit settings“ (Seadistuste muutmiseks pange käigukang parkimisasendisse P) / „Engage parking brake to edit settings“ (Seadistuste muutmiseks rakendage seisupidur)

See hoiatus ilmub ekraanile, kui proovite muuta seadistusi kasutaja seadistuste režiimil sõidu ajal.

- Käsikäigukast:

  Ohutuse tagamiseks muutke seadistusi kasutaja seadistuste režiimil alles pärast seda, kui olete rakendanud seisupiduri.
- Topeltsiduriga käigukast

  Ohutuse tagamiseks muutke seadistusi kasutaja seadistuste režiimil alles pärast seda, kui auto on pargitud, seisupidur on rakendatud ja käigukang on pandud parkimisasendisse (P).

Kiirjuhend (abiinfo, kui on varustuses)

Kiirjuhend annab lühikese selgituse kasutaja seadistuste režiimil valitud funktsiooni või süsteemi kohta.

Valige soovitud funktsioon või süsteem ja vajutage kiirjuhendi vaatamiseks siis pikalt OK-lülitit.

Iga funktsiooni ja süsteemi kohta saate täpsemat teavet selle käsiraamatu vastavatest osadest.

Teekonna kompuutri režiim

OPDE046131

Teekonna kompuutri režiimil näitab ekraan sõitmisega seotud andmeid, nt läbitud teepikkust, keskmist sõidukiirust, kütusekulu jms.

Täpsemat teavet leiate selle peatüki osast „Teekonna kompuuter“.

Navigatsioonisüsteemi režiim

OPDE046147

Sellel režiimil näitab ekraan navigatsioonisüsteemi infot.

Sõiduabi režiim

OOS047118L

LKA/DAW

Sellel režiimil näitab ekraan sõidurajal püsimise abisüsteemi (LKA) ja juhi tähelepanu hajumise hoiatussüsteemi (DAW) teavet.

Täpsemat teavet leiate 5. peatüki vastavatest osadest.

OOS047119L

Rehvirõhk (Tire Pressure)

Sellel režiimil on ekraanil näha rehvirõhud auto kõikides rehvides.

Täpsemat teavet leiate 6. peatüki osast „Rehvirõhu kontrollsüsteem (TPMS)“.

Hoiatuste režiim

Kui esineb mõni järgnevatest olukordadest, ilmub ekraanile mitmeks sekundiks vastav teade või hoiatus:

- klaasipesuvedelik hakkab lõppema (kui on varustuses);
- mõni auto välistuledest ei tööta korralikult (kui on varustuses);
- pimenurga hoiatussüsteemis (BCW) on tekkinud häire (kui on varustuses);
- rehvirõhu kontrollsüsteemis (TPMS) on tekkinud häire (kui on varustuses);
- kaugtulede automaatlülituse süsteemis (HBA) on tekkinud häire (kui on varustuses);
- esikokkupõrke vältimissüsteemis (FCA) on tekkinud häire (kui on varustuses).

Kasutaja seadistuste režiim

Sellel režiimil saate muuta näidikuploki, ukselukkude, tulede jpm auto seadistusi.

1. HUD-ekraani seadistused (Head-up display) (kui on varustuses)
2. Juhiabisüsteemide seadistused (Driver Assistance)
3. Ukselukkude seadistused (Door)
4. Tulede seadistused (Lights)
5. Helisignaalide seadistused (Sound)
6. Sõidumugavust lisavad seadistused (Convenience)
7. Hooldusintervall (Service interval)
8. Muud seadistused (Other Features)
9. Keele valik (Languages)
10. Algseadistuste taastamine (Reset)

Kasutaja seadistuste režiimi menüüvalikud võivad sõltuvalt auto varustusest varieeruda.

1. HUD-ekraani seadistused (Head-up display) (kui on varustuses)

- Ekraani kõrgus (Display Height)
  - Saate muuta HUD-ekraani kujutise kõrgust.
- Pööramine (Rotation)
  - Saate muuta kujutise kaldenurka.
- Heledus (Brightness):
  - Saate muuta HUD-ekraani valgustuse eredust.
- Sisu valik (Content Select)
  - Navigeerimisinfo (Turn by Turn)
  - Liiklusinfo (Traffic information)
  - Kiirushoidiku teave (Cruise control)
  - Sõidurajal püsimise abisüsteemi teave (Lane keeping assist (LKA) system)
  - Pimenurga hoiatussüsteemi teave (Blind-spot Collision Warning (BCW) system)
- Spidomeetri suurus (Speedometer Size)
  - Saate muuta HUD-ekraanil kuvatava spidomeetri näidu suurust: suur (Large)/keskmine (Medium)/väike (Small).
- Spidomeetri värv (Speedometer Color)
  - Saate muuta HUD-ekraanil kuvatava spidomeetri näidu värvi: valge (White)/oranž (Orange)/roheline (Green).

2. Juhiabisüsteemide seadistused (Driver Assistance)

- Juhi tähelepanu hajumise hoiatussüsteem (Driver Attention Warning (DAW) system)
  - Välja lülitatud (Off)/normaalne tundlikkus (Normal Sensitivity)/suur tundlikkus (High Sensitivity)

Saate muuta juhi tähelepanu hajumise hoiatussüsteemi tundlikkust.

Täpsemat teavet leiate 5. peatüki osast „Juhi tähelepanu hajumise hoiatussüsteem (DAW)“.

- Ohutus sõidurajal (Lane Safety)
  - Sõidurajalt väljumise hoiatus (Lane Departure Warning)
  - Tavaline sõidurajal püsimise abirežiim (Standard LKA)
  - Aktiivne sõidurajal püsimise abirežiim (Active LKA)

Saate muuta sõidurajal püsimise abisüsteemi töörežiimi.

Täpsemat teavet leiate 5. peatüki osast „Sõidurajal püsimise abisüsteem (LKA)“.

- Esikokkupõrke vältimissüsteem (Forward Collision-Avoidance Assist)

Saate esikokkupõrke vältimissüsteemi sisse või välja lülitada.

Täpsemat teavet leiate 5. peatüki osast „Esikokkupõrke vältimissüsteem (FCA)“.

- Esikokkupõrke hoiatus (Forward Collision Warning)
  - Hiljem (Late)/normaalne (Normal)/varem (Early)

Saate muuta esikokkupõrke vältimissüsteemi poolt antava esimese hoiatuse ajastust.

Täpsemat teavet leiate 5. peatüki osast „Esikokkupõrke vältimissüsteem (FCA)“.

- Pimenurga hoiatussüsteemi helisignaal (Blind-Spot Collision Warning (BCW) sound)

Saate pimenurga hoiatussüsteemi helisignaali sisse või välja lülitada.

Täpsemat teavet leiate 5. peatüki osast „Pimenurga hoiatussüsteem (BCW)“.

- Pimenurga hoiatussüsteem (Blind-Spot Collision Warning (BCW))

Saate pimenurga hoiatussüsteemi sisse või välja lülitada.

Täpsemat teavet leiate 5. peatüki osast „Pimenurga hoiatussüsteem (BCW)“.

3. Ukselukkude seadistused (Door)

- Uste automaatne lukustamine (Auto Lock)
  - Väljalülitus (Disable): uste automaatne lukustusfunktsioon lülitatakse välja.
  - Kiirustundlik lukustusfunktsioon (Enable on Speed): kõik uksed lukustatakse automaatselt, kui auto sõidukiirus kerkib üle 15 km/h.
  - Käiguvahetusega aktiveeritav lukustusfunktsioon (Enable on Shift): kõik uksed lukustatakse automaatselt, kui topeltsiduriga käigukasti käigukang pannakse parkimisasendist P asendisse R (tagasikäik), N (neutraal) või D (sõit).
- Uste automaatne lukust avamine (Auto Unlock)
  - Väljalülitus (Disable): ukselukkude automaatne avamisfunktsioon lülitatakse välja.
  - Süüte väljalülitamisega aktiveeritav süsteem (Vehicle Off): kõik uksed avatakse automaatselt lukust, kui süüde lülitatakse mootori start/stopp-lülitiga välja (OFF) (targa võtmepuldiga mudelid).
  - Võtme eemaldamisega aktiveeritav süsteem (On Key Out): kõik uksed avatakse automaatselt lukust, kui süütevõti eemaldatakse süütelukust (hariliku võtmepuldiga mudelid).
  - Käiguvahetusega aktiveeritav avamisfunktsioon (On Shift to P): kõik uksed avatakse automaatselt lukust, kui topeltsiduriga käigukasti käigukang pannakse parkimisasendisse P.
  - Juhiukse avamisega aktiveeritav avamisfunktsioon (Driver Door Unlock): kõik uksed avatakse automaatselt lukust, kui juhiuks avatakse.
- Tagasisidesignaal (Horn Feedback)

Saate tagasisidesignaali sisse või välja lülitada.

Kui tagasisidesignaal on sisse lülitatud ja olete lukustanud uksed võtmepuldi lukustusnupu vajutusega ning vajutate siis 4 sekundi jooksul pärast seda veel kord lukustusnuppu, kostab üks helisignaal, näidates, et kõik uksed on lukus (hariliku võtmepuldiga mudelid).

4. Tulede seadistused (Lights)

- Ühe puudutusega käivitatav suunatulede vilkumine (One Touch Turn Signal)

- Väljalülitus (Off): ühe puudutusega käivitatav suunatulede vilkumisfunktsioon lülitatakse välja.
- Vilkumiskordade arv 3, 5, 7 (3, 5, 7 Flashes): suunatuled vilguvad reavahetusel 3, 5 või 7 korda, kui suunatulede kangi kergelt vajalikus suunas liigutatakse.

Täpsemat teavet leiate selle peatüki osast „Tuled“.

- Esitulede kodutee valgustamise funktsioon (Headlamp Delay)

Saate esitulede kodutee valgustamise funktsiooni sisse või välja lülitada.

Täpsemat teavet leiate selle peatüki osast „Tuled“.

5. Helisignaalide seadistused (Sound)

- Parkimisabisüsteemi helisignaal (Park Assist System Volume)

- Vaiksem (Softer)/valjem (Louder)

Saate reguleerida parkimisabisüsteemi helisignaali helitugevust.

- Tervitussignaal (Welcome Sound)

Saate tervitussignaali sisse või välja lülitada.

6. Sõidumugavust lisavad seadistused (Convenience)

- Peeglite tervitusfunktsioon (Welcome mirror)

Saate peeglite tervitusfunktsiooni sisse või välja lülitada.

Kui kõik uksed (ja tagaluuk) on suletud ja lukustatud, klapitakse küljepeeglid allkirjeldatud tegevuste korral lahti (sõiduasendisse).

- Kui vajutatakse uste avamisnuppu harilikul või targal võtmepuldil.
- Kui inimene, kellel on kaasas tark võtmepult, vajutab nuppu välisel ukselingil.

- Juhtmevaba laadimissüsteem (Wireless Charging System)

Saate keskkonsoolis asuva juhtmevaba laadimissüsteemi sisse või välja lülitada.

Täpsemat teavet leiate selle peatüki osast „Mobiiltelefoni juhtmevaba laadimissüsteem“.

- Klaasipuhastite/tulede režiimi näit ekraanil (Wiper/Lights Display)

Saate klaasipuhastite/tulede režiimi näidu sisse või välja lülitada.

Kui see funktsioon on sisse lülitatud, ilmub valitud klaasipuhastite või tulede režiim LCD-ekraanile iga kord, kui muudate klaasipuhastite või tulede lüliti asendit.

- Tagaklaasi automaatne pühkimisfunktsioon (tagurdamisel) (Auto Rear Wiper)

Saate funktsiooni sisse või välja lülitada. Kui see on sisse lülitatud, hakkab tagaklaasi puhasti automaatselt tööle, kui esiklaasi puhastid on sisse lülitatud ja autoga tagurdatakse.

- Käiguvahetuse hüpikaken (Gear Position Pop-up)

Saate käiguvahetuse hüpikakna funktsiooni sisse või välja lülitada.

Kui see funktsioon on sisse lülitatud, ilmub valitud käik lühidalt ekraanile iga kord, kui käigukang pannakse ühest asendist teise (kui autol on topeltsiduriga käigukast).

- Jäise tee hoiatus (Icy Road Warning)

Saate jäise tee hoiatusfunktsiooni sisse või välja lülitada.

7. Hooldusintervall (Service interval)

• Hooldusintervall (Service interval)

Saate hooldusintervalli funktsiooni sisse või välja lülitada.

• Intervalli muutmine (Adjust Interval)

Kui hooldusintervalli funktsioon on sisse lülitatud, saate muuta hooldusintervalli pikkust (aega ja läbisõitu).

Kasulik teave

Hooldusintervalli sisestamiseks konsulteerige palun volitatud HYUNDAI teenindusega.

Kui hooldusintervalli funktsioon on sisse lülitatud ning aeg ja läbisõit sisestatud, ilmuvad järgnevalt kirjeldatud olukordades ekraanile alltoodud teated iga kord, kui auto käivitatakse.

- Korralise hoolduse aeg (Service in)

  See teade näitab autojuhile auto korralise hoolduseni jäänud kilomeetrite ja päevade arvu.

- Auto vajab hooldust (Service required)

  See teade ilmub ekraanile, kui auto hooldusaeg on käes või möödunud (kilomeetrite ja päevade arv on nulli jõudnud).

Kasulik teave

Hoolduseni jäänud kilomeetrite ja päevade arvud võivad olla ebatäpsed, kui:

- **aku juhtmed on lahti ühendatud või**
- **kaitsmelüliti on välja lülitatud või**
- **aku on tühjenenud.**

8. Muud seadistused (Other Features)

• Keskmise kütusekulu automaatne nullimine (Fuel Economy Auto Reset)

- Väljalülitus (Off): keskmise kütusekulu näitu ei nullita kütuse tankimisel automaatselt.
- Pärast süüte väljalülitamist (After Ignition): keskmise kütusekulu näit nullitakse automaatselt, kui mootori viimasest seiskamisest on möödunud 4 tundi.
- Pärast tankimist (After Refueling): keskmise kütusekulu näit nullitakse automaatselt, kui pärast rohkem kui 6 liitri kütuse tankimist kerkib auto sõidukiirus üle 1 km/h.

Täpsemat teavet leiate selle peatüki osast „Teekonna kompuuter“.

• Kütusekulu ühik (Fuel Economy Unit)
Saate valida soovitud kütusekulu ühiku (km/l, l/100, MPG).

• Temperatuuriühik (Temperature Unit)
Saate valida soovitud temperatuuriühiku (°C, °F).

• Rehvirõhu ühik (Tire Pressure Unit)
Saate valida soovitud rehvirõhu ühiku (psi, kPa või bar).

9. Keele valik (Language)

Valige soovitud keel.

10. Algseadistuste taastamine (Reset)

Selle valikuga saate taastada kõik kasutaja seadistuste režiimi algseadistused, kui olete neid muutnud. Kõik kasutaja seadistuste režiimi tehase algseadistused ennistatakse, välja arvatud valitud keel ja hooldusintervall.

TEEKONNA KOMPUUTER JA HOOLDUSE MEELDETULETUS (A-TÜÜPI NÄIDIKUPLOKK)

Teekonna kompuuter

Teekonna kompuuter on mikroarvuti poolt juhitav infosüsteem, mis näitab juhile näidikuploki ekraanil sõitmisega seotud teavet.

Kasulik teave

Kui aku ühendatakse lahti, siis osa teekonna kompuutri poolt salvestatud sõiduinfost (näiteks keskmine sõidukiirus) nullitakse.

Teekonna kompuutri režiimid

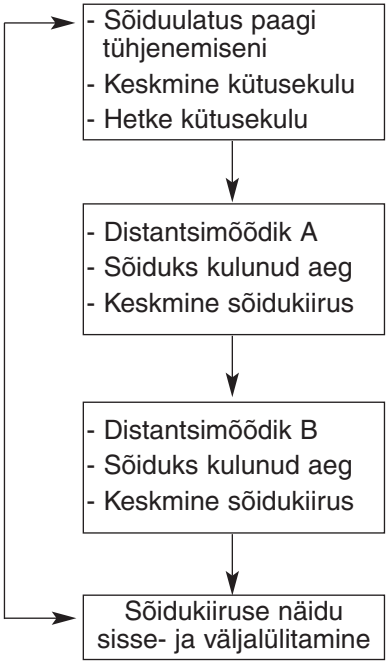

■ Tüüp A

OOS047089L

■ Tüüp B

OOS047090L

Teekonna kompuutri ümberlülitamiseks ühelt režiimilt teisele vajutage roolil asuvat TRIP-lülitit.

OOS047128L

Sõiduulatus paagi tühjenemiseni (1)

- Sõiduulatus paagi tühjenemiseni on arvestuslik vahemaa, mida saab paagis oleva kütusekogusega veel läbida.
- Kui arvestuslik läbitav vahemaa jääb alla 1 km, asendub see teekonna kompuutri näit ekraanil näiduga „----“.

Kasulik teave

- **Sõiduulatus paagi tühjenemiseni võib olla ebatäpne, kui sõiduk ei ole tasasel pinnal või kui akutoide on vahepeal katkestatud.**
- **Sõiduulatus paagi tühjenemiseni on vaid arvestuslik vahemaa, mis võib erineda tegelikult läbitavast teepikkusest.**
- **Kui paaki lisatakse alla 6 liitri kütust, ei pruugi teekonna kompuuter lisatud kütusekogust registreerida.**
- **Kütusekulu ja paagi tühjenemiseni läbitava vahemaa väärtused võivad sõidutingimustest, sõidumaneerist ja auto seisundist tulenevalt tugevalt kõikuda.**

Keskmine kütusekulu (2)

- Auto keskmine kütusekulu arvestatakse välja alates keskmise kütusekulu viimasest nullimisest läbitud teepikkuse ja kulunud kütusekoguse põhjal.
- Keskmise kütusekulu näidu nullimiseks vajutage üle 1 sekundi järjest roolil asuvat RESET-lülitit, kui keskmise kütusekulu näit on parajasti ekraanil.

Hetke kütusekulu (3)

- See näit näitab hetke kütusekulu sõidu ajal, kui auto sõidukiirus on suurem kui 10 km/h.

OOS047129L

Distantsimõõdik A ja B (1)

- Distantsimõõdik näitab kogu auto poolt läbitud teepikkust alates mõõdiku viimasest nullimisest.
- Distantsimõõdiku nullimiseks vajutage üle 1 sekundi järjest roolil asuvat RESET-lülitit, kui distantsimõõdiku näit on parajasti ekraanil.

Sõiduks kulunud aeg (2)

- See on sõiduks kulunud koguaeg alates sõiduks kulunud aja viimasest nullimisest.
- Sõiduks kulunud aja nullimiseks vajutage üle 1 sekundi järjest roolil asuvat RESET-lülitit, kui sõiduks kulunud aeg on parajasti ekraanil.

Kasulik teave

Sõiduks kulunud aja arvestamine jätkub ka siis, kui auto seisab töötava mootoriga paigal (näiteks valgusfoori ees või ummikus).

Keskmine sõidukiirus (3)

- Auto keskmine sõidukiirus arvestatakse välja alates keskmise sõidukiiruse viimasest nullimisest läbitud teepikkuse ja sõiduaja põhjal.
- Keskmise sõidukiiruse nullimiseks vajutage üle 1 sekundi järjest roolil asuvat RESET-lülitit, kui keskmise sõidukiiruse näit on parajasti ekraanil.

Kasulik teave

- **Keskmist sõidukiirust ei näidata, kui alates süüte sisselülitamisest (asendisse ON) on läbitud alla 300 meetri või sõidetud alla 10 sekundi.**
- **Keskmise sõidukiiruse arvestamine jätkub ja see hakkab vähenema, kui auto on peatunud ja seisab töötava mootoriga paigal (näiteks valgusfoori ees või ummikus).**

Digitaalse spidomeetri sisse- ja väljalülitamine

OOS047130L/OOS047131L

Digitaalse spidomeetri saab soovi korral sisse või välja lülitada.

Digitaalse spidomeetri sisselülitamiseks vajutage üle 1 sekundi järjest roolil asuvat RESET-lülitit, kui ekraanil on näit „SPEED OFF“. Digitaalse spidomeetri väljalülitamiseks vajutage üle 1 sekundi järjest roolil asuvat RESET-lülitit, kui ekraanil on näit „SPEED ON“.

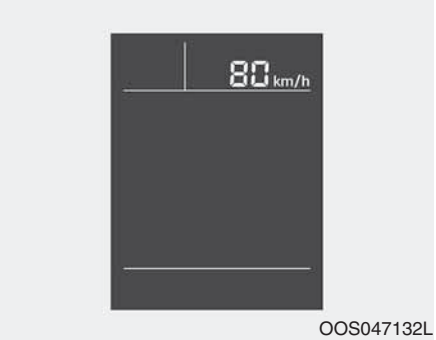

OOS047132L

Kui digitaalne spidomeeter on sisse lülitatud, näitab see ekraaninäit auto liikumiskiirust.

Hoolduse meeldetuletus

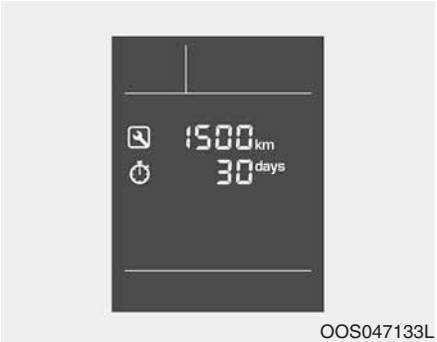

OOS047133L

Kui korralise hoolduseni on jäänud alla 1500 km või 30 päeva, ilmub hoolduse meeldetuletus mõneks sekundiks ekraanile iga kord, kui süüde sisse lülitatakse (asendisse ON). Samaaegselt teate ilmumisega kostab ka helisignaal.

i Kasulik teave

Hooldusintervalli muutmiseks või tühistamiseks konsulteerige palun volitatud HYUNDAI teenindusega.

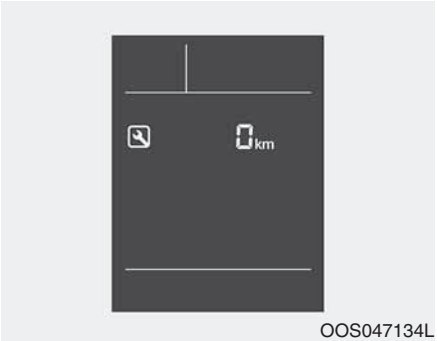

OOS047134L

Kui üks sisestatud hooldusintervalli väärtustest (kilomeetrite või päevade arv) on jõudnud nulli, vilgub hoolduse sümbol ( ) ekraanil mitu sekundit järjest iga kord, kui süüde sisse lülitatakse (asendisse ON).

OOS047135L

Kui sisestatud hooldusintervall on läbi saanud ja ettenähtud hooldusaeg juba möödunud, vilgub hoolduse sümbol ( ) ekraanil mitu sekundit järjest iga kord, kui süüde sisse lülitatakse (asendisse ON).

Kui soovite eelnevalt sisestatud hooldusintervalli taastada, vajutage üle 5 sekundi järjest RESET-lülitit. Kui kilomeetrid ja päevad on seejärel ekraanil vilkuma hakanud, vajutage RESET-lülitit veel kord üle ühe sekundi järjest.

Kui hooldusintervalli ei ole sisestatud, siis hoolduse sümbolit ( ) ekraanile ei ilmu.

TEEKONNA KOMPUUTER (B- JA C-TÜÜPI NÄIDIKUPLOKK)

Teekonna kompuuter on mikroarvuti poolt juhitav infosüsteem, mis näitab juhile näidikuploki ekraanil sõitmisega seotud teavet.

Kasulik teave

Kui aku ühendatakse lahti, siis osa teekonna kompuutri poolt salvestatud sõiduinfost (näiteks keskmine sõidukiirus) nullitakse.

Teekonna kompuutri režiimid

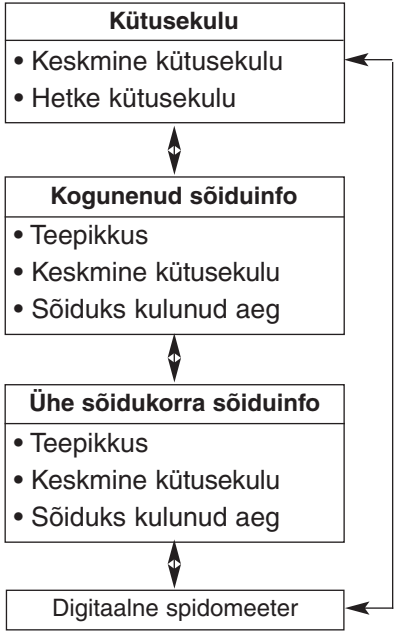

OOS047038

Teekonna kompuutri ümberlülitamiseks ühelt režiimilt teisele vajutage roolil asuvat navigeerimislülitit „∧, ∨“ üles- või allapoole.

Kütusekulu

OPDE046131/OPDE046132

Keskmine kütusekulu (1)

- Auto keskmine kütusekulu arvestatakse välja alates keskmise kütusekulu viimasest nullimisest läbitud teepikkuse ja kulunud kütusekoguse põhjal.
- Keskmise kütusekulu näitu saab nullida nii käsitsi kui ka automaatselt.

Käsitsi nullimine

Keskmise kütusekulu näidu nullimiseks vajutage üle 1 sekundi järjest roolil asuvat OK-lülitit, kui keskmise kütusekulu näit on parajasti ekraanil.

Automaatne nullimine

Keskmise kütusekulu näidu automaatseks nullimiseks valige LCD-ekraani kasutaja seadistuste (User Settings) menüüs keskmise kütusekulu automaatne nullimine (Auto Reset).

- Pärast süüte väljalülitamist (After Ignition): keskmise kütusekulu näit nullitakse automaatselt iga kord, kui mootori seiskamisest on möödunud 4 tundi.
- Pärast tankimist (After Refueling): keskmise kütusekulu näit nullitakse automaatselt, kui pärast rohkem kui 6 liitri kütuse tankimist kerkib auto sõidukiirus üle 1 km/h.

i Kasulik teave

Keskmise kütusekulu näit võib olla ebatäpne, kui alates mootori start/stopp-lüliti lülitamisest asendisse ON on läbitud alla 300 meetri.

Hetke kütusekulu (2)

- See näit näitab kütusekulu viimase paari sekundi jooksul, kui auto sõidukiirus on suurem kui 10 km/h.

Kogunenud sõiduinfo näit

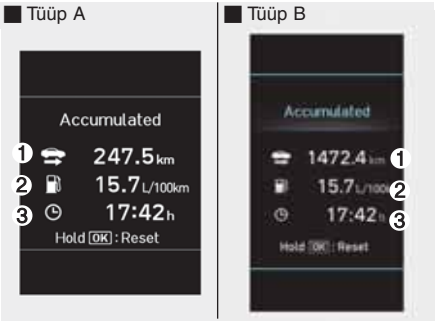

OPDE046133/OPDE046134

See näit näitab kogunenud läbisõitu (1), keskmist kütusekulu (2) ja kogu sõiduaega (3).

Neid andmeid arvestatakse kumuleeruvalt alates nende viimasest nullimisest.

Saate need andmed ise nullida, vajutades pikalt OK-lülitit, kui kogunenud sõiduinfo näit on parajasti ekraanil. Läbitud teepikkus, keskmine kütusekulu ja sõiduaeg nullitakse samaaegselt.

Kogunenud sõiduinfo arvestus jätkub ka siis, kui auto seisab töötava mootoriga paigal (näiteks valgusfoori ees või ummikus).

Kasulik teave

Keskmise kütusekulu andmete uuendamiseks peab auto pärast süüte sisselülitamist läbima vähemalt 300 meetrit.

Ühe sõidukorra sõiduinfo näit

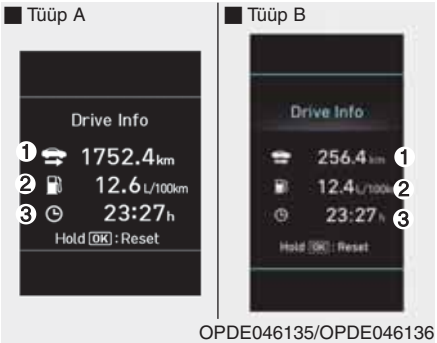

OPDE046135/OPDE046136

See näit näitab viimase sõidu teepikkust (1), keskmist kütusekulu (2) ja sõiduaega (3).

Näidatavad andmed arvestatakse välja pärast iga sõidukorda. Andmed nullitakse automaatselt, kui mootori seiskamisest on möödunud 4 tundi või rohkem.

Saate need andmed ka ise nullida, vajutades pikalt OK-lülitit, kui ühe sõidukorra sõiduinfo näit on parajasti ekraanil. Läbitud teepikkus, keskmine kütusekulu ja sõiduaeg nullitakse samaaegselt.

Ühe sõidukorra sõiduinfo arvestus jätkub ka siis, kui auto seisab töötava mootoriga paigal (näiteks valgusfoori ees või ummikus).

Kasulik teave

Keskmise kütusekulu andmete uuendamiseks peab auto pärast süüte sisselülitamist läbima vähemalt 300 meetrit.

Digitaalne spidomeeter

OPDE046145/OPDE046146

See ekraaninäit näitab sõiduki liikumiskiirust (ühikuks kilomeetrid tunnis (km/h) või miilid tunnis (MPH)).

LÄBIPAISTEV HUD-EKRAAN (KUI ON VARUSTUSES)

HUD-ekraan on otse juhi ees armatuurlaua peal asuv läbipaistev ekraan, millele projitseeritakse osa näidikuploki ja navigatsioonisüsteemi andmetest.

Ettevaatusabinõud ja ohutusnõuded HUD-ekraani kasutamisel

Järgnevalt kirjeldatud juhtudel võivad HUD-ekraanil näidatavad andmed olla halvasti nähtavad.

- Juhi asend juhiistmel on vale.
- Juht kannab polariseeritud päikeseprille.
- HUD-ekraani katte kohale on paigutatud mingi ese.
- Autoga sõidetakse märjal teel.
- Autosalongi on paigaldatud mõni sobimatu valgustusseade või autosse paistab väljastpoolt tugev valgus.
- Juht kannab prille.
- Juht kannab kontaktläätsi.

Kui andmeid on HUD-ekraanilt raske näha, reguleerige kasutaja seadistuste režiimil HUD-ekraani kaldenurka või heledust. Täpsemat teavet leiate selle peatüki osast „LCD-ekraan“.

⚠ HOIATUS

- **Ärge kinnitage HUD-ekraani külge ega juhi ette armatuurlauale mingeid kleebiseid või lisavarustust.**
- **Ärge reguleerige HUD-ekraani katte ega ekraanipaneeli asendit kunagi ise oma kätega.**
- **Sõrmejäljed võivad muuta kujutise nähtamatuks. Lisaks võib ekraan kahjustuda, kui sellele avaldatakse töötamise ajal liiga tugevat survet.**
- **Ärge pange HUD-ekraani lähedale mingeid esemeid. Vastasel juhul võivad need ekraanile avanemise ajal ette jääda ning ekraani normaalset tööd takistada või ekraani kahjustada.**
- **Ärge pange mingeid jooke HUD-ekraani lähedale. Kui vedelik HUD-ekraani mehhanismi sisse voolab, võib ekraan kahjustuda.**

- **Ärge pange mingeid esemeid HUD-ekraani külge või peale. Ekraanipaneelile kinnitatud esemed (kleebised vms) teevad kujutise halvasti nähtavaks.**
- **Ärge laske tugeval valgusel ekraanipaneeli peale paista. See võib ekraanipaneeli ja HUD-ekraani mehhanismi sisemisi osi kahjustada.**
- **Ärge pange mingeid esemeid HUD-ekraani peale või lähedale ega ekraani mehhanismi sisse, sõltumata sellest, kas ekraan on avatud või suletud. Ärge kinnitage ka mingeid esemeid süsteemi osade külge ega pistke midagi süsteemi mehhanismi sisse.**
- **Kasutage HUD-ekraani puhastamiseks ainult pehmet lappi. Ärge kasutage orgaanilisi lahusteid, puhastusaineid ega poleerimislappe.**
- **Ohutuse tagamiseks peatage enne seadistuste muutmist alati auto.**

⚠ ETTEVAATUST

- **HUD-ekraani avamisel ja sulgemisel võib kosta selle mootori ja mehhanismi töömüra.**
- **Kui reguleerite HUD-ekraani kujutise kõrgust, võib kosta ekraani mootori ja mehhanismi töömüra.**

*** HUD on ingliskeelse termini „Head Up Display“ lühend. See tähistab läbipaistvat ekraani, mida saab vaadata pead otse ja püsti hoides.**

HUD-ekraani sisse- ja väljalülitamine

Kui mootor töötab, saate HUD-ekraani sisse või välja lülitada, vajutades armatuurlaua vasakus servas asuvat HUD-ekraani lülitit.

Pärast mootori seiskamist sulgub HUD-ekraan automaatselt, kui uksed hariliku või targa võtmepuldiga lukustatakse.

HUD-ekraan sulgub automaatselt ka juhul, kui uksed lukustatakse välisel ukselingil asuvat nuppu vajutades (targa võtmepuldiga mudelid).

Kui pärast mootori seiskamist uksi ei lukustata, sulgub HUD-ekraan automaatselt umbes 5 sekundi möödudes.

HUD-ekraanil näidatav teave

1. Navigeerimisjuhised
2. Liiklusmärgid
3. Spidomeeter
4. Kiirushoidiku teave
5. Sõidurajal püsimise abisüsteemi (LKA) teave (kui on varustuses)
6. Pimenurga hoiatussüsteemi (BCW) teave (kui on varustuses)
7. Hoiatustuled
8. Multimeediasüsteemi teave

Kasulik teave

Kui HUD-ekraanil näidatakse navigeerimisjuhiseid (olete teinud vastava valiku kasutaja seadistuste režiimil HUD-ekraani sisu valiku all), siis LCD-ekraanil navigeerimisinfot ei näidata.

HUD-ekraani seadistused

LCD-ekraani kasutaja seadistuste režiimil saate muuta alljärgnevaid HUD-ekraani seadistusi:

- Ekraani kõrgus (Display Height)
- Pööramine (Rotation)
- Heledus (Brightness)
- Sisu valik (Content Select)
- Spidomeetri suurus (Speedometer Size)
- Spidomeetri värv (Speedometer Color)

Täpsemat teavet leiate selle peatüki osast „LCD-ekraan“.

TULED

Välised tuled

Tulede lüliti

OPDE046065

Tulede lülitamiseks keerake pöördlüliti tulede lülituskangi otsal ühte järgnevatest asenditest:

(1) Väljalülitus (O)

(2) Automaatlülituse asend (AUTO) (kui on varustuses)

(3) Seisutulede asend

(4) Esitulede asend

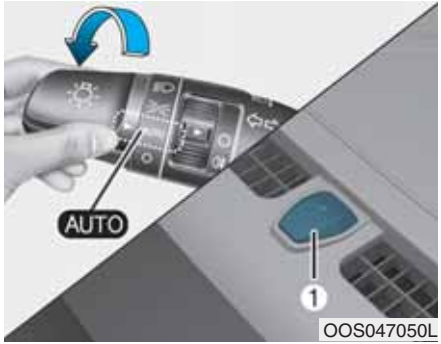

OOS047050L

Automaatlülituse asend AUTO (kui on varustuses)

Kui tulede lüliti on automaatlülituse asendis AUTO, siis lülitatakse esi- ja seisutuled automaatselt sisse või välja vastavalt valgustasemele väljaspool autot.

Isegi juhul, kui tulede automaatlülituse funktsioon on kasutusel, on soovitatav tuled sisse lülitada käsitsi, kui sõidate pimedas või tihedas udus või kui sisenete halvasti valgustatud kohtadesse, nt tunnelisse või maaalusesse parklasse.

NB!

- **Ärge katke armatuurlaual asuvat valgusandurit (1) kinni ega loksutage midagi selle peale.**
- **Ärge puhastage andurit aknapuhastusvahendiga, kuna see võib jätta andurile õhukese kelme, mis võib hakata selle tööd häirima.**
- **Kui teie auto esiklaas on toonitud või mingi muu metalse vahendiga kaetud, ei pruugi tulede automaatlülituse süsteem korralikult töötada.**

OAE046469L

Seisutulede asend (⁝DOE⁝)

Kui tulede lüliti keeratakse seisutulede asendisse, lülitatakse sisse seisutuled ning numbrimärgi ja armatuurlaua valgustus.

OAE046467L

Esitulede asend (≣D)

Kui tulede lüliti keeratakse esitulede asendisse, lülitatakse sisse esituled, seisutuled ning numbrimärgi ja armatuurlaua valgustus.

i Kasulik teave

Esitulede sisselülitamiseks peab süüde olema sisse lülitatud (asendisse ON).

Kaugtulede kasutamine

OAE046453L

Esitulede lülitamiseks kaugtuledele lükake kangi endast eemale. Kang läheb vabastamisel algasendisse tagasi.

Kui kaugtuled on sisse lülitatud, põleb näidikuplokis kaugtulede indikaator.

Kaugtulede väljalülitamiseks tõmmake kangi enda poole. Põlema hakkavad lähituled.

⚠ HOIATUS

Ärge kasutage kaugtulesid, kui teile lähenevad vastassuunast teised sõidukid. Kaugtuled võivad häirida teiste sõidukijuhtide nähtavust.

Kaugtulede vilgutamiseks tõmmake kangi korraks enda poole ja vabastage siis kang. Senikaua, kuni hoiate tulede lülituskangi enda poole tõmmatud asendis, põlevad kaugtuled pidevalt.

Kaugtulede automaatlülituse süsteem (HBA) (kui on varustuses)

Kaugtulede automaatlülituse süsteem (High Beam Assist – HBA) on juhiabisüsteem, mis reguleerib vastavalt sõiduoludele ja eespool liikuvatele sõidukitele esitulede valgusvihu ulatust, lülitades need automaatselt ümber kaugtuledelt lähituledele ja vastupidi.

Süsteemi töö kirjeldus

1. Keerake tulede lüliti asendisse AUTO.
2. Lülitage kaugtuled sisse, lükates kangi endast eemale.
3. Kaugtulede automaatlülituse süsteemi (HBA) indikaatortuli (AUTO) süttib.
4. Kaugtulede automaatlülituse süsteem (HBA) lülitub sisse, kui auto sõidab kiirusega üle 45 km/h.
   1) Kui kaugtulede automaatlülituse süsteem töötab ja lükkate tulede lülituskangi endast eemale, lülitub kaugtulede automaatlülituse süsteem välja ja kaugtuled jäävad püsivalt põlema.
   2) Kui kaugtuled ei põle ja tõmbate tulede lülituskangi enda poole, lülituvad kaugtuled sisse, katkestamata kaugtulede automaatlülituse süsteemi tööd. Kui vabastate tulede lülituskangi, läheb see tagasi keskmisesse asendisse ja kaugtuled lülituvad välja.
   3) Kui kaugtulede automaatlülituse süsteem on kaugtuled sisse lülitanud ja tõmbate siis tulede lülituskangi enda poole, lülituvad sisse lähituled ja kaugtulede automaatlülituse süsteem lülitub välja.
   4) Kui tulede lüliti keeratakse esitulede asendisse, lülitub kaugtulede automaatlülituse süsteem välja ja lähituled jäävad püsivalt põlema.

Kui kaugtulede automaatlülituse süsteem (HBA) töötab, lülituvad esituled järgnevatel juhtudel kaugtuledelt lähituledele:

- kui süsteem on tuvastanud vastutuleva sõiduki esituled,
- kui süsteem on tuvastanud ees liikuva sõiduki tagatuled,
- kui süsteem on tuvastanud jalgratta või mootorratta esitule või tagatule,
- kui väljas on piisavalt valge ning vajadust kaugtulede kasutamiseks pole,
- kui süsteem on tuvastanud tänavavalgustuse või muud valgusallikad,
- kui tulede lüliti keeratakse asendist AUTO mõnda teise asendisse,
- kui kaugtulede automaatlülituse süsteem (HBA) lülitatakse välja,
- kui auto sõidukiirus on väiksem kui 35 km/h.

Hoiatustuli ja ekraaniteade

OOS047127L

Kui kaugtulede automaatlülituse süsteem (HBA) korralikult ei tööta, ilmub ekraanile paariks sekundiks vastav teade. Kui teade ekraanilt kaob, süttib üldine hoiatustuli (⚠).

Soovitame teil viia oma auto süsteemi kontrollimiseks volitatud HYUNDAI teenindusse.

⚠ ETTEVAATUST

Allkirjeldatud tingimuste korral ei pruugi süsteem normaalselt töötada.

▶ Kui vastu tuleva või ees liikuva sõiduki tulede valgus on liiga nõrk:

- **kui süsteem ei suuda vastu tuleva või ees liikuva sõiduki tulesid tuvastada, kuna need on rikkis või neid pole näha vms.;**
- **kui vastu tuleva või ees liikuva sõiduki tuled on väga tolmused, lumised või märjad;**
- **kui vastu tuleva sõiduki esituled ei põle, kuid udutuled põlevad vms.**

▶ Kui süsteemi tööd segavad välised olud vm asjaolud:

- kui läheduses on ees liikuva sõiduki tuledele sarnase kujuga valgustid;
- kui esitulede remont või asendamine ei ole toimunud volitatud teeninduses;
- kui esitulede valgusvihu suund pole õigeks reguleeritud;
- kui autoga sõidetakse kitsastel kurvilistel teedel või väga konarlikel teedel;
- kui autoga sõidetakse tõusudel või laskumistel;
- kui eespool liikuv sõiduk on kurvis või ristmikul nähtav vaid osaliselt;
- kui auto ees on valgusfoor, vilkuv signaaltuli, valgust peegeldav liiklusmärk või peegel;
- kui teeolud on halvad – teekate on väga märg või lumine;
- kui vastutuleva sõiduki esituled ei põle, kuid udutuled põlevad;
- kui sõiduk ilmub järsku nähtavale teravast kurvist;
- kui sõiduk on tühjenenud rehvi või pukseerimise tõttu kaldus;
- kui sõidurajal püsimise abisüsteemi (LKA) hoiatustuli põleb (kui on varustuses).

▶ Kui nähtavus on halb:

- kui vastu tuleva või ees liikuva sõiduki tuled on väga tolmused, lumised või märjad;
- kui süsteem ei suuda vastu tuleva või ees liikuva sõiduki tulesid tuvastada, kuna neid varjab paks suits, heitgaasid, udu või lumesadu;
- kui esiklaas on määrdunud või millegagi kaetud (nt lumine);
- kui nähtavus on tiheda udu, vihma- või lumesaju tõttu halb.

⚠ HOIATUS

- Ärge võtke esiklaasile paigaldatud kaamerat ajutiselt osadeks lahti, et esiklaasi toonida või sellele mingit tüüpi katteid või lisavarustust paigaldada. Kui võtate kaamera lahti ja panete uuesti kokku, soovitame teil viia oma auto volitatud HYUNDAI teenindusse, et lasta kontrollida, kas süsteem vajab uuesti kalibreerimist või mitte.
- Kui eemaldate autolt esiklaasi ja sellega seoses esiklaasi küljest kaamera ning paigaldate kaamera hiljem tagasi esiklaasi külge, soovitame teil viia oma auto süsteemi kontrollimiseks volitatud HYUNDAI teenindusse.
- Olge ettevaatlik, et kaugtulede automaatlülituse süsteemi (HBA) osadesse ei satuks vett ning ärge eemaldage ega kahjustage mingeid süsteemiga seotud osi.

- **Ärge pange armatuurlauale mingeid valgust peegeldavaid esemeid, nt peegleid, valget paberit vms. Peegelduv päikesevalgus võib süsteemi tööd häirida.**
- **Mõnikord ei pruugi kaugtulede automaatlülituse süsteem (HBA) korralikult töötada. Süsteem on ette nähtud ainult sõidumugavuse suurendamiseks. Auto ohutu juhtimise eest vastutab alati üksnes autojuht – niisiis jälgige ohutuse tagamiseks alati ise tähelepanelikult teeolusid.**
- **Kui süsteem normaalselt ei tööta, lülitage esitulesid kaugtuledelt lähituledele ja vastupidi käsitsi ise.**

Suunatuled ja reavahetuse märguanded

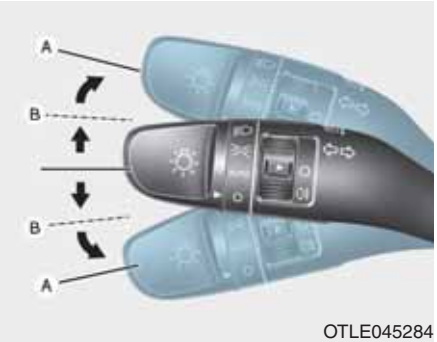

Pöördest märkuandmiseks lükake suunatulede kang lõpuni alla (vasakpöördel) või üles (parempöördel) asendisse A. Märguandeks reavahetusest liigutage suunatulede kangi ainult veidi vajalikus suunas ning hoidke selles asendis (B). Kang läheb vabastamisel või pärast pöörde sooritamist tagasi väljalülitatud (keskmisesse) asendisse.

Kui indikaator jääb püsivalt põlema ega vilgu või vilgub normaalsest erinevalt, on üks või mitu suunatulede lampi ilmselt läbi põlenud ning need peab asendama uutega.

Ühe puudutusega käivitatav suunatulede vilkumisfunktsioon

Ühe puudutusega käivitatava suunatulede vilkumisfunktsiooni kasutamiseks liigutage suunatulede kangi ainult korraks kergelt vajalikus suunas ja vabastage siis kohe. Suunatuled vilguvad 3, 5 või 7 korda.

Soovi korral saate ühe puudutusega käivitatava suunatulede vilkumisfunktsiooni ise välja ja tagasi sisse lülitada või muuta suunatulede vilkumiskordade arvu (3, 5 või 7), muutes vastavat seadistust LCD-ekraani kasutaja seadistuste režiimil. **Täpsemat teavet leiate selle peatüki osast „LCD-ekraan“.**

Esiudutuled (kui on varustuses)

OPDE046066

Udutulesid kasutatakse nähtavuse parandamiseks udust, vihma- või lumesajust põhjustatud halva nähtavuse korral. Kasutage udutulede sisse- ja väljalülitamiseks lülitit, mis asub tulede lülituskangil esitulede lüliti kõrval.

1. Lülitage sisse seisutuled.
2. Keerake udutulede lüliti (1) esiudutulede asendisse.
3. Esiudutulede väljalülitamiseks keerake udutulede lüliti veel kord esiudutulede asendisse või lülitage seisutuled välja.

NB!

Kui udutuled on sisse lülitatud, tarbivad need suhteliselt palju elektrit. Seepärast kasutage udutulesid ainult halva nähtavuse korral.

Tagumine udutuli

OPDE046064

Esiudutuledega mudel

Tagumise udutule sisselülitamiseks:

Keerake tulede lüliti seisutulede asendisse ning udutulede lüliti (1) seejärel esiudutulede asendisse ja siis tagumise udutule asendisse.

Tagumise udutule väljalülitamiseks on mitu võimalust:

- Keerake tulede lüliti väljalülitatud asendisse.
- Keerake udutulede lüliti veel kord tagumise udutule asendisse.
- Kui tulede lüliti on seisutulede asendis ja lülitate esiudutuled välja, lülitub välja ka tagumine udutuli.

OTLE045285

Ilma esiudutuledeta mudel

Tagumise udutule sisselülitamiseks:

Keerake tulede lüliti esitulede asendisse ning udutulede lüliti (1) seejärel tagumise udutule asendisse.

Tagumise udutule väljalülitamiseks on mitu võimalust:

- Keerake esitulede lüliti väljalülitatud asendisse.
- Keerake udutulede lüliti veel kord tagumise udutule asendisse.

Aku säästmisfunktsioon

Selle funktsiooni ülesandeks on vältida aku tühjenemist. Süsteem lülitab auto seisutuled automaatselt välja, kui juht seiskab mootori ning avab juhiukse.

Selle funktsiooniga lülitatakse seisutuled automaatselt välja ka siis, kui juht pargib auto öösel teeservale.

Kui tekib vajadus seisutuled põlema jätta (nt öösel) ka pärast mootori seiskamist, toimige järgnevalt:

1) Avage juhiuks.
2) Lülitage seisutuled roolisambal asuva tulede lülitiga välja ja siis uuesti sisse.

Esitulede kodutee valgustamise funktsioon (kui on varustuses)

Kui esituled on sisse lülitatud ja keerate süüteluku või lülitate käivituslüliti asendisse ACC või OFF, jäävad esituled (ja/või seisutuled) veel umbes 5 minutiks põlema. Kui aga pärast mootori seiskamist avatakse ja suletakse juhiuks, kustuvad esituled (ja/või seisutuled) umbes 15 sekundi möödudes.

Soovi korral saate esituled (ja/või seisutuled) ka varem välja lülitada, vajutades kaks korda järjest lukustusnuppu harilikul või targal võtmepuldil või keerates tulede lüliti väljalülitatud asendisse või asendisse AUTO. Esituled ei lülitu siiski välja juhul, kui väljas on pime ja keerate tulede lüliti asendisse AUTO.

Saate esitulede kodutee valgustamise funktsiooni ise välja ja tagasi sisse lülitada, muutes vastavat seadistust LCD-ekraani kasutaja seadistuste režiimil. **Täpsemat teavet leiate selle peatüki osast „LCD-ekraan“.**

NB!

Kui juht väljub autost mõne teise ukse (mitte juhiukse) kaudu, ei hakka aku säästmisfunktsioon tööle ja esitulede kodutee valgustamise funktsioon ei lülitu automaatselt välja. Sel juhul hakkab aku tühjenema. Selle vältimiseks lülitage esituled ise enne autost väljumist kindlasti välja.

Päevatuled (kui on varustuses)

Päevatuled (Daytime Running Lights – DRL) muudavad teie auto esiosa päevavalgel teiste jaoks paremini nähtavaks, eriti pärast päikesetõusu ning enne päikeseloojangut.

Päevatulede süsteem lülitab need tuled automaatselt välja, kui:

1. esituled või esiudutuled on lülitiga sisse lülitatud,
2. tulede lüliti on seisutulede asendis,
3. mootor on seisatud.

Esitulede kõrguse regulaator (kui on varustuses)

Käsiregulaator

Esitulede valgusvihu kõrguse muutmiseks vastavalt kaassõitjate arvule ja pagasi raskusele keerake esitulede kõrguse regulaatorit.

Mida suuremale numbrile regulaator keeratakse, seda madalamale suunatakse esitulede valgusvihk. Reguleerige esitulede valgusvihk alati õigele kõrgusele, et vältida vastutulijate ja teiste liiklejate pimestamist.

Alltoodud tabelist näete, milline regulaatori asend on erinevatel juhtudel õige. Tabelis toodud andmetest erinevate tingimuste korral vaadake, millisele tabeli reale tegelik olukord kõige enam sarnaneb ja keerake regulaator siis sellele vastavasse asendisse.

Sõitjad ja pagas	Regulaatori asend
Ainult juht	0
Juht + kaassõitja ees	0
Kõik istekohad täis (sh juht)	1
Kõik istekohad täis (sh juht) + pagas (suurim lubatud kogus)	2
Juht + pagas (suurim lubatud kogus)	3

Automaatregulaator

Esitulede kõrguse automaatregulaator muudab esitulede valgusvihu kõrgust vastavalt kaassõitjate arvule ja pagasi raskusele automaatselt.

See reguleerib esitulede valgusvihu erinevates olukordades automaatselt õigele kõrgusele.

⚠ HOIATUS

Kui automaatregulaator ei tööta korralikult, soovitame lasta selle volitatud HYUNDAI teeninduses üle kontrollida. Ärge hakake mingeid elektrijuhtmeid ise kontrollima või vahetama.

Staatiline kurvituli (lähituli) (kui on varustuses)

Kui läbite autoga kurvi või sooritate pööret, lülitub ohutuse lisamiseks ja nähtavuse parandamiseks automaatselt sisse kas vasak- või parempoolne staatiline kurvituli (lähituli). Staatiline kurvituli (lähituli) lülitub sisse, kui esineb mõni järgnevalt kirjeldatud olukordadest:

- Auto liigub kiirusega alla 10 km/h, lähituled põlevad ning rooli keeratakse umbes 80 kraadi vasakule või paremale.
- Auto liigub kiirusega 10–90 km/h, lähituled põlevad ning rooli keeratakse umbes 35 kraadi vasakule või paremale.
- Kui autoga tagurdatakse ning üks eelnevatest tingimustest on täidetud, süttib rooli keeramissuunale vastassuunas asuv kurvituli.

Tervitussüsteem (kui on varustuses)

Salongi valgustus

Kui salongi tulede lüliti on asendis DOOR ja kõik uksed (ja tagaluuk) on suletud ja lukustatud, süttib salongi laetuli allkirjeldatud tegevuste korral 30 sekundiks põlema.

- Kui vajutatakse uste avamisnuppu harilikul või targal võtmepuldil.
- Kui inimene, kellel on kaasas tark võtmepult, vajutab nuppu välisel ukselingil.

Kui vajutate pärast laetule süttimist veel kord uste avamisnuppu või lukustusnuppu võtmepuldil, kustub laetuli kohe.

Salongi valgustus

NB!

Aku tühjenemise vältimiseks ärge jätke salongi tulesid pikaks ajaks põlema, kui auto mootor ei tööta.

⚠ HOIATUS

Kui sõidate pimedas, ärge pange salongi tulesid põlema. Sisevalgustuse tõttu võib olla raske autost normaalselt välja näha ning tagajärjeks võib olla liiklusõnnetus.

Salongi valgustuse automaatne väljalülitus

Kõik salongi tuled kustuvad automaatselt umbes 20 minutit pärast mootori seiskamist ja uste sulgemist. Kui mõni uks jääb lahti, kustuvad salongi tuled 40 minutit pärast mootori seiskamist. Kui uksed lukustatakse ja vargusvastane alarmsüsteem lülitub valveseisundisse, kustuvad salongi tuled 5 sekundi möödudes.

Salongi esiosa valgustus

■ Tüüp A (ilma päikeseprillide hoidikuta)

■ Tüüp B (koos päikeseprillide hoidikuga)

Eesmised kaardilugemistuled (1)

Vajutage kaardilugemistule sisselülitamiseks tule katteklaasi (1). Kaardilugemistule väljalülitamiseks vajutage selle katteklaasi veel kord.

Laetulede sisselülitus uste avamisel ( ) (2) :

Kui lüliti on selles asendis, süttivad laetuled esi- ja tagaistmete kohal automaatselt umbes 30 sekundiks, kui mõni uks avatakse.

Kui uksed tehakse hariliku või targa võtmepuldiga lukust lahti, süttivad laetuled esi- ja tagaistmete kohal automaatselt umbes 15 sekundiks. Kui süüde lülitatakse sisse (asendisse ON), kustuvad laetuled aeglaselt 15 sekundi jooksul. Kui süüde on välja lülitatud (LOCK/OFF) või asendis ACC ja uks tehakse lahti, jäävad laetuled kuni 20 minutiks põlema.

Laetulede sisse- ja väljalülitus

- (3) :

  Vajutage esi- ja tagaistmete kohal asuvate laetulede sisselülitamiseks seda lülitit.

- (4) :

  Vajutage esi- ja tagaistmete kohal asuvate laetulede väljalülitamiseks seda lülitit.

Laetuled taga

■ Tüüp A

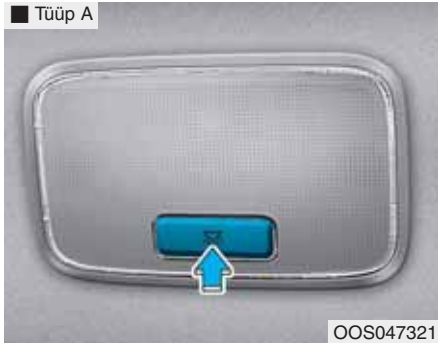

OOS047321

■ Tüüp B

OOS047053

Tagumise laetule lüliti:

Vajutage seda lülitit tagumise laetule sisse- ja väljalülitamiseks.

NB!

Ärge jätke lampide lüliteid pikaks ajaks sisselülitatud asendisse, kui auto mootor ei tööta.

Pakiruumi tuli

OOS047054

Pakiruumi tuli hakkab põlema, kui tagaluuk avatakse.

NB!

Kui tagaluuk on avatud, siis pakiruumi tuli põleb. Aku tühjenemise vältimiseks sulgege tagaluuk korralikult kohe pärast pakiruumi kasutamist.

Peegli tuli päikesesirmis (kui on varustuses)

OOS047055

Vajutage peegli valgustuse sisse- või väljalülitamiseks vastavat lüliti poolt.

- : Tuli süttib, kui vajutate lüliti seda poolt.
- ◯ : Tuli kustub, kui vajutate lüliti seda poolt.

NB!

Hoidke lülitit alati väljalülitatud asendis, kui te peegli tuld parajasti ei kasuta. Kui päikesesirm suletakse nii, et peegli tuli jääb põlema, võib aku tühjeneda ja päikesesirm viga saada.

KLAASIPUHASTID JA -PESURID

■ **Esiklaasi puhastid ja pesur**

• Tüüp A

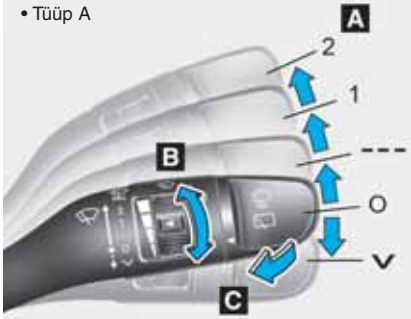

• Tüüp B

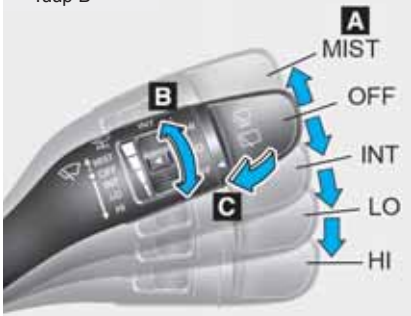

■ **Tagaklaasi puhasti ja pesur**

• Tüüp A

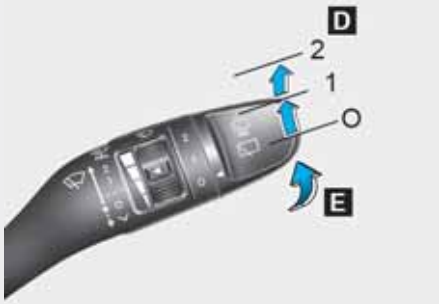

• Tüüp B

OTLE045159/OTLE045161/OTLE045507/OTLE045508

A: Esiklaasi puhastite töökiiruse muutmine

- ∨ / MIST – Ühekordne pühkimine
- O / OFF – Välja lülitatud
- --- / INT – Katkendlik pühkimine
  AUTO* – Klaasipuhastite automaatjuhtimine
- 1 / LO – Aeglane pühkimine
- 2 / HI – Kiire pühkimine

B: Katkendliku pühkimise intervalli muutmine

C: Esiklaasi pesu koos paari pühkimiskorraga

D: Tagaklaasi puhasti töökiiruse muutmine*

- 2 / HI – Kiire pühkimine
- 1 / LO – Aeglane pühkimine
- O / OFF – Välja lülitatud

E: Tagaklaasi pesu koos paari pühkimiskorraga

* : kui on varustuses

Esiklaasi puhastid

Kui süüde on sisse lülitatud (asendisse ON), töötavad klaasipuhastid juhtkangi eri asendites järgnevalt.

∨/MIST: Ühekordseks pühkimistsükliks lükake kangi allapoole (∨) või ülespoole (MIST) ja vabastage siis. Hoides kangi selles asendis, töötavad klaasipuhastid pidevalt.

O/OFF: Klaasipuhastid on välja lülitatud.

---/INT: Klaasipuhastid töötavad katkendlikult ühtlase intervalliga. Kasutage seda režiimi kerge vihmasaju või udu korral. Pühkimisintervalli muutmiseks keerake kiiruse regulaatorit.

1/LO: Normaalkiirusega pühkimine

2/HI: Kiire pühkimine

i Kasulik teave

Kui esiklaasil on paks kiht lund või jääd, soojendage esiklaasi enne klaasipuhastite kasutamist umbes 10 minutit või seni, kuni lumi ja/või jää on klaasilt kõrvaldatud. Siis ei takista enam miski klaasipuhastite normaalset tööd. Kui lund ja/või jääd enne klaasipuhastite või pesuri kasutamist ei eemaldata, võib klaasipuhastite ja -pesurite süsteem kahjustuda.

Automaatjuhtimine (AUTO) (kui on varustuses)

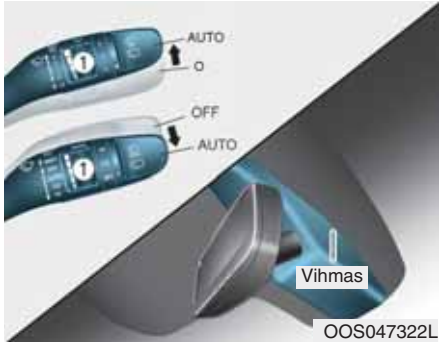

Esiklaasi ülaservale paigaldatud vihmasensor teeb kindlaks vihmasaju tugevuse ja juhib sellele vastavalt kojameeste tööd. Pühkimiskiirust reguleeritakse automaatselt: mida tugevam on sadu, seda suurem on kiirus.

Kui vihm lakkab, siis kojamehed seiskuvad. Tundlikkuse muutmiseks keerake tundlikkuse regulaatorit (1).

Kui süüde on sisse lülitatud (asendisse ON) ja klaasipuhastite kang pannakse asendisse AUTO, pühivad klaasipuhastid üks kord klaasi, et viia läbi süsteemi enesediagnostika.

⚠ HOIATUS

Kui mootor töötab ja klaasipuhastite kang on asendis AUTO, järgige klaasipuhastite poolt tekitatud vigastuste vältimiseks alltoodud juhiseid:

- **Ärge puudutage esiklaasi ülaserva otse vihmasensori kohalt.**
- **Ärge pühkige esiklaasi ülaserva niiske või märja lapiga.**
- **Ärge avaldage esiklaasile liigset survet.**
- **Kui klaasipuhasteid pole vaja kasutada, pange klaasipuhastite kang väljalülitatud asendisse (O/OFF).**

NB!

- **Kui pesete autot, pange klaasipuhastite kang väljalülitatud asendisse (O/OFF), et klaasipuhastid automaatselt tööle ei hakkaks. Kui kang on asendis AUTO, võivad klaasipuhastid auto pesemise ajal liikuma hakata ja viga saada.**
- **Ärge eemaldage esiklaasi ülaserval kaassõitja poolel asuvat sensori katet. Süsteemi osad võivad viga saada ning auto garantii ei pruugi selliseid kahjustusi katta.**

- **Kuna vihmasensor on valgustundlik, võib selle töös esineda ajutisi häireid, kui ümbritsev valgustase sõidu ajal järsult muutub (nt poripritsmete tõttu).**

Esiklaasi pesur

■ Tüüp A

OTLE045163

■ Tüüp B

OTLE045164

Esiklaasi pesuri kasutamiseks tõmmake väljalülitatud asendis (O/OFF) kangi kergelt enda poole. Klaasile pritsitakse pesuvedelikku ning kojamehed pühivad klaasi 1–3 korda.

Pihustamine ja pühkimine jätkub seni, kuni vabastate kangi.

Kui pesur ei tööta, peate ilmselt klaasipesuvedelikku pesuvedeliku paaki juurde lisama.

Kui auto varustusse kuuluvad esitulede pesurid, pihustatakse pesuvedelikku esituledele samal ajal, kui panete tööle esiklaasi pesuri, eeldusel et:

1. süüde on sees (asendis ON) ja
2. tulede lüliti on esitulede asendis.

⚠ HOIATUS

Kui väljas on miinuskraadid, soojendage enne pesuvedeliku pihustamist ALATI esiklaasi, kasutades kliimaseadme klaasisoojenduse režiimi. Vastasel juhul võib pesulahus kokkupuutel esiklaasiga jäätuda ning järsult nähtavust vähendada, põhjustades raskete kehavigastuste või surmaga lõppeva avarii.

⚠ ETTEVAATUST

- **Pesuri pumba võimaliku kahjustamise vältimiseks ärge pange pesurit tööle, kui vedeliku paak on tühi.**
- **Klaasipuhastite ja esiklaasi võimaliku kahjustamise vältimiseks ärge pange klaasipuhasteid tööle, kui esiklaas on kuiv.**
- **Klaasipuhastihoobade ning muude osade vigastamise vältimiseks ärge proovige puhasteid klaasil ise käsitsi liigutada.**
- **Klaasipuhastite ja -pesurite süsteemi võimaliku kahjustamise vältimiseks kasutage talvel ja külmade ilmadega külmumiskindlat klaasipesuvedelikku.**

Tagaklaasi puhasti ja pesur (kui on varustuses)

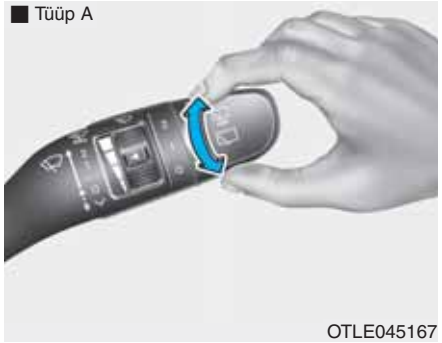

OTLE045167

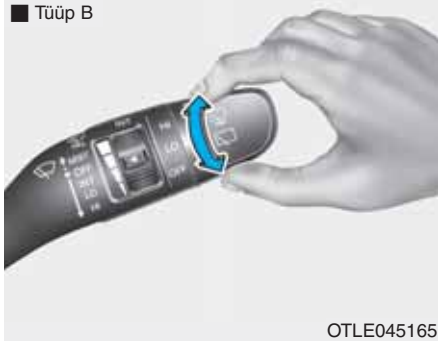

OTLE045165

Tagaklaasi puhasti ja pesuri lüliti asub klaasipuhastite ja -pesurite lülituskangi otsal.

Keerake lüliti tagaklaasi puhasti ja pesuri kasutamiseks soovitud asendisse.

2 / HI – Kiire pühkimine

1 / LO – Aeglane pühkimine

O / OFF – Välja lülitatud

OTLE045168

OTLE045166

Tagaklaasi pesuri kasutamiseks lükake kangi endast eemale. Tagaklaasile pritsitakse pesuvedelikku ning klaasipuhasti pühib klaasi 1–3 korda. Pihustamine ja pühkimine jätkub seni, kuni vabastate kangi. (Mitte kõikidel mudelitel)

Tagaklaasi automaatne pühkimisfunktsioon (kui on varustuses)

Kui autoga tagurdatakse ja esiklaasi puhastid on sisse lülitatud, pühib tagaklaasi puhasti automaatselt klaasi, eeldusel, et see funktsioon on LCD-ekraani kasutaja seadistuste režiimil sisse lülitatud.

Funktsiooni sisselülitamiseks tehke LCD-ekraanil järgnevad valikud:

„User Settings“ (Kasutaja seadistused) → „Convenience“ (Sõidumugavus) → „Auto Rear Wiper (reverse)“ (Tagaklaasi automaatne pühkimisfunktsioon tagurdamisel).

JUHIABISÜSTEEMID

Tagurduskaamera (kui on varustuses)

OOS047046

OOS047091

Tagurduskaamera hakkab automaatselt tööle, kui mootor töötab ning pannakse sisse tagasikäik R.

See on abisüsteem, mis näitab tagurdamise ajal salongi tahavaatepeeglis asuval ekraanil või navigatsioonisüsteemi ekraanil vaadet auto taha.

⚠ HOIATUS

Tagurduskaamera monitor ei ole ohutusseade. See on ainult üks abivahend, mis aitab juhil märgata otse auto taga olevaid takistusi. Kaamera vaateväli EI kata kogu auto taga olevat ala.

⚠ HOIATUS

- **Ärge usaldage tagurdamisel kunagi üksnes tagurduskaamera pilti.**
- **Kokkupõrgete vältimiseks kontrollige ALATI oma silmaga üle, et auto teele ei jääks mingeid takistusi, enne kui autoga mis tahes suunas liikuma hakkate.**
- **Olge eriti ettevaatlik, kui liigute autoga kohas, kus auto ümber on palju erinevaid takistusi või kõnnivad jalakäijad (eriti lapsed).**

NB!

- **Ärge suunake survepesuri veejuga otse kaamerale või seda ümbritsevale alale. Survepesuri tugev veejuga võib anda kaamerale löögi, mis võib selle töökorrale väga halvasti mõjuda.**
- **Ärge kasutage kaamera läätse puhastamiseks mingeid leeliselisi või happelisi puhastusvahendeid. Kasutage ainult õrnatoimelist seepi või neutraalset pesuvahendit ning loputage seejärel põhjalikult puhta veega.**

i Kasulik teave

Hoidke kaamera lääts alati puhas. Kui lääts on mustuse, vee või lumega kaetud, ei pruugi kaamera normaalselt töötada.

Parkimisabisüsteem (andurid taga) (kui on varustuses)

[A] : andurid

Auto tagumisse kaitserauda paigaldatud anduritega parkimisabisüsteem aitab juhil tagurdada, andes helisignaaliga märku, kui auto tagaosast kuni 120 cm kaugusel tuvastatakse mõni takistus.

See abisüsteem suudab tuvastada takistusi ainult andurite tööraadiuse piires ega tuvasta takistusi kohtades, kuhu andureid ei ole paigaldatud.

⚠ HOIATUS

- **Kokkupõrgete vältimiseks kontrollige ALATI oma silmaga üle, et auto teele ei jääks mingeid takistusi, enne kui autoga mis tahes suunas liikuma hakkate.**
- **Olge eriti ettevaatlik, kui liigute autoga kohas, kus auto ümber on palju erinevaid takistusi või kõnnivad jalakäijad (eriti lapsed).**
- **Pidage meeles, et kõiki takistusi pole alati ekraanil näha ning andurid ei pruugi kõiki takistusi nende kauguse, suuruse või materjali tõttu tuvastada. Kõik see vähendab andurite usaldusväärsust.**

Parkimisabisüsteemi kasutamine tagurdamisel

Süsteemi töö kirjeldus

- Süsteem hakkab tööle, kui süüde on sees (asendis ON) ja autoga hakatakse tagurdama. Süsteem ei pruugi siiski takistusi tuvastada, kui auto liigub kiiremini kui 5 km/h.
- Kui auto liigub kiiremini kui 10 km/h, ei hoiata süsteem teid isegi juhul, kui on mõne takistuse tuvastanud.
- Kui samaaegselt tuvastatakse üle kahe takistuse, reageerib süsteem esimesena lähimale.

Hoiatussignaalide ja -näitude tüübid

Hoiatussignaalide tüübid	Hoiatusnäit
Kui takistus asub tagumisest kaitserauast 120–60 cm kaugusel: märguandeks on katkendsignaal.	
Kui takistus asub tagumisest kaitserauast 60–30 cm kaugusel: märguandeks on kiirem katkendsignaal.	
Kui takistus asub tagumisele kaitserauale lähemal kui 30 cm: märguandeks on pidev helisignaal.	

NB!

- **Sõltuvalt takistustest ja anduri seisundist võib tegelik hoiatusnäit tabelis toodust erineda. Kui näit vilgub, soovitame teil lasta oma auto volitatud HYUNDAI teeninduses üle kontrollida.**
- **Kui pärast käiguvahetust tagasikäigule (R) hoiatussignaal tööle ei hakka või kostab vaid aeg-ajalt, võib tegu olla parkimisabisüsteemi rikkega. Sellisel juhul soovitame teil lasta oma auto esimesel võimalusel volitatud HYUNDAI teeninduses üle kontrollida.**

Parkimisabisüsteemi (tagumiste andurite) väljalülitamine (kui on varustuses)

Vajutage parkimisabisüsteemi (tagumiste andurite) väljalülitamiseks pildil näidatud lülitit. Indikaatortuli lülitil süttib.

Tingimused, mille korral parkimisabisüsteem (andurid taga) ei tööta

Parkimisabisüsteem (andurid taga) ei pruugi normaalselt töötada, kui:

- Anduri peale on tekkinud jää või härmatis.
- Andur on määrdunud, kaetud nt lume või veega või andur on blokeeritud.

Parkimisabisüsteemi (tagumiste andurite) töös võib esineda häireid, kui:

- Sõidetakse konarlikel või ebatasase kattega teedel, näiteks kõvakatteta auklikel teedel, kallakutel, kruusa- või metsateedel.
- Andurite tööd segavad sõidukid, mis tekitavad valju müra. Sellised segajad võivad olla näiteks autode signaalid, mootorrataste tugev mootorimüra või veoautode õhkpidurid.
- Sajab tugevalt vihma või pritsitakse suures koguses vett.
- Andurite läheduses asuvad raadiosideseadmed või mobiiltelefonid.
- Andur on lumega kaetud.
- Autole on paigaldatud tehase varustusest erinevat lisavarustust või auto kaitseraua kõrgust või andurite paigaldusasendit on muudetud.

Süsteemi tööraadius võib väheneda, kui:

- Välistemperatuur on äärmiselt kõrge või madal.
- Tööraadiuses asuvad tuvastamatud objektid, mille läbimõõt jääb alla 14 cm ja kõrgus alla 1 meetri.

Andurid ei pruugi tuvastada järgnevaid objekte:

- Teravad või peenikesed objektid, näiteks köied, ketid või väikesed postid.
- Objektid, mis neelavad anduri lainesagedusi, nt riided, mahulised materjalid või lumi.

⚠ HOIATUS

Teie auto garantii ei kata ühtki avariid ega auto ja/või selles olnud sõitjate vigastusi, mis on seotud parkimisabisüsteemi (tagumiste andurite) kasutamisega. Olge autoroolis alati tähelepanelik ja ettevaatlik!

Ohutusnõuded parkimisabisüsteemi (tagumiste andurite) kasutamisel

- Süsteemi hoiatussignaal ei pruugi kosta järjepidevalt – see sõltub sõidukiirusest ja tuvastatud takistuste kujust.
- Süsteemi töös võib esineda häireid, kui auto kaitseraua kõrgust või andurite paigaldusasendit on muudetud või need on viga saanud. Andurite tööd võivad häirida ka kõik autole hiljem paigaldatud lisaseadmed ja lisavarustus.
- Andur ei pruugi tuvastada takistusi, mis on sellele lähemal kui 30 cm, või võib vahemaa tuvastamisel eksida. Olge ettevaatlik!
- Kui andur on jääs või mustuse, lume või veega kaetud, ei pruugi andur tööle hakata enne, kui see on pehme riidelapiga ära puhastatud.
- Ärge kraapige, lööge ega vajutage andurit mingite kõvade esemetega, mis võiksid anduri pinda kahjustada. Andur võib puruneda.
- Ärge suunake survepesuri veejuga otse anduritele või neid ümbritsevale alale. Survepesuri tugev veejuga võib anda anduritele löögi, mis võib nende töökorrale väga halvasti mõjuda ning süsteem ei pruugi enam normaalselt töötada.

Parkimisabisüsteem (andurid ees ja taga) (kui on varustuses)

■ Eesmised andurid

OOS047043

■ Tagumised andurid

OOS047042

[A] : tagumised andurid, [B] : eesmised andurid

Auto esi- ja tagakaitserauda paigaldatud anduritega parkimisabisüsteem aitab juhil parkimiskohale manööverdada, andes helisignaaliga märku, kui auto esiosast kuni 100 cm kaugusel ning tagaosast kuni 120 cm kaugusel tuvastatakse mõni takistus.

See abisüsteem suudab tuvastada takistusi ainult andurite tööraadiuse piires ega tuvasta takistusi kohtades, kuhu andureid ei ole paigaldatud.

⚠ HOIATUS

- **Kokkupõrgete vältimiseks kontrollige ALATI oma silmaga üle, et auto teele ei jääks mingeid takistusi, enne kui autoga mis tahes suunas liikuma hakkate.**
- **Olge eriti ettevaatlik, kui liigute autoga kohas, kus auto ümber on palju erinevaid takistusi või kõnnivad jalakäijad (eriti lapsed).**
- **Pidage meeles, et kõiki takistusi pole alati ekraanil näha ning andurid ei pruugi kõiki takistusi nende kauguse, suuruse või materjali tõttu tuvastada. Kõik see vähendab andurite usaldusväärsust.**

Parkimisabisüsteemi kasutamine manööverdamisel ette- või tahapoole

OOS047045

Süsteemi töö kirjeldus

- Süsteem hakkab tööle, kui mootor töötab ja vajutatakse parkimisabisüsteemi lülitit.

- Parkimisabisüsteemi lüliti lülitub automaatselt sisse ja parkimisabisüsteem hakkab tööle, kui panete käigukangiga sisse tagasikäigu R. Kui aga auto liigub kiiremini kui 10 km/h, ei hoiata süsteem teid isegi juhul, kui on mõne takistuse tuvastanud. Kui auto sõidukiirus kerkib üle 20 km/h, lülitub süsteem automaatselt välja. Vajutage süsteemi sisselülitamiseks parkimisabisüsteemi lülitit.
- Kui samaaegselt tuvastatakse üle kahe takistuse, reageerib süsteem esimesena lähimale.

Hoiatussignaalide ja -näitude tüübid

cm

Kaugus takistuseni		Hoiatusnäit		Hoiatussignaal
		Ettepoole liikumisel	Tahapoole liikumisel	
61–100	Ees		–	Aeglane katkendsignaal
61–120	Taga	–		Aeglane katkendsignaal
31–60	Ees			Kiire katkendsignaal
	Taga	–		Kiire katkendsignaal
30	Ees			Pidev helisignaal
	Taga	–		Pidev helisignaal

NB!

- **Sõltuvalt takistustest ja anduri seisundist võib tegelik hoiatusnäit tabelis toodust erineda. Kui näit vilgub, soovitame lasta süsteemi volitatud HYUNDAI teeninduses üle kontrollida.**
- **Kui pärast käiguvahetust tagasikäigule (R) hoiatussignaal tööle ei hakka või kostab vaid aeg-ajalt, võib tegu olla parkimisabisüsteemi rikkega. Sellisel juhul soovitame teil lasta oma auto esimesel võimalusel volitatud HYUNDAI teeninduses üle kontrollida.**

Tingimused, mille korral parkimisabisüsteem (andurid ees ja taga) ei tööta

Parkimisabisüsteem (andurid ees ja taga) ei pruugi normaalselt töötada, kui:

- Anduri peale on tekkinud jää või härmatis.
- Andur on määrdunud, kaetud nt lume või veega või andur on blokeeritud.

Parkimisabisüsteemi (eesmiste ja tagumiste andurite) töös võib esineda häireid, kui:

- Sõidetakse konarlikel või ebatasase kattega teedel, näiteks kõvakatteta auklikel teedel, kallakutel, kruusa- või metsateedel.
- Andurite tööd segavad sõidukid, mis tekitavad valju müra. Sellised segajad võivad olla näiteks autode signaalid, mootorrataste tugev mootorimüra või veoautode õhkpidurid.
- Sajab tugevalt vihma või pritsitakse suures koguses vett.
- Andurite läheduses asuvad raadiosideseadmed või mobiiltelefonid.
- Andur on lumega kaetud.
- Autole on paigaldatud tehase varustusest erinevat lisavarustust või auto kaitseraua kõrgust või andurite paigaldusasendit on muudetud.

Süsteemi tööraadius võib väheneda, kui:

- Välistemperatuur on äärmiselt kõrge või madal.
- Tööraadiuses asuvad tuvastamatud objektid, mille läbimõõt jääb alla 14 cm ja kõrgus alla 1 meetri.

Andurid ei pruugi tuvastada järgnevaid objekte:

- Teravad või peenikesed objektid, näiteks köied, ketid või väikesed postid.
- Objektid, mis neelavad anduri lainesagedusi, nt riided, mahulised materjalid või lumi.

⚠ HOIATUS

Teie auto garantii ei kata ühtki avariid ega auto ja/või selles olnud sõitjate vigastusi, mis on seotud parkimisabisüsteemi (eesmiste ja tagumiste andurite) kasutamisega. Olge autoroolis alati tähelepanelik ja ettevaatlik!

Ohutusnõuded parkimisabisüsteemi (eesmiste ja tagumiste andurite) kasutamisel

- Süsteemi hoiatussignaal ei pruugi kosta järjepidevalt – see sõltub sõidukiirusest ja tuvastatud takistuste kujust.
- Süsteemi töös võib esineda häireid, kui auto kaitseraua kõrgust või andurite paigaldusasendit on muudetud või need on viga saanud. Andurite tööd võivad häirida ka kõik autole hiljem paigaldatud lisaseadmed ja lisavarustus.
- Andur ei pruugi tuvastada takistusi, mis on sellele lähemal kui 30 cm, või võib vahemaa tuvastamisel eksida. Olge ettevaatlik!
- Kui andur on jääs või mustuse, lume või veega kaetud, ei pruugi andur tööle hakata enne, kui see on pehme riidelapiga ära puhastatud.
- Ärge kraapige, lööge ega vajutage andureid. Andur võib puruneda.
- Ärge suunake survepesuri veejuga otse anduritele või neid ümbritsevale alale. Survepesuri tugev veejuga võib andureid kahjustada ning süsteem ei pruugi enam normaalselt töötada.

KLAASISOOJENDUS

NB!

Tagaklaasi sisepinnale kinnitatud elektriküttetraatide kahjustamise vältimiseks ärge kasutage akna puhastamiseks kunagi teravaid tööriistu ega abrasiivseid puhastusvahendeid.

Kasulik teave

Kui soovite soojendada esiklaasi ja sellelt udu või jääd kõrvaldada, vt osa „Esiklaasi soojendus ja udu kõrvaldamine“ käesolevas peatükis.

Tagaklaasi soojendus

■ Käsitsi juhitav kliimaseade

OOS047302L

■ Automaatne kliimaseade

OOS047303L

Tagaklaasi soojendus kõrvaldab tagaakna sise- ja välispinnalt härmatise, udu ja õhukese jää. Auto mootor peab sel ajal töötama.

- Tagaklaasi soojenduse sisselülitamiseks vajutage tagaklaasi soojenduse lülitit, mis asub keskkonsoolis kliimaseadme juhtpaneelil. Kui klaasisoojendus töötab, siis indikaatortuli tagaklaasi soojenduse lülitil põleb.
- Kui soovite klaasisoojenduse välja lülitada, vajutage uuesti tagaklaasi soojenduse lülitit.

Kasulik teave

- **Kui tagaklaasil on paks lumekiht, pühkige see enne tagaklaasi soojenduse sisselülitamist harjaga ära.**
- **Tagaklaasi soojendus lülitub automaatselt välja u 20 minuti mööduides või kui süüde lülitatakse välja (süütelukk või mootori start/stopp-lüliti asendisse OFF).**

Küljepeeglite soojendus (kui on varustuses)

Kui teie autol on soojendusega küljepeeglid, töötab peeglisoojendus samaaegselt tagaklaasi soojendusega.

KÄSITSI JUHITAV KLIIMASEADE (KUI ON VARUSTUSES)

1. Ventilaatori kiiruse regulaator
2. Temperatuuri regulaator
3. Režiimi valikulüliti
4. Esiklaasi soojenduse režiim
5. Konditsioneeri lüliti (A/C)*
6. Tagaklaasi soojenduse lüliti
7. Õhu sissevõtu valikulüliti

* : kui on varustuses

OOS047300L

Salongi soojendamine ja jahutamine

1. Käivitage mootor.
2. Valige režiimi valikulülitiga soovitud režiim.

   Tõhusamaks soojendamiseks ja jahutamiseks:

   - Valige soojendamiseks:
   - Valige jahutamiseks:
3. Keerake temperatuuri regulaator soovitud asendisse.
4. Valige õhu sissevõtu valikulülitiga (värske) välisõhu sissevõtt.
5. Valige ventilaatori kiiruse regulaatoriga soovitud kiirus.
6. Kui soovite salongi jahutada või õhuniiskust vähendada, lülitage sisse konditsioneer.

Režiimi valimine

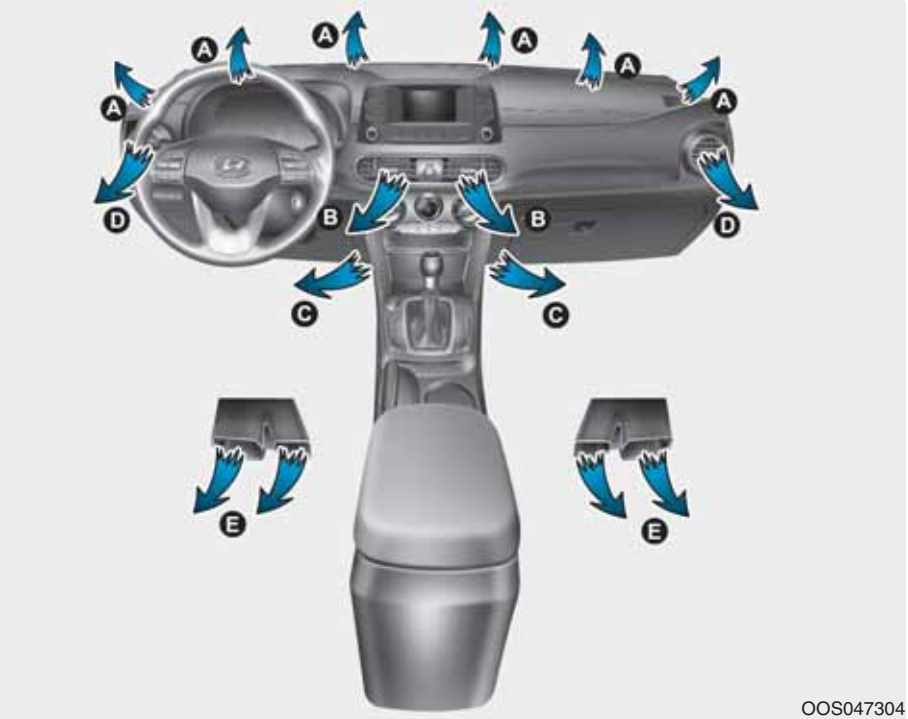

Režiimi valikulülitiga saab valida, kuhu ventilatsioonisüsteemist väljuv õhuvool suunatakse. Õhku saab suunata põrandale, esiklaasile või armatuurlauas asuvate ventilatsiooniavade kaudu otse salongi.

Suund näole (B, D)

Õhuvool suunatakse ülakehale ja näole. Lisaks saab iga ventilatsiooniava reguleerida eraldi, et sellest väljuvat õhuvoolu veelgi täpsemalt suunata.

Suund näole ja põrandale (B, C, D, E)

Õhuvool suunatakse näole ja põrandale.

Suund põrandale (A, C, D, E)

Põhiosa õhuvoolust suunatakse põrandale, väike kogus õhku suunatakse soojenduseks ka esiklaasile ja külgakendele.

Suund põrandale + klaasisoojendus (A, C, D, E)

Suurem osa õhuvoolust suunatakse põrandale ja esiklaasile, väiksem osa soojenduseks külgakendele.

Klaasisoojendus (A, D)

Põhiosa õhuvoolust suunatakse soojenduseks esiklaasile, väiksem osa külgakendele.

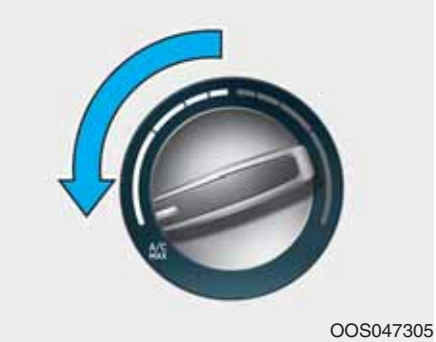

OOS047305

A/C MAX-režiim (B, D) (kui on varustuses)

Kui soovite salongi kiiremaks jahutamiseks sisse lülitada A/C MAX-režiimi, keerake temperatuuri regulaator lõpuni vasakule. Õhuvool suunatakse ülakehale ja näole.

Sellel režiimil lülitub kliimaseade automaatselt siseõhu ringlusele ja konditsioneer lülitub automaatselt sisse.

Kui salongis on juba piisavalt jahe, keerake temperatuuri regulaator esimesel võimalusel asendist A/C MAX mõnda teise asendisse ja vajutage konditsioneeri lülitit.

OOS047306

Armatuurlaua ventilatsiooniavad

Ventilatsiooniavasid saab ükshaaval avada ja sulgeda (⊗), keerates nende juures asuvaid regulaatorkettaid.

Samuti saate muuta ventilatsiooniavadest väljuva õhuvoolu suunda, liigutades ava võrestiku küljes olevat juhtnuppu, nagu pildil näidatud.

Temperatuuri reguleerimine (2)

Temperatuur tõuseb, kui keerate regulaatorit paremale. Temperatuur langeb, kui keerate regulaatorit vasakule.

Õhu sissevõtu valikulüliti (7)

Õhu sissevõtu valikulülitit kasutatakse kliimaseadme lülitamiseks (värske) välisõhu sissevõtule või siseõhu ringlusele.

Ühelt võimaluselt teisele lülitamiseks vajutage valikulülitit.

Siseõhu ringlus

Kui on valitud siseõhu ringlus, pannakse salongisisene õhk liikuma läbi küttesüsteemi ning seda soojendatakse või jahutatakse vastavalt valitud funktsioonile.

(Värske) välisõhu sissevõtt

Kui on valitud (värske) välisõhu sissevõtt, siseneb õhk autosse väljastpoolt ning seda soojendatakse või jahutatakse vastavalt valitud funktsioonile.

Kasulik teave

Soovitame kasutada süsteemi (värske) välisõhu sissevõtu režiimil.

Kui küttesüsteem töötab pikka aega järjest ringleva siseõhu režiimil (ja konditsioneer ei tööta), võib see põhjustada udu teket esiklaasile ja külgakendele ning õhu kvaliteet salongis langeb (õhk muutub läppunuks).

Kui aga ringleva siseõhu režiimil kasutatakse pikka aega järjest konditsioneeri, muutub õhk salongis äärmiselt kuivaks.

⚠ HOIATUS

- **Kliimaseadme pidev kasutamine ringleva siseõhu režiimil võib tõsta õhuniiskuse taset autosalongis. See võib põhjustada udu teket klaasidele ning halvendada nähtavust.**
- **Ärge magage autos, kui konditsioneer või küttesüsteem töötab. See võib ohustada tervist ja olla koguni eluohtlik õhu hapnikusisalduse ja/või kehatemperatuuri tugeva langemise tõttu.**
- **Kliimaseadme pidev kasutamine ringleva siseõhu režiimil võib põhjustada uimasust ja unisust, mille tulemusena võite kaotada kontrolli auto liikumise üle. Kasutage sõidu ajal võimalusel alati (värske) välisõhu sissevõttu.**

Ventilaatori kiiruse reguleerimine (1)

Kui soovite ventilaatori kiirust ja õhuvoolu tugevust suurendada, keerake ventilaatori regulaatorit paremale. Kui soovite ventilaatori kiirust ja õhuvoolu tugevust vähendada, keerake regulaatorit vasakule.

Ventilaatori väljalülitamiseks keerake regulaator asendisse 0.

NB!

Kui süüde on sisse lülitatud (asendisse ON), kuid mootor ei tööta, võib aku ventilaatori kasutamise tulemusel tühjeneda. Pange ventilaator tööle vaid siis, kui mootor töötab.

Konditsioneer (5) (kui on varustuses)

Konditsioneeri sisselülitamiseks vajutage A/C-lülitit (indikaatortuli lülitil süttib). Konditsioneeri väljalülitamiseks vajutage sama lülitit veel kord.

Kliimaseadme kasutamine

Ventilatsioon

1. Valige režiimi valikulülitiga režiim .
2. Valige õhu sissevõtu valikulülitiga (värske) välisõhu sissevõtt.
3. Keerake temperatuuri regulaator soovitud asendisse.
4. Valige ventilaatori kiiruse regulaatoriga soovitud kiirus.

Kütmine

1. Valige režiimi valikulülitiga režiim .
2. Valige õhu sissevõtu valikulülitiga (värske) välisõhu sissevõtt.
3. Keerake temperatuuri regulaator soovitud asendisse.
4. Valige ventilaatori kiiruse regulaatoriga soovitud kiirus.
5. Kui soovite kütmise ajal ka õhuniiskust vähendada, lülitage sisse konditsioneer (kui on varustuses).

Kui esiklaas läheb uduseks, valige režiim või .

Nõuandeid kasutamiseks

- Kui soovite vältida ebameeldivate lõhnade ja tolmu sisenemist ventilatsioonisüsteemi kaudu autosalongi, lülitage süsteem ajutiselt ümber siseõhu ringlusele. Kui ebameeldiv olukord on möödas, lülitage süsteem kindlasti kohe tagasi välisõhu sissevõtule, et õhk autos püsiks värske. See aitab juhil end hästi tunda ja erksana püsida.
- Udu teket esiklaasi sisepinnale saab vältida, kui valite õhu sissevõtu valikulülitiga (värske) välisõhu sissevõtu, reguleerite ventilaatori soovitud kiirusele, lülitate sisse konditsioneeri ja reguleerite temperatuuri enda jaoks sobivale tasemele.

Konditsioneeri kasutamine

HYUNDAI konditsioneerisüsteemid on täidetud külmaainega R-134a või R-1234yf.

1. Käivitage mootor. Vajutage konditsioneeri lülitit.
2. Valige režiimi valikulülitiga režiim .
3. Valige õhu sissevõtu valikulülitiga välisõhu sissevõtt või siseõhu ringlus.
4. Muutke vastavalt vajadusele ventilaatori kiirust ja temperatuuri, et tunneksite end autos hästi.

i Kasulik teave

Teie auto konditsioneer on vastavalt määrustele, mis kehtisid teie riigis auto tootmise ajal, täidetud kas külmaainega R-134a või R-1234yf. Millise külmaainega teie auto konditsioneer on täidetud, näete kapoti siseküljel asuvalt sildilt. Konditsioneeri külmaaine andmesildi täpset asukohta vaadake 8. peatükist.

NB!

- **Süsteemi parima töökorra ja kasutusohutuse tagamiseks tohivad konditsioneeri hooldada üksnes vastava väljaõppega volitatud tehnikud.**
- **Konditsioneeri külmaainesüsteemiga seotud hooldustöid tohib läbi viia ainult hästi ventileeritud kohas.**
- **Konditsioneeri aurustit (jahutuselementi) ei tohi kunagi asendada mõnelt teiselt kasutatud või avariiliselt sõidukilt pärineva aurustiga, samuti ei tohi aurusti remondiks kasutada selliste seadmete osi. Uued asendamiseks kasutatavad MAC-aurustid peavad olema sertifitseeritud ja märgistatud vastavalt standardile SAE J2842.**

NB!

- **Kui konditsioneeri kasutatakse väga palava ilmaga, jälgige pikkadel mäkketõusudel või tihedas liikluses tähelepanelikult mootori jahutusvedeliku temperatuuri mõõdikut. Konditsioneeri kasutamine võib põhjustada mootori ülekuumenemist. Kui temperatuurimõõdik näitab mootori ülekuumenemist, jätkake ventilaatori kasutamist, kuid konditsioneer lülitage kohe välja.**
- **Kui avate niiske ilmaga aknad, võib sisenev õhuniiskus konditsioneeri töötamise tulemusel autosalongis kondenseeruda. Kuna kondenseerunud vesi võib kahjustada erinevate seadmete elektrisüsteeme, tuleks konditsioneeri sellise ilma korral kasutada ainult suletud akendega.**

Nõuandeid konditsioneeri kasutamiseks

- Kui auto oli palava ilmaga pargitud otsese päikesepaiste kätte, avage mõneks momendiks aknad, et kuum õhk autost välja lasta.
- Kui salongis on juba piisavalt jahe, lülitage kliimaseade siseõhu ringluselt tagasi värske välisõhu sissevõtule.
- Kui vihmastel ja niisketel päevadel esineb akende sisepinnal udu, pange autosisese õhuniiskuse vähendamiseks tööle konditsioneer. Ärge avage samal ajal aknaid ega katuseluuki.
- Süsteemi parima jõudluse tagamiseks laske konditsioneeril iga kuu vähemalt paar minutit töötada.
- Konditsioneeri liigse kasutamise korral võib esiklaasi välispind välisõhu ja esiklaasile suunatava õhu vahelise temperatuurierinevuse tõttu uduseks minna, häirides sel moel nähtavust. Sellisel juhul valige režiimi valikulülitiga režiim ja keerake ventilaatori kiiruse regulaator kõige väiksemale kiirusele.

Süsteemi hooldus

Kliimaseadme õhufilter

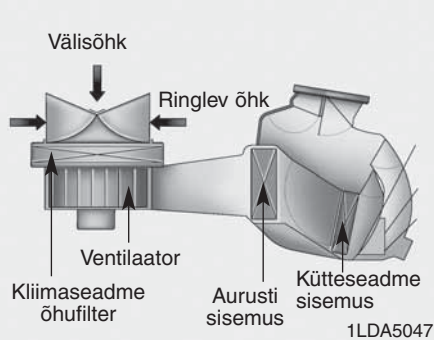

See filter on paigaldatud kindalaeka taha. Õhufilter peab kinni tolmu ja muud mustuseosakesed, mis sisenevad autosse kütte- ja konditsioneerisüsteemi kaudu väljastpoolt autot.

Soovitame lasta kliimaseadme õhufiltrit vahetada volitatud HYUNDAI teeninduses hooldusgraafikule vastavate intervallidega. Kui autoga sõidetakse enamasti rasketes teeoludes, näiteks tolmustel või konarlikel teedel, peab õhufiltrit kontrollima ja vahetama sagedamini.

Kui õhuvool ventilatsiooniavadest järsult nõrgeneb, soovitame lasta süsteemi volitatud HYUNDAI teeninduses üle kontrollida.

NB!

Konditsioneeri hooldamisel on väga tähtis, et süsteemi lisataks õige kogus õiget tüüpi õli ja külmaainet. Vastasel juhul võib kompressor kahjustuda ja konditsioneeri töös võivad tekkida häired.

Konditsioneeri külmaaine ja kompressori määrdeõli koguse kontroll

Kui külmaaine kogus on liiga väike, siis konditsioneeri jõudlus langeb. Kuid ka ületäitmine mõjub konditsioneeri jõudlusele halvasti.

Niisiis – kui märkate, et konditsioneer ei tööta normaalselt, soovitame lasta süsteemi volitatud HYUNDAI teeninduses üle kontrollida.

⚠ HOIATUS

Külmaainega R-134a varustatud autod

Kuna külmaaine on süsteemis suure rõhu all, tohivad konditsioneeri hooldustöid läbi viia ainult koolitatud tehnikud, kellel on olemas kutseoskusi tõendav sertifikaat. Konditsioneeri hooldamisel on väga tähtis, et süsteemi lisataks õige kogus õiget tüüpi õli ja külmaainet. Vastasel juhul võib auto kahjustuda ja inimesed viga saada.

⚠ HOIATUS

Külmaainega R-1234yf varustatud autod

Kuna külmaaine võib suure rõhu all kergesti süttida, tohivad konditsioneeri hooldustöid läbi viia ainult koolitatud tehnikud, kellel on olemas kutseoskusi tõendav sertifikaat. Konditsioneeri hooldamisel on väga tähtis, et süsteemi lisataks õige kogus õiget tüüpi õli ja külmaainet. Vastasel juhul võib auto kahjustuda ja inimesed viga saada.

Konditsioneeri hooldamiseks soovitame pöörduda volitatud HYUNDAI teenindusse.

Konditsioneeri külmaaine andmesilt

■ Näide

• Tüüp A

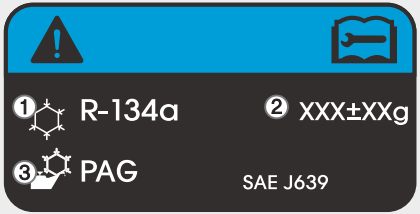

ODH044365R

• Tüüp B

ODH043366

Auto tegelik konditsioneeri külmaaine andmesilt võib pildil kujutatud sildist erineda.

Sildil toodud andmed ja sümbolite tähendused on järgnevad:

1. Külmaaine klassifikatsioon
2. Külmaaine kogus
3. Kompressori määrdeõli klassifikatsioon

Millise külmaainega teie auto konditsioneer on täidetud, näete kapoti siseküljel asuvalt sildilt.

Konditsioneeri külmaaine andmesildi täpset asukohta vaadake 8. peatükist.

AUTOMAATNE KLIIMASEADE (KUI ON VARUSTUSES)

1. Temperatuuri regulaator
2. Ventilaatori kiiruse regulaator
3. Automaatjuhtimise lüliti AUTO
4. Konditsioneeri lüliti A/C
5. Väljalülituslüliti OFF
6. Esiklaasi soojenduse lüliti
7. Režiimi valikulüliti
8. Tagaklaasi soojenduse lüliti
9. Õhu sissevõtu valikulüliti
10. Kliimaseadme infoekraan

OOS047301L

Salongi automaatne soojendamine ja jahutamine

Automaatse kliimaseadme kasutamiseks peab lihtsalt valima sobiva temperatuuri.

1. Vajutage AUTO-lülitit. (3)

Režiimivalikut, ventilaatori kiirust, õhu sissevõttu ja konditsioneeri tööd juhitakse nüüd automaatselt vastavalt valitud temperatuurile.

2. Keerake soovitud temperatuuri valimiseks temperatuuri regulaatorit (1). Kui valite madalaima temperatuuri (Lo), töötab konditsioneer pidevalt. Kui salongis on juba piisavalt jahe, keerake temperatuuri regulaator esimesel võimalusel kõrgemale temperatuurile.

Automaatjuhtimise väljalülitamiseks vajutage mõnd järgnevalt nimetatud lülitit:

- režiimi valikulülitit,
- esiklaasi soojenduse lülitit,

  (Esiklaasi soojenduse väljalülitamiseks vajutage sama lülitit veel kord. Näit „AUTO“ ilmub uuesti infoekraanile.)
- ventilaatori kiiruse valikulülitit.

  Valitud funktsiooni saab nüüd juhtida käsitsi, teisi funktsioone juhitakse samal ajal endiselt edasi automaatselt.

Kliimaseadme võimalikult mugavaks kasutamiseks ja süsteemi efektiivsuse tõstmiseks vajutage AUTO-lülitit ning valige siis temperatuuriks 23 °C.

OOS047308

Kasulik teave

Ärge pange anduri peale ja lähedale kunagi mingeid esemeid, et mitte häirida kütte- ja jahutussüsteemi töö automaatjuhtimist.

Käsitsi juhitav soojendamine ja jahutamine

Kütte- ja jahutussüsteemi saab juhtida ka käsitsi, vajutades lisaks AUTO-lülitile ka teisi lüliteid. Sel juhul töötab süsteem vastavalt kasutatud lülitite või regulaatoritega tehtud valikutele. Kui mõnd lülitit (v.a AUTO-lülitit) vajutatakse või regulaatorit keeratakse siis, kui kliimaseade töötab automaatrežiimil, juhitakse ülejäänud funktsioonide tööd edasi automaatselt.

1. Käivitage mootor.
2. Valige valikulülitiga soovitud režiim.

   Tõhusamaks soojendamiseks ja jahutamiseks:

   - Valige soojendamiseks:
   - Valige jahutamiseks:
3. Keerake temperatuuri regulaator soovitud asendisse.
4. Valige õhu sissevõtu valikulülitiga (värske) välisõhu sissevõtt.
5. Valige ventilaatori kiiruse regulaatoriga soovitud kiirus.
6. Kui soovite salongi jahutada või õhuniiskust vähendada, lülitage sisse konditsioneer.
7. Kui soovite kliimaseadme uuesti täisautomaatsele töörežiimile lülitada, vajutage AUTO-lülitit.

Režiimi valimine

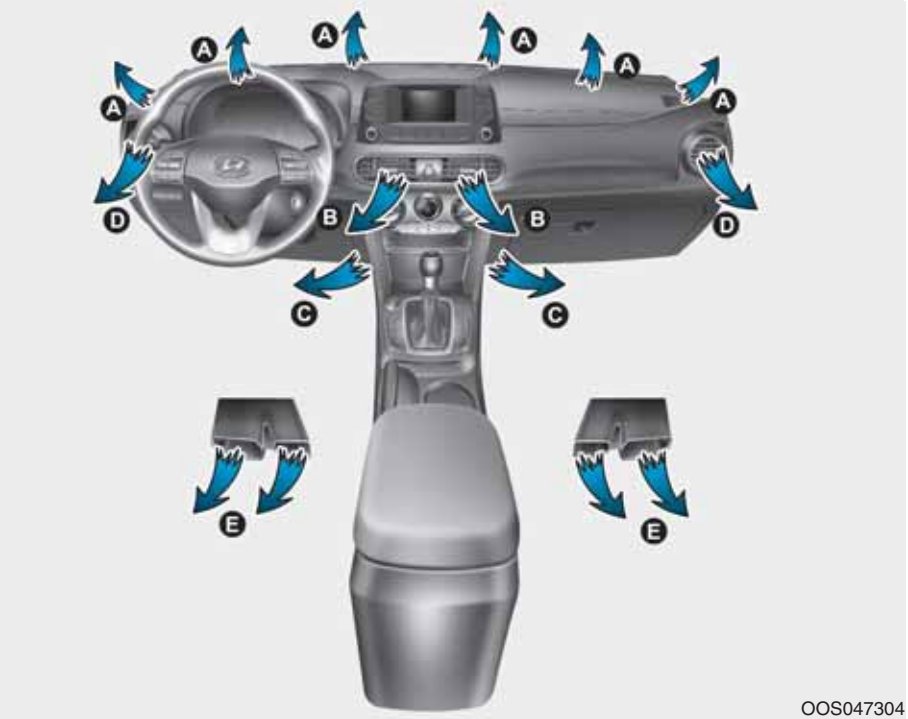

Režiimi valikulülitiga saab valida, kuhu ventilatsioonisüsteemist väljuv õhuvool suunatakse.

Klaasisoojendus (A, D)

Põhiosa õhuvoolust suunatakse soojenduseks esiklaasile.

Suund näole (B, D)

Õhuvool suunatakse ülakehale ja näole. Lisaks saab iga ventilatsiooniava reguleerida eraldi, et sellest väljuvat õhuvoolu veelgi täpsemalt suunata.

Suund põrandale (A, C, D, E)

Põhiosa õhuvoolust suunatakse põrandale.

Klaasisoojendus (A) esiklaasi soojenduse lülitiga (6)

Põhiosa õhuvoolust suunatakse soojenduseks esiklaasile, väiksem osa külgakendele.

Armatuurlaua ventilatsiooniavad

Ventilatsiooniavasid saab ükshaaval avada ja sulgeda (⊗), keerates nende juures asuvaid regulaatorkettaid.

Samuti saate muuta ventilatsiooniavadest väljuva õhuvoolu suunda, liigutades ava võrestiku küljes olevat juhtnuppu, nagu pildil näidatud.

Temperatuuri reguleerimine (1)

Temperatuur tõuseb, kui keerate regulaatorit paremale. Temperatuur langeb, kui keerate regulaatorit vasakule.

Õhu sissevõtu valikulüliti (9)

Õhu sissevõtu valikulülitit kasutatakse kliimaseadme lülitamiseks (värske) välisõhu sissevõtule või siseõhu ringlusele.

Ühelt võimaluselt teisele lülitamiseks vajutage valikulülitit.

Siseõhu ringlus

Kui on valitud siseõhu ringlus, pannakse salongisisene õhk liikuma läbi küttesüsteemi ning seda soojendatakse või jahutatakse vastavalt valitud funktsioonile.

(Värske) välisõhu sissevõtt

Kui on valitud (värske) välisõhu sissevõtt, siseneb õhk autosse väljastpoolt ning seda soojendatakse või jahutatakse vastavalt valitud funktsioonile.

i Kasulik teave

Soovitame kasutada süsteemi (värske) välisõhu sissevõtu režiimil.

Kui küttesüsteem töötab pikka aega järjest ringleva siseõhu režiimil (ja konditsioneer ei tööta), võib see põhjustada udu teket esiklaasile ja külgakendele ning õhu kvaliteet salongis langeb (õhk muutub läppunuks).

Kui aga ringleva siseõhu režiimil kasutatakse pikka aega järjest konditsioneeri, muutub õhk salongis äärmiselt kuivaks.

⚠ HOIATUS

- **Kliimaseadme pidev kasutamine ringleva siseõhu režiimil võib tõsta õhuniiskuse taset autosalongis. See võib põhjustada udu teket klaasidele ning halvendada nähtavust.**
- **Ärge magage autos, kui konditsioneer või küttesüsteem töötab. See võib ohustada tervist ja olla koguni eluohtlik õhu hapnikusisalduse ja/või kehatemperatuuri tugeva langemise tõttu.**
- **Kliimaseadme pidev kasutamine ringleva siseõhu režiimil võib põhjustada uimasust ja unisust, mille tulemusena võite kaotada kontrolli auto liikumise üle. Kasutage sõidu ajal võimalusel alati (värske) välisõhu sissevõttu.**

Ventilaatori kiiruse reguleerimine (2)

Ventilaatori kiirust ehk salongi suunatava õhuvoolu tugevust saab muuta ventilaatori kiiruse regulaatorit keerates.

Mida suurem on ventilaatori kiirus, seda tugevam on õhuvool.

Kui soovite ventilaatori välja lülitada, vajutage väljalülituslülitit OFF.

NB!

Kui süüde on sisse lülitatud (asendisse ON), kuid mootor ei tööta, võib aku ventilaatori kasutamise tulemusel tühjeneda. Pange ventilaator tööle vaid siis, kui mootor töötab.

Konditsioneer (4)

Konditsioneeri sisselülitamiseks vajutage A/C-lülitit (indikaatortuli lülitil süttib).

Konditsioneeri väljalülitamiseks vajutage sama lülitit veel kord.

Kliimaseadme väljalülitamine (5)

Kliimaseadme väljalülitamiseks vajutage väljalülituslülitit OFF. Õhu sissevõtu ja režiimi valikulüliteid saate sellegipoolest kasutada veel senikaua, kuni süüde on sees (asendis ON).

Kliimaseadme kasutamine

Ventilatsioon

1. Valige režiimi valikulülitiga režiim .
2. Valige õhu sissevõtu valikulülitiga (värske) välisõhu sissevõtt.
3. Keerake temperatuuri regulaator soovitud asendisse.
4. Valige ventilaatori kiiruse regulaatoriga soovitud kiirus.

Kütmine

1. Valige režiimi valikulülitiga režiim .
2. Valige õhu sissevõtu valikulülitiga (värske) välisõhu sissevõtt.
3. Keerake temperatuuri regulaator soovitud asendisse.
4. Valige ventilaatori kiiruse regulaatoriga soovitud kiirus.
5. Kui soovite kütmise ajal ka õhuniiskust vähendada, lülitage sisse konditsioneer.

- Kui esiklaas läheb uduseks, valige režiim või .

Nõuandeid kasutamiseks

- Kui soovite vältida ebameeldivate lõhnade ja tolmu sisenemist ventilatsioonisüsteemi kaudu autosalongi, lülitage süsteem ajutiselt ümber siseõhu ringlusele. Kui ebameeldiv olukord on möödas, lülitage süsteem kindlasti kohe tagasi välisõhu sissevõtule, et õhk autos püsiks värske. See aitab juhil end hästi tunda ja erksana püsida.
- Udu teket esiklaasi sisepinnale saab vältida, kui valite õhu sissevõtu valikulülitiga (värske) välisõhu sissevõtu, reguleerite ventilaatori soovitud kiirusele, lülitate sisse konditsioneeri ja reguleerite temperatuuri enda jaoks sobivale tasemele.

Konditsioneeri kasutamine

HYUNDAI konditsioneerisüsteemid on täidetud külmaainega R-134a või R-1234yf.

1. Käivitage mootor. Vajutage konditsioneeri lülitit.
2. Valige režiimi valikulülitiga režiim .
3. Valige õhu sissevõtu valikulülitiga välisõhu sissevõtt või siseõhu ringlus.
4. Muutke vastavalt vajadusele ventilaatori kiirust ja temperatuuri, et tunneksite end autos hästi.

i Kasulik teave

Teie auto konditsioneer on vastavalt määrustele, mis kehtisid teie riigis auto tootmise ajal, täidetud kas külmaainega R-134a või R-1234yf. Millise külmaainega teie auto konditsioneer on täidetud, näete kapoti siseküljel asuvalt sildilt. Konditsioneeri külmaaine andmesildi täpset asukohta vaadake 8. peatükist.

NB!

- **Süsteemi parima töökorra ja kasutusohutuse tagamiseks tohivad konditsioneeri hooldada üksnes vastava väljaõppega volitatud tehnikud.**
- **Konditsioneeri külmaainesüsteemiga seotud hooldustöid tohib läbi viia ainult hästi ventileeritud kohas.**
- **Konditsioneeri aurustit (jahutuselementi) ei tohi kunagi asendada mõnelt teiselt kasutatud või avariiliselt sõidukilt pärineva aurustiga, samuti ei tohi aurusti remondiks kasutada selliste seadmete osi.**

Uued asendamiseks kasutatavad MAC-aurustid peavad olema sertifitseeritud ja märgistatud vastavalt standardile SAE J2842.

NB!

- **Kui konditsioneeri kasutatakse väga palava ilmaga, jälgige pikkadel mäkketõusudel või tihedas liikluses tähelepanelikult mootori jahutusvedeliku temperatuuri mõõdikut. Konditsioneeri kasutamine võib põhjustada mootori ülekuumenemist. Kui temperatuurimõõdik näitab mootori ülekuumenemist, jätkake ventilaatori kasutamist, kuid konditsioneer lülitage kohe välja.**
- **Kui avate niiske ilmaga aknad, võib sisenev õhuniiskus konditsioneeri töötamise tulemusel autosalongis kondenseeruda. Kuna kondenseerunud vesi võib kahjustada erinevate seadmete elektrisüsteeme, tuleks konditsioneeri sellise ilma korral kasutada ainult suletud akendega.**

Nõuandeid konditsioneeri kasutamiseks

- Kui auto oli palava ilmaga pargitud otsese päikesepaiste kätte, avage mõneks momendiks aknad, et kuum õhk autost välja lasta.
- Kui salongis on juba piisavalt jahe, lülitage kliimaseade siseõhu ringluselt tagasi värske välisõhu sissevõtule.
- Kui vihmastel ja niisketel päevadel esineb akende sisepinnal udu, pange autosisese õhuniiskuse vähendamiseks tööle konditsioneer. Ärge avage samal ajal aknaid ega katuseluuki.
- Süsteemi parima jõudluse tagamiseks laske konditsioneeril iga kuu vähemalt paar minutit töötada.
- Konditsioneeri liigse kasutamise korral võib esiklaasi välispind välisõhu ja esiklaasile suunatava õhu vahelise temperatuurierinevuse tõttu uduseks minna, häirides sel moel nähtavust. Sellisel juhul valige režiimi valikulülitiga režiim ja reguleerige ventilaator kõige väiksemale kiirusele.

Süsteemi hooldus

Kliimaseadme õhufilter

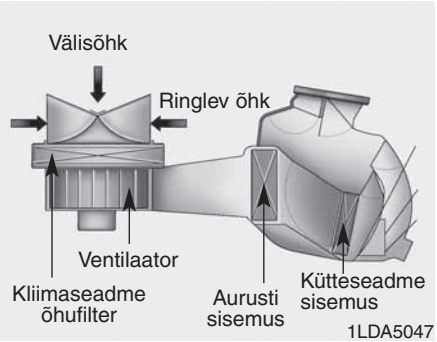

See filter on paigaldatud kindalaeka taha. Õhufilter peab kinni tolmu ja muud mustuseosakesed, mis sisenevad autosse kütte- ja konditsioneerisüsteemi kaudu väljastpoolt autot.

Soovitame lasta kliimaseadme õhufiltrit vahetada volitatud HYUNDAI teeninduses hooldusgraafikule vastavate intervallidega. Kui autoga sõidetakse enamasti rasketes teeoludes, näiteks tolmustel või konarlikel teedel, peab õhufiltrit kontrollima ja vahetama sagedamini.

Kui õhuvool ventilatsiooniavadest järsult nõrgeneb, soovitame lasta süsteemi volitatud HYUNDAI teeninduses üle kontrollida.

Konditsioneeri külmaaine ja kompressori määrdeõli koguse kontroll

Kui külmaaine kogus on liiga väike, siis konditsioneeri jõudlus langeb. Kuid ka ületäitmine mõjub konditsioneeri jõudlusele halvasti.

Niisiis – kui märkate, et konditsioneer ei tööta normaalselt, soovitame lasta süsteemi volitatud HYUNDAI teeninduses üle kontrollida.

⚠ HOIATUS

Külmaainega R-134a varustatud autod

Kuna külmaaine on süsteemis suure rõhu all, tohivad konditsioneeri hooldustöid läbi viia ainult koolitatud tehnikud, kellel on olemas kutseoskusi tõendav sertifikaat. Konditsioneeri hooldamisel on väga tähtis, et süsteemi lisataks õige kogus õiget tüüpi õli ja külmaainet. Vastasel juhul võib auto kahjustuda ja inimesed viga saada.

⚠ HOIATUS

Külmaainega R-1234yf varustatud autod

Kuna külmaaine võib suure rõhu all kergesti süttida, tohivad konditsioneeri hooldustöid läbi viia ainult koolitatud tehnikud, kellel on olemas kutseoskusi tõendav sertifikaat. Konditsioneeri hooldamisel on väga tähtis, et süsteemi lisataks õige kogus õiget tüüpi õli ja külmaainet. Vastasel juhul võib auto kahjustuda ja inimesed viga saada.

Konditsioneeri hooldamiseks soovitame pöörduda volitatud HYUNDAI teenindusse.

Konditsioneeri külmaaine andmesilt

■ Näide

• Tüüp A

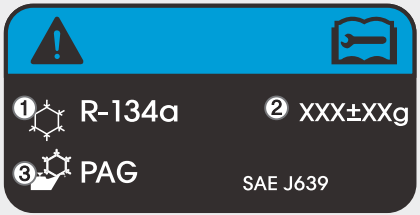

ODH044365R

• Tüüp B

ODH043366

Auto tegelik konditsioneeri külmaaine andmesilt võib pildil kujutatud sildist erineda.

Sildil toodud andmed ja sümbolite tähendused on järgnevad:

1. Külmaaine klassifikatsioon
2. Külmaaine kogus
3. Kompressori määrdeõli klassifikatsioon

Millise külmaainega teie auto konditsioneer on täidetud, näete kapoti siseküljel asuvalt sildilt.

Konditsioneeri külmaaine andmesildi täpset asukohta vaadake 8. peatükist.

ESIKLAASI SOOJENDUS JA UDU KÕRVALDAMINE

⚠ HOIATUS

Esiklaasi soojendamine

Kui ilm on väga niiske, ärge kasutage salongi jahutamise ajal režiimi ⚠ või ⚠. Välisõhu ja esiklaasile suunatava õhu temperatuurierinevuse tõttu võib esiklaasi välispind uduseks minna, häirides sel moel nähtavust. Valige sellisel juhul õhuvoolu režiimiks ⚠ ja vähendage ventilaatori kiirust.

- Esiklaasi maksimaalseks soojendamiseks valige temperatuuri regulaatoriga kõrgeim võimalik temperatuur ning pange ventilaator maksimumkiirusel tööle. Vajutage esiklaasi soojenduse lülitit kliimaseadme juhtpaneelil. Kui mootor on piisavalt soojenenud, suunatakse esiklaasile soe õhuvool.
- Kui soovite esiklaasi soojendamise või udu kõrvaldamise ajal ka põrandale sooja õhku, valige režiimi valikulülitiga õhuvoolu suund põrandale + klaasisoojendus.
- Enne sõidu alustamist puhastage esi- ja tagaklaas, küljepeeglid ja kõik külgaknad lumest ja jääst.
- Puhastage lumest ja jääst ära ka kapott ja õhu sissevõtuavad esiklaasi ees, et tõsta kütteseadme ja klaasisoojenduse efektiivsust ning vähendada võimalust udu tekkeks esiklaasi sisepinnale.

i Kasulik teave

Kui mootor on pärast käivitamist veel külm, läheb veidi aega, enne kui mootor soojeneb ja ventilatsiooniavadest hakkab tulema sooja või kuuma õhku.

Käsitsi juhitav kliimaseade

Udu kõrvaldamine esiklaasi sisepinnalt

1. Valige mis tahes ventilaatori kiirus, v.a 0.
2. Valige soovitud temperatuur.
3. Valige klaasisoojenduse režiim (⚠ või ⚠).
4. Süsteem lülitub automaatselt (värske) välisõhu sissevõtule. Kui režiimiks on valitud ⚠, hakkab automaatselt tööle ka konditsioneer (kui on varustuses).

Kui kliimaseade ei lülitu automaatselt välisõhu sissevõtule ja/või konditsioneer ei lülitu automaatselt sisse, vajutage vastavat lülitit käsitsi ise.

Jää sulatamine esiklaasi välispinnalt

1. Keerake ventilaatori kiiruse regulaator suurimale kiirusele (lõpuni paremale).
2. Valige temperatuuriks kõrgeim temperatuur.
3. Valige esiklaasi soojenduse režiim ⊞.
4. Konditsioneer (kui on varustuses) lülitub automaatselt sisse ning kliimaseade lülitub (värske) välisõhu sissevõtule.

Automaatne kliimaseade

Udu kõrvaldamine esiklaasi sisepinnalt

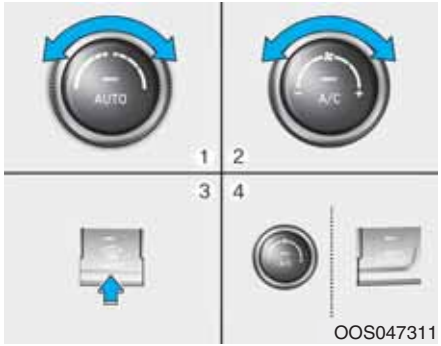

1. Reguleerige ventilaator soovitud kiirusele.
2. Valige soovitud temperatuur.
3. Vajutage esiklaasi soojenduse lülitit (⊞).
4. Konditsioneer lülitub vastavalt ümbritsevale temperatuurile sisse ja kliimaseade lülitub automaatselt (värske) välisõhu sissevõtule ning suurendab ventilaatori kiirust.

Kui kliimaseade ei lülitu automaatselt välisõhu sissevõtule ega suurenda ventilaatori kiirust või konditsioneer ei lülitu automaatselt sisse, vajutage vastavat lülitit käsitsi ise.

Kui ventilaator on reguleeritud väikesele kiirusele, suurendatakse selle kiirust automaatselt, kui lülitate sisse esiklaasi soojenduse (⊞).

Jää sulatamine esiklaasi välispinnalt

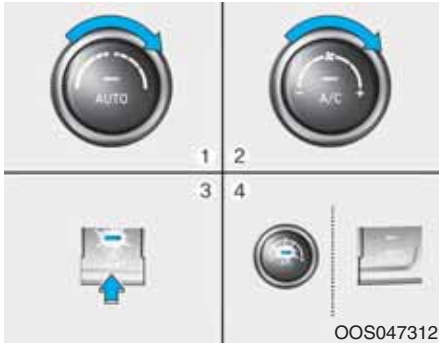

1. Reguleerige ventilaator suurimale kiirusele.
2. Valige temperatuuriks kõrgeim (HI) temperatuur.
3. Vajutage esiklaasi soojenduse lülitit (⊞).
4. Konditsioneer lülitub vastavalt ümbritsevale õhutemperatuurile sisse ja kliimaseade lülitub automaatselt (värske) välisõhu sissevõtule.

Kui ventilaator on reguleeritud väikesele kiirusele, suurendatakse selle kiirust automaatselt, kui lülitate sisse esiklaasi soojenduse (⊞).

Automaatne udu kõrvaldussüsteem (ainult koos automaatse kliimaseadmega, kui on varustuses)

Automaatne udu kõrvaldussüsteem vähendab udu tekke võimalust esiklaasi sisepinnale, tuvastades automaatselt sinna kogunenud niiskuse.

Automaatne udu kõrvaldussüsteem töötab, kui küttesüsteem või konditsioneer on sisse lülitatud.

i Kasulik teave

Kui välistemperatuur on langenud alla -10 °C, ei pruugi automaatne udu kõrvaldussüsteem normaalselt töötada.

Automaatse udu kõrvaldussüsteemi väljalülitamiseks vajutage ja hoidke 3 sekundit järjest all esiklaasi soojenduse lülitit. Kui süsteem on välja lülitatud, ilmub kliimaseadme infoekraanile näit ADS OFF. Kui soovite automaatse udu kõrvaldussüsteemi tagasi sisse lülitada, vajutage uuesti 3 sekundit järjest esiklaasi soojenduse lülitit ning näit ADS OFF kaob ekraanilt.

Pärast aku tühjenemist või lahtiühendamist lülitub automaatne udu kõrvaldussüsteem automaatselt uuesti sisse.

i Kasulik teave

Efektiivsuse tõstmiseks ärge lülitage kliimaseadet siseõhu ringlusele, kui automaatne udu kõrvaldussüsteem parajasti töötab.

NB!

Ärge eemaldage esiklaasi ülaserval asuvat anduri katet.

Süsteemi osad võivad viga saada ning auto garantii ei pruugi selliseid kahjustusi katta.

KLIIMASEADME LISAFUNKTSIOONID

Salongiõhu puhastusfunktsioon (kui on varustuses)

Süüte sisselülitamisel (asendisse ON) lülitub õhu puhastusfunktsioon automaatselt sisse.

Õhu puhastusfunktsioon lülitub automaatselt välja, kui süüde välja (OFF) lülitatakse.

Automaatne õhutamine (kui on varustuses)

Kui kliimaseade töötab siseõhu ringluse režiimil, lülitab automaatne õhutamisfunktsioon kliimaseadme sõltuvalt välistemperatuurist 5–30 minuti möödudes automaatselt ümber (värske) välisõhu sissevõtule, et parandada õhu kvaliteeti salongis ning vältida udu teket esiklaasi sisepinnale.

Automaatse õhutamisfunktsiooni välja- või sisselülitamiseks valige režiimi valikulülitiga režiim ning vajutage ja hoidke 3 sekundit järjest all õhu sissevõtu valikulülitit.

Kui automaatne õhutamisfunktsioon on sisse lülitatud, vilgub siseõhu ringluse indikaatortuli 6 korda. Kui funktsioon on välja lülitatud, vilgub see indikaator 3 korda.

Siseõhu ringlus, kui katuseluuk on lahti (kui on varustuses)

Kui küttesüsteem või konditsioneer töötab ja katuseluuk on samal ajal lahti, lülitub kliimaseade automaatselt ümber (värske) välisõhu sissevõtule. Kui vajutate seejärel õhu sissevõtu valikulülitit ja valite siseõhu ringluse, lülitub kliimaseade 3 minutiks siseõhu ringlusele, ent seejärel automaatselt tagasi (värske) välisõhu sissevõtule.

Kui katuseluuk suletakse, lülitub kliimaseade tagasi algselt valitud režiimile (kas siseõhu ringlusele või välisõhu sissevõtule).

PANIPAIGAD

⚠ HOIATUS

Ärge hoidke autos kunagi välgumihkleid, gaasiballoone ega muid kergsüttivaid ja plahvatusohtlikke aineid. Kui auto seisab palava ilmaga pikka aega päikese käes, võivad need süttida ja/või plahvatada.

⚠ HOIATUS

Pange kõik panipaigad sõidu ajaks ALATI korralikult kinni. Teie autos olevad esemed liiguvad sama kiirusega kui auto. Kui olete sunnitud järsult pidurdama või pöörama või toimub kokkupõrge, võivad esemed oma hoiukohtadest välja lennata ja vastu sõitjaid paiskuda, tekitades tõsiseid kehavigastusi.

NB!

Võimalike varguste vältimiseks ärge jätke auto panipaikadesse midagi väärtuslikku.

Hoiulaegas keskkonsoolis

OOS047056

Hoiulaeka avamiseks:
Tõmmake avajat (1) ülespoole.

Kindalaegas

OOS047057

Kindalaeka avamiseks tõmmake selle linki (1) väljapoole, seejärel avaneb luuk automaatselt. Pärast kasutamist pange kindalaegas tagasi kinni.

⚠ HOIATUS

Pange kindalaeka luuk pärast laeka kasutamist ALATI kinni.

Avarii korral võib avatud kindalaeka luuk kaassõitjale tõsiseid vigastusi tekitada, kuigi ta on oma turvavöö korralikult kinnitanud.

Päikeseprillide hoidik (kui on varustuses)

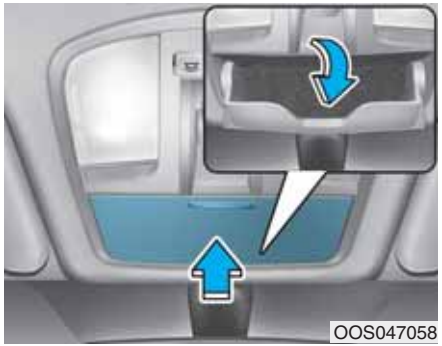

Avamiseks:

Vajutage korraks hoidiku katet ning see läheb aeglaselt lahti. Asetage oma päikeseprillid (klaasid väljapoole) hoidiku katte sisse.

Sulgemiseks:

Lükake hoidik lihtsalt kinni tagasi.

Kontrollige, et päikeseprillide hoidik oleks sõidu ajal kindlalt suletud.

⚠ HOIATUS

- **Ärge hoidke päikeseprillide hoidikus midagi muud peale prillide. Muud esemed võivad äkkpidurdamise või avarii korral hoidikust välja lennata ja autos viibijaid vigastada.**
- **Ärge avage päikeseprillide hoidikut sõidu ajal. Lahtine päikeseprillide hoidik võib blokeerida vaate tahavaatepeeglisse.**
- **Ärge proovige prille jõuga päikeseprillide hoidikusse suruda. Kui päikeseprillid on hoidikusse kinni jäänud ja proovite hoidikut jõuga avada, võite end vigastada.**

Pisiesemete panipaik keskkonsoolis (kui on varustuses)

Sellesse panipaika saate panna erinevaid väikeseid esemeid.

Panipaik pakiruumi põhja all (kui on varustuses)

OOS047070

Sellesse mugavalt ligipääsetavasse panipaika saate panna hoiule esmaabikomplekti, ohukolmnurga (eesmisele alusele), tööriistad jms.

- Panipaigale ligipääsemiseks võtke kinni pakiruumi põhjakatte peal olevast käepidemest ja tõstke kate üles.

Pakiruumi suurendamine

OOS047320

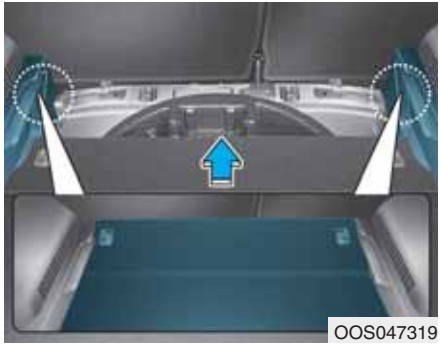
OOS047319

1. Võtke kinni pakiruumi põhjakatte peal olevast käepidemest ja tõmmake katet väljapoole.
2. Tõmmake pakiruumi põhjakate üleni välja ja eemaldage pakiruumist (kui põhjakate kuulub varustusse).
3. Paigutage põhjakate nüüd pakiruumi alumistesse soontesse ja lükake autosse tagasi.

SALONGI VARUSTUS

Topsihoidikud

Ees

Topsihoidikutesse võib panna joogitopse või muid väikeseid jooginõusid.

Taga (kui on varustuses)

Topsihoidikute kasutamiseks tagaistmel tõmmake käetugi alla.

⚠ HOIATUS

- **Kui topsihoidikus on jooginõu, vältige järske paigaltvõtte ja pidurdamisi, et jook üle ääre ei loksuks. Kui kuum vedelik üle ääre loksub, võib see teid põletada. Kui selliseid põletusi saab autojuht, võib ta kaotada kontrolli auto üle ja teha avarii.**
- **Ärge pange sõidu ajaks topsihoidikusse ilma kaane või korgita kuuma vedelikuga joogitopse, pudeleid, joogipurke vms. Järsu pidurdamise või kokkupõrke korral võivad need sõitjaid vigastada.**
- **Kasutage topsihoidikutes ainult pehmest materjalist joogitopse. Kõvad jooginõud võivad teid avarii korral vigastada.**

⚠ HOIATUS

Ärge hoidke joogipurke ja pudeleid otsese päikesepaiste käes ega jätke neid palavasse autosse. Tugeval kuumenemisel võivad purgid ja pudelid lõhkeda.

NB!

- **Sulgege sõidu ajaks kõik jooginõud, et jooki ei saaks üle ääre loksuda. Kui vedelikku loksub nõust välja, võib see sattuda auto elektri- ja elektroonikasüsteemidesse ning neid kahjustada.**
- **Kui topsihoidikusse on loksunud kuuma vedelikku, ärge kuivatage topsihoidikut siis, kui see on kuum. See võib topsihoidikut kahjustada.**

Päikesesirm

OOS047062

Päikesesirmi kasutamiseks keerake see alla.

Päikesesirmi kasutamiseks külgakna ees keerake see esmalt alla, vabastage klambrist (1) ning keerake siis külgakna ette (2).

Sirmis oleva peegli kasutamiseks keerake päikesesirm alla ja lükake peeglikate peegli eest ära (3). Piletihoidjas (4) saate hoida pileteid (nt parklapileteid).

Kasulik teave

Pärast kasutamist sulgege korralikult peegli kate ja keerake päikesesirm tagasi üles.

⚠ HOIATUS

Ohutuse tagamiseks ärge blokeerige oma vaadet päikesesirmiga.

NB!

Ärge pange piletihoidjasse korraga liiga palju pileteid. See võib piletihoidjat kahjustada.

Voolupesad (kui on varustuses)

OOS047063

Voolupesa on ette nähtud mobiiltelefonide ja muude auto elektrisüsteemis kasutamiseks valmistatud seadmete varustamiseks toitevooluga.

Kasutatavate seadmete võimsustarve ei tohi ületada 180 W, kui auto mootor töötab.

⚠ HOIATUS

Vältige elektrilööke! Ärge pistke sõrmi ega mingeid võõrkehi (nööpnõelu, kirjaklambreid vms) voolupessa ega puutuge pesa märgade kätega.

NB!

Voolupesa kahjustamise vältimiseks:

- **Kasutage voolupesa ainult siis, kui mootor töötab. Kui olete elektriseadme kasutamise lõpetanud, eemaldage selle pistik voolupesast. Kui kasutate voolupesaga ühendatud seadet pikka aega järjest mittetöötava mootoriga, võib aku tühjeneda.**
- **Kasutage ainult 12 V pingel töötavaid elektriseadmeid, mille võimsustarve jääb alla 180 W.**

- **Kui kasutate voolupesa, reguleerige konditsioneer või küttesüsteem madalaimale võimsusastmele.**
- **Kui voolupesa ei kasutata, sulgege selle kate.**
- **Mõned elektroonikaseadmed võivad põhjustada elektromagnethäireid, kui need on ühendatud auto voolupesaga. Sellised seadmed võivad põhjustada tugevaid raadiovastuvõtu häireid ning häireid teiste autos kasutatavate elektroonikaseadmete ja -süsteemide töös.**
- **Lükake pistik korralikult lõpuni voolupessa. Kui korralik kontakt jääb saavutamata, võib pistik üle kuumeneda või sisemine ülekuumenemiskaitse rakenduda.**
- **Ühendage voolupesaga vaid selliseid akutoitel töötavaid elektri- ja elektroonikaseadmeid, millel on olemas pöördvoolu kaitse. Vastasel juhul võib elekter seadme akust auto elektri- ja elektroonikasüsteemidesse voolata ning põhjustada häireid nende süsteemide töös.**

Mobiiltelefoni juhtmevaba laadimissüsteem (kui on varustuses)

Keskkonsooli esiosas asub mobiiltelefoni juhtmevaba laadimisalus.

Laadimisalust saab kasutada juhul, kui auto kõik uksed on suletud ning süüde on sisse lülitatud (asendisse ACC või ON).

Mobiiltelefoni laadimine

Juhtmevabal laadimisalusel saab laadida ainult Qi-ühilduvaid mobiiltelefone ( ). Seda, kas teie telefon toetab Qi-standardile vastavat laadimistehnoloogiat, saate kontrollida telefoni kattepaneelilt või oma telefoni tootja veebilehelt.

Juhtmevaba laadimine algab, kui panete Qi-ühilduva mobiiltelefoni juhtmevabale laadimisalusele.

1. Eemaldage juhtmevabalt laadimisaluselt kõik muud esemed (sh ka tark võtmepult). Vastasel juhul võib laadimine katkeda või selle käigus esineda häireid. Pange telefon laadimisalusele, nii et see asuks aluse keskel.
2. Kui telefon laeb, põleb oranž indikaatortuli. Kui laadimine on lõppenud, muutub indikaatortule värv roheliseks.
3. Soovi korral saate juhtmevaba laadimissüsteemi ise välja ja tagasi sisse lülitada, muutes vastavat seadistust LCD-ekraani kasutaja seadistuste režiimil. (Täpsemat teavet leiate selle peatüki osast „LCD-ekraani režiimid“.)

Kui mobiiltelefon ei hakka laadima:

- Muutke veidi telefoni asendit laadimisalusel.
- Kontrollige, et oranž indikaatortuli põleks.

Kui juhtmevabas laadimissüsteemis on tekkinud häire, hakkab oranž indikaatortuli vilkuma ja vilgub 10 sekundit järjest.

Sellisel juhul katkestage korraks laadimine ja proovige telefon siis uuesti alusele laadima panna.

Kui telefon asub pärast mootori seiskamist ja esiukse avamist endiselt juhtmevabal laadimisalusel, annab süsteem teile sellest vastava teatega LCD-ekraanil märku.

NB!

- **Juhtmevaba laadimissüsteem ei pruugi toetada teatud mobiiltelefone, mille Qi-ühilduvust ( ) pole kinnitatud.**
- **Paigutage oma mobiiltelefon korralikult juhtmevaba laadimisaluse keskele. Kui telefon asub keskkohast kasvõi veidi ühele või teisele poole nihkes, võib laadimiskiirus väheneda ning telefon võib laadimise ajal tugevalt kuumeneda.**
- **Kui kasutate mõnd targa võtmepuldi funktsiooni (nt käivitate mootorit, avate või lukustate uksi), võib juhtmevaba laadimine ajutiselt katkeda.**
- **Teatud mobiiltelefonide puhul ei pruugi indikaatortule värv roheliseks muutuda, kuigi laadimine on lõppenud.**
- **Juhtmevaba laadimine võib ajutiselt katkeda, kui temperatuur tõuseb juhtmevabas laadimissüsteemis ebanormaalselt kõrgele. Juhtmevaba laadimine jätkub, kui temperatuur on taas ettenähtud tasemele langenud.**
- **Juhtmevaba laadimine võib ajutiselt katkeda, kui mobiiltelefoni ja laadimisaluse vahele on jäänud mõni metallese (nt münt).**
- **Teatud mobiiltelefonide puhul võib nende enda kaitsemehhanismide tõttu laadimiskiirus langeda ja laadimine enneaegselt katkeda.**
- **Kui telefonil on paks katteümbris, võib juhtmevaba laadimine olla võimatu.**
- **Kui telefon ei ole korralikult üleni laadimisaluse vastas, ei pruugi juhtmevaba laadimine õnnestuda.**
- **Juhtmevaba laadimisprotsessi käigus võivad magnetribaga kaardid (panga-, ukse- jm kaardid) ja piletid vms esemed kahjustuda.**

Kell

⚠ HOIATUS

Ärge muutke kellaaega sõidu ajal. Võite kaotada kontrolli auto liikumise üle ja põhjustada raskete kehavigastustega lõppeva avarii.

Helisüsteemiga mudel

Vajutage klahvi **[SETUP/CLOCK]** helisüsteemi juhtpaneelil. ➟ Valige [Date/Time] (kuupäev/kellaaeg).

- [Set time] (sisesta kellaaeg): sisestage kellaaeg, mida näete helisüsteemi ekraanil.
- [Time format] (kellaaja formaat): valige 12-tunnine või 24-tunnine kellaaja formaat.

Navigatsioonisüsteemiga mudel

Avage navigatsioonisüsteemi seadistuste menüü. ➟ Valige [Date/Time] (kuupäev/kellaaeg).

- [GPS time] (GPSi kellaaeg): valides selle seadistuse, näidatakse ekraanil GNSS-kellaajale vastavat aega.
- [24-hour] (24-tunnine formaat): ümberlülitus 12- või 24-tunnisele kellaaja formaadile.

Detailsemate juhiste saamiseks lugege autoga eraldi kaasa antud kasutusjuhendit.

Riidenagi (kui on varustuses)

OOS047065

Riidenagi ei ole ette nähtud suurte ja raskete esemete riputamiseks.

⚠ HOIATUS

OOS047066

Ärge riputage nagisse midagi muud peale rõivaste (nt riidepuid vm kõvasid esemeid). Samuti ärge pange nagisse riputatud riiete taskutesse raskeid, teravaid ega purunevaid esemeid.

Avarii või turvakardinate täitumise korral võivad sellised esemed autot kahjustada või vigastada sõitjaid.

Põrandamattide kinnituskonks(ud) (kui on varustuses)

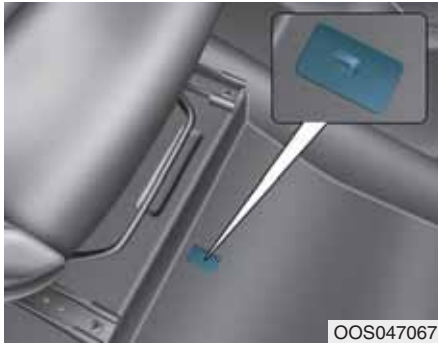
OOS047067

Kui kasutate esiistmete ees põrandal põrandamatte, kinnitage need ALATI korralikult kinnituskonksude külge. Kinnituskonksud ei lase mattidel ettepoole libiseda.

⚠ HOIATUS

Mis tahes tüüpi põrandamattide paigaldamisel tuleb alati järgida alltoodud juhiseid.

- **Enne sõidu alustamist kontrollige, et põrandamatid oleksid korralikult põrandamattide kinnituskonksude külge kinnitatud.**
- **Ärge kasutage kunagi selliseid põrandamatte, mida ei saa kindlalt auto põrandamattide kinnituskonksude külge kinnitada.**
- **Ärge pange kunagi mitut põrandamatti üksteise peale (nt kummimatti tekstiilmati peale). Igale põrandamati jaoks mõeldud kohale võib paigaldada ainult ühe põrandamati.**

TÄHTIS! – Teie auto on valmistatud koos juhikoha põrandamati kinnituskonksudega, mis on ette nähtud põrandamati kindlaks paigalhoidmiseks. Et matt ei hakkaks mingil juhul segama pedaalide kasutamist, soovitab HYUNDAI kasutada spetsiaalselt selle auto jaoks valmistatud HYUNDAI põrandamatte.

Pagasivõrgu hoidikud

OOS047068

Pakiruumis olevate esemete paigalhoidmiseks võite kasutada pagasivõrku, mis kinnitatakse nelja pakiruumis asuva hoidiku külge.

Kui vajate pagasivõrku, soovitame selle ostmiseks pöörduda volitatud HYUNDAI edasimüüja poole.

⚠ ETTEVAATUST

Pagasi ja auto kahjustamise vältimiseks olge kergesti puru-nevate ja suuremõõtmeliste esemete transportimisel pakiruumis väga ettevaatlik.

⚠ HOIATUS

Silmade vigastamise vältimiseks ÄRGE tõmmake pagasivõrku liiga pingule. Ärge hoidke oma nägu ja keha kunagi võrgu võimalikul tagasilöögi teel, et võrgu lahtipääsemisel sellega mitte pihta saada. ÄRGE KASUTAGE pagasivõrku, kui rihmadel on nähtavaid märke kulumisest või vigastustest.

Pakiruumi kate (kui on varustuses)

Kasutage pakiruumi katet pakiruumis hoitavate esemete varjamiseks võõraste pilkude eest.

Tagaluugi avamisel tõstetakse pakiruumi kate koos tagaluugiga üles.

Kui soovite katte algasendisse tagasi panna, võtke katte rihm (1) luugil oleva hoidiku küljest lahti. Kui soovite pakiruumi katte oma kohalt täielikult eemaldada, tõstke katet servast ülespoole, kuni see on umbes 50-kraadise nurga all, ja tõmmake siis kate välja (2).

NB!

Kui pakiruumi kate on kasutusel, ärge asetage sellele pagasit, kuna see võib katet kahjustada või deformeerida.

⚠ HOIATUS

- **Ärge pange sõidu ajaks pakiruumi katte peale mingeid esemeid. Järsu pidurdamise või kokkupõrke korral võivad need esemed ettepoole paiskuda ning sõitjaid vigastada.**
- **Ärge lubage kunagi kellelgi pakiruumis sõita – see on mõeldud vaid pagasi jaoks.**
- **Hoolitsege auto tasakaalustatud raskusjaotuse eest ning paigutage pagas pakiruumis alati võimalikult kaugele ette.**

TÄIENDAV VÄLISVARUSTUS

Katusereelingud (kui on varustuses)

Kui teie autol on olemas katusereelingud, saate laadida pagasit ka auto katusele.

NB!

Kui teie autol on katuseluuk, ärge paigutage pagasit katusereelingutele nii, et see segaks katuseluugi kasutamist.

NB!

- **Vedades pagasit auto katusereelingutel, võtke kasutusele vajalikud ettevaatusabinõud, et pagas ei saaks mingil moel auto katust kahjustada.**
- **Suurte esemete vedamisel jälgige, et need ei ulatuks üle katuse serva auto taha või külgedele.**

⚠ HOIATUS

- **Järgnevas tabelis on kirjas katusereelingutele laaditava pagasi suurim lubatud mass. Jaotage koormus võimalikult ühtlaselt ära katusereelingute kogu pikkusele ning kinnitage pagas kindlalt kohale.**

KATUSE-REELINGUD	80 kg ÜHTLASELT JAOTATUD

Katusereelingute koormamine üle selle piirnormi võib kahjustada teie autot.

- **Kui pagas on paigutatud katusereelingutele, on auto raskuskese kõrgem kui tavaliselt. Vältige järske paigaltvõtte, äkkpidurdamist, teravaid pöördeid, äkilisi manöövreid ning suuri kiiruseid, mille tulemusel võib auto juhitavuse kaotada või ümber paiskuda.**
- **Kui veate katusereelingutel pagasit, sõitke alati aeglaselt ja sooritage pöördeid eriti ettevaatlikult. Tugevad tuulehood, mida tekitavad mööduvad sõidukid või tormine ilm, võivad katusereelingutele laaditud esemeid ootamatult ülespoole tõsta. Seda esineb eriti just suuremõõtmeliste ja lamedate esemete, näiteks puitplaatide või madratsite vedamisel. Kui sellised esemed tuule alla võtavad, võivad need katuselt maha lennata ning vigastada teie autot või teisi kaasliiklejaid.**
- **Vältimaks koorma kahjustumist või kadumist sõidu ajal, kontrollige korduvalt nii enne sõidu alustamist kui sõidu ajal, kas pagas on kindlalt katusereelingute küljes kinni.**

Multimeediasüsteem

Multimeediasüsteem 4-2
AUX-, USB- ja iPod®-i ühenduspesad.....4-2
Antenn.....4-2
Helisüsteemi lülitid roolil.....4-3
Juhtmevaba *Bluetooth*®-tehnoloogiaga vabakäesüsteem 4-4
Audio-, video- ja navigatsioonisüsteem (AVN) 4-4
Kuidas autoraadio töötab.....4-4
Helisüsteem (ilma puutetundliku ekraanita) 4-7
Helisüsteemi funktsioonid.....4-8
Raadio 4-13
Erinevad heliallikad.....4-15
Telefon.....4-23
Seadistamine 4-31
Vastavusdeklaratsioon 4-33
CE-vastavusdeklaratsioon Euroopa Liidu jaoks.....4-33

MULTIMEEDIASÜSTEEM

Kasulik teave

- **Kui kasutate oma auto esituledes järelturul müüdavaid HID-lampe, võib see põhjustada häireid auto helisüsteemi ja elektroonikaseadmete töös.**
- **Vältige kemikaalide (nt lõhnaõli, kosmeetiliste vedelike, päikesekreemi, kätepuhastusvahendi, õhuvärskendaja vms) sattumist auto sisepindadele – need võivad põhjustada värvimuutusi ja muid kahjustusi.**

AUX-, USB- ja iPod®-i ühenduspesad

AUX-pesa kaudu saate ühendada oma auto helisüsteemiga väliseid heliseadmeid ning USB-pesaga USB-seadmeid ja iPod®-i.

OOS047074

Kasulik teave

Juhul, kui väline heliseade on ühendatud ka auto voolupesaga, võib selle kuulamise ajal kosta müra. Sellisel juhul kasutage toiteallikana heliseadme enda sõltumatut vooluallikat.

❊ iPod® on Apple Inc.'i kaubamärk.

Antenn

Katuseantenn

OOS047071

Katuseantenn võtab vastu edastatavaid andmeid (näiteks AM-, FM-, DAB-, GPS- ja GNSS-signaale). Antenni eemaldamiseks keerake seda vastupäeva, paigaldamiseks aga päripäeva.

NB!

- **Enne autopesulasse või madala laega kohtadesse sisenemist eemaldage kindlasti antenn, keerates seda vastupäeva. Vastasel juhul võib antenn viga saada.**
- **Kui paigaldate antenni tagasi oma kohale, peab selle normaalse raadiovastuvõtu tagamiseks tingimata lõpuni kinni keerama ning püstiasendisse panema.**

NB!

- **Ärge kasutage tagaklaasi sisepinna puhastamiseks kunagi teravaid kaabitsaid ega tugevatoimelisi puhastusaineid, sest see võib klaasisiseseid antenni osi kahjustada.**
- **Vältige klaasi katmist metalli sisaldavate ainetega (nt Ni, Cd vms). Need võivad segada normaalset AM- ja FM-laineala raadiovastuvõttu.**

Helisüsteemi lülitid roolil (kui on varustuses)

■ Tüüp A

OOS047072

■ Tüüp B

OOS047073

Mugavuse lisamiseks on helisüsteemi juhtlülitid paigaldatud ka roolile.

NB!

Ärge kasutage mitut helisüsteemi roolilülitit korraga.

Helitugevuse lüliti (VOL +, –) (1)

- Heli muutub valjemaks, kui vajutate lülitit ülespoole (+).
- Heli muutub vaiksemaks, kui vajutate lülitit allapoole (–).

Otsingulüliti (∧ / ∨) (2)

Kui otsingulülitit vajutatakse pikalt (0,8 sekundit või kauem) üles- või allapoole, töötab see eri režiimidel järgnevalt:

Raadiorežiimil

Lüliti käivitab automaathäälestuse funktsiooni. Automaathäälestus kestab seni, kuni vabastate lüliti.

Erinevate heliallikate režiimil

Lüliti käivitab edasi- või tagasikerimise funktsiooni.

Kui otsingulülitit vajutatakse üles- või allapoole vaid korraks, töötab see eri režiimidel järgnevalt:

Raadiorežiimil

Lüliti töötab eelmise või järgmise salvestatud raadiojaama valikulülitina.

Erinevate heliallikate režiimil

Lüliti töötab eelmise või järgmise loo valikulülitina.

Režiimi valikulüliti (MODE/◯) (3)

Vajutage seda lülitit raadio või erinevate heliallikate (CD, USB, AUX jt) valimiseks.

Heli väljalülituslüliti (MUTE/🔇) (4)

- Vajutage seda lülitit heli ajutiseks väljalülitamiseks.
- Heli sisselülitamiseks vajutage sama lülitit veel kord.

i Kasulik teave

Täpsemat infot helisüsteemi lülitite ja klahvide kohta leiate käesoleva peatüki järgnevatelt lehekülgedelt.

Juhtmevaba *Bluetooth®*-tehnoloogiaga vabakäesüsteem

OOS047075

OOS047076

Tänu *Bluetooth®*-ühendusele saate kasutada oma mobiiltelefoni juhtmevabalt.

(1) Helistamis- ja vastamislüliti
(2) Kõne lõpetuslüliti
(3) Mikrofon
(Parempoolse rooliga mudel: paremal)

- Helisüsteem: üksikasjalikud kasutusjuhised leiate selle peatüki osast „Helisüsteem“.
- AVN-süsteem: üksikasjalikud juhised juhtmevaba *Bluetooth®*-tehnoloogiaga vabakäesüsteemi kasutamiseks leiate autoga kaasasolevast eraldi juhendist.

Audio-, video- ja navigatsioonisüsteem (AVN) (kui on varustuses)

Üksikasjalikud juhised AVN-süsteemi kasutamiseks leiate autoga kaasasolevast eraldi juhendist.

Kuidas autoraadio töötab

FM-raadiosignaali vastuvõtt

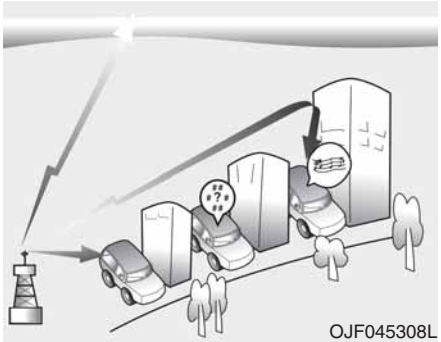
OJF045308L

Raadiojaamad edastavad AM- ja FM-raadiosignaale oma saatemastide kaudu, mis võivad paikneda mitmel pool üle kogu linna. Need signaalid jõuavad teie auto antennini ning autoraadio võtab need vastu. Lõpuks kuuletegi vastuvõetud signaali heli kujul läbi kõlarite.

Kui autoni jõuab tugev raadiosignaal, tagab teie auto kvaliteetne helisüsteem selle laitmatu edastuse. Mõnikord pole aga teie autoni jõudev signaal küllalt tugev ja selge.

Selle põhjuseks võib olla liiga suur kaugus raadiojaamast, teiste tugeva signaaliga raadiojaamade lähedus või lähedal asuvad ehitised, sillad või muud suured takistused.

AM-raadiosignaali (MW, LW) vastuvõtt

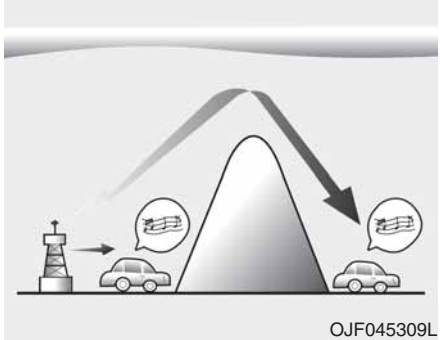

AM-signaalid võivad levida tunduvalt kaugemale kui FM-signaalid, kuna neid raadiolaineid edastatakse madalatel sagedustel. Need pikad madalsageduslikud raadiolained järgivad maakumerusi ega levi sirgjoones maa atmosfääri.

Lisaks kõverduvad need ka ümber takistuste, mistõttu suudavad need kokkuvõttes tagada parema signaalilevi.

FM-raadiojaam

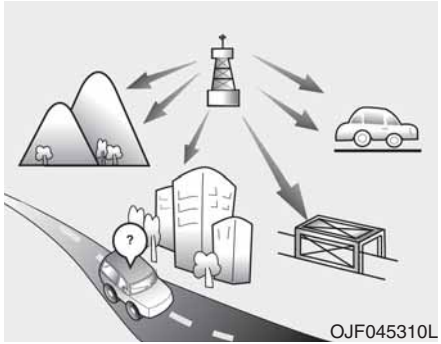

FM-raadiosignaale edastatakse kõrgetel sagedustel ning need raadiolained ei kõverdu ümber maapinna kumeruste. Sellest tulenevalt muutuvad FM-signaalid juba suhteliselt väikesel kaugusel raadiojaamast nõrgemaks. Samuti segavad FM-signaali levi hooned, mäed ja muud takistused. Mõnikord võivad sellest tekkida häired raadiohelis, mille põhjal võib tekkida mulje, nagu oleks viga raadios.

Järgnevalt kirjeldatud seisundid on normaalsed ega anna põhjust raadio töökorra pärast muretsemiseks:

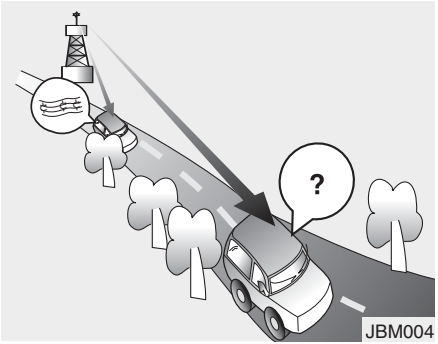

- Heli katkemine – kui teie auto raadiojaamast kaugeneb, jääb selle jaama signaal üha nõrgemaks ning heli hakkab katkema. Soovitame sellisel juhul valida mõne teise, tugevama signaaliga jaama.
- Värelemine ja müra – nõrk FM-signaal või selle järsk nõrgenemine suurte takistuste tõttu saatejaama ja teie auto vahel võib põhjustada heli värelemist ja müra. Olukorda võib kuni segajate kadumiseni leevendada helitämbri kõrgete toonide (*treble*) vähendamine.

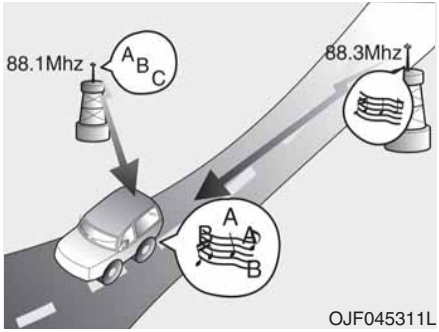

- Jaamade kattumine – kui FM-signaal nõrgeneb, võib raadiost hakata kostma mõne teise, lähedase sagedusega võimsama signaaliga jaama heli. Nii juhtub, kuna teie autoraadio on konstrueeritud vastuvõtul eelistama selgemat signaali. Sellisel juhul valige kuulamiseks mõni tugevama signaaliga jaam.
- Multimarsruutvastuvõtu müra – mitmest suunast vastu võetud raadiosignaalid võivad põhjustada heli katkemist või moonutamist. Seda võivad põhjustada sama jaama otsesignaal ja peegeldunud signaal või kahe erineva, kuid väga lähedase sagedusega jaama signaalid. Valige sel juhul olukorra normaliseerumiseni kuulamiseks mõni teine jaam.

Kui autos kasutatakse mobiiltelefoni või raadiosaatjat

Kui autos kasutatakse mobiiltelefoni, võib helisüsteemist hakata kostma müra. Tegu ei ole häirega helisüsteemis. Sellisel juhul proovige mobiiltelefoni kasutada helisüsteemist võimalikult kaugel.

NB!

Kui kasutate autos sidevahendeid, näiteks mobiiltelefoni või raadiosaatjat, on vaja autole paigaldada eraldi välisantenn. Kui mobiiltelefoni või raadiosaatjat kasutatakse ainult siseantenni vahendusel, võib see häirida auto elektrisüsteemi tööd ja mõjuda väga halvasti auto kasutusohutusele.

⚠ HOIATUS

Ärge kasutage mobiiltelefoni sõidu ajal. Kui soovite telefoni kasutada, peatage auto ohutus kohas.

iPod®

iPod® on ettevõtte Apple Inc. registreeritud kaubamärk.

Juhtmevaba *Bluetooth®*-tehnoloogia

Bluetooth®-i sõnamärk ja logod on registreeritud kaubamärgid, mille omanikuks on ettevõte Bluetooth SIG, Inc., ning nende igasugune kasutamine HYUNDAI poolt toimub litsentsi alusel.

Kõik teised kaubamärgid ja -nimed kuuluvad nende vastavatele omanikele.

Juhtmevaba *Bluetooth®*-tehnoloogia kasutamiseks läheb vaja *Bluetooth®*-tehnoloogiaga mobiiltelefoni.

Helisüsteem (ilma puutetundliku ekraanita)

(Juhtmevaba *Bluetooth*®-tehnoloogiaga mudel)

J9G4H0000EE

Helisüsteemi funktsioonid

Juhtpaneel

❊Helisüsteem võib tegelikkuses pildil kujutatust erineda.

(1) **Otsinguklahv SEEK/TRACK**

- FM/DAB*- või AM-raadiorežiimil: vajutage eelmise/järgmise jaama otsimiseks.
- Erinevate heliallikate režiimil: vajutage eelmise/järgmise loo valimiseks.

* DAB-vastuvõtjaga mudel

(2) **Raadioklahv RADIO**

- See klahv lülitab helisüsteemi raadiorežiimile (DAB*/FM/AM).

* DAB-vastuvõtjaga mudel

(3) **Erinevate heliallikate klahv MEDIA**

- Selle klahviga saate valida kuulamiseks erinevaid heliallikaid (USB, iPod®, Bluetooth® (BT) Audio ja AUX).
- Kui süsteemiga on ühendatud kaks või enam välist seadet või kui erinevate heliallikate režiimil vajutatakse klahvi **[MEDIA]**, ilmub ekraanile erinevate heliallikate menüü.

(4) **Telefoniklahv PHONE**

- Vajutage süsteemi lülitamiseks telefonirežiimile (Bluetooth®-vabakäesüsteemi režiimile).

(5) **Toitelüliti ja helitugevuse regulaator**

- Keerake regulaatorit helitugevuse muutmiseks.
- Vajutage toitelülitit helisüsteemi sisse- või väljalülitamiseks.

(6) **Lähtestamislüliti**

- Vajutage süsteemi väljalülitamiseks ja taaskäivitamiseks.

(7) **Salvestatud jaamade klahv PRESET**

- Vajutage raadiorežiimil seda klahvi, et tuua ekraanile eelmised/järgmised salvestatud jaamad.

(8) **Seadistuste ja kellaklahv SETUP/CLOCK**

- Vajutage ekraani, heli, kuupäeva/kellaaja, Bluetooth-ühenduse ja süsteemi seadistuste muutmiseks.
- Vajutades pikalt, saate sisestada kuupäeva ja kellaaja.

(9) **Menüüklahv MENU**

- Vajutage kasutatavale režiimile vastava menüü avamiseks.

(10) **Tagasimineku klahv BACK**

- Vajutage eelmisele ekraanivaatele tagasipöördumiseks.

(11) **Valikunupp TUNE**

- Keerake nuppu jaamade või laulude loendites liikumiseks.
- Vajutage nuppu soovitud valiku tegemiseks.

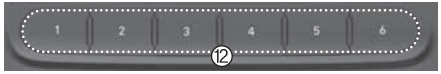

(12) **Salvestatud jaamade valikuklahvid [1]–[6]**

- Vajutage raadiorežiimil hetkel kuulatava raadiojaama salvestamiseks.
- Vajutage raadiorežiimil eelnevalt salvestatud raadiojaama kuulamiseks.
- Vajutage ekraanimenüüdes nummerdatud valikute tegemiseks.

Juhtlülitid roolil

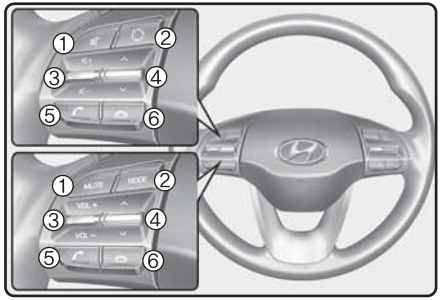

❊ Roolil asuvad lülitid võivad tegelikkuses pildil kujutatust erineda.

(1) **Heli väljalülituslüliti**

- Vajutage heli ajutiseks väljalülitamiseks.
- Vajutage kõne ajal mikrofoni välja- ja sisselülitamiseks.

(2) **Režiimi valikulüliti**

- Vajutage süsteemi ümberlülitamiseks ühelt režiimilt teisele antud järjekorras: raadio ➟ erinevate heliallikate režiimid.
- Süsteemi väljalülitamiseks vajutage seda lülitit pikalt. (Mitte kõikidel mudelitel)

(3) **Helitugevuse reguleerimislüliti**

- Vajutage lülitit helitugevuse muutmiseks üles- või allapoole.

(4) **Otsingulüliti**

- Raadiorežiimil: vajutage lülitit lühidalt, et valida erinevaid salvestatud raadiojaamu.
- Raadiorežiimil: vajutage lülitit pikalt, et otsida soovitud raadiosagedusi.
- Erinevate heliallikate režiimidel: vajutage lülitit lühidalt, et valida erinevaid lugusid/faile (v.a AUX-režiimil).
- Erinevate heliallikate režiimidel: vajutage lülitit pikalt, et lugu/faili edasi või tagasi kerida (v.a Bluetooth® (BT) Audio ja AUX-režiimil).

(5) **Helistamis- ja vastamislüliti**

- Lühike vajutus
  - Kui süsteem ei ole Bluetooth®-vabakäesüsteemi režiimil ning siis, kui teile parajasti ei helistata:

    esimene vajutus – ekraanile ilmub viimasena valitud telefoninumber;

    teine vajutus – süsteem valib sisestatud telefoninumbri.
  - Kui ekraanil on sissetuleva kõne näit, vajutage kõnele vastamiseks.
  - Kui süsteem on Bluetooth®-vabakäesüsteemi režiimil, vajutage ümberlülituseks ootel olevale kõnele.
- Pikk vajutus (üle 1 sekundi)
  - Kui süsteem ei ole Bluetooth®-vabakäesüsteemi režiimil ning siis, kui teile parajasti ei helistata: süsteem valib uuesti viimasena valitud numbri.
  - Kui kõne on pooleli auto Bluetooth®-vabakäesüsteemiga: lülitab kõne ümber mobiiltelefonile.
  - Kui kõne on pooleli mobiiltelefoniga: lülitab kõne ümber auto Bluetooth®-vabakäesüsteemile.

(6) **Kõne lõpetuslüliti**

- Kui kõne on pooleli auto Bluetooth®-vabakäesüsteemiga, vajutage kõne lõpetamiseks.
- Kui ekraanil on sissetuleva kõne näit, vajutage kõnest keeldumiseks.

⚠ HOIATUS

- Ärge vaadake sõidu ajal pikalt ekraanile. Kui jääte liiga kauaks ekraani vaatama, võib juhtuda liiklusõnnetus.
- Ärge võtke ise helisüsteemi osadeks lahti, pange kokku ega muutke selle ehitust. Sellise tegevuse tulemusel võib juhtuda mõni õnnetus, süttida tulekahju või keegi võib saada elektrilöögi.
- Telefoni kasutamine sõidu ajal võib juhtida tähelepanu liiklusolude jälgimiselt kõrvale ning suurendada märgatavalt liiklusõnnetuste tõenäosust. Kasutage telefoni alles siis, kui auto on pargitud.
- Ärge loksutage seadmele mingeid vedelikke ega torgake seadmesse mingeid võõrkehi. Helisüsteemis võivad selle tulemusel tekkida häired, see võib hakata suitsema või koguni põlema süttida.

- Palun hoiduge seadme kasutamisest juhul, kui selle ekraan on täiesti tühi või seadmest ei kosta ühtki heli. Need tundemärgid viitavad seadme rikkele. Kui üritate seadme kasutamist siiski jätkata, võib see lõplikult rikki minna või juhtuda mõni õnnetus (elektrilöök, tulekahju).
- Ärge puudutage äikesetormi ajal auto antenni, sest see võib lõppeda välgust põhjustatud elektrilöögiga.
- Ärge peatuge ega parkige seadme kasutamiseks kohas, kus see on keelatud. Võite põhjustada avarii.
- Kasutage helisüsteemi vaid siis, kui auto mootor töötab. Kui süüde on sees, kuid mootor ei tööta, võib seadme pikaajaline kasutamine auto aku tühjendada.

⚠ HOIATUS

Kui juht ei suuda keskenduda auto juhtimisele, võib ta kaotada kontrolli auto liikumise üle ning põhjustada tõsiste kehavigastuste või surmaga lõppeva avarii. Juhi tähtsaimaks kohustuseks on auto ohutu juhtimine kooskõlas kõikide asjakohaste seadustega. Igasuguseid käes hoitavaid seadmeid, lisavarustust või auto süsteeme, mille kasutamisel juht pilgu teelt ära pöörab ning oma tähelepanu auto juhtimiselt mujale suunab või mille kasutamine autoroolis on seadusega keelatud, ei tohi auto juhtimise ajal kunagi kasutada.

NB!

- **Seadme kasutamine sõidu ajal võib lõppeda liiklusõnnetusega, kuna tähelepanu on ümbruse jälgimiselt mujale suunatud. Enne seadme kasutamist parkige auto ohutus kohas.**
- **Reguleerige süsteemi helitugevus tasemeni, mille juures kuulete ka väljastpoolt autot kostvaid hääli. Kui te ei kuule sõidu ajal hääli väljastpoolt autot, võib juhtuda liiklusõnnetus.**
- **Kontrollige seadme sisselülitamisel selle helitugevust. Seadme sisselülitamisel kostev eriti vali heli võib kuulmist kahjustada. (Reguleerige helitugevus alati enne seadme väljalülitamist sobivale tasemele.)**
- **Enne helisüsteemi kasutamist käivitage mootor. Ärge kasutage helisüsteemi pikka aega järjest, kui süüde on sees, aga mootor ei tööta, sest auto aku võib sel juhul tühjeneda.**
- **Kaitske helisüsteemi tugevate löökide ja põrutuste eest. Otsene surve monitori esiküljele võib LCD-ekraani kahjustada.**
- **Kui puhastate seadet, lülitage see tingimata eelnevalt välja ning kasutage vaid kuiva ja pehmet lappi. Ärge kasutage kunagi mingeid terariistu, karedaid materjale, keemiliste ainetega immutatud lappe või lahusteid (nt alkoholi, vedeldeid, benseeni vms), sest need võivad kahjustada seadme esipaneeli, muuta selle värvitooni või seadet muul moel kahjustada.**
- **Ärge paigutage jooginõusid helisüsteemi lähedusse. Helisüsteemile loksunud joogid võivad põhjustada süsteemi rikke.**
- **Kui helisüsteemis on tekkinud häired, pöörduge oma automüüja või autoteeninduse poole.**
- **Kui helisüsteemi läheduses esineb tugev elektromagnetväli, võib süsteemist kosta müra.**
- **Vältige sööbivate lahuste (nt lõhnaõlide, kosmeetiliste vedelike) sattumist armatuurlauale – need võivad kahjustada selle pinda või muuta selle värvi.**

Ikoonid ekraani ülaservas

Ekraani paremas ülanurgas on näha süsteemi seisundit näitavad ikoonid.

Ikoon		Selgitus
	Hääletu	Heli on välja lülitatud.
	Aku	Ühendatud Bluetooth®-seadme aku laetuse tase
	BT ühendus helistamiseks + heli voogedastuseks	Bluetooth®-ühenduse kaudu saab helistada ja muusikat kuulata.
	BT ühendus helistamiseks	Bluetooth®-ühenduse kaudu saab helistada.
	BT ühendus heli voogedastuseks	Bluetooth®-ühenduse kaudu saab muusikat kuulata.
	Kontaktide allalaadimine	Käimas on kontaktide allalaadimine Bluetooth®-ühenduse kaudu.
	Kõnede loendi allalaadimine	Käimas on kõnede loendi allalaadimine Bluetooth®-ühenduse kaudu.
	Telefoniühendus	Telefonikõne on pooleli.
	Mikrofoni väljalülitus	Mikrofon on välja lülitatud (kõnepartner ei kuule teie häält).
	Telefoni levi	Bluetooth®-ühenduse kaudu kasutatava mobiiltelefoni levitugevus

Raadio

FM- ja AM-jaamade vastuvõtt (RDS-toega mudel)

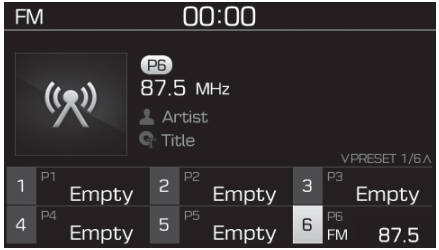

Ümberlülitus FM- ja AM-laineala vahel

- Ümberlülituseks FM-lainealalt AM-lainealale ja vastupidi vajutage klahvi **[RADIO]** süsteemi juhtpaneelil.

Jaamade otsing

Vajutage jaamade otsimiseks otsinguklahvi **[SEEK/TRACK]** süsteemi juhtpaneelil.

Salvestatud raadiojaamad

Kuni 36 sagedamini kuulatavat jaama saab mällu salvestada.

1. Vajutades pikalt soovitud numbrile (1–36) vastavat klahvi, salvestatakse hetkel kuulatav jaam valitud numbri alla. Kui see koht on veel tühi, piisab jaama salvestamiseks ka klahvi lühikesest vajutusest.
2. Number 7 ja suuremate numbrite alla salvestamiseks vajutage üks või mitu korda klahvi **[PRESET]**, et tuua ekraanile järgmised kuus numbrit, ning salvestage siis jaam soovitud numbri alla.

Salvestatud jaama kuulamiseks vajutage soovitud jaamale vastavat numbriklahvi.

Menüü

Vajutage klahvi **[MENU]** ja valige soovitud funktsioon.

- Loend (List): ekraanile ilmub kõikide auto praeguses asukohas kuulatavate jaamade loend. Vajutage soovitud jaamale vastavat klahvi.
- Liiklusteated (TA – Traffic Announcement): saate liiklusteadete vastuvõtu sisse või välja lülitada.
- Raadiojaamade läbikuulamine (Scan): raadio otsib üles kõik kuulatavad jaamad ja peatub igal jaamal 5 sekundit.
- Heli seadistused (Sound Settings): saate muuta süsteemi heliseadistusi.

FM- ja AM-jaamade vastuvõtt (ilma RDS-toeta mudel)

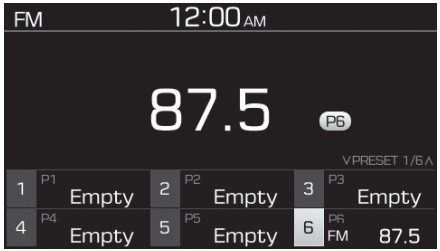

Ümberlülitus FM- ja AM-laineala vahel

- Ümberlülituseks FM-lainealalt AM-lainealale ja vastupidi vajutage klahvi **[RADIO]** süsteemi juhtpaneelil.

Jaamade otsing

Vajutage jaamade otsimiseks otsinguklahvi **[SEEK/TRACK]** süsteemi juhtpaneelil.

Salvestatud raadiojaamad

Kuni 36 sagedamini kuulatavat jaama saab mällu salvestada.

1. Vajutades pikalt soovitud numbrile (1–36) vastavat klahvi, salvestatakse hetkel kuulatav jaam valitud numbri alla. Kui see koht on veel tühi, piisab jaama salvestamiseks ka klahvi lühikesest vajutusest.
2. Number 7 ja suuremate numbrite alla salvestamiseks vajutage üks või mitu korda klahvi **[PRESET]**, et tuua ekraanile järgmised kuus numbrit, ning salvestage siis jaam soovitud numbri alla.

Salvestatud jaama kuulamiseks vajutage soovitud jaamale vastavat numbriklahvi.

Menüü

Vajutage klahvi **[MENU]** ja valige soovitud funktsioon.

- Loend (List): ekraanile ilmub kõikide auto praeguses asukohas kuulatavate jaamade loend. Vajutage soovitud jaamale vastavat klahvi. Kuulatavate jaamade loendi värskendamiseks valige [Refresh].
- Raadiojaamade läbikuulamine (Scan): raadio otsib üles kõik auto praeguses asukohas kuulatavad jaamad ja peatub igal jaamal 5 sekundit.
- Heli seadistused (Sound Settings): saate muuta süsteemi heliseadistusi.

DAB- ja FM-jaamade vastuvõtt (DAB-toega mudel)

Ümberlülitus DAB/FM- ja AM-laineala vahel

- Ümberlülituseks DAB/FM-lainealalt AM-lainealale ja vastupidi vajutage klahvi **[RADIO]** süsteemi juhtpaneelil.

Jaamade otsing

Vajutage jaamade otsimiseks otsinguklahvi **[SEEK/TRACK]** süsteemi juhtpaneelil.

Salvestatud raadiojaamad

Kuni 36 sagedamini kuulatavat jaama saab mällu salvestada.

1. Vajutades pikalt soovitud numbrile (1–36) vastavat klahvi, salvestatakse hetkel kuulatav jaam valitud numbri alla. Kui see koht on veel tühi, piisab jaama salvestamiseks ka klahvi lühikesest vajutusest.
2. Number 7 ja suuremate numbrite alla salvestamiseks vajutage üks või mitu korda klahvi **[PRESET]**, et tuua ekraanile järgmised kuus numbrit, ning salvestage siis jaam soovitud numbri alla.

Salvestatud jaama kuulamiseks vajutage soovitud jaamale vastavat numbriklahvi.

Menüü

Vajutage klahvi **[MENU]** ja valige soovitud funktsioon.

- Loend (List): ekraanile ilmub kõikide auto praeguses asukohas kuulatavate jaamade loend. Vajutage soovitud jaamale vastavat klahvi.
- Liiklusteated (TA – Traffic Announcement): saate liiklusteadete vastuvõtu sisse või välja lülitada.

- Regioon (Region): saate automaatse ümberlülituse regionaalsete jaamade vahel sisse või välja lülitada.
- Heli seadistused (Sound Settings): saate muuta süsteemi heliseadistusi.
- Raadiojaamade läbikuulamine (Scan): raadio otsib üles kõik kuulatavad jaamad ja peatub igal jaamal 5 sekundit.
- FM-jaamade käsihäälestus (Manual tune FM): saate käsitsi soovitud raadiosagedusi otsida.

Erinevad heliallikad

Kasulik teave – Kuulatavad MP3-failid

Toetatavad failiformaadid

Audio formats	WAVeform audio format
Compressed audio formats	MPEG1 Audio Layer3
	MPEG2 Audio Layer3
	MPEG2.5 Audio Layer3
	Windows Media Audio Ver 7.X & 8.X

NB!

Eeltoodud formaatidele mittevastavaid failiformaate ei pruugi seade tuvastada ega mängida, samuti ei pruugi seade selliste failide nimesid jm andmeid ekraanil näidata.

Toetatavad tihendusformaadid

1. Toetatavad bitikiirused (kbit/s)

BIT RATE(kbps)	MPEG1	MPEG2	MPEG2.5	WMA
	Layer3			High Range
	32	8	8	48
	40	16	16	64
	48	24	24	80
	56	32	32	96
	64	40	40	128
	80	48	48	160
	96	56	56	192
	112	64	64	
	128	80	80	
	160	96	96	
	192	112	112	
	224	128	128	
	256	144	144	
	320	160	160	
	WAV			
	PCM(Stereo)	IMA ADPCM	MS ADPCM	
	24	4	4	

2. Toetatavad diskreetimissagedused (Hz)

MPEG1	MPEG2	MPEG2.5	WMA	WAV
44100	22050	11025	32000	44100
48000	24000	12000	44100	48000
32000	16000	8000	48000	

- Tihendatud MP3- ja WMA-failide ning WAV-failide helikvaliteet võib sõltuvalt kasutatud bitikiirusest varieeruda. (Suurem bitikiirus tagab parema helikvaliteedi.)
- Helisüsteem suudab tuvastada vaid MP3-, WMA- ja WAV-nimelaiendiga faile. Nende nimelaienditeta faile süsteem ei tuvasta.

3. Suurim tuvastatavate kaustade ja failide arv
- Kaustad: USB-seadme mälus – 2000
- Failid: USB-seadme mälus – 6000
- Alamkaustade tasandite arvule tuvastuspiiranguid ei ole.

4. Ekraanitekstide tähemärkide arv (Unicode)
- Failinimed: kuni 64 inglise keele tähemärki
- Kaustanimed: kuni 32 inglise keele tähemärki

NB!

Kui pikk faili- või kaustanimi ei mahu korraga ekraanile, saate tervet nime vaadata teksti kerimisfunktsiooni abil (kui on varustuses).

Toetatavad keeled (Unicode'i tugi)

- Korea keel: 2 604 märki
- Inglise keel: 94 märki
- Hiina ühiskeel: 4 888 märki
- Erimärgid ja sümbolid: 986 märki

NB!

Helisüsteem ei toeta jaapani ja lihtsustatud hiina keele tähemärke.

i Kasulik teave – USB-seadme kasutamine

- **Kui käivitate auto siis, kui USB-seade on ühendatud, võib USB-seade kahjustuda. Palun eemaldage USB-seade enne auto käivitamist ühenduspesast.**
- **Kui mootor käivitatakse või seisatakse siis, kui USB-seade on ühendatud, ei pruugi USB-seade normaalselt tööle hakata.**
- **USB-seadmete ühendamisel ja eemaldamisel jälgige, et ei esineks staatilist elektrit.**
- **Krüpteeritud MP3-mängijaid, mis ühendatakse välise seadmena, süsteem ei tuvasta.**
- **Sõltuvalt USB-seadme seisundist ei pruugi süsteem ühendatud USB-seadet tuvastada.**
- **Süsteem suudab tuvastada vaid seadmeid, mis on formaaditud sektori seadistusega alla 4 kilobaidi.**
- **Süsteem tuvastab ainult neid USB-seadmeid, mille vorminguks on FAT 12/16/32-failisüsteem. Süsteem ei tuvasta NTFS- ega ExFAT-failisüsteeme.**
- **Ühilduvusprobleemide tõttu ei pruugi süsteem kõiki USB-seadmeid tuvastada.**
- **Ärge USB-seadme ühendusi (pistikut ja pesa) puudutage.**
- **Kui USB-seade ühendatakse ja eemaldatakse lühikese aja jooksul mitu korda järjest, võib see põhjustada USB-seadme rikke.**
- **USB-seadme eemaldamisel ühenduspesast võib kosta ebatavalist müra.**
- **Jälgige, et USB-seadme ühendamise ja eemaldamise hetkel oleks helisüsteem välja lülitatud.**
- **USB-seadme tuvastamiseks kuluv aeg võib sõltuvalt seadme tüübist, mälumahust ja seadme mällu salvestatud failide formaadist varieeruda. Tegu ei ole süsteemi häirega.**
- **USB-seadet võib kasutada vaid muusikafailide kuulamiseks, USB-seadme kasutamine mis tahes muul otstarbel on keelatud.**
- **Helisüsteem ei toeta pildi- ega videofailide taasesitust USB-seadmelt.**
- **USB-pistikuga lisatarvikute, sh laadijate või kütteseadmete kasutamine USB-pesas võib tekitada probleeme ja häireid süsteemi töös. Ärge kasutage USB-pesas selliseid seadmeid ega tarvikuid.**
- **Eraldi ostetud USB-jaoturite ja pikendusjuhtmete kasutamisel ei pruugi auto helisüsteem teie USB-seadet tuvastada. Ühendage USB-seade alati otse auto multimeediapesaga.**
- **Kui kasutatakse mitmeks loogiliseks kettaks jagatud suure mälumahuga USB-seadmeid, suudab süsteem taasesitada vaid juurkettale salvestatud faile.**

- **Kui USB-seadmesse on installeeritud ka rakendusprogramme, ei pruugi failide taasesitus õnnestuda.**
- **Mõningad MP3-mängijad, mobiiltelefonid, digikaamerad jms seadmed (USB-seadmed, mida süsteem ei tuvasta teisaldatava kettaseadmena) ei pruugi pärast süsteemiga ühendamist normaalselt töötada.**
- **Mõningaid kaasaskantavaid seadmeid pole võimalik USB-pesa kaudu laadida.**
- **Süsteemi normaalne töö on tagatud vaid standardsete (metallkattega tüüpi) USB-mäluseadmete kasutamisel.**
- **Väliste kõvaketaste ja mälukaardilugejaga (CF, SD) USB-mälupulkade kasutamisel ei ole süsteemi normaalne töö tagatud.**
- **Süsteem ei mängi DRM-tarkvaraga (Digital Rights Management) lukustatud faile.**
- **Adapteri abil ühendatavaid (nt SD- või CF-tüüpi) USB-mäluseadmeid süsteem ei toeta.**
- **Süsteem ei pruugi normaalselt töötada, kui kasutatakse USB-kõvakettaid või selliseid USB-seadmeid, mille pistik ei suuda auto rappumise korral korralikku ühendust tagada (nt iStick-tüüpi seadmed vms).**
- **Võtmehoidjana või mobiiltelefoni ripatsina kasutatavad USB-mäluseadmed võivad USB-pesa kahjustada ning failide normaalne taasesitus ei pruugi õnnestuda. Ärge selliseid seadmeid kasutage. Kasutage ainult sellist tüüpi ühenduspistikuga tooteid, nagu on näha juuresoleval pildil.**

- **Kui MP3-seade või telefon ühendatakse süsteemiga mitme ühenduse kaudu korraga, nt AUX- või USB-pesa ja Bluetooth-ühenduse kaudu, võib see põhjustada müra või häireid süsteemi töös.**

USB-seadme režiim

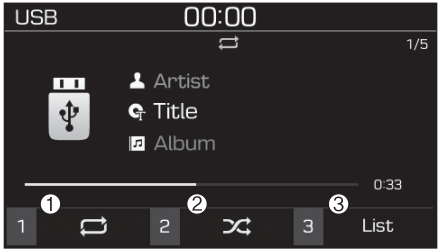

(1) Kordus

Kui soovite kordusfunktsiooni sisse või välja lülitada, vajutage klahvi **[1]**.

(2) Juhuesitus

Kui soovite juhuesituse funktsiooni sisse või välja lülitada, vajutage klahvi **[2]**.

(3) List – loend

Ekraanil avaneb kõikide lugude loend, kui vajutate klahvi **[3]**.

Lugude kuulamine

Vajutage klahvi **[MEDIA]** ja valige [USB].

- Kui ühendate USB-seadme süsteemi USB-pesaga, hakkavad USB-seadmesse salvestatud failid automaatselt mängima.

Lugude valimine

Vajutage eelmise või järgmise loo kuulamiseks otsinguklahvi **[SEEK/ TRACK]**.

Kuulatava loo edasi- või tagasikerimiseks vajutage otsinguklahvi **[SEEK/ TRACK]** loo mängimise ajal pikalt.

Lugude otsimiseks keerake valikunuppu **TUNE**. Leitud lugu hakkab mängima, kui vajutate sama nuppu.

Loo valimine lugude loendist

Kuulamiseks valitavate lugude loendi vaatamiseks valige [List].

Valige soovitud lugu ja pange see mängima.

Kordus

Hetkel kuulatava loo, kõikide sama kausta või kategooria lugude või kõikide USB-seadme lugude kordamiseks või kordamise lõpetamiseks valige kordusfunktsioon, vajutades üks või mitu korda klahvi [1].

- Kõikide lugude kordus: seade kordab kõiki lugusid.
- Kuulatava loo kordus: seade kordab hetkel mängivat lugu.
- Kausta kordus: seade kordab kõiki hetkel valitud kausta lugusid.
- Kategooria kordus: seade kordab kõiki hetkel valitud kategooria lugusid.

Kasulik teave

Kausta korduse funktsiooni saab kasutada vaid juhul, kui seade mängib parajasti lugusid, mis kuuluvad lugude loendis (List) failide kategooriasse (File).

Juhuesitus

Ühe kausta, kategooria või kõikide lugude juhuesituse sisse- või väljalülitamiseks valige juhuesituse funktsioon, vajutades üks või mitu korda klahvi [2].

- Juhuesitus: seade mängib kõiki lugusid juhuslikus järjekorras.
- Kausta juhuesitus: seade mängib kõiki hetkel valitud kausta lugusid juhuslikus järjekorras.
- Kategooria juhuesitus: seade mängib kõiki hetkel valitud kategooria lugusid juhuslikus järjekorras.

Menüü

Vajutage klahvi **[MENU]** ja valige soovitud funktsioon.

- Info (Information): toob ekraanile detailsed andmed hetkel kuulatava loo kohta.
- Heli seadistused (Sound Settings): saate muuta süsteemi heliseadistusi.

Kasulik teave
– iPod®-i kasutamine

- **iPod®-i kasutamiseks helisüsteemi klahvidega peate kasutama spetsiaalset ühenduskaablit, mis on iPod®-iga selle ostmisel kaasas.**
- **Kui iPod® ühendatakse auto ühenduspesaga siis, kui see parajasti mängib, võib umbes 1-2 sekundit kosta valju müra. Ühendage iPod® auto ühenduspesaga siis, kui see on välja lülitatud või lülitatud pausile.**
- **iPod®-i laadimiseks ühendage see auto ühenduspesaga siis, kui süüde on sisse lülitatud (asendisse ACC või ON).**
- **iPod®-i kaabli ühendamisel lükake selle pistik korralikult lõpuni ühenduspessa.**

- **Kui nii ühendatud välise heliseadme (nt iPod®-i) kui ka helisüsteemi ekvalaiserifunktsioonid on samaaegselt kasutusel, võivad heliefektid kattuda ja põhjustada heli moonutamist ja helikvaliteedi halvenemist. Võimaluse korral lülitage kõikide väliste heliseadmete ekvalaiserifunktsioonid alati välja.**
- **Kui iPod® või väline heliseade (AUX) on ühendatud, võib esineda müra. Kui te neid seadmeid enam ei kasuta, eemaldage need ühenduspesast.**
- **Kui iPod® või väline heliseade (AUX) on ühendatud ka auto voolupesaga, võib välise seadme kuulamisel esineda müra. Sellisel juhul eemaldage iPod® või väline seade enne kasutamist voolupesast.**
- **Sõltuvalt teie iPod®-i või iPhone®-i tehnilistest iseärasustest võib mängimisel esineda katkestusi või häireid seadme töös.**
- **Kui teie iPhone® on ühendatud nii Bluetooth®-ühenduse kui ka USB-pesa kaudu, ei pruugi muusika mängima hakata. Valige sel juhul oma iPhone®-is heliväljundi seadistuse muutmiseks doki ühendus või Bluetooth®-ühendus.**
- **iPod®-i režiimi ei saa kasutada, kui selle tarkvara versioon ei toeta kasutatavat sideprotokolli või helisüsteem ei suuda iPod®-i selle rikke, defektide või anomaaliate tõttu tuvastada.**
- **Süsteem ei pruugi tuvastada tühjenenud akuga viienda põlvkonna iPod® Nano seadmeid. Laadige selliste seadmete akud enne kasutamist täis.**
- **Lugude otsimis- ja mängimisjärjekord iPod®-i ekraanil võib erineda helisüsteemi ekraanil näidatavast järjekorrast.**
- **Kui iPod® lakkab töötamast selles tekkinud häire tõttu, viige läbi iPod®-i lähtestamine. (Täpsemat teavet leiate oma iPod®-i kasutusjuhendist.)**
- **Tarkvara versioonist sõltuvalt ei pruugi iPod®-i sünkroniseerimine süsteemiga õnnestuda. Kui väline heliseade eemaldatakse ühenduspesast enne selle tuvastamist, ei pruugi süsteem eelnevalt kasutatud režiimile tagasi lülituda. (iPad®-i ei saa laadida).**
- **iPod®-i või iPhone®-iga kaasasolevast ühemeetrisest originaalkaablist erinevaid kaableid võib süsteem mitte tuvastada.**
- **Kui kasutate oma iPod®-is muid muusika kuulamise rakendusi, ei pruugi süsteemi sünkroniseerimisfunktsioon iPod®-i rakenduses tekkinud häire tõttu korralikult töötada.**

iPod®-i režiim

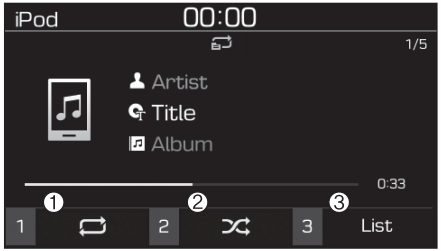

(1) Kordus

Kui soovite kordusfunktsiooni sisse või välja lülitada, vajutage klahvi **[1]**.

(2) Juhuesitus

Kui soovite juhuesituse funktsiooni sisse või välja lülitada, vajutage klahvi **[2]**.

(3) List – loend

Ekraanil avaneb kõikide lugude loend, kui vajutate klahvi **[3]**.

Lugude kuulamine

Ühendage oma iPod® USB-pesaga, vajutage klahvi **[MEDIA]** ja valige [iPod].

Lugude valimine

Vajutage eelmise või järgmise loo kuulamiseks otsinguklahvi **[SEEK/ TRACK]**.

Kuulatava loo edasi- või tagasikerimiseks vajutage otsinguklahvi **[SEEK/ TRACK]** loo mängimise ajal pikalt.

Lugude otsimiseks keerake valikunuppu **TUNE**. Leitud lugu hakkab mängima, kui vajutate sama nuppu.

Loo valimine lugude loendist

Kuulamiseks valitavate lugude loendi vaatamiseks valige [List].

Valige soovitud lugu ja pange see mängima.

Kordus

Hetkel kuulatava loo või valitud kategooria kõikide lugude kordamiseks valige kordusfunktsioon, vajutades üks või mitu korda klahvi [1].

- Kategooria kordus: seade kordab kõiki hetkel valitud kategooria lugusid.
- Kuulatava loo kordus: seade kordab hetkel mängivat lugu.

Juhuesitus

Valitud kategooria lugude juhuesituse sisse- või väljalülitamiseks valige juhuesituse funktsioon, vajutades klahvi [2].

- Kategooria juhuesitus: seade mängib kõiki hetkel valitud kategooria lugusid juhuslikus järjekorras.

Menüü

Vajutage klahvi **[MENU]** ja valige soovitud funktsioon.

- Info (Information): toob ekraanile detailsed andmed hetkel kuulatava loo kohta.
- Heli seadistused (Sound Settings): saate muuta süsteemi heliseadistusi.

Kui kasutusel on teised muusika kuulamise programmid

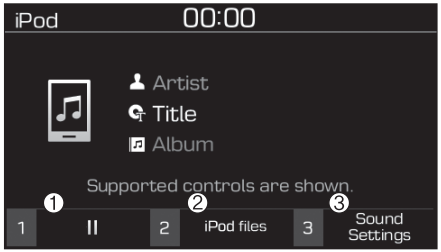

Kui teie iPod®-i salvestatud lugude mängimiseks kasutatakse mõnd eraldi pakutavat muusika kuulamise rakendust, on ekraanivaatel järgnevad näidud:

(1) Taasesitus/paus: kui soovite loo pausile lülitada või uuesti mängima panna, vajutage klahvi **[1]**.

(2) iPod files – iPodi failid: kui soovite oma iPod®-i salvestatud muusikafailid mängima panna, vajutage klahvi **[2]**.

(3) Sound Settings – heli seadistused: kui soovite muuta heliseadistusi, vajutage klahvi **[3]**.

iPodi failide kuulamine

Valige oma iPod®-i salvestatud lugude kuulamiseks [iPod files].

Kui teie iPod®-i ei ole ühtegi lugu salvestatud, pole see valik võimalik.

Kasulik teave

Kui iPod®-i rakenduses on tekkinud häire, ei saa muusikat kirjeldatud viisil kuulata.

Kasulik teave – Bluetooth®-ühendusega heliseadme režiimi (BT Audio) kasutamine

- **Bluetooth®-ühendusega heliseadme režiimi saab kasutada vaid juhul, kui Bluetooth®-ühendusega heliallikas (nt mobiiltelefon) on auto helisüsteemiga ühendatud. Kasutada saab vaid seadmeid, mis toetavad heliedastust läbi Bluetooth®-ühenduse.**
- **Kui Bluetooth®-ühendus heliseadme (nt telefoni) ja süsteemi vahel mängimise ajal katkeb, siis muusika mängimine lõppeb.**
- **Kui kasutate Bluetooth®-ühenduse kaudu toimuva muusika voogedastuse ajal otsinguklahve (nooleklahve), võib kosta klõpsumist või heli võib katkeda (sõltuvalt mobiiltelefonist).**
- **Kõik mobiiltelefonid ei pruugi heli voogedastuse funktsiooni toetada.**
- **Kui muusika mängib Bluetooth®-ühendusega heliseadme režiimil ning telefoniga helistatakse või vastatakse kõnele, võivad kõne ja muusika kosta läbisegi.**
- **Kui süsteem lülitub pärast telefonikõne lõpetamist tagasi Bluetooth®-ühendusega heliseadme režiimile, ei pruugi mõned mobiiltelefonid automaatselt mängimist jätkata.**

NB!

- **Bluetooth®-ühenduse kaudu kasutatavad funktsioonid teevad autojuhtimise juhi jaoks tunduvalt ohutumaks. Ühendades Bluetooth®-tehnoloogiaga mobiiltelefoni auto helisüsteemiga, saab autojuht mugavalt helistada, kõnedele vastata ja kasutada telefonisisest telefoniraamatut. Enne Bluetooth®-ühenduse kasutamist lugege palun läbi vastav osa käesolevast kasutusjuhendist.**
- **Süsteemi liigne kasutamine sõidu ajal võib põhjustada tähelepanu hajumist, mille tulemusel võib juhtuda liiklusõnnetus.**
- **Hoiduge sõidu ajal süsteemi liigsest kasutamisest.**
- **Liigne ekraanile vaatamine autojuhtimise ajal on ohtlik ning võib lõppeda liiklusõnnetusega.**
- **Vaadake ekraani autojuhtimise ajal ainult lühiajaliselt ja võimalikult harva.**

Bluetooth®-ühendusega heliseadme režiim (BT Audio)

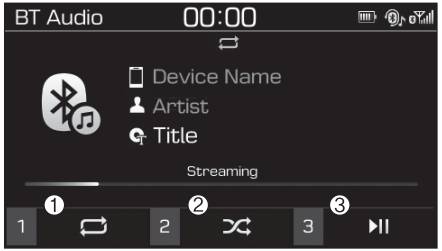

(1) Kordus

Kui soovite kordusfunktsiooni sisse või välja lülitada, vajutage klahvi **[1]**.

(2) Juhuesitus

Kui soovite juhuesituse funktsiooni sisse või välja lülitada, vajutage klahvi **[2]**.

(3) Taasesitus/paus

Kui soovite loo pausile lülitada või uuesti mängima panna, vajutage klahvi **[3]**.

Kasulik teave

Mõned mobiiltelefonid ei pruugi seda funktsiooni toetada.

Lugude kuulamine

Vajutage klahvi **[MEDIA]** ja valige [BT Audio].

Lugude valimine

Vajutage eelmise või järgmise loo kuulamiseks otsinguklahvi **[SEEK/TRACK]**.

Kasulik teave

Mõned mobiiltelefonid ei pruugi seda funktsiooni toetada.

Kordus

Kõikide lugude, hetkel kuulatava loo või valitud kategooria lugude kordamiseks või kordamise lõpetamiseks valige kordusfunktsioon, vajutades üks või mitu korda klahvi [1].

- Kõikide lugude kordus: seade kordab kõiki lugusid.
- Kuulatava loo kordus: seade kordab hetkel mängivat lugu.
- Kategooria kordus: seade kordab kõiki hetkel valitud kategooria lugusid.

Kasulik teave

Kordusfunktsioonide kasutusvõimalused sõltuvad seadmest, mis on Bluetooth®-ühenduse kaudu süsteemiga ühendatud.

Juhuesitus

Kõikide või valitud kategooria lugude juhuesituse sisse- või väljalülitamiseks valige juhuesituse funktsioon, vajutades üks või mitu korda klahvi [2].

- Juhuesitus: seade mängib kõiki lugusid juhuslikus järjekorras.
- Kategooria juhuesitus: seade mängib kõiki hetkel valitud kategooria lugusid juhuslikus järjekorras.

Kasulik teave

Juhuesituse funktsioonide kasutusvõimalused sõltuvad seadmest, mis on Bluetooth®-ühenduse kaudu süsteemiga ühendatud.

Menüü

Vajutage klahvi **[MENU]** ja valige soovitud funktsioon.

- Ühendused (Connections): saate Bluetooth®-ühenduse kaudu ühendatud seadet muuta.
- Heli seadistused (Sound Settings): saate muuta süsteemi heliseadistusi.

AUX-režiim

Süsteemi lülitamine AUX-režiimile

Vajutage klahvi **[MEDIA]** ja valige [AUX].

- Kui ühendate välise seadme ühenduskaabli auto AUX-pesaga, lülitub süsteem automaatselt AUX-režiimile.

Menüü

Vajutage klahvi **[MENU]** ja valige soovitud funktsioon.

- Heli seadistused (Sound Settings): saate muuta süsteemi heliseadistusi.

Telefon

i Kasulik teave
– Bluetooth®-tehnoloogiaga mobiiltelefoni kasutamine

- **Bluetooth®-tehnoloogia on lähidistantsilt kasutatav juhtmevaba sidetehnoloogia, mis kasutab mitme üksteise lähedal asuva seadme vaheliseks ühenduseks raadiosagedust 2,4 GHz.**
- **Bluetooth®-tehnoloogiat kasutatakse personaal- ja tahvelarvutites ning nende lisaseadmetes, mobiiltelefonides, koduseadmetes ja autodes. Seadmed, mis toetavad Bluetooth®-ühendust, saavad vahetada omavahel andmeid suurtel kiirustel ühenduskaableid kasutamata.**
- **Tänu Bluetooth®-ühendusele saab auto helisüsteemiga kasutada väga mugavalt kõiki telefonifunktsioone, eeldusel, et kasutatav mobiiltelefon on varustatud Bluetooth®-tehnoloogiaga.**
- **Mõningaid Bluetooth®-tehnoloogiaga seadmeid pole siiski võimalik auto helisüsteemiga Bluetooth®-ühenduse kaudu kasutada.**
- **Kui Bluetooth®-ühendus süsteemi ja telefoni vahel on loodud ja ühendatud telefoniga proovitakse helistada väljaspool autot, luuakse telefoniühendus auto helisüsteemi Bluetooth®-ühenduse kaudu.**
- **Katkestage kindlasti Bluetooth®-ühendus kas oma Bluetooth®-tehnoloogiaga seadme või helisüsteemi ekraani vahendusel.**
- **Bluetooth®-ühendusega helisüsteem aitab autojuhtidel ohutumalt sõita, sest telefoniga saab rääkida käsi kasutamata. Ühendades Bluetooth®-tehnoloogiaga mobiiltelefoni auto helisüsteemiga, saab helistada, kõnedele vastata ning kasutada telefonisiseseid kontaktandmeid auto helisüsteemi kaudu. Enne nende funktsioonide kasutamist lugege palun läbi vastavad osad käesolevast käsiraamatust.**
- **Süsteemi juhtlülitite liigne kasutamine sõidu ajal raskendab keskendumist sõidutee jälgimisele ning selle tulemusel võib juhtuda liiklusõnnetus. Hoiduge sõidu ajal süsteemi liigsest kasutamisest.**
- **Liigne ekraanile vaatamine suurendab samuti õnnetuseohtu. Vaadake süsteemi ekraani autojuhtimise ajal ainult lühiajaliselt ja võimalikult harva.**

Mida tuleks teada Bluetooth®-tehnoloogiaga seadmete ühendamise kohta

- Auto helisüsteem toetab järgnevalt loetletud Bluetooth®-ühenduse kaudu kasutatavaid funktsioone. Mõned Bluetooth®-tehnoloogiaga seadmed ei pruugi mõningaid funktsioone siiski toetada.
  1) Helistamine ja kõnedele vastamine Bluetooth®-ühenduse kaudu käevabalt
  2) Tegevused telefonikõne ajal (ümberlülitus privaatkõnele, kõnede vahetamine, väljuva hääletugevuse reguleerimine)
  3) Kõnede loendi allalaadimine Bluetooth®-tehnoloogiaga telefonist
  4) Kontaktandmete allalaadimine Bluetooth®-tehnoloogiaga telefonist
  5) Kontaktandmete ja kõnede loendi automaatne allalaadimine Bluetooth®-ühenduse loomisel
  6) Bluetooth®-tehnoloogiaga seadme automaatne ühendamine auto käivitamisel
  7) Heli voogedastus Bluetooth®-tehnoloogiaga heliseadmelt
- Enne seadme ühendamist auto helisüsteemiga kontrollige üle, kas teie seade toetab Bluetooth®-ühendust.
- Isegi juhul, kui kasutate Bluetooth®-tehnoloogiaga seadet, pole võimalik Bluetooth®-ühendust süsteemiga luua, kui Bluetooth® on seadmes välja lülitatud. Lülitage Bluetooth® oma seadmes enne süsteemiga ühendamist kindlasti sisse.
- Siduge ja ühendage Bluetooth®-tehnoloogiaga seadmeid auto helisüsteemiga vaid siis, kui auto seisab.
- Kui Bluetooth®-ühendus helisüsteemi ja Bluetooth®-tehnoloogiaga seadme vahel mingil põhjusel katkeb (nt levialast väljudes, seadme väljalülitamisel, raadiosidehäirete tõttu vms), otsib süsteem Bluetooth®-tehnoloogiaga seadme automaatselt uuesti üles ja taastab ühenduse.
- Kui te ei soovi, et teie Bluetooth®-tehnoloogiaga seadme ühendamine auto helisüsteemiga toimuks automaatselt, lülitage Bluetooth® oma seadmes välja. Seda, kas kasutatav seade on varustatud Bluetooth®-tehnoloogiaga, saate teada selle seadme kasutusjuhendist.
- Auto helisüsteemi kaudu toimuva telefonikõne helitugevus ja kvaliteet võivad sõltuvalt Bluetooth®-tehnoloogiaga telefoni tüübist varieeruda.
- Mõnede Bluetooth®-tehnoloogiaga seadmete puhul võib Bluetooth®-ühendus aeg-ajalt katkeda. Sellisel juhul proovige korraliku ühenduse loomiseks järgnevat:
  1) Lülitage Bluetooth® oma Bluetooth®-tehnoloogiaga seadmes välja. ➟ Lülitage see uuesti sisse ja proovige siis uuesti ühendus luua.
  2) Kustutage seotud seade nii helisüsteemist kui Bluetooth®-tehnoloogiaga seadmest ning siduge seade süsteemiga uuesti.
  3) Lülitage oma Bluetooth®-tehnoloogiaga seade välja. ➟ Lülitage seade uuesti sisse ja proovige siis uuesti.
  4) Võtke aku oma Bluetooth®-tehnoloogiaga seadmest välja, pange tagasi, lülitage seade uuesti sisse ning proovige siis uuesti ühendus luua.
  5) Lülitage auto mootor välja ja käivitage uuesti. Seejärel proovige taas ühendus luua.

Bluetooth®-tehnoloogiaga seadme sidumine helisüsteemiga

Üldine teave Bluetooth®-tehnoloogiaga seadmete sidumise kohta

- Sidumine tähendab Bluetooth®-tehnoloogiaga mobiiltelefoni või mõne muu seadme sidumist auto helisüsteemiga enne juhtmevaba ühenduse loomist. See protseduur on vajalik Bluetooth®-ühenduse loomiseks ja kasutamiseks.
- Süsteemiga saab siduda kuni 5 Bluetooth®-tehnoloogiaga seadet.
- Bluetooth®-tehnoloogiaga seadmeid pole lubatud siduda sõidu ajal.

Esimese Bluetooth®-tehnoloogiaga seadme sidumine

Vajutage klahvi **[PHONE]** helisüsteemi juhtpaneelil või **helistamis- ja vastamislülitit** roolil. ➟ Otsige oma Bluetooth®-tehnoloogiaga seadmes üles auto helisüsteem ja siduge seade sellega. ➟ Sisestage Bluetooth®-tehnoloogiaga seadmesse kood või kinnitage näidatava koodi õigsust. ➟ Bluetooth®-tehnoloogiaga seadme sidumine lõppeb.

1. Kui vajutate klahvi **[PHONE]** helisüsteemi juhtpaneelil või **helistamis- ja vastamislülitit** roolil, ilmub ekraanile järgnev ekraanivaade. Nüüd saate seadme süsteemiga siduda.

(1) Sõiduki nimi (Vehicle name): Bluetooth®-tehnoloogiaga seadmes otsitav nimi

i Kasulik teave

Ülaltoodud pildil on näha sõiduki nime näide. Tegelikku nime näete oma seadme ekraanilt.

2. Leidke oma Bluetooth®-tehnoloogiaga seadme (mobiiltelefoni) Bluetooth®-menüüst üles Bluetooth®-seadmed, mida saab sidumiseks valida.
3. Kinnitage, et teie Bluetooth®-tehnoloogiaga seadme ekraanil näidatav sõiduki nimi on sama kui auto helisüsteemi ekraanil olev nimi, ning valige see.

4-1. Bluetooth®-tehnoloogiaga seadmete puhul, mis nõuavad koodi sisestamist, ilmub teie seadme ekraanile koodi sisestusväli.

- Sisestage oma Bluetooth®-tehnoloogiaga seadmesse kood „0000“.

4-2. Seadmete puhul, mis nõuavad koodi kinnitamist, ilmub helisüsteemi ekraanile juuresolev ekraanivaade. Bluetooth®-tehnoloogiaga seadme ekraanile ilmub 6-kohalise koodi sisestusväli.

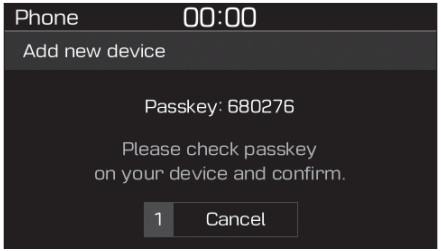

- Kui olete kontrollinud, et 6-kohaline numberkood helisüsteemi ja Bluetooth®-tehnoloogiaga seadme ekraanil on sama, vajutage oma Bluetooth®-tehnoloogiaga seadme [OK]-klahvi.

Kasulik teave

Eeltoodud pildil on näha 6-kohalise koodi näide. Tegelikku numberkoodi näete helisüsteemi ekraanilt.

Teise Bluetooth®-tehnoloogiaga seadme sidumine

Vajutage klahvi **[SETUP/CLOCK]** helisüsteemi juhtpaneelil. ➟ Valige [Bluetooth]. ➟ Valige [Connections]. ➟ Valige [Add new device].

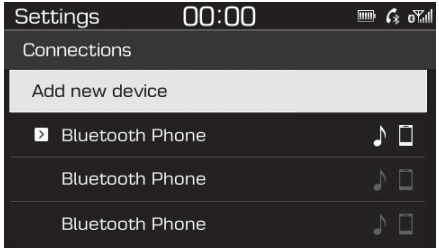

- Sidumise käik on alates sellest etapist täpselt sama nagu esimese Bluetooth-tehnoloogiaga seadme sidumisel (vt eelnevat osa).

Kasulik teave

- **Ooteaeg Bluetooth®-tehnoloogiaga seadme sidumisel on kolm minutit. Kui selle aja jooksul seadet ei seota, siis sidumisprotsess katkeb. Sel juhul alustage uuesti algusest.**
- **Enamik Bluetooth®-tehnoloogiaga seadmeid ühendatakse pärast sidumist süsteemiga automaatselt. Mõned seadmed nõuavad pärast sidumist ühenduse loomiseks siiski eraldi kinnitust. Kontrollige pärast oma Bluetooth®-tehnoloogiaga seadme sidumist igaks juhuks üle, kas see on süsteemiga ühendatud.**

Bluetooth®-tehnoloogiaga seadmete ühendamine

Kui ühtegi seadet pole ühendatud

Vajutage klahvi **[PHONE]** helisüsteemi juhtpaneelil või **helistamis- ja vastamislülitit** roolil. ➟ Ekraanile ilmub süsteemiga seotud Bluetooth®-tehnoloogiaga seadmete loend. ➟ Valige loendist soovitud Bluetooth®-tehnoloogiaga seade. ➟ Seadmega luuakse Bluetooth®-ühendus.

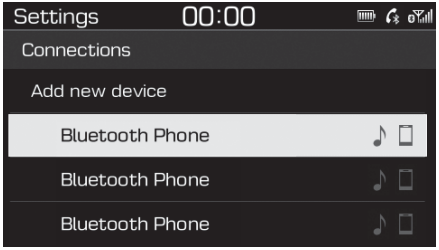

Kui mõni seade on süsteemiga juba ühendatud

Vajutage klahvi **[PHONE]** helisüsteemi juhtpaneelil. ➟ Valige [Settings]. ➟ Valige [Connections]. ➟ Valige ühendatav Bluetooth®-tehnoloogiaga seade. ➟ Valige [Connect]. ➟ Seadmega luuakse Bluetooth®-ühendus.

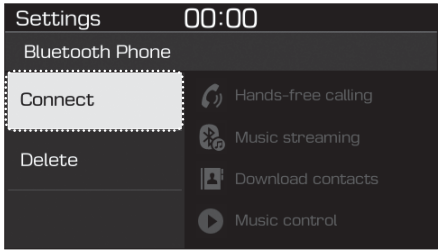

Kasulik teave

- **Süsteemiga saab ühendada ainult ühe Bluetooth®-tehnoloogiaga seadme korraga.**
- **Samal ajal, kui mõni Bluetooth®-tehnoloogiaga seade on süsteemiga ühendatud, ei saa teisi seadmeid süsteemiga siduda.**

Kõnele vastamine/kõnest keeldumine

Telefonikõnele saab vastata Bluetooth®-ühenduse kaudu.

(1) Helistaja nimi: kui helistaja telefoninumber on salvestatud kontaktide loendisse, ilmub ekraanile helistaja nimi.

(2) Helistaja telefoninumber: ekraanil on näha telefoninumber, millelt helistatakse.

(3) Accept – vasta: kõnele vastamiseks valige see, vajutades klahvi [1].

(4) Reject – keeldu: kui te ei soovi kõnele vastata, valige see, vajutades klahvi [2].

Kasulik teave

- **Kui ekraanil on sissetuleva kõne näit, ei saa raadio, eri heliallikate või seadistusrežiimi näite ekraanil vaadata. Reguleerida saab vaid kõne hääletugevust.**
- **Mõned Bluetooth®-tehnoloogiaga telefonid ei pruugi kõnest keeldumise funktsiooni toetada.**
- **Mõned Bluetooth®-tehnoloogiaga telefonid ei pruugi telefoninumbrit ekraanil näidata.**

Ekraaniklahvide kasutamine kõne ajal

Teile helistatakse, kui telefoni ja süsteemi vahel on loodud Bluetooth®-ühendus ➟ valige [Accept].

(1) Kõne kestus: näitab käimasoleva kõne kestust.

(2) Helistaja nimi: kui helistaja telefoninumber on salvestatud kontaktide loendisse, ilmub ekraanile helistaja nimi.

(3) Helistaja telefoninumber: ekraanil on näha telefoninumber, millelt helistatakse.

(4) Private – privaatkõne: lülitab kõne ümber mobiiltelefonile.

(5) End – lõpp: lõpetab kõne.

(6) Mute – mikrofoni väljalülitus: lülitab mikrofoni välja, et kõnepartner ei kuuleks teie häält.

Menüü

Vajutage klahvi **[MENU]** ja valige soovitud funktsioon.

- Kõnede vahetamine (Switch): saate lülitada telefoni ümber ühelt kõnelt teisele, kui käimas on kaks või enam kõnet korraga.
- Mikrofoni helitugevus (Microphone Volume/Outoing Volume): saate reguleerida väljuvat hääletugevust.

i Kasulik teave

- **Mõned Bluetooth®-tehnoloogiaga telefonid ei pruugi privaatkõne funktsiooni toetada.**
- **Väljuv hääletugevus (teie hääle tugevus, nagu seda kuuleb teie kõnepartner) võib sõltuvalt Bluetooth®-tehnoloogiaga telefoni tüübist varieeruda. Kui teie hääl kostab kõnepartnerile liiga vaikselt või valjult, reguleerige mikrofoni helitugevust (Microphone Volume/Outoing Volume).**
- **Kõnede vahetamise menüüvalik (Switch) ilmub vaid juhul, kui korraga on käimas kaks või enam telefonikõnet.**

Lemmikud

Vajutage klahvi **[PHONE]** helisüsteemi juhtpaneelil. ➟ Valige [Favourites]. ➟ Ekraanile ilmub lemmikute loend.

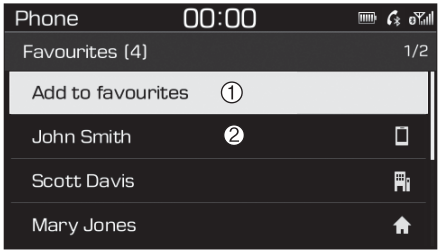

(1) Add to favourites – lisa lemmikute loendisse: saate alla laetud telefoninumbri lemmikute loendisse lisada.

(2) Lemmikute loend: ekraanil on näha lemmikute loendisse salvestatud sisestused.

Helistamiseks tehke soovitud valik.

Menüü

Vajutage klahvi **[MENU]** ja valige soovitud funktsioon.

- Kustutamine (Delete): saate valitud sisestuse lemmikute loendist kustutada.

Kasulik teave

- **Iga ühendatud Bluetooth®-tehnoloogiaga telefoni kohta saab lemmikute loendisse salvestada kuni 20 sisestust.**
- **Lemmikute loendile pääsete ligi, kui Bluetooth®-tehnoloogiaga telefon, kust numbrid on salvestatud, on süsteemiga ühendatud.**
- **Helisüsteem ei lae lemmikuid ise Bluetooth®-tehnoloogiaga telefonist alla. Lemmikud tuleb nende kasutamiseks esmalt salvestada.**
- **Sisestuste lisamiseks lemmikute loendisse tuleb kõigepealt kontaktid telefonist alla laadida.**
- **Lemmikute loendisse salvestatud sisestusi ei uuendata isegi juhul, kui kontaktandmed ühendatud Bluetooth®-tehnoloogiaga telefonis on muutunud. Sel juhul tuleb sisestused lemmikute loendist kustutada ja siis uuesti loendisse lisada.**

Kõnede loendid

Vajutage klahvi **[PHONE]** helisüsteemi juhtpaneelil. ➟ Valige [Call history]. ➟ Ekraanile ilmub kõnede loend.

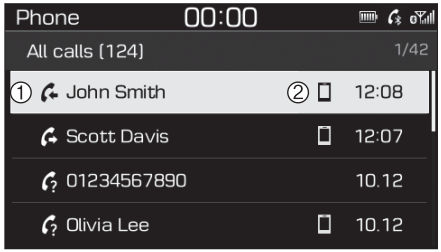

(1) Kõnede loend: ekraanil on näha telefonist alla laetud kõnede loend.

Helistamiseks tehke soovitud valik.

(2) Kõne kestus: ekraanil on näha, kui kaua iga kõne kestis.

Menüü

Vajutage klahvi **[MENU]** ja valige soovitud funktsioon.

- Kõik kõned (All calls): toob ekraanile kõikide kõnede loendi.
- Vastamata kõned (Missed calls): toob ekraanile vastamata kõnede loendi.
- Väljahelistatud kõned (Dialled calls): toob ekraanile väljahelistatud kõnede loendi.
- Vastuvõetud kõned (Received calls): toob ekraanile vastuvõetud kõnede loendi.
- Allalaadimine (Download): käivitab kõnede loendite allalaadimise Bluetooth®-tehnoloogiaga telefonist.

Kasulik teave

- **Süsteem salvestab kuni 50 väljahelistatud, vastuvõetud ja vastamata kõnet.**
- **Uue kõnede loendi allalaadimisel eelmine loend kustutatakse.**

Kontaktid

Vajutage klahvi **[PHONE]** helisüsteemi juhtpaneelil. ➟ Valige [Contacts]. ➟ Valige nime algustäht (ABC). ➟ Ekraanile ilmub kontaktide loend.

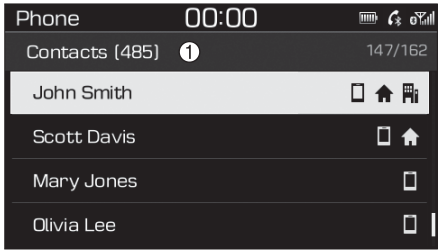

(1) Kontaktide loend: ekraanil on näha telefonist alla laetud kontaktide loend.

Kui kontakt on salvestatud koos telefoninumbriga, valib telefon pärast kontakti valimist salvestatud numbri.

Kui ühe kontakti jaoks on salvestatud mitu telefoninumbrit, ilmuvad need pärast kontakti valimist ekraanile.

Menüü

Vajutage klahvi **[MENU]** ja valige soovitud funktsioon.

- Allalaadimine (Download): käivitab kontaktide allalaadimise Bluetooth®-tehnoloogiaga telefonist.

i Kasulik teave

- **Bluetooth®-tehnoloogiaga seadmest saab alla laadida ning siis süsteemi ekraanil vaadata ainult toetatavas formaadis kontakte; kontaktid teatud rakendustest jäetakse laadimata.**
- **Süsteemi saab salvestada kuni 2000 kontakti.**
- **Mõnikord võib teie Bluetooth®-tehnoloogiaga telefon enne kontaktide allalaadimist täiendavat kinnitust nõuda. Kui kontaktide allalaadimine ei õnnestu, kontrollige oma Bluetooth®-tehnoloogiaga telefoni seadistusi ja helisüsteemi ekraaninäite.**
- **Ilma telefoninumbrita kontakte süsteem ekraanil ei näita.**

Seadistused

Vajutage klahvi **[PHONE]** helisüsteemi juhtpaneelil. ➟ Valige [Settings].

- Telefoni seadistuste kohta leiate täiendavat teavet osast „Seadistamine“ ➟ alalõigust „Bluetooth“.

Seadistamine

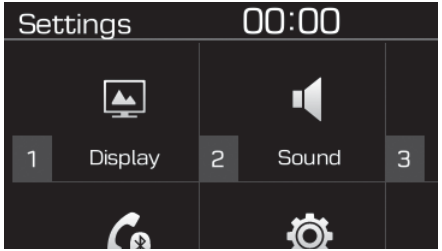

Seadistusrežiimi ekraanivaate kaudu saate muuta auto helisüsteemi erinevaid seadistusi.

Vajutage klahvi **[SETUP/CLOCK]** helisüsteemi juhtpaneelil.

Ekraan

Vajutage klahvi **[SETUP/CLOCK]** helisüsteemi juhtpaneelil. ➠ Valige [Display].

- Hämardusrežiim (Dimming mode/ Mode): helisüsteemi ekraani heledust reguleeritakse vastavalt esitulede kasutamisele automaatselt.
- Heledus (Brightness/Illumination): helisüsteemi ekraani heledust saab muuta.
- Ekraanisäästja (Screensaver): saate valida, mida näidatakse ekraanil siis, kui helisüsteem või selle ekraan on välja lülitatud.
- Teksti kerimine ekraanil (Text scroll): kui tekstid on liiga pikad ega mahu ekraanile ära, lülitage sisse teksti kerimisfunktsioon. (Kui on varustuses)

Heli

Vajutage klahvi **[SETUP/CLOCK]** helisüsteemi juhtpaneelil. ➠ Valige [Sound].

- Ruumiline jaotus (Position): saate reguleerida heli ruumilist – ettetaha, vasakule-paremale – jaotumist.
- Ekvalaiser (Equaliser/Tone): saate reguleerida bassitoone, keskmiseid ja kõrgeid toone.
- Kiirustundlik helitugevuse reguleerimine (Speed dependent volume control): saate sisse/välja lülitada funktsiooni, mis reguleerib süsteemi helitugevust vastavalt auto sõidukiirusele automaatselt.
- Prioriteediks tagumiste parkimisandurite signaal (Rear parking sensors prioritised/ Back-up Warning Priority): saate sisse/välja lülitada funktsiooni, mis vähendab tagurdamisel automaatselt süsteemi helitugevust.

Kuupäev/kellaaeg

Vajutage klahvi **[SETUP/CLOCK]** helisüsteemi juhtpaneelil. ➠ Valige [Date/Time].

- Kellaaja seadistamine (Set time): sisestage helisüsteemi ekraanil näidatav kellaaeg.
- Kellaaja formaat (Time format): valige 12-tunnine või 24-tunnine kellaaja formaat.
- Kuupäeva seadistamine (Set date): sisestage helisüsteemi ekraanil näidatav kuupäev.

Bluetooth

Vajutage klahvi **[SETUP/CLOCK]**. ➟ Valige [Bluetooth].

- Ühendused (Connections): saate Bluetooth®-tehnoloogiaga seadmeid süsteemiga siduda, süsteemist kustutada, ühendada või ühenduse katkestada.
- Automaatse ühendamise järjekord (Auto connection priority): määrake kindlaks, millise seadmega süsteem auto käivitamisel esimesena Bluetooth®-ühenduse loob.
- Kontaktide uuendamine (Update contacts): saate kontaktid ühendatud Bluetooth®-tehnoloogiaga telefonist alla laadida.
- Süsteemi hääljuhised (Bluetooth voice guidance): saate süsteemi poolt antavad hääljuhised Bluetooth®-tehnoloogiaga seadmete sidumisel, ühendamisel ja häirete esinemisel sisse/välja lülitada.

i Kasulik teave

- **Seotud seadme kustutamisel kustutatakse helisüsteemi mälust ka kõik selle seadme kõnede loendid ja kontaktid.**
- **Kui Bluetooth®-tehnoloogiaga seade on ühendamise järjekorras tagapool (madala prioriteediga), võib ühenduse loomine selle seadmega võtta mõnevõrra aega.**
- **Kontakte saab alla laadida ainult hetkel ühendatud Bluetooth®-tehnoloogiaga telefonist.**
- **Kui süsteemiga ei ole ühendatud ühtegi Bluetooth®-tehnoloogiaga telefoni, ei saa kontaktide allalaadimise ekraaniklahvi kasutada.**
- **Kui süsteemi töökeeleks on valitud slovaki või ungari keel, siis süsteemi hääljuhiste funktsioon (Bluetooth voice guidance) ei tööta.**

Süsteem

Vajutage klahvi **[SETUP/CLOCK]** helisüsteemi juhtpaneelil. ➟ Valige [System].

- Keel (Language): saate muuta süsteemi töökeelt.
- Algseadistused (Default): saate taastada helisüsteemi algseadistused.

i Kasulik teave

Süsteemi algseadistused taastatakse ning kõik teie poolt salvestatud andmed ja seadistused kustuvad.

Ekraani väljalülitus

Häiriva valguse vältimiseks saate ekraani välja lülitada ka siis, kui helisüsteem töötab.

Vajutage klahvi **[SETUP/CLOCK]** helisüsteemi juhtpaneelil. ➟ Valige [Display Off].

i Kasulik teave

Kasutage ekraanisäästja seadistust, kui soovite valida näidu, mis ilmub ekraanile siis, kui see on välja lülitatud.

Vastavusdeklaratsioon

CE-vastavusdeklaratsioon Euroopa Liidu jaoks

Declaration of Conformity

We, manufacturer, hereby declare that the product

Model : ACB11J9EE
Additional Model : ACB10J9UG, ACB10J9EE
Type : Car Audio System

satisfies all the technical regulations applicable to the product within the scope of Council Directives 99/5/EC:

Radio :	EN 300 328 V1.9.1
EMC :	EN 301 489-1/17 EN55020:2007+A11:2011 EN 55013:2013+A1:2016
Safety :	EN 60065:2002 + A1:2006 +A11:2008 + A2:2010 + A12:2011 EN 62311:2008

All essential radio test suites have been carried out.

Testing laboratory: HCT CO., LTD.

74, Seoichoen-ro 578beon-gil, Majang-myeon, Icheon-si, Gyeonggi-do, Korea 467-811
Tel. +82-31-645-6983 / Fax. +82-31-645-6401

Authorized representative or manufacturer:

HYUNDAI MOBIS Co., Ltd.
203, Teheran-ro, Gangnam-gu, Seoul, 135-977, Korea
Tel. 82-31-260-0098 / Fax. 82-31-899-1788

This declaration is issued under the sole responsibility of the manufacturer and, if applicable, his authorized Representative, and is marked in accordance with the CE marking directive 93/68/EEC.

Point of contact :

HYUNDAI MOBIS Co., Ltd. Tel. 82-31-260-0098 / Fax. 82-31-899-1788

Seoul, Korea / Feb 22, 2017

CE

최능훈

/ S. H. Choe
/ Director

Auto juhtimine

Enne sõidu alustamist 5-4
Enne autosse istumist 5-4
Enne mootori käivitamist.....5-4
Süütelukk 5-6
Võtmega keeratav süütelukk.....5-6
Mootori start/stopp-lüliti 5-9
Käsikäigukast.....5-16
Käsikäigukasti kasutamine 5-16
Head tavad käsikäigukasti kasutamisel 5-18
Topeltsiduriga käigukast.....5-19
Topeltsiduriga käigukasti kasutamine 5-19
Parkimine.....5-26
Head tavad topeltsiduriga käigukasti kasutamisel..5-26
Pidurisüsteem 5-28
Pidurivõimendi.....5-28
Piduriklotside kulumisindikaatorid 5-29
Seisupidur (käsipidur).....5-29
Blokeerumisvastane pidurisüsteem (ABS).....5-31
Elektrooniline stabiilsuskontrolli süsteem (ESC).....5-33
Auto sõidustabiilsuse juhtsüsteem (VSM).....5-36
Mõlvaltstardiabi süsteem (HAC) 5-37
Avariipidurdamise hoiatussüsteem (ESS).....5-37
Mägipidur (DBC) 5-38
Nõuandeid ohutuks pidurdamiseks.....5-40
Nelikvedu (4WD) 5-41
Nelikveosüsteemi kasutamine 5-42
Nelikveosüsteemiga seotud ettevaatusabinõud.....5-45
ISG-süsteem (Idle Stop and Go).....5-47
ISG-süsteemi töölerakendamine 5-47
ISG-süsteemi väljalülitamine 5-51
Häired ISG-süsteemi töös 5-51
Aku anduri deaktiveerimine.....5-52
Erinevad sõidurežiimid 5-53
Pimenurga hoiatussüsteem (BCW) 5-55
Pimenurga hoiatussüsteem (BCW).....5-56
Tagumise põikisuunalise liikluse hoiatus (RCCW)....5-58
Süsteemi andurid.....5-60
Süsteemi tööd piiravad tegurid.....5-61
Esikokkupõrke vältimissüsteem (FCA) - radari ja kaameraga tüüp 5-63
Süsteemi sisselülitamine ja seadistamine.....5-63
FCA-süsteemi hoiatused ja automaatne pidurdamine 5-65
FCA-süsteemi radarandur ja kaamera 5-67
Häired süsteemi töös.....5-69
Süsteemi tööd piiravad tegurid.....5-70

Sõidurajal püsimise abisüsteem (LKA).....5-76
Sõidurajal püsimise abisüsteemi kasutamine 5-77
Hoiatustuli ja ekraaniteade.....5-81
Süsteemi tööd piiravad tegurid.....5-82
Sõidurajal püsimise abisüsteemi eri töörežiimide valimine 5-83
Juhi tähelepanu hajumise hoiatussüsteem (DAW) 5-84
Süsteemi sisselülitamine ja seadistamine.....5-84
Süsteemi lähtestamine 5-85
Süsteemi ooteseisund 5-86
Häired süsteemi töös.....5-86
Kiiruspiirik 5-88
Kiiruspiiriku kasutamine.....5-88
Kiirushoidik 5-90
Kiirushoidiku kasutamine.....5-90
Rasked sõidutingimused.....5-96
Ohtlikud teeolud 5-96
Auto edasi-tagasi kiigutamine 5-96
Sujuv kurvide läbimine.....5-97
Sõitmine öösel.....5-97
Sõitmine vihmas.....5-97
Sõitmine üleujutatud aladel 5-98
Sõitmine suurtel kiirustel.....5-98
Ümberpaiskumise riski vähendamine 5-99
Talvine sõit.....5-100
Lumised ja jäised teed.....5-100
Ettevaatusabinõud sõiduks talvistes oludes.....5-102
Järelhaagise vedamine (Euroopa mudelid) 5-104
Kui otsustate vedada järelhaagist 5-105
Varustus järelhaagise vedamiseks.....5-108
Järelhaagisega sõitmine 5-109
Auto hooldus järelhaagise vedamisel 5-112
Auto mass 5-113
Ülekoormamine.....5-113

⚠ HOIATUS

Süsinikoksiid (CO, vingugaas) on mürgine gaas. Sissehingamisel võib see põhjustada teadvusekaotust ning võib olla koguni surmav.

Mootori heitgaasid sisaldavad süsinikoksiidi, mis on nähtamatu ja lõhnatu gaas.

Ärge hingake sisse mootori heitgaase.

Alati, kui tunnete autos heitgaaside lõhna, avage otsekohe aknad. Süsinikoksiid (CO) võib sissehingamisel põhjustada teadvusekaotust ning lämbumist, mis võib lõppeda surmaga.

Kontrollige, et heitgaaside väljalasketorustik ei lekiks.

Alati, kui auto näiteks õlivahetuseks või mõnel muul põhjusel üles tõstetakse, peab üle kontrollima ka heitgaaside väljalasketorustiku. Kui kuulete, et väljalasketorustikust kostvad hääled on muutunud või kui sõidate üle millestki, mis auto põhjale löögi annab, soovitame lasta väljalaskesüsteemi esimesel võimalusel volitatud HYUNDAI teeninduses üle kontrollida.

Ärge pange mootorit tööle kinnises ruumis.

Isegi juhul, kui garaažiuks on lahti, on väga ohtlik lasta mootoril garaažis tühikäigul töötada. Ärge laske mootoril töötada garaažis kauem, kui on vaja mootori käivitamiseks ja garaažist väljasõiduks.

Vältige mootori pikaaegset tühikäigul tööd, kui inimesed on autos.

Kui mootor on vaja pikemaks ajaks tühikäigul tööle jätta, kui inimesed on autos, tehke seda tingimata õues avatud alal ning valige õhu sissevõtu valikulülitiga värske välisõhu sissevõtt ja pange ventilaator suurel kiirusel tööle. Nii tagate piisava värske õhu juurdevoolu autosse.

Hoidke õhu sissevõtuavad puhtad.

Ventilatsioonisüsteemi laitmatu töö tagamiseks hoidke otse esiklaasi ees kapoti servas asuvad õhu sissevõtuavad alati lumest, jääst, puulehtedest jms puhtad.

Kui tagaluuk on vaja sõidu ajaks lahti jätta:

Sulgege kõik aknad. Avage armatuurlaua ventilatsiooniavad. Valige õhu sissevõtu valikulülitiga värske välisõhu sissevõtt, suunake õhk režiimivaliku lüliti abil põrandale või näole ja pange ventilaator suurel kiirusel tööle.

ENNE SÕIDU ALUSTAMIST

Enne autosse istumist

- Kontrollige, kas kõik aknad, küljepeeglid ja välistuled on puhtad ja takistustest vabad.
- Eemaldage härmatis, lumi või jää.
- Vaadake üle rehvid – kontrollige, kas rehvidel on ebaühtlase kulumise märke või vigastusi.
- Vaadake auto alla – kas ei ole märke leketest.
- Kui kavatsete tagurdada, kontrollige, et auto taga ei oleks mingeid takistusi.

Enne mootori käivitamist

- Kontrollige, et kõik uksed, tagaluuk ja kapott oleksid korralikult suletud ja lukustatud.
- Reguleerige iste ja rool enda jaoks sobivasse asendisse.
- Reguleerige paika sisemine tahavaatepeegel ja küljepeeglid.
- Kontrollige, kas kõik tuled töötavad.
- Kinnitage oma turvavöö. Kontrollige, kas ka kõik kaassõitjad on oma turvavöö kinnitanud.
- Kui süüde on sisse lülitatud (asendisse ON), kontrollige üle kõik mõõdikud ning hoiatus- ja indikaatortuled armatuurlaual ning teated näidikuploki ekraanil.
- Kontrollige, et kõik autos olevad esemed ja pagas oleks oma õigel kohal ja korralikult kinnitatud.

⚠ HOIATUS

RASKETE JA ELUOHTLIKE VIGASTUSTE riski vähendamiseks järgige alltoodud ettevaatusabinõusid:

- **Kinnitage ALATI oma turvavöö. Alati, kui auto liigub, peavad kõik kaassõitjad olema korralikult turvavöödega kinnitatud. Täpsemat teavet leiate 2. peatüki osast „Turvavööd“.**
- **Sõitke alati ettevaatlikult. Olge alati valmis selleks, et teised autojuhid või jalakäijad võivad olla hooletud ja eksida.**
- **Keskenduge täielikult autojuhtimisele. Tähelepanu kaotanud autojuht võib väga kergesti liiklusõnnetuse põhjustada.**
- **Hoidke ees liikuva sõidukiga alati ohutut pikivahet.**

⚠ HOIATUS

Ärge juhtige KUNAGI autot, kui olete tarbinud alkoholi või uimastavaid aineid!

Auto juhtimine joobeseisundis või ravimite/uimastite mõju all on väga ohtlik ning võib lõppeda liiklusõnnetuse ja RASKETE või SURMAVATE KEHAVIGASTUSTEGA.

Auto juhtimine purjuspäi põhjustab maanteedel igal aastal kõige enam surmaga lõppenud avariisid. Isegi väike kogus alkoholi mõjub juhi refleksidele, tajule ja reageerimiskiirusele. Kõigest üks alkohoolne jook võib vähendada teie võimet reageerida muutunud sõidutingimustele ja hädaolukordadele ning iga järgmise joogiga muutub teie reageerimine veel aeglasemaks.

Auto juhtimine ravimite või uimastavate ainete mõju all on sama ohtlik või koguni ohtlikum kui juhtimine alkoholijoobes.

Kui juhite autot joobeseisundis või uimastavate ainete mõju all, suureneb märgatavalt tõenäosus, et võite teha raske avarii. Palun ärge juhtige autot, kui olete tarbinud alkoholi või uimastavaid aineid, ega sõitke juhiga, kes on uimastavate ainete mõju all või ei ole kaine. Valige seltskonnast välja üks kaine juht või kutsuge takso.

SÜÜTELUKK

⚠ HOIATUS

RASKETE JA ELUOHTLIKE VIGASTUSTE riski vähendamiseks järgige alltoodud ettevaatusabinõusid:

- **Ärge lubage lastel ega täiskasvanutel, kes ei tunne teie autot, KUNAGI süütevõtit süütelukku panna või mootori start/stopp-lülitit vajutada ega mingeid muid käivitussüsteemiga seotud osi puutuda. Auto võib ootamatult liikuma hakata ja põhjustada õnnetuse.**
- **Kui auto liigub, ärge proovige kunagi süütevõtit/mootori start/stopp-lülitit või muid juhtseadmeid kasutada läbi rooliratta. Läbi rooliratta pandud käsi võib põhjustada kontrolli kaotamise auto liikumise üle, mille tagajärjel võib juhtuda avarii.**

Võtmega keeratav süütelukk (kui on varustuses)

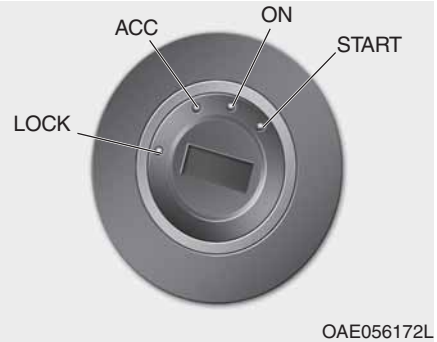

Iga kord, kui esiuks avatakse, hakkab süüteluku valgustus põlema, eeldusel, et süütelukk ei ole asendis ON. Süüteluku valgustus kustub umbes 30 sekundit pärast ukse sulgemist või kohe, kui süüde sisse keeratakse. (Mitte kõikidel mudelitel)

⚠ HOIATUS

- **Ärge keerake süütevõtit süütelukus asendisse LOCK või ACC kunagi siis, kui auto liigub, v.a hädaolukorras.**

  Selle tagajärjel mootor seiskub ning rooli- ja pidurivõimendi lõpetavad töö. Nii võib kaduda kontroll auto liikumissuuna ja pidurdamise üle ning võib juhtuda avarii.
- **Enne juhiistmelt lahkumist kontrollige alati üle, et käsikäigukasti puhul oleks sees esimene käik ning topeltsiduriga käigukasti puhul oleks käigukang parkimisasendis P, seejärel rakendage korralikult seisupidur ja keerake süütevõti asendisse LOCK.**

  Kui neid ettevaatusabinõusid ei järgita, võib auto ootamatult liikuma hakata.

NB!

Ärge kasutage kunagi mingeid järelturul pakutavaid lukuaugu katteid. Need võivad põhjustada käivitamisraskusi, kuna takistavad signaalilevi.

Võtmega keeratava süüteluku asendid

Süüteluku asend	Tegevus	Märkused
LOCK	Süütevõtme keeramiseks asendisse LOCK suruge võtit asendis ACC luku sisse ja keerake siis asendisse LOCK. Kui süütelukk on asendis LOCK, saab süütevõtme süütelukust eemaldada. Selles asendis läheb rool kaitseks auto ärandamise eest lukku. (Mitte kõikidel mudelitel)	
ACC	Mõned elektrilised lisaseadmed on kasutusvalmis. Rool avaneb lukustusest.	Kui süütevõtit on asendisse ACC raske keerata, keerake rooli luku vabastamiseks veidi paremale-vasakule ning proovige samal ajal võtit keerata.
ON	See on normaalne süütevõtme asend, kui mootor on käivitatud ja töötab. Kasutada saab kõiki funktsioone ja seadmeid. Kui keerate süüteluku asendist ACC asendisse ON, saate kontrollida, kas näidikuploki hoiatustuled töötavad.	Aku tühjenemise vältimiseks ärge jätke süütelukku liiga kauaks asendisse ON, kui mootor ei tööta.
START	Mootori käivitamiseks keerake süütelukk asendisse START. Kui vabastate võtme, läheb süütelukk tagasi asendisse ON.	Mootorit käivitatakse seni, kuni vabastate võtme.

Mootori käivitamine

⚠ HOIATUS

- **Kandke auto juhtimise ajal alati selleks sobivaid jalatseid. Sobimatud jalanõud – nt tikk-kontsad, suusasaapad, sandaalid, plätud jms – võivad segada piduri-, siduri- (kui on varustuses) ja gaasipedaali normaalset kasutamist.**
- **Ärge vajutage mootori käivitamise ajal gaasipedaali. Auto võib järsult kohalt liikuda ja õnnetuse põhjustada.**
- **Oodake pärast käivitamist seni, kuni mootori pöörded on normaaltasemel. Kui mootori pöörded on kõrged ja piduripedaal vabastatakse, võib auto väga järsult kohalt liikuda.**

Bensiinimootori käivitamine

Käsikäigukastiga mudel:

1. Kontrollige, et seisupidur oleks rakendatud.
2. Kontrollige, et käigukang oleks neutraalasendis (vabakäigul).
3. Vajutage ja hoidke siduri- ja piduripedaali all.
4. Keerake süütevõti süütelukus asendisse START. Hoidke võtit selles asendis seni, kuni mootor käivitub (maksimaalselt 10 sekundit) ning vabastage siis võti.

Mudel, millel on topeltsiduriga käigukast:

1. Kontrollige, et seisupidur oleks rakendatud.
2. Kontrollige, et käigukang oleks parkimisasendis P.
3. Vajutage ja hoidke piduripedaali all.
4. Keerake süütevõti süütelukus asendisse START. Hoidke võtit selles asendis seni, kuni mootor käivitub (maksimaalselt 10 sekundit) ning vabastage siis võti.

ℹ Kasulik teave

- **Ärge oodake ühe koha peal, kuni mootor soojeneb.**

  Hakake mõõdukatel mootoripööretel kohe sõitma. (Vältige järsku kiirendamist ja aeglustamist.)
- **Vajutage piduripedaal mootori käivitamise ajaks alati alla. Ärge vajutage mootori käivitamise ajal gaasipedaali. Ärge laske mootoril töötada kõrgetel pööretel, kui see alles soojeneb.**

NB!

Auto kahjustamise vältimiseks:

- **Ärge hoidke süütevõtit asendis START üle 10 sekundi järjest. Enne, kui uuesti proovite, oodake 5 kuni 10 sekundit.**
- **Ärge keerake süütevõtit süütelukus asendisse START siis, kui mootor töötab. See võib starterit kahjustada.**
- **Kui see on tee- ja liiklusolusid arvestades ohutu, võite panna käigukangi neutraalasendisse N, kui auto veel liigub, ning keerata süütevõtme siis asendisse START, et välja surnud mootorit uuesti käivitada.**
- **Ärge lükake ega tõmmake mootori käivitamiseks autot.**

Mootori start/stopp-lüliti (kui on varustuses)

OOS057001

Iga kord, kui esiuks avatakse, hakkab mootori start/stopp-lüliti valgustus põlema. Lüliti valgustus kustub umbes 30 sekundit pärast ukse sulgemist.

⚠ HOIATUS

Mootori seiskamiseks hädaolukorras:

Vajutage mootori start/stopp-lülitit üle kahe sekundi järjest VÕI vajutage mootori start/stopp-lülitit kiiresti kolm korda (kolme sekundi jooksul).

Kui auto ikka veel liigub, saate mootori uuesti käivitada piduripedaali vajutamata, kui panete käigukangi neutraalasendisse N ja vajutate siis mootori start/stopp-lülitit.

⚠ HOIATUS

- **Ärge vajutage mootori start/stopp-lülitit kunagi siis, kui auto liigub, v.a hädaolukorras. Selle tagajärjel mootor seiskub ning rooli- ja pidurivõimendi lõpetavad töö. Nii võib kaduda kontroll auto liikumissuuna ja pidurdamise üle ning võib juhtuda avarii.**
- **Enne juhiistmelt lahkumist kontrollige alati üle, et käigukang oleks parkimisasendis P, seejärel rakendage korralikult seisupidur, lülitage süüde välja (mootori start/stopp-lüliti asendisse OFF) ja võtke tark võtmepult endaga kaasa. Kui neid ettevaatusabinõusid ei järgita, võib auto ootamatult liikuma hakata.**

Mootori start/stopp-lüliti asendid

- Käsikäigukastiga mudel

Lüliti asend	Tegevus	Märkused
OFF 	Mootori seiskamiseks peatage auto ja vajutage siis mootori start/stopp-lülitit. Kui start/stopp-lüliti on asendis OFF, läheb rool kaitseks auto ärandamise eest lukku. (Mitte kõikidel mudelitel)	Kui rool ei lähe korralikult lukku, kostab juhiukse avamisel hoiatussignaal.
ACC 	Vajutage mootori start/stopp-lülitit, kui see on asendis OFF, kuid ärge vajutage samal ajal siduripedaali. Mõned elektrilised lisaseadmed on nüüd kasutusvalmis. Rool avaneb lukustusest.	Kui jätate mootori start/stopp-lüliti asendisse ACC rohkem kui üheks tunniks, lülitub akutoide aku tühjenemise vältimiseks automaatselt välja. Kui rool millegipärast lukustusest ei avane, ei hakka mootori start/stopp-lüliti tööle. Keerake rooli luku vabastamiseks veidi paremale-vasakule ning vajutage samal ajal mootori start/stopp-lülitit.

- Käsikäigukastiga mudel

Lüliti asend	Tegevus	Märkused
ON 	Vajutage mootori start/stopp-lülitit, kui see on asendis ACC, kuid ärge vajutage samal ajal siduripedaali. Kui lüliti on selles asendis, saate enne mootori käivitamist kontrollida, kas näidiku-ploki hoiatustuled töötavad.	Aku tühjenemise vältimiseks ärge jätke mootori start/stopp-lülitit liiga kauaks asendisse ON, kui mootor ei tööta.
START 	Mootori käivitamiseks pange käigukang neutraalasendisse, vajutage siduri- ja piduripedaal alla ning vajutage siis mootori start/stopp-lülitit.	Kui vajutate mootori start/stopp-lülitit siduripedaali vajutamata, siis mootor ei käivitu ja mootori start/stopp-lüliti lülitub iga vajutusega ümber ühest asendist teise järgnevalt: **OFF → ACC → ON → OFF või ACC**

Mootori start/stopp-lüliti asendid

- Mudel, millel on topeltsiduriga käigukast

Lüliti asend	Tegevus	Märkused
OFF 	Mootori seiskamiseks peatage auto, pange käigukang parkimisasendisse P ja vajutage siis mootori start/stopp-lülitit. Kui vajutate mootori start/stopp-lülitit siis, kui käigukang ei ole parkimisasendis P, ei lülitu mootori start/stopp-lüliti asendisse OFF, vaid hoopis asendisse ACC. Kui start/stopp-lüliti on asendis OFF, läheb rool kaitseks auto ärandamise eest lukku. (Mitte kõikidel mudelitel)	Kui rool ei lähe korralikult lukku, kostab juhiukse avamisel hoiatussignaal.
ACC 	Vajutage mootori start/stopp-lülitit, kui see on asendis OFF, kuid ärge vajutage samal ajal piduripedaali. Mõned elektrilised lisaseadmed on nüüd kasutusvalmis. Rool avaneb lukustusest.	Kui jätate mootori start/stopp-lüliti asendisse ACC rohkem kui üheks tunniks, lülitub akutoide aku tühjenemise vältimiseks automaatselt välja. Kui rool millegipärast lukustusest ei avane, ei hakka mootori start/stopp-lüliti tööle. Keerake rooli pinge kõrvaldamiseks veidi paremale-vasakule ning vajutage samal ajal mootori start/stopp-lülitit.

- Mudel, millel on topeltsiduriga käigukast

Lüliti asend	Tegevus	Märkused
ON	Vajutage mootori start/stopp-lülitit, kui see on asendis ACC, kuid ärge vajutage samal ajal piduripedaali. Kui lüliti on selles asendis, saate enne mootori käivitamist kontrollida, kas näidiku-ploki hoiatustuled töötavad.	Aku tühjenemise vältimiseks ärge jätke mootori start/stopp-lülitit liiga kauaks asendisse ON, kui mootor ei tööta.
START	Mootori käivitamiseks pange käigukang parkimisasendisse P või neutraalasendisse N, vajutage piduripedaal alla ning vajutage siis mootori start/stopp-lülitit. Ohutuse tagamiseks soovitame panna käigukangi mootori käivitamise ajaks alati parkimisasendisse P.	Kui vajutate mootori start/stopp-lülitit piduripedaali vajutamata, siis mootor ei käivitu ja mootori start/stopp-lüliti lülitub iga vajutusega ümber ühest asendist teise järgnevalt: **OFF → ACC → ON → OFF või ACC**

Mootori käivitamine

⚠ HOIATUS

- **Kandke auto juhtimise ajal alati selleks sobivaid jalatseid. Sobimatud jalanõud – nt tikk-kontsad, suusasaapad, sandaalid, plätud jms – võivad segada piduri-, siduri- (kui on varustuses) ja gaasipedaali normaalset kasutamist.**
- **Ärge vajutage mootori käivitamise ajal gaasipedaali.**

  Auto võib järsult kohalt liikuda ja õnnetuse põhjustada.
- **Oodake pärast käivitamist seni, kuni mootori pöörded on normaaltasemel. Kui mootori pöörded on kõrged ja piduripedaal vabastatakse, võib auto väga järsult kohalt liikuda.**

i Kasulik teave

- **Mootor käivitub start/stopp-lüliti vajutusega vaid juhul, kui tark võtmepult asub autos.**
- **Mootor võib mitte käivituda, kui tark võtmepult on küll autos, kuid asub autojuhist liiga kaugel.**
- **Kui mootori start/stopp-lüliti on asendis ACC või ON ja mõni auto ustest seisab lahti, kontrollib süsteem, kas tark võtmepult asub tööraadiuses. Kui tarka võtmepulti pole autos, hakkab indikaatortuli 🚗 vilkuma ja ekraanile ilmub teade „Key not in vehicle“ (Võti ei ole autos). Kui seejärel kõik uksed suletakse, kostab lisaks ka umbes 5 sekundi pikkune helisignaal. Hoidke tarka võtmepulti alati autos, kui mootor töötab või mootori start/stopp-lüliti on asendis ACC.**

Bensiinimootori käivitamine

Käsikäigukastiga mudel:

1. Võtke tark võtmepult endaga alati autosse kaasa.
2. Kontrollige, et seisupidur oleks rakendatud.
3. Kontrollige, et käigukang oleks neutraalasendis (vabakäigul).
4. Vajutage ja hoidke siduri- ja piduripedaali all.
5. Vajutage mootori start/stopp-lülitit.

Mudel, millel on topeltsiduriga käigukast:

1. Võtke tark võtmepult endaga alati autosse kaasa.
2. Kontrollige, et seisupidur oleks rakendatud.
3. Kontrollige, et käigukang oleks parkimisasendis P.
4. Vajutage ja hoidke piduripedaali all.
5. Vajutage mootori start/stopp-lülitit.

Kasulik teave

- Ärge oodake ühe koha peal, kuni mootor soojeneb.

  Hakake mõõdukatel mootoripööretel kohe sõitma. Vältige järsku kiirendamist ja aeglustamist.
- Vajutage piduripedaal mootori käivitamise ajaks alati alla. Ärge vajutage mootori käivitamise ajal gaasipedaali. Ärge laske mootoril töötada kõrgetel pööretel, kui see alles soojeneb.

NB!

Auto kahjustamise vältimiseks:

- **Kui mootor sureb auto liikumise ajal välja, ärge proovige käigukangi parkimisasendisse (P) panna (topeltsiduriga käigukasti puhul).**

  Kui see on tee- ja liiklusolusid arvestades ohutu, võite panna käigukangi neutraalasendisse (N), kui auto veel liigub, ning vajutada siis mootori start/stopp-lülitit, et välja surnud mootorit uuesti käivitada.
- **Ärge lükake ega tõmmake mootori käivitamiseks autot.**

NB!

Auto kahjustamise vältimiseks:

Ärge vajutage mootori start/stopp-lülitit üle 10 sekundi järjest, välja arvatud juhul, kui piduritule kaitse on läbi põlenud.

Kui piduritule kaitse on läbi põlenud, pole võimalik mootorit tavapärasel viisil käivitada. Asendage kaitse uuega. Kui teil pole võimalik kaitset kohe uuega asendada, saate mootori käivitada, vajutades mootori start/stopp-lülitit asendis ACC 10 sekundit järjest.

Vajutage ohutuse tagamiseks alati enne mootori käivitamist piduri- ja/või siduripedaali.

Kasulik teave

Kui targa võtmepuldi patarei hakkab tühjenema või kui tark võtmepult normaalselt ei tööta, saate mootori käivitada, vajutades mootori start/-stopp-lülitit targa võtmepuldiga, hoides seda nii, nagu ülaltoodud pildil näidatud.

KÄSIKÄIGUKAST (KUI ON VARUSTUSES)

⇨ Käigukangi saab liigutada nuppu (1) vajutamata.

➡ Käigukangi liigutamise ajal peab vajutama nuppu (1).

OOS057074L

Käsikäigukasti kasutamine

Käsikäigukastil on kuus edasikäiku. Käigukasti kõik edasikäigud on täielikult sünkroniseeritud, nii et käiguvahetus toimub nii kõrgemale kui madalamale käigule väga lihtsalt.

⚠ HOIATUS

Enne juhiistmelt lahkumist kontrollige alati üle, et sees oleks esimene (1) käik (ülesmäge parkides) või tagasikäik (R) (allamäge parkides), seejärel rakendage korralikult seisupidur ja lülitage süüde välja (asendisse LOCK/OFF). Kui neid ettevaatusabinõusid ei järgita, võib auto ootamatult liikuma hakata.

Käiguvahetuseks tagasikäigule (R) laske autol täielikult peatuda, pange käigukang siis neutraalasendisse ning alles seejärel tagasikäigu asendisse.

Kui auto on täielikult peatunud ja esimest (1) või tagasikäiku (R) on raske sisse panna:

1. Pange käigukang neutraalasendisse ja vabastage siduripedaal.
2. Vajutage nüüd siduripedaal uuesti alla ja proovige soovitud käik (1 või R) uuesti sisse panna.

ℹ Kasulik teave

Külma ilmaga võib käiguvahetus kuni käigukastiõli soojenemiseni olla veidi raskem.

Siduri kasutamine

Siduripedaal tuleb kuni põrandani alla vajutada, enne kui:

- käivitate mootori;

  Mootor ei käivitu, kui siduripedaali ei vajutata.
- vahetate käiku (nii madalamalt käigult kõrgemale kui vastupidi);
- seiskate mootori.

  Peatage auto ohutus kohas ning vajutage piduri- ja siduripedaal alla. Seejärel pange käigukang neutraalasendisse (vabakäigule) ja seisake mootor.

Kui vabastate siduripedaali, tehke seda aeglaselt. Sõidu ajal peab siduripedaal olema alati täielikult vabastatud.

NB!

Siduri asjatu kulumise ja kahjustamise vältimiseks:

- **Ärge toetage oma jalga sõidu ajal pidevalt siduripedaalile.**
- **Ärge kasutage sidurit auto paigalhoidmiseks kallakul (nt rohelise tule ootamise ajal vms).**
- **Müra ja siduri kahjustamise vältimiseks vajutage siduripedaal alati lõpuni alla.**
- **Ärge alustage liikumist teise käiguga, välja arvatud juhul, kui tee on libe.**
- **Ärge vedage oma autos rohkem pagasit, kui auto tehnilistes andmetes lubatud.**
- **Vajutage siduripedaali kindlasti seni, kuni mootor on korralikult käivitunud ja töötab. Kui vabastate siduripedaali enne, kui mootor on korralikult käivitunud, võib mootor seiskuda.**

⚠ HOIATUS

- **Juhul, kui teie autol on ilma süüteluku lülitita käsikäigukast, võib auto ootamatult liikuma hakata, kui mootori käivitamise hetkel:**
  - **ei vajutata piduripedaali,**
  - **käigukang ei ole neutraalasendis (vabakäigul),**
  - **siduripedaal ei ole lõpuni alla vajutatud.**

Käigu allavahetus

Kui peate tihedas liikluses kiirust vähendama või sõitma üles järsust tõusust, vahetage käik madalamaks, et vältida mootori liigset koormamist.

Käigu madalamaks vahetamine vähendab ka mootori väljasuremise ohtu ning tagab parema kiirenduse, kui sõidukiirust on taas vaja tõsta.

Kui auto on järsul laskumisel, aitab madalam käik tänu mootoriga pidurdamisele säilitada ohutut kiirust ning pikendab pidurite tööiga.

NB!

Mootori, siduri ja käigukasti kahjustamise vältimiseks:

- **Käigu allavahetamisel viiendalt (5) käigult neljandale (4) olge ettevaatlik, et te ei lükkaks käigukangi kogemata külgsuunas nii, et sisse läheb hoopis teine (2) käik. Niivõrd järsk käigu allavahetus võib tõsta mootori pöörded tahhomeetri punasele alale.**
- **Ärge vahetage käiku madalamaks korraga üle kahe käigu võrra. Samuti ärge vahetage käiku madalamaks, kui mootor töötab väga kõrgetel pööretel (5000 p/min või rohkem). Selline käigu allavahetus võib mootorit, sidurit ja käigukasti kahjustada.**

Head tavad käsikäigukasti kasutamisel

- Ärge sõitke mäest alla kunagi vabakäiguga. See on äärmiselt ohtlik.
- Ärge hoidke jalga pidevalt piduripedaalil. See võib põhjustada pidurite ja nendega seotud osade ülekuumenemist ja häireid pidurite töös.

  Selle asemel vähendage pikkadel laskumistel kiirust ja vahetage käik madalamaks. Sel juhul aitab sõitu aeglustada nn mootoriga pidurdamine.
- Enne käigu allavahetamist aeglustage sõitu. Nii väldite mootori pöörete liigset kerkimist, mis võiks mootorit kahjustada.
- Tugeva külgtuule korral aeglustage sõitu. See tagab teile oma auto üle märksa parema kontrolli.
- Veenduge, et auto oleks enne käiguvahetust tagasikäigule (R) täielikult seiskunud. Vastasel juhul võib käigukast kahjustuda.
- Libedal pinnasel sõites olge äärmiselt ettevaatlik. Eriti ettevaatlik olge pidurdamisel, kiirendamisel ja käigu vahetamisel.

  Libedal pinnasel võivad veorattad auto kiiruse järsu muutumise tõttu haardumise kaotada ja auto võib kaotada juhitavuse ning põhjustada avarii.

⚠ HOIATUS

Kui tee on libe, ärge vahetage käiku mootoriga pidurdamiseks kõrgemalt käigult madalamale liiga järsult. Rehvid võivad haardumise kaotada ning võib juhtuda avarii.

⚠ HOIATUS

RASKETE JA ELUOHTLIKE KEHAVIGASTUSTE riski vähendamiseks juhinduge järgnevast:

- **Kinnitage ALATI oma turvavöö! Avarii korral saab turvavööga kinnitamata sõitja palju tõenäolisemalt raskeid kehavigastusi või hukkub, kui sõitja, kelle turvavöö on korralikult kinnitatud.**
- **Vältige pööretel ja kurvides suuri kiirusi.**
- **Ärge tehke rooliga äkilisi liigutusi, nt järske reavahetusi või kiireid teravaid pöördeid.**
- **Ümberpaiskumise ja üle katuse rullumise risk kasvab märgatavalt, kui kaotate kontrolli auto üle maanteesõidu kiirustel.**
- **Kontroll auto üle kaob tihti juhul, kui üks või kaks ratast sõidab tee servalt maha ja juht keerab rooli teele naasmiseks korraga liiga palju.**
- **Juhul, kui sõidate autoga teeservalt maha, ärge hakake järsult rooli keerama. Selle asemel aeglustage sujuvalt sõitu ja keerake siis vaikselt teele tagasi.**
- **HYUNDAI soovitab teil alati kinni pidada kehtivatest kiirusepiirangutest.**

TOPELTSIDURIGA KÄIGUKAST (KUI ON VARUSTUSES)

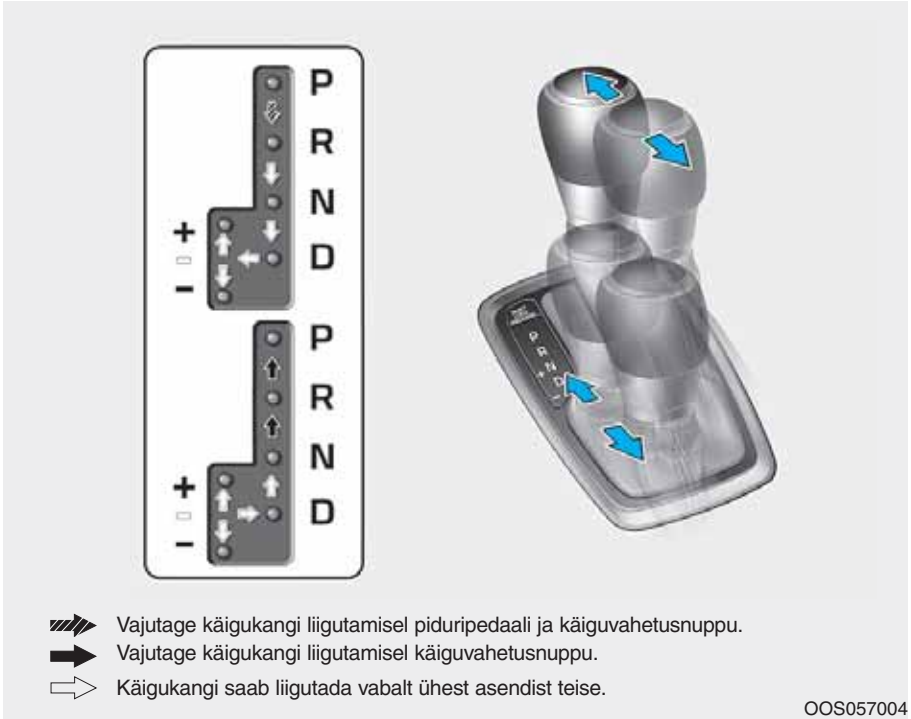

Topeltsiduriga käigukasti kasutamine

Topeltsiduriga käigukastil on seitse edasikäiku ja üks tagasikäik. Kui käigukang on sõiduasendis D, vahetab käigukast edasikäike automaatselt.

- Topeltsiduriga käigukastist võib mõelda kui automaatselt käike vahetavast käsikäigukastist. Topeltsiduriga käigukast tagab käsikäigukastile omase sõidutunde koos automaatkäigukasti kasutusmugavusega.
- Kui panete käigukangi sõiduasendisse D, vahetab topeltsiduriga käigukast käike täisautomaatselt nagu traditsiooniline automaatkäigukast. Erinevalt sellest võite te aga mõnikord ise tunda ja kuulda, kuidas ajamid sidureid lülitavad ja käigukast käike vahetab.
- Topeltsiduriga käigukastis on kasutusel kuiva tüüpi topeltsiduri mehhanism, mis tagab sõitmisel parema kiirendusvõime ning väiksema kütusekulu. Traditsioonilisest automaatkäigukastist erineb see selle poolest, et käigukastis puudub hüdrotrafo. Viimase asemel kasutatakse üleminekul ühelt käigult teisele siduri libisemist, eriti väiksematel kiirustel.

Tulenevalt sellest on käiguvahetused mõnikord rohkem märgatavad ning võite tunda kerget vibreerimist, kui toimub ülekandevõlli kiiruse ühtlustamine mootori võlli kiirusega. See kõik on topeltsiduriga käigukasti puhul täiesti normaalne.

- Kuivsidur kannab pöördemomenti üle otsesemal viisil ning tekitab vahetuma sõidutunde, mis võib erineda traditsioonilisest automaatkäigukastist. Kõige enam võib seda märgata paigaltvõtul ning väikese kiirusega sagedaste peatustega sõidul.
- Väikesel kiirusel järsult kiirendades võivad mootori pöörded väga kiiresti tõusta. Selle põhjuseks on siduri libisemine, kui topeltsiduriga käigukast valib hetke oludele kõige sobivamat käiku. See on normaalne, tegu pole häirega.
- Kui alustate liikumist kallakul, vajutage kiirendamiseks gaasipedaali vähehaaval ja väga sujuvalt, et vältida auto vappumist ja jõnksatusi.
- Kui sõidukiirus on väike ja eemaldate jala gaasipedaalilt väga järsult, võite tunda tugevat mootoriga pidurdamist, enne kui käigukast käiku vahetab. Selline mootoriga pidurdamine sarnaneb käsikäigukasti tööle väikestel kiirustel.
- Kui olete laskumisel, võite kasutada käigu allavahetamiseks käsikäiguvahetuse režiimi, et vähendada sõidukiirust piduripedaali liigselt vajutamata.
- Mootori käivitamisel ja seiskamisel võite kuulda klõpsumist, mida põhjustab süsteemi poolt läbi viidav enesediagnostika. See heli on topeltsiduriga käigukasti puhul täiesti normaalne.
- Esimese 1500 km jooksul võite tunda, et väikestel kiirustel kiirendades ei liigu auto päris sujuvalt. Selle sissesõiduperioodi jooksul muutub teie uue auto käigukasti töö ja käiguvahetuse kvaliteet pidevalt järjest paremaks.

⚠ HOIATUS

Raskete ja eluohtlike kehavigastuste riski vähendamiseks juhinduge järgnevast:

- **Enne, kui panete käigukangi sõiduasendisse D või tagasikäigu asendisse R, kontrollige ALATI üle, et auto läheduses poleks ühtki inimest, eriti lapsi, kes autole ette võiks jääda.**
- **Enne juhiistmelt lahkumist kontrollige alati üle, et käigukang oleks parkimisasendis P, seejärel rakendage korralikult seisupidur ja lülitage süüde välja (asendisse LOCK/OFF). Kui neid ettevaatusabinõusid ei järgita, võib auto ootamatult kohalt liikuma pääseda.**
- **Kui tee on libe, ärge vahetage käiku mootoriga pidurdamiseks kõrgemalt käigult madalamale liiga järsult. Rehvid võivad haardumise kaotada ning võib juhtuda avarii.**

NB!

- **Enne käigukangi panekut sõidu-asendisse D või tagasikäigu asendisse R laske autol alati täielikult peatuda.**
- **Ärge pange käigukangi neutraal-asendisse N sõidu ajal.**

⚠ HOIATUS

Kui käigukastis on tekkinud rike, hakkab käigukangi asendi näit (D, P) näidikuplokis vilkuma ning sõitu ei tohiks enam jätkata. Soovitame teil süsteemi kontrollimiseks esimesel võimalusel volitatud HYUNDAI teenindusse pöörduda.

Topeltsiduriga käigukasti ekraaniteated ja hoiatused

See hoiatus ilmub ekraanile, kui auto liigub kallakul väga aeglaselt ning süsteem tuvastab, et ei vajutata piduripedaali.

OTLE055019

Auto asub järsul kallakul

Ülesmäge sõidul või järsul kallakul:

- Kasutage auto paigalhoidmiseks kallakul jalg- või seisupidurit.
- Kui sõidate kallakul pidevat peatumist nõudvas liikluses, jätke enda ette piisav vahe, enne kui taas edasi liigute. Seejärel hoidke autot kallakul paigal piduripedaali vajutades.
- Kui hoiate autot kallakul paigal või liigute aeglaselt edasi gaasipedaali vajutades, võivad sidurid ja käigukast üle kuumeneda ning selle tagajärjel kahjustuda. Sellisel juhul ilmub LCD-ekraanile asjakohane hoiatus.
- Kui LCD-ekraanil on vastav hoiatus, tuleb vajutada jalgpidurit.
- Hoiatuste eiramine võib lõppeda käigukasti kahjustamisega.

OPD047470N

Käigukasti temperatuur on liiga kõrge

- Teatud tingimustel – näiteks ülesmäge kallakul korduvalt liikumist alustades, järsul paigaltvõtul või kiirendamisel ning muudes raskestes sõiduoludes – võib käigukasti sidurite temperatuur liigselt tõusta.
- Kui sidurite temperatuur on liiga kõrge, ilmub LCD-ekraanile hoiatus „Transmission temp is high! Stop safely“ (Käigukasti temperatuur liiga kõrge! Peatage ohutult auto) ja kostab hoiatussignaal ning käigukast ei pruugi enam sujuvalt käike vahetada.
- Sellisel juhul sõitke ohutus kohas teelt kõrvale, peatage auto, jätke mootor tööle, rakendage seisupidur, pange käigukang parkimisasendisse P ning laske käigukastil jahtuda.
- Kui ignoreerite seda hoiatust, võib käigukasti seisund veelgi halveneda. Käiguvahetused võivad toimuda väga järsult ja liiga sageli ning auto liikumine võib muutuda ebaühtlaseks.
- Kui ekraanile ilmub teade „Trans cooled. Resume driving.“ (Käigukast jahtunud. Jätkake sõitu.), võite sõitu jätkata.
- Võimalusel sõitke autoga sujuvalt ühtlase kiirusega.

OPD047471N/OPD047472N

Käigukast on üle kuumenenud

- Kui jätkate sõitu ja sidurite temperatuur kerkib maksimaalse ülempiirini, ilmub ekraanile hoiatus „Trans Hot! Park with engine on“ (Käigukast kuum! Parkige töötava mootoriga). Sellisel juhul lakkavad sidurid töötamast seniks, kuni on jahtunud normaalse töötemperatuurini.
- Ekraanil on näha ka aeg, kui kaua tuleb käigukasti jahtumiseni veel oodata.

- Kui nii juhtub, sõitke ohutus kohas teelt kõrvale, peatage auto, jätke mootor tööle, rakendage seisupidur, pange käigukang parkimisasendisse P ning laske käigukastil jahtuda.
- Kui ekraanile ilmub teade „Trans cooled. Resume driving.“ (Käigukast jahtunud. Jätkake sõitu.), võite sõitu jätkata.
- Võimalusel sõitke autoga sujuvalt ühtlase kiirusega.

Kui mõni eelkirjeldatud hoiatustest jääb LCD-ekraanile vilkuma, soovitame lasta süsteemi sõiduohutuse tagamiseks volitatud HYUNDAI teeninduses üle kontrollida.

Käigukangi asendid

Kui süüde on sisse lülitatud (asendisse ON), näitab käigukangi asendit vastav indikaatortuli näidikuplokis.

P (parkimine)

Enne käigukangi panekut parkimisasendisse P laske autol alati täielikult peatuda.

Käigukangi liigutamiseks parkimisasendist P tuleb piduripedaal tugevalt alla vajutada ning jälgida, et jalg ei puutuks vastu gaasipedaali.

Kui teil ei õnnestu sellest hoolimata käigukangi parkimisasendist P liigutada, vt osa „Käigukangi lukustuse avamine“ selles peatükis.

Käigukang tuleb panna parkimisasendisse P alati enne mootori seiskamist.

⚠ HOIATUS

- **Kui käigukang pannakse parkimisasendisse P siis, kui auto liigub, võib auto kaotada juhitavuse.**
- **Kui auto on peatunud ja kavatsete autost väljuda, kontrollige alati üle, et käigukang oleks parkimisasendis P. Seejärel rakendage seisupidur ja seisake mootor.**
- **Kui pargite auto kallakule, pange käigukang parkimisasendisse P ja rakendage korralikult seisupidur, et auto ei saaks mingil juhul hakata kallakust alla veerema.**
- **Ohutuse tagamiseks rakendage alati ka seisupidur, kuigi käigukang on parkimisasendis P, välja arvatud erandjuhtudel hädaolukorras.**

R (reverse – tagasikäik)

Kasutage seda käiku auto tagurdamiseks.

NB!

Enne käiguvahetust tagasikäigule R või tagasikäigult R laske autol alati täielikult peatuda. Kui panete käigukangi asendisse R siis, kui auto liigub, võite käigukasti kahjustada.

N (neutraal)

Kui käigukang on selles asendis, on rattad käigukastist lahutatud.

Kasutage neutraalasendit N juhul, kui mootor on välja surnud ja soovite selle uuesti käivitada, samuti juhul, kui peate töötava mootoriga mõnd aega paigal seisma. Kui peate mis tahes põhjusel autost lahkuma, pange käigukang alati parkimisasendisse P.

Enne, kui panete käigukangi neutraalasendist N mõnda teise asendisse, vajutage piduripedaal alati alla.

D (drive – sõit)

See on tavaline sõiduasend. Käigukast vahetab automaatselt käike seitsmekäigulises vahemikus, tagades ökonoomseima kütusetarbimise ning optimaalseima võimsuse.

Kui vajate mäkketõusudel või teistest autodest möödasõidul suuremat võimsust, vajutage gaasipedaal korraks põhja. Selle tulemusel vahetab käigukast automaatselt käigu madalamaks (vastavalt olukorrale ühe või mitme käigu võrra).

Käsikäiguvahetuse režiim

Sõltumata sellest, kas auto seisab või liigub, saate käigukasti käsikäiguvahetuse režiimile lülitada, lükates käigukangi sõiduasendist D käsikäiguvahetuse asendisse. Automaatkäiguvahetusele naasmiseks lükake käigukang tagasi tavalisse sõiduasendisse D.

Käsikäiguvahetuse režiimil saate käigukangi ette- ja tahapoole liigutades ise kiiresti käike vahetada.

Üles (+): Käigu ülesvahetamiseks (ühe käigu võrra) lükake käigukangi korraks ettepoole.

Alla (–): Käigu allavahetamiseks (ühe käigu võrra) tõmmake käigukangi korraks tahapoole.

i Kasulik teave

- **Käsikäiguvahetuse režiimil saab valida ainult seitset edasikäiku. Auto parkimiseks või tagurdamiseks pange käigukang nagu tavaliselt asendisse P või R.**
- **Käigu allavahetus toimub aeglustamise korral automaatselt. Kui auto peatub, lülitub käigukast automaatselt esimesele käigule.**
- **Kui mootori pöörded kerkivad punase ala lähedale, vahetab käigukast käigu automaatselt kõrgemaks.**
- **Kui juht lükkab käigukangi ettepoole (+) või tõmbab tahapoole (–), ei pruugi käigukast soovitud käiguvahetust läbi viia, kui mootori pöörded on valitava käigu jaoks liiga kõrged või madalad. Juht peab käike vastavalt teeoludele ise kõrgemaks vahetama, jälgides, et mootori pöörded ei kerkiks liiga kõrgele (mõõdiku punasele alale).**

Käigukangi lukustussüsteem

Ohutuse suurendamiseks on topeltsiduriga käigukastil käigukangi lukustussüsteem, mis ei lase panna käigukangi parkimisasendist P tagasikäigu asendisse R enne, kui vajutatakse piduripedaali.

Käigukangi saab panna parkimisasendist P tagasikäigu asendisse R järgnevalt:

1. Vajutage ja hoidke piduripedaali all.
2. Käivitage mootor või lülitage süüde sisse (asendisse ON).
3. Liigutage käigukangi.

Käigukangi lukustuse avamine

Kui käigukangi ei saa panna parkimisasendist P tagasikäigu asendisse R hoolimata sellest, et vajutatakse piduripedaali, jätkake piduripedaali vajutamist ja viige läbi järgnev protseduur:

1. Lülitage süüde välja (asendisse LOCK/OFF).
2. Rakendage seisupidur.
3. Eemaldage ettevaatlikult käigukangi lukustuse avamismehhanismi juurdepääsuava kate (1).
4. Lükake sobiv tööriist (nt lapikpeaga kruvikeeraja) avasse ja vajutage seda avas allapoole.
5. Liigutage käigukangi, jätkates kruvikeeraja allavajutamist.
6. Võtke tööriist lukustuse avamismehhanismi juurdepääsuavast välja ja pange kate avale tagasi.
7. Vajutage piduripedaal alla ja käivitage uuesti mootor.

Pärast käigukangi lukustuse avamismehhanismi kasutamist soovitame teil lasta süsteemi viivitamatult volitatud HYUNDAI teeninduses üle kontrollida.

Süütevõtme lukustussüsteem (kui on varustuses)

Süütevõtit pole võimalik süütelukust eemaldada enne, kui käigukang on pandud parkimisasendisse P.

Parkimine

Laske autol täielikult peatuda ja jätkake seejärel piduripedaali vajutamist. Pange käigukang parkimisasendisse P, rakendage korralikult seisupidur ja lülitage süüde välja (asendisse LOCK/OFF). Võtke võti autost väljudes endaga kaasa.

⚠ HOIATUS

Kui auto seisab töötava moo-toriga paigal, olge ettevaatlik, et te ei vajutaks pikka aega järjest gaasipedaali. Mootor või väljalaskesüsteem võib üle kuumeda ning sellest võib saada alguse tulekahju.

Heitgaasid ja väljalaskesüsteem on väga kuumad. Hoidke end väljalaskesüsteemi osadest eemale.

Ärge peatage ega parkige autot kergesti süttivate materjalide – kuivanud puulehtede või rohu, paberite jms – kohal või vahetus läheduses. Need võivad süttida ja põhjustada tulekahju.

Head tavad topeltsiduriga käigukasti kasutamisel

- Ärge pange käigukangi parkimisasendist P või neutraalasendist N kunagi mingisse teise asendisse, kui vajutate samal ajal gaasipedaali.
- Ärge pange käigukangi parkimisasendisse P kunagi siis, kui auto liigub.

  Jälgige, et auto oleks enne käigukangi panekut tagasikäigu asendisse R või sõiduasendisse D täielikult seiskunud.
- Ärge pange käigukangi neutraalasendisse N sõidu ajal. Kuna sel juhul ei saa enam kasutada mootoriga pidurdamist, võib juhtuda avarii. Lisaks võib see kahjustada käigukasti.
- Ärge toetage oma jalga sõidu ajal piduripedaalile. Isegi vaid kerge, ent pidev surve piduripedaalile võib põhjustada pidurite ülekuumenemist, kiiremat kulumist või koguni pidurite rikke.

- Enne käigu allavahetamist käsikäiguvahetuse režiimil aeglustage sõitu. Vastasel juhul ei pruugi käiguvahetust madalamale käigule toimuda, kuna mootori pöörded ei ole lubatud vahemikus.
- Enne, kui autost lahkute, rakendage alati seisupidur. Ärge lootke auto paigalhoidmisel üksnes käigukangi parkimisasendile P.
- Libedal pinnasel sõites olge äärmiselt ettevaatlik. Eriti ettevaatlik olge pidurdamisel, kiirendamisel ja käigu vahetamisel. Libedal pinnasel võivad veorattad auto kiiruse järsu muutumise tõttu haardumise kaotada ja auto võib kaotada juhitavuse ning põhjustada avarii.
- Auto optimaalseima jõudluse ja ökonoomsuse saavutamiseks on väga tähtis gaasipedaali vajutada ja vabastada võimalikult sujuvalt.

⚠ HOIATUS

RASKETE JA ELUOHTLIKE KEHAVIGASTUSTE riski vähendamiseks juhinduge järgnevast:

- **Kinnitage ALATI oma turvavöö! Avarii korral saab turvavööga kinnitamata sõitja palju tõenäolisemalt raskeid kehavigastusi või hukkub, kui sõitja, kelle turvavöö on korralikult kinnitatud.**
- **Vältige pööretel ja kurvides suuri kiirusi.**
- **Ärge tehke rooliga äkilisi liigutusi, nt järske reavahetusi või kiireid teravaid pöördeid.**
- **Ümberpaiskumise ja üle katuse rullumise risk kasvab märgatavalt, kui kaotate kontrolli auto üle maanteesõidu kiirustel.**
- **Kontroll auto üle kaob tihti juhul, kui üks või kaks ratast sõidab tee servalt maha ja juht keerab rooli teele naasmiseks korraga liiga palju.**
- **Juhul, kui sõidate autoga teeservalt maha, ärge hakake järsult rooli keerama. Selle asemel aeglustage sujuvalt sõitu ja keerake siis vaikselt teele tagasi.**
- **HYUNDAI soovitab teil alati kinni pidada kehtivatest kiirusepiirangutest.**

i Kasulik teave – Käigu allavahetus gaasipedaali vajutusega (kui on varustuses)

Kasutage seda käigu allavahetamise meetodit maksimaalseks kiirendamiseks. Vajutage gaasipedaali tuntavast takistuspunktist sügavamale. Topeltsiduriga käigukast vahetab käigu vastavalt mootori kiirusele madalamaks.

PIDURISÜSTEEM

Pidurivõimendi

Teie autol on võimendiga pidurid, mille seadistamine toimub normaalse kasutamise käigus automaatselt.

Kui mootor ei tööta või mootor seisatakse sõidu ajal, siis pidurivõimendi ei tööta. Sel juhul saate oma auto ikkagi peatada, vajutades piduripedaali suurema jõuga kui tavaliselt. Peatumisteekond on sel juhul siiski pikem, kui see on töötava pidurivõimendiga pidurdades.

Kui mootor ei tööta, väheneb pidurite reservvõimsus osaliselt iga kord, kui vajutatakse piduripedaali. Seepärast ärge pumbake piduripedaali, kui pidurivõimendi ei tööta.

Sel juhul võib piduripedaali pumbata üles-alla vaid erandkorras, nt libedal pinnasel juhitavuse säilitamiseks.

⚠ HOIATUS

Järgige alltoodud ettevaatusabinõusid:

- **Ärge toetage oma jalga sõidu ajal piduripedaalile. See võib põhjustada pidurite ebanormaalset kuumenemist, liigset piduriklotside ja nende hõõrdkatete kulumist ning pidurdusteekonna pikenemist.**
- **Kui sõidate alla pikast või järsust laskumisest, pange sisse madalam käik ning vältige pidevat pidurite kasutamist. Pidev pidurite rakendamine põhjustab pidurite ülekuumenemist ning selle tulemuseks võib olla pidurdusvõime ajutine kadumine.**
- **Märjad pidurid võivad halvendada auto võimet ohutult aeglustada, lisaks võib auto pidurdamisel külje ette visata. Kerge pidurdamine näitab, kas pidurite töö on kirjeldatud moel häiritud. Alati, kui olete sügavast veest läbi sõitnud, kontrollige pidureid kerge vajutusega. Pidurite kuivatamiseks vajutage õrnalt piduripedaali, sõites samal ajal aeglaselt edasi, kuni pidurid töötavad taas sama tõhusalt kui tavaliselt. Seni, kuni pidurid veel normaalselt ei tööta, vältige sõitmist suurtel kiirustel.**

Piduriklotside kulumisindikaatorid

Kui piduriklotsid on kulunud ning on aeg need uute vastu vahetada, kuulete esi- või tagapiduritest kõrget hoiatusheli. Võite seda heli kuulda aeg-ajalt või iga kord, kui vajutate piduripedaali.

Pange tähele, et ka mõned sõidutingimused või ilmaolud võivad põhjustada pidurite kriiksumist, kui piduripedaali vajutatakse esimest korda (või kerge puudutusega). See on normaalne ega viita mingile piduritega seotud probleemile.

NB!

Kuluka piduriremondi vältimiseks ärge jätkake sõitmist kulunud piduriklotsidega.

Kasulik teave

Vahetage piduriklotse alati paarikaupa mõlemal esi- või tagarattal korraga.

Seisupidur (käsipidur)

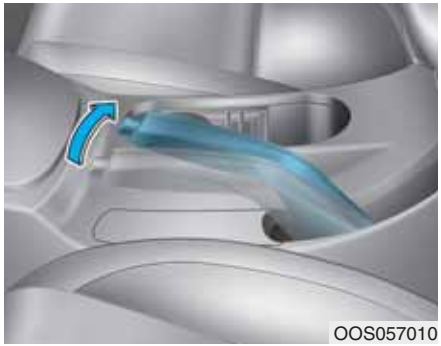

Enne, kui autost lahkute, rakendage alati seisupidur. Seisupiduri rakendamiseks:

Vajutage ja hoidke piduripedaali all.

Tõmmake käsipiduri kang lõpuni üles.

HOIATUS

RASKETE JA ELUOHTLIKE KEHAVIGASTUSTE riski vähendamiseks ärge kasutage seisupidurit, kui auto liigub, välja arvatud hädaolukorras. See võib kahjustada pidurisüsteemi ja põhjustada liiklusõnnetuse.

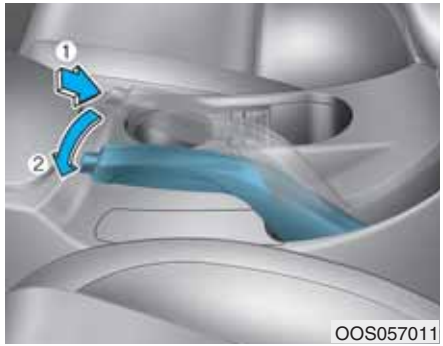

Seisupiduri vabastamiseks:

Vajutage ja hoidke piduripedaali all.

Tõmmake käsipiduri kangi kergelt ülespoole.

Vajutage kangi otsal olevat vabastusnuppu (1) ja laske kang nuppu all hoides tagasi alla vabastatud asendisse (2).

Kui käsipidurit ei õnnestu vabastada või käsipiduri kang ei lähe lõpuni vabastatud asendisse tagasi, soovitame teil lasta süsteemi volitatud HYUNDAI teeninduses üle kontrollida.

⚠ HOIATUS

- **Alati, kui pargite või lahkute autost, peatage auto selleks ettenähtud kohas ja jätkake siis piduripedaali vajutamist. Seejärel pange käigukang parkimisasendisse (P) (topeltsiduriga käigukasti puhul) või pange sisse esimene (1) käik (käsikäigukasti puhul), rakendage korralikult seisupidur ja lülitage süüde välja (asendisse LOCK/OFF).**

  Auto, mille seisupidurit ei ole korralikult rakendatud, võib ootamatult kohalt liikuda ning põhjustada teile endale või teistele lähedal viibijatele tõsiseid kehavigastusi.
- **Kui pargite kallakul, blokeerige rattad, et auto ei saaks kallakust alla veereda.**
- **Ärge lubage kellelgi, kes teie autot ei tunne, KUNAGI seisupidurit puutuda. Kui seisupidur kogemata vabastatakse, võivad sellel olla väga kurvad tagajärjed.**
- **Vabastage seisupidur alles siis, kui istute taas juhiistmel ja olete piduripedaali korralikult alla vajutanud.**

NB!

- **Ärge vajutage gaasipedaali, kui seisupidur on rakendatud. Kui seisupidur on rakendatud ja vajutate gaasipedaali, kostab hoiatussignaal. Seisupidur võib kahjustuda.**
- **Kui seisupidur jääb sõidu ajaks peale, võib pidurisüsteem üle kuumeneda ning pidurite osad enneaegselt kuluda või kahjustuda. Enne sõidu alustamist kontrollige, et seisupidur oleks täielikult vabastatud ning seisupiduri hoiatustuli oleks kustunud.**

Kontrollige seisupiduri hoiatustuld – lülitage selleks süüde sisse (asendisse ON), kuid ärge käivitage veel mootorit.

See hoiatustuli põleb, kui süüde on sees (asendis START või ON) ja seisupidur on rakendatud.

Enne sõidu alustamist kontrollige, et seisupidur oleks täielikult vabastatud ning seisupiduri hoiatustuli oleks kustunud.

Kui seisupiduri hoiatustuli jääb põlema ka pärast mootori käivitamist ja seisupiduri vabastamist, võib pidurisüsteemis olla rike. Sellele probleemile peab otsekohe tähelepanu pöörama.

Kui vähegi võimalik, lõpetage sõitmine otsekohe. Kui see pole võimalik, olge autojuhtimisel äärmiselt ettevaatlik ning sõitke ainult kuni esimese ohutu peatumiskohani.

Blokeerumisvastane pidurisüsteem (ABS)

⚠ HOIATUS

Blokeerumisvastane pidurisüsteem (ABS) või elektrooniline stabiilsuskontrolli süsteem (ESC) ei hoia ära liiklusõnnetusi, mille põhjuseks on ebaõiged või ohtlikud sõiduvõtted. Kuigi need süsteemid parandavad auto juhitavust avariipidurdamise korral, hoidke eessõitjatega alati ohutut pikivahet. Halbades teeoludes peab alati vähendama sõidukiirust. ABS- ja/või ESC-süsteemiga varustatud autode pidurdusteekond võib järgnevalt kirjeldatud tingimustes olla koguni pikem ilma nende süsteemideta autode omast.

Vähendage kindlasti auto sõidukiirust, kui sõidate allkirjeldatud tingimustes:

- **halva teekattega ebatasastel teedel, kruusateedel, lumega kaetud teedel;**
- **auklikel ja ebaühtlase pinnakõrgusega teedel;**
- **kui auto rehvidele on paigaldatud lumeketid. Kui sõidate eelkirjeldatud tingimustes, valige kindlasti tavapärasest väiksem sõidukiirus.**

ABS- ja/või ESC-süsteemiga varustatud auto turvafunktsioonide rakendumist ei tohi katsetada suurtel kiirustel ega pööretel. Sellega seaksite ohtu nii enda kui teiste liiklejate ohutuse.

ABS-süsteem (ABS – Anti-lock Brake System) on elektrooniline pidurdamissüsteem, mis aitab vältida auto libisemist pidurdamisel. ABS-süsteem võimaldab juhil autot samaaegselt roolida ja pidurdada.

ABS-süsteemi kasutamine

Et ABS-süsteem töötaks hädaolukorras võimalikult tõhusalt, ärge proovige survet piduripedaalile pidevalt muuta ega pumbake piduripedaali korduvalt üles-alla. Vajutage piduripedaal lihtsalt võimalikult tugevalt alla.

Kui vajutate piduripedaali tingi-mustes, milles rattad võivad blokeeruda, võite kuulda piduritest ABS-süsteemile iseloomulikku häält või tunda piduripedaali pulseerimist. See kõik on normaalne ja näitab, et ABS-süsteem töötab.

ABS-süsteem ei lühenda pidurdusteekonda ega aega, mis kulub auto peatamiseks.

Hoidke ees liikuva sõidukiga alati ohutut pikivahet.

ABS-süsteem ei hoia ära libisemist, mida põhjustab järsk suunamuutus, nt liiga kiired pöörded või järsud reavahetused. Sõitke alati tee- ja ilmaoludele vastava ohutu sõidukiirusega.

ABS-süsteem ei suuda ära hoida juhitavuse kaotamist. Keerake rooli tugeval pidurdamisel alati väga mõõdukalt. Kui keerate rooli väga järsult või liiga palju korraga, võib auto ikkagi vastassuunavööndisse kalduda või teelt välja sõita.

Lahtise või ebatasase kattega teedel võib pidurdusteekond ABS-süsteemi töötamise tulemusel olla isegi pikem, kui see oleks tavalise pidurisüsteemiga pidurdamisel.

ABS-süsteemi hoiatustuli (ABS) jääb pärast süüte sisselülitamist (asendisse ON) mitmeks sekundiks põlema. Selle aja jooksul viib ABS-süsteem läbi enesediagnostika ning hoiatustuli kustub, kui kõik on korras. Kui hoiatustuli jääb põlema, võib ABS-süsteemis esineda mingi probleem. Sel juhul soovitame teil esimesel võimalusel volitatud HYUNDAI teeninduse poole pöörduda.

⚠ HOIATUS

Kui ABS-süsteemi hoiatustuli (ABS) põleb ja ei kustu, võib tegu olla probleemiga ABS-süsteemis. Auto pidurivõimendiga tavapidurid töötavad sellegipoolest normaalselt. Raskete ja eluohtlike kehavigastuste riski vähendamiseks soovitame teil pöörduda esimesel võimalusel volitatud HYUNDAI teeninduse poole.

NB!

Kui sõidate halva haarduvusega pinnal, näiteks jäisel või lumisel teel, ja kasutate pidevalt pidureid, töötab lakkamatult ka ABS-süsteem ning ABS-süsteemi hoiatustuli (ABS) võib süttida. Peatage auto ohutus kohas ja seisake mootor.

Käivitage uuesti mootor. Kui ABS-süsteemi hoiatustuli nüüd kustub, on auto ABS-süsteem korras.

Vastasel juhul võib ABS-süsteemis esineda mingi probleem. Sel juhul soovitame teil esimesel võimalusel volitatud HYUNDAI teeninduse poole pöörduda.

i Kasulik teave

Kui aku on tühjenenud ja mootor käivitatakse juhtmete abil, võib ABS-süsteemi hoiatustuli (ABS) süttida. Selle põhjuseks on madal akupinge, mitte ABS-süsteemi häire. Laadige aku enne sõitmist korralikult täis.

Elektrooniline stabiilsuskontrolli süsteem (ESC) (kui on varustuses)

OOS057012

Elektrooniline stabiilsuskontrolli süsteem (ESC – Electronic Stability Control) suurendab auto stabiilsust pööretel ja kurvides.

ESC-süsteem jälgib rooli liikumist ja seda, kuhu auto tegelikult liigub. Süsteem pidurdab auto rattaid vastavalt vajadusele ükshaaval ning reguleerib mootori juhtsüsteemi vahendusel mootori tööd, aidates juhil autot soovitud liikumisteel hoida. See ei asenda mingil moel ohutuid sõidu-võtteid. Peate olema alati ise valmis oma sõidukiirust ja juhtimisvõtteid vastavalt teeoludele muutma.

⚠ HOIATUS

Ärge sõitke kunagi teeoludele mittevastava kiirusega ega sooritage pöördeid liiga suurtel kiirustel. Elektrooniline stabiilsuskontrolli süsteem (ESC) üksi ei suuda õnnetusi ära hoida.

Liigne kiirus kurvides ja pööretel, järsud manöövrid ja vesiliug märjal teel võivad põhjustada raske liiklusõnnetuse.

ESC-süsteemi kasutamine

Kui ESC-süsteem on sisse lülitatud

Kui süüde lülitatakse sisse (asendisse ON), süttib umbes 3 sekundiks nii ESC- kui ka ESC OFF-indikaatortuli. Seejärel need indikaatortuled kustuvad ja ESC-süsteem lülitub sisse.

Töötamise ajal

Kui elektrooniline stabiilsuskontrolli süsteem (ESC) töötab, siis ESC-indikaatortuli vilgub:

- Kui vajutate piduripedaali tingimustes, milles rattad võivad blokeeruda, võite kuulda piduritest spetsiifilist häält või tunda piduripedaali pulseerimist. See kõik on normaalne ja näitab, et ESC-süsteem töötab.
- Kui ESC-süsteem on tööle rakendunud, ei pruugi mootor reageerida gaasipedaali vajutusele nagu tavatingimustes.
- Kui ESC-süsteemi töölerakendumise hetkel kasutatakse kiirushoidikut, lülitub see automaatselt välja. Kiirushoidiku saab uuesti sisse lülitada siis, kui teeolud seda taas võimaldavad. **Vt osa „Kiirushoidik“ selles peatükis.** (Mitte kõikidel mudelitel)
- Porist välja sõitmisel või libedal teekattel sõites ei pruugi mootori pöörded tõusta hoolimata sellest, et vajutate tugevalt gaasipedaali. Sellega püüab süsteem auto stabiilsust ja haardumist säilitada; tegu ei ole häirega.

ESC-süsteemi töö lõpetamine

ESC-süsteemi väljalülitamine:

• Esimene väljalülitusaste

Vajutage lühidalt ESC OFF-lülitit. ESC OFF-indikaatortuli süttib ja ekraanile ilmub teade „Traction Control disabled“ (Veojõu kontrollfunktsioon välja lülitatud). Selle väljalülitusastme puhul lülitatakse ESC-süsteemi veojõu kontrollfunktsioon (mootori juhtfunktsioon) välja, pidurite kontrollfunktsioon (pidurdamise juhtfunktsioon) jätkab aga tööd.

• Teine väljalülitusaste

Vajutage ESC OFF-lülitit üle 3 sekundi järjest. ESC OFF-indikaatortuli süttib, kostab hoiatussignaal ja ekraanile ilmub teade „Traction & Stability Control disabled“ (Veojõu ja stabiilsuse kontrollfunktsioon välja lülitatud). Selle väljalülitusastme puhul lülitatakse välja ESC-süsteemi mõlemad funktsioonid: nii veojõu (s.o mootori juhtfunktsioon) kui ka pidurite kontrollfunktsioon (pidurdamise juhtfunktsioon).

Kui ESC-süsteem on välja lülitatud ja süüde lülitatakse välja (asendisse LOCK/OFF), jääb elektrooniline stabiilsuskontrolli süsteem väljalülitatuks. Kui auto uuesti käivitatakse, lülitub aga elektrooniline stabiilsuskontrolli süsteem automaatselt jälle sisse.

Indikaatortuled

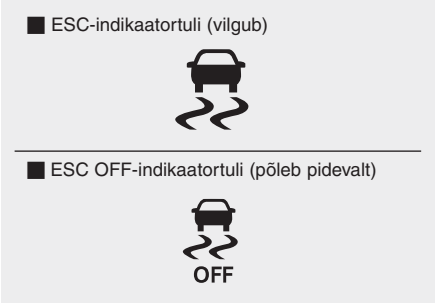

Kui süüde lülitatakse sisse (asendisse ON), siis ESC-süsteemi indikaatortuled süttivad. Kui ESC-süsteem on töökorras, kustuvad need mõne sekundi möödudes.

Alati, kui elektrooniline stabiilsuskontrolli süsteem tööle rakendub, hakkab ESC-indikaatortuli vilkuma.

Kui ESC-indikaatortuli jääb püsivalt põlema, annab see märku võimalikust häirest ESC-süsteemis. Kui see indikaatortuli jääb püsivalt põlema, soovitame lasta auto esimesel võimalusel volitatud HYUNDAI teeninduses üle kontrollida.

ESC OFF-indikaatortuli süttib, kui ESC-süsteem lülitatakse lülitiga välja.

⚠ HOIATUS

Kui ESC-indikaatortuli vilgub, on ESC-süsteem parajasti tööle rakendunud:

Sõitke aeglaselt ja ÄRGE proovige mingil juhul kiirendada. Ärge lülitage ESC-süsteemi KUNAGI välja siis, kui ESC-indikaatortuli vilgub. Vastasel juhul võite kaotada kontrolli auto liikumise üle ja teha avarii.

NB!

Kui teie auto rehvid ja/või veljed on eri mõõdus, võib see põhjustada häireid ESC-süsteemi töös. Kui asendate rehvid uutega, kontrollige, et kõik neli rehvi ja velge oleksid kindlasti samas mõõdus. Ärge sõitke kunagi autoga, kui sellele on paigaldatud eri mõõdus rehvid ja veljed.

Millal tuleks ESC-süsteem välja lülitada?

Sõidu ajal

ESC-süsteem on soovitatav ajutiselt välja lülitada ainult juhul, kui auto on nt lumme või porisse kinni jäänud. ESC-süsteemi väljalülitamine aitab säilitada ühtlast ratastele kantavat pöördemomenti, lihtsustades sel moel auto vabastamist.

Kui soovite ESC-süsteemi sõidu ajal välja lülitada, vajutage siledal kõvakattega teel sõitmise ajal ESC OFF-lülitit.

NB!

Jõuülekandesüsteemi kahjustamise vältimiseks:

- **Ärge laske sama telje ratastel liigselt ühel kohal ringi käia, kui ESC- ja ABS-süsteemi ning seisupiduri hoiatustuled põlevad. Sellest tulenevate kahjustuste remonti garantii ei kata. Vähendage mootori võimsust ning vältige rataste liigset tühipöörlemist, kui need hoiatustuled põlevad.**
- **Kui kontrollite autot veermiku kontrollstendil, lülitage ESC-süsteem kindlasti välja (ESC OFF-indikaatortuli jääb põlema).**

i Kasulik teave

ESC-süsteemi väljalülitamine ei mõjuta ABS- ega tavalise pidurisüsteemi tööd.

Auto sõidustabiilsuse juhtsüsteem (VSM) (kui on varustuses)

Auto sõidustabiilsuse juhtsüsteem (VSM – Vehicle Stability Management) on üks elektroonilise stabiilsuskontrolli süsteemi (ESC) allsüsteeme. See aitab tagada auto stabiilsust ja teelpüsivust, kui autoga kiirendatakse või pidurdatakse järsult märjal, libedal või ebatasasel teel, kus kõigi nelja rehvi haardumine väga kiiresti ja ebaühtlaselt muutub.

⚠ HOIATUS

Järgige auto sõidustabiilsuse juhtsüsteemi (VSM) kasutamisel alltoodud ettevaatusabinõusid:

- **Valige ALATI sõiduoludele vastav ohutu sõidukiirus ja hoidke eessõitjaga ohutut pikivahet. VSM-süsteem ei asenda mingil moel ohutuid sõiduvõtteid.**
- **Ärge sõitke kunagi liiga kiiresti, arvestamata tegelikke teeolusid. Auto sõidustabiilsuse juhtsüsteem (VSM) üksi ei suuda õnnetusi ära hoida. Liigne kiirus halbades ilmaoludes või libedatel ja ebatasastel teedel võib põhjustada raske avarii.**

VSM-süsteemi töö

VSM-süsteemi töötamise eeltingimused

VSM-süsteem töötab juhul, kui:

- elektrooniline stabiilsuskontrolli süsteem (ESC) on sisse lülitatud;
- sõidukiirus on suurem kui u 15 km/h, kui autoga läbitakse kurvi;
- sõidukiirus on suurem kui u 20 km/h, kui autoga pidurdatakse ebatasasel teel.

Töötamise ajal

Kui vajutate piduripedaali tingimustes, milles ESC-süsteem võib tööle rakenduda, võite kuulda piduritest spetsiifilist häält või tunda piduripedaali pulseerimist. See kõik on normaalne ja näitab, et VSM-süsteem töötab.

ℹ Kasulik teave

VSM-süsteem ei tööta, kui:

- **sõidetakse kallakul, nt üles- või allamäge,**
- **tagurdatakse,**
- **ESC OFF-indikaatortuli põleb,**
- **elektrilise roolivõimendi süsteemi (EPS) hoiatustuli (⊛!) põleb või vilgub.**

⚠ HOIATUS

Kui ESC-indikaatortuli ( ) või elektrilise roolivõimendi (EPS) hoiatustuli (!) jääb püsivalt põlema või vilkuma, annab see märku võimalikust häirest VSM-süsteemis. Kui tuli jääb püsivalt põlema või vilkuma, soovitame lasta auto esimesel võimalusel volitatud HYUNDAI teeninduses üle kontrollida.

NB!

Kui teie auto rehvid ja/või veljed on eri mõõdus, võib see põhjustada häireid VSM-süsteemi töös. Kui asendate rehvid uutega, kontrollige, et kõik neli rehvi ja velge oleksid kindlasti samas mõõdus. Ärge sõitke kunagi autoga, kui sellele on paigaldatud eri mõõdus rehvid ja veljed.

Nõlvaltstardiabi süsteem (HAC) (kui on varustuses)

Nõlvaltstardiabi süsteem (HAC – Hill-start Assist Control) aitab vältida auto tagasiveeremist, kui liikumist alustatakse ülesmäge kallakul. Süsteem rakendab pidurid pärast piduripedaali vabastamist automaatselt veel umbes 2 sekundiks tööle. Pidurid vabastatakse hetkel, kui vajutatakse gaasipedaali või u 2 sekundi möödudes.

⚠ HOIATUS

Kui alustate liikumist kallakul, olge alati valmis kohe gaasipedaali vajutama. Nõlvaltstardiabi süsteem (HAC) töötab ainult umbes 2 sekundit.

i Kasulik teave

- **Nõlvaltstardiabi süsteem ei tööta, kui käigukang on parkimisasendis P või neutraalasendis N.**
- **Nõlvaltstardiabi süsteem hakkab tööle isegi juhul, kui elektrooniline stabiilsuskontrolli süsteem (ESC) on välja lülitatud, kuid ei hakka tööle juhul, kui ESC-süsteem normaalselt ei tööta.**

Avariipidurdamise hoiatussüsteem (ESS) (kui on varustuses)

Avariipidurdamise hoiatussüsteem (ESS – Emergency Stop Signal) hoiatab teile järgneva sõiduki juhti vilkuvate piduri tuledega, kui olete sunnitud ootamatult ja väga tugevalt pidurdama.

Süsteem hakkab tööle, kui:

- auto peatub väga järsult (kiirusega ule 55 km/h liikunud auto aeglustustempo on pidurdamisel üle 7 m/s²),
- ABS-süsteem rakendub tööle, kui auto sõidukiirus on suurem kui 55 km/h.

Piduri tuled lõpetavad vilkumise ning nende asemel lülituvad automaatselt sisse ohutuled, kui:

- auto sõidukiirus on langenud alla 40 km/h,
- ABS-süsteem on töö lõpetanud ja
- oht, mis nõudis äkkpidurdamist, on möödas.

Ohutulede vilkumine lõppeb, kui:

- autoga sõidetakse mõnd aega järjest väga aeglaselt.

Saate ohutuled ka ise käsitsi välja lülitada, vajutades ohutulede lülitit.

Kasulik teave

Avariipidurdamise hoiatussüsteem ei hakka tööle, kui ohutuled juba vilguvad.

Mägipidur (DBC) (kui on varustuses)

OOS057058

Mägipidur (DBC – Downhill Brake Control) aitab juhti järskudest nõlvadest laskumisel, ilma et peaks vajutama piduripedaali.

Mägipidur aeglustab automaatselt auto liikumist, laskmata kiirusel tõusta üle 8 km/h (nii käsikäigukasti kui ka topeltsiduriga käigukasti puhul). Tänu sellele saab juht täielikult auto roolimisele keskenduda.

⚠ HOIATUS

Kui sõidate tavalistel sõiduteedel, lülitage mägipidur alati välja. Kui mägipidur on sisse lülitatud ja valmisolekuseisundis, võib see kogemata tööle rakenduda, kui sõidate üle kiirustõkke (nn lamava politseiniku) või teete järsu pöörde.

NB!

- **Süüte sisselülitamisel (asendisse ON) on mägipidur algselt alati välja lülitatud.**
- **Kui mägipidur töötab, võib piduritest kosta müra ja auto võib kergelt vibreerida.**
- **Kui mägipidur on tööle rakendunud, süttib tagumine pidurituli.**

Mägipiduri töö kirjeldus

Režiim	Indikaatortuli	Kirjeldus
Valmisoleku-seisund	Põleb	Vajutage mägipiduri lülitit, kui auto sõidukiirus on väiksem kui 40 km/h. Süsteem lülitub sisse ja jääb valmisolekuseisundisse. Süsteem ei lülitu sisse, kui auto liigub kiirusega üle 40 km/h.
Tööle rakendunud	Vilgub	Kui süsteem on valmisolekuseisundis ja auto sõidukiirus on väiksem kui 35 km/h ning autoga sõidetakse alla järsust nõlvast, rakendub mägipidur automaatselt tööle.
Ajutiselt ei tööta	Põleb	Kui mägipidur on tööle rakendunud, lõpetab see ajutiselt töö: • kui nõlv ei ole piisavalt järsk; • kui juht vajutab piduri- või gaasipedaali. Kui eelnimetatud põhjused kaovad, rakendub mägipidur automaatselt uuesti tööle.
Välja lülitatud	Ei põle	Mägipidur lülitub välja: • kui juht vajutab veel kord mägipiduri lülitit; • kui auto sõidukiirus kerkib üle 60 km/h.

⚠ HOIATUS

Kui süttib punane mägipiduri indikaatortuli, on süsteem tõenäoliselt üle kuumenenud või selles on tekkinud mingi muu häire. Kui punane indikaatortuli põleb edasi ka siis, kui süsteem on maha jahtunud, soovitame lasta auto esimesel võimalusel volitatud HYUNDAI teeninduses üle kontrollida.

NB!

- **Väga järsul nõlval ei pruugi mägipidur tööd katkestada isegi juhul, kui vajutatakse piduri- või gaasipedaali.**
- **Kui teie autol on käsikäigukast, ärge lülitage mägipidurit sisse, kui sõidate kolmanda (või kõrgema) käiguga. Vastasel juhul võib mootor mägipiduri tööleraken-dumisel välja surra.**
- **Mägipidur ei tööta, kui:**
  - **käigukang on parkimisasendis P,**
  - **ESC-süsteem on tööle raken-dunud.**

Nõuandeid ohutuks pidurdamiseks

⚠ HOIATUS

Alati, kui pargite või lahkute autost, peatage auto selleks ettenähtud kohas ja jätkake siis piduripedaali vajutamist. Seejärel pange käigukang parkimisasendisse P, rakendage korralikult seisupidur ja lülitage süüde välja (asendisse LOCK/OFF).

Pargitud auto, mille seisupidurit ei ole korralikult rakendatud, võib ootamatult kohalt liikuda ning põhjustada teile endale või teistele lähedal viibijatele tõsiseid kehavigastusi. Enne, kui autost väljute, rakendage ALATI seisupidur.

Märjad pidurid on ohtlikud! Pidurid võivad märjaks saada veest läbi sõites või auto pesemisel. Auto ei pruugi enam peatuda tavapärase tempoga ning võib pidurdamisel külje ette visata.

Pidurite kuivatamiseks sõitke aeglaselt edasi ja vajutage samal ajal kergelt piduripedaali, kuni normaalne pidurdusvõime taastub. Olge ettevaatlik, et te ei kaotaks seejuures kontrolli auto üle. Kui pidurdusvõime ei taastu, peatage esimesel ohutul võimalusel auto. Sel juhul soovitame teil abi saamiseks ühendust võtta volitatud HYUNDAI teenindusega.

ÄRGE toetage oma jalga sõidu ajal piduripedaalile! Isegi vaid kerge, ent pidev surve piduripedaalile võib põhjustada pidurite ülekuumenemist, kiiremat kulumist või koguni pidurite rikke.

Kui rehv sõidu ajal puruneb, vajutage piduripedaali õrnalt ja ettevaatlikult ning hoidke autot aeglustamise ajal otse. Alles siis, kui kiirus on ohutuks peatumiseks piisavalt väike, sõitke teeservale ja peatage auto võimalikult ohutus kohas.

Kui olete auto peatanud, hoidke oma jalga kindlalt piduripedaalil, et auto ei saaks ettepoole veereda.

NELIKVEDU (4WD) (KUI ON VARUSTUSES)

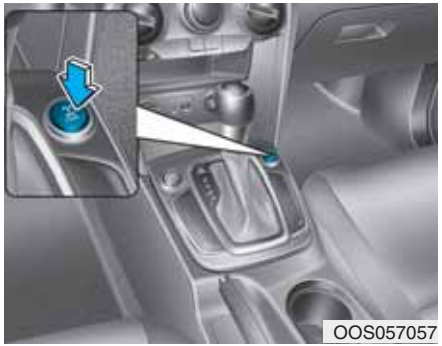

Nelikveosüsteem kannab mootorijõu parima haardumise ja maksimaalse veojõu saavutamiseks üle kõigile neljale rattale. Nelikveost on palju kasu libedatel, poristel, märgadel ja lumistel teedel, kus läheb vaja rohkem veojõudu ja paremat haardumist.

Aeg-ajalt võib selle autoga sõita ka olemasolevatel kõvakatteta teedel ja metsaradadel. Kui sõidetakse kõvakatteta teedel, on väga tähtis, et juht vähendaks sõidukiirust ettevaatlikult tasemeni, mis oleks hetkel valitsevaid sõidutingimusi arvestades täiesti ohutu.

⚠ HOIATUS

RASKETE JA ELUOHTLIKE KEHAVIGASTUSTE riski vähendamiseks juhinduge järgnevast:

- **Ärge sõitke oma autoga tingimustes, mis käivad autole selle ehitust ja otstarvet arvestades üle jõu, nt raskesti läbitaval maastikul.**
- **Vältige pööretel ja kurvides suuri kiirusi.**
- **Ärge tehke rooliga äkilisi liigutusi, nt järske reavahetusi või kiireid teravaid pöördeid.**
- **Ümberpaiskumise ja üle katuse rullumise risk kasvab märgatavalt, kui auto kaotab juhitavuse maanteesõidu kiirustel.**
- **Kontroll auto üle kaob tihti juhul, kui üks või kaks ratast sõidab tee servalt maha ja juht keerab rooli teele naasmiseks korraga liiga palju.**
- **Juhul, kui sõidate autoga teeservalt maha, ärge hakake järsult rooli keerama, vaid aeglustage sujuvalt sõitu ja keerake siis vaikselt teele tagasi.**

NB!

- **Ärge sõitke vees, mis ulatub sõiduki põhjast kõrgemale.**
- **Pärast porist ja veest väljajõudmist kontrollige pidurite seisundit. Vajutage aeglaselt edasi sõites mitu korda piduripedaali, kuni tunnete, et pidurid töötavad taas normaalselt.**
- **Kui sõidate sageli liivasel või porisel maastikul või vees, lühendage korralise hoolduse intervalle (vt 7. peatüki osa „Hooldus raskete kasutustingimuste korral“).**
- **Peske oma auto pärast maastikusõitu alati korralikult puhtaks, eriti põhja alt.**
- **Paigaldage kõigile neljale rattale alati täpselt sama tüüpi ja mõõtu rehvid.**
- **Kui autot on vaja pukseerida, hoolitsege selle eest, et teie nelikveolist autot transporditaks alati tasapinnalise puksiirautoga.**

Nelikveosüsteemi kasutamine

Nelikveosüsteemi ülekanderežiimi valimine

Ülekanderežiim	Valikulüliti	Indikaatortuli	Kirjeldus
Automaatne nelikvedu (Lukustatud nelikveo režiim on välja lülitatud.)	LOCK	LOCK (Indikaatortuli ei põle.)	Kui sõitmiseks kasutatakse automaatse nelikveo režiimi, sõidab auto tavatingimustes samamoodi nagu tavaline kaherattaveoline auto. Kui aga süsteem teeb kindlaks, et läheb vaja nelikvedu, kantakse mootori veojõud automaatselt üle kõigile neljale rattale. Kasutage seda režiimi, kui sõidate tavalistel sõiduteedel.
Lukustatud nelikvedu	LOCK	LOCK (Indikaatortuli põleb.)	Kui auto sõidukiirus kerkib lukustatud nelikveo režiimil üle 30 km/h, lülitub nelikveosüsteem automaatselt ümber automaatse nelikveo režiimile. Kui kiirus langeb seejärel uuesti alla 30 km/h, lülitub süsteem tagasi lukustatud nelikveo režiimile. Kasutage seda režiimi järskudel laskumistel ja mäkketõusudel, maastikusõidul, liivastel ja mudastel teedel vms, kus on vaja paremat haardumist ja suuremat veojõudu.

⚠ HOIATUS

Kui nelikveosüsteemi hoiatustuli ( ) jääb näidikuplokis püsivalt põlema, annab see märku võimalikust häirest nelikveosüsteemis. Kui nelikveosüsteemi hoiatustuli ( ) põleb pidevalt, soovitame lasta auto esimesel võimalusel volitatud HYUNDAI teeninduses üle kontrollida.

⚠ ETTEVAATUST

Kui sõidate tavalistel sõiduteedel, lülitage lukustatud nelikveo režiim nelikveo lukustuslülitiga välja (lukustatud nelikveo indikaatortuli kustub). Sõit lukustatud nelikveoga tavalistel sõiduteedel võib põhjustada mehaanilist müra või vibratsiooni (eriti pööretel). Müra ja vibratsioon lakkavad, kui lukustatud nelikvedu välja lülitatakse. Kui aga sellise müra ja vibratsiooniga sõidetakse pikka aega järjest, võivad mõned jõuülekandesüsteemi osad lõpuks kahjustuda.

NB!

Kui lülitate lukustatud nelikveo režiimi välja, võite tunda kerget raputamist, kuna kogu veojõud kantakse järsku üle ainult esiratastele.

Juhiseid nelikveo ohutuks kasutamiseks

Enne sõidu alustamist

- Kontrollige, et kõik kaassõitjad oleks kinnitanud oma turvavööd.
- Istuge püstisemas asendis ja roolile lähemal kui tavaliselt. Reguleerige rool enda jaoks võimalikult mugavasse asendisse.

Sõit lumistel ja jäistel teedel

- Alustage liikumist alati aeglaselt, vajutades õrnalt gaasipedaali.
- Kasutage talverehve või lumekette.
- Hoidke ees liikuva sõidukiga alati piisavat pikivahet.
- Kasutage aeglustamisel mootoriga pidurdamist.
- Libisemisest hoidumiseks vältige liigset kiirust, järsku kiirendamist ja pidurdamist ning teravaid pöördeid.

Sõit liivas ja poris

- Sõitke ühtlase aeglase kiirusega.
- Kui sõidate poris, kasutage vajadusel rehvikette.
- Hoidke ees liikuva sõidukiga alati piisavat pikivahet.
- Vähendage sõidukiirust ja jälgige alati tähelepanelikult teelusid.
- Kinnijäämise ennetamiseks vältige liigset kiirust, järsku kiirendamist ja pidurdamist ning teravaid pöördeid.

⚠ ETTEVAATUST

Kui auto on lumme, porisse või liiva sisse kinni jäänud, pange veorataste alla haardumise parandamiseks käepäraseid mittelibisevaid materjale VÕI pange rattad aeglaselt mitu korda järjest edaspidi ja tagurpidi pöörlema, tekitades kiikuva liikumise, mille abil võib auto taas liikuma pääseda. Jälgige siiski, et mootor ei töötaks pidevalt kõrgetel pööretel, kuna see võib nelikveosüsteemi kahjustada.

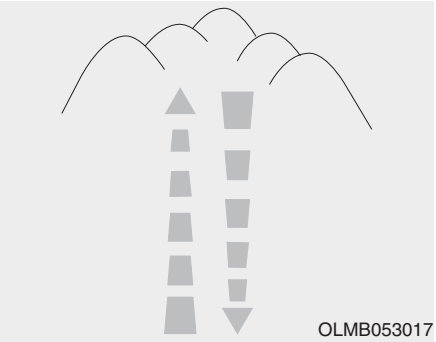

Sõit mäest üles või alla

- Mäkketõus
  - Kontrollige enne sõidu alustamist, kas nõlvast on võimalik ohutult üles sõita.
  - Liikuge autoga võimalikult otse.
- Laskumine
  - Ärge vahetage käike nõlvast laskumise ajal. Valige sobiv käik enne laskumise alustamist.
  - Sõitke nõlvast laskumisel alati aeglaselt, kasutades mootoriga pidurdamist.
  - Liikuge autoga võimalikult otse.

⚠ HOIATUS

Olge järskudel tõusudel ja laskumistel äärmiselt ettevaatlik. Sõltuvalt kaldenurgast, pinnasest ning sellest, kui vesine või porine maastik on, võib auto kergesti ümber kalduda.

⚠ HOIATUS

Ärge sõitke järskudel mäekülgedel. Auto võib stabiilsuse kaotada juba ratta pöördenurga väikese muutuse tõttu ning isegi juhul, kui auto püsib edasiliikumisel stabiilsena, võib sõiduk kaotada stabiilsuse kohe, kui korraks peatub. Auto võib ümber minna ja üle katuse rulluda, põhjustades raskeid või surmavaid kehavigastusi.

Sõit läbi vee

- Vältige sõitmist sügavas seisvas vees. Auto mootor võib välja surra ja väljalasketorud ummistuda.
- Kui teil on vaja veest läbi sõita, peatage auto, valige ülekanderežiimiks lukustatud nelikveo režiim ja sõitke kiirusega alla 8 km/h.
- Ärge vahetage käike vees sõitmise ajal.

⚠ ETTEVAATUST

Sõitke veest läbi alati väga aeglaselt. Kui sõidate liiga kiiresti, võib vesi mootoriruumi tungida ja süütesüsteem võib märjaks saada, põhjustades mootori äkkseiskumise.

Sõit maastikul ja muudes teeoludes

- Tutvuge enne sõidu alustamist maastikul valitsevate tingimustega.
- Kui sõidate maastikul, olge alati eriti tähelepanelik ja hoiduge ohtlikest kohtadest eemale.
- Kui puhub tugev tuul, sõitke tavapärasest aeglasemalt.
- Kurvides ja pööretel vähendage kiirust. Nelikveoliste sõidukite raskuskese asub kõrgemal kui tavalistel kaherattaveolistel sõidukitel ning seetõttu võivad need kergemini ümber paiskuda, kui kiirus on kurvis või pöörde ajal liiga suur.

- Maastikul sõites hoidke roolist alati tugevalt kinni.

⚠ HOIATUS

Kui sõidate kõvakatteta teedel või maastikul, ärge hoidke roolirattast kinni seestpoolt. Võite oma käsi tõsiselt vigastada, kui rool maas olevatelt takistustelt saadud löögi mõjul järsult pöördub või peate tegema mõne äkilise manöövri. Võite kaotada kontrolli rooli liikumise üle ning põhjustada raskete vigastuse või surmaga lõppeva õnnetuse.

Nelikveosüsteemiga seotud ettevaatusabinõud

Rehvid

Ärge kasutage oma auto originaalvelgedest ja -rehvidest erinevas mõõdus või erinevat tüüpi rehve ja velgi. See võib mõjuda halvasti auto sõiduomadustele ja ohutusele, lisaks võib tekkida raskusi roolimisel. Auto võib ümber paiskuda ja üle katuse rulluda, tekitades sõitjatele raskeid kehavigastusi.

Kui asendate oma auto rehvid uutega, paigaldage kõigile neljale rattale täpselt ühesugused sama mõõtu, sama tüüpi, sama kandevõime ja turvisemustriga sama kaubamärgi rehvid. Kui paigaldate oma autole maastikusõiduks sellise velgede ja rehvide kombinatsiooni, mida HYUNDAI pole soovitanud, ei tohiks te nende rehvidega sõita maanteesõidu kiirustel.

⚠ HOIATUS

Kui nelikveoline auto on tungraua abil üles tõstetud, ärge pange mingil juhul selle mootorit tööle. Auto võib tungraua pealt maha kukkuda või veereda, põhjustades teile või lähedal viibijatele raskeid või surmavaid kehavigastusi.

Pukseerimine

Nelikveolisi autosid peab pukseerima nii, et kõik neli ratast on maapinnalt üles tõstetud, kasutades rataste tõsteseadet koos ratasplatvormiga või tasapinnalist transportimisvarustust (nt platvormhaagist). Täpsemat teavet saate 6. peatüki osast „Pukseerimine“.

Auto kontrollimine kontrollstendil

Nelikveoliste sõidukite kontrollimiseks peab kasutama spetsiaalset nelja rattakohaga veermiku kontrollstendi.

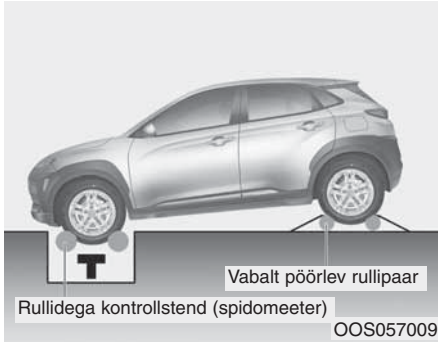

Nelikveolisi autosid ei tohi kontrollida kaherattaveoliste sõidukite diagnostikaseadmetega. Kui siiski on vaja kasutada kaherattaveolistele autodele mõeldud rullidega kontrollstendi, tegutsege järgnevalt:

1. Kontrollige, kas rõhk rehvides vastab teie auto jaoks ette nähtud väärtustele.
2. Paigutage esirattad spidomeetri kontrolli läbiviimiseks kontrollstendi rullidele, nagu näha joonisel.
3. Vabastage seisupidur.
4. Pange tagarattad ajutiseks kasutamiseks mõeldud vabalt pöörlevale rullipaarile, nagu näha joonisel.

⚠ ETTEVAATUST

- **Ärge rakendage kunagi seisupidurit, kui autot kontrollstendil kontrollitakse.**
- **Kui auto on üles tõstetud, ärge pange esi- ja tagarattaid eraldi pöörlema. Korraga tuleb pöörlema panna kõik neli ratast.**

⚠ HOIATUS

Ärge minge mingil juhul auto ette, kui seda kontrollstendil kontrollitakse. Auto võib ootamatult ettepoole hüpata, tekitades raskeid või surmavaid kehavigastusi.

ISG-SÜSTEEM (IDLE STOP AND GO) (KUI ON VARUSTUSES)

ISG-süsteem vähendab auto kütusekulu, lülitades mootori automaatselt välja, kui auto peatub (näiteks valgusfoori punase tule või stoppmärgi ees või liiklusummikus).

Mootor käivitub automaatselt uuesti, kui kõik käivitumiseks vajalikud tingimused on täidetud.

ISG-süsteem on sisse lülitatud alati, kui mootor töötab.

Kasulik teave

Kui mootor ISG-süsteemi poolt automaatselt uuesti käivitatakse, võivad mõned hoiatustuled (nt ABS, ESC, ESC OFF, EPS või seisupiduri hoiatustuli) madala akupinge tõttu paariks sekundiks süttida. See ei viita häirele ISG-süsteemi töös.

ISG-süsteemi töölerakendamine

ISG-süsteemi töötamise eeltingimused

ISG-süsteem töötab, kui on täidetud järgnevad tingimused:

- juhi turvavöö on kinnitatud,
- juhiuks ja kapott on suletud,
- pidurite vaakumvõimendi rõhk on piisav,
- aku on piisavalt täis laetud,
- välistemperatuur jääb vahemikku -20 °C kuni +35 °C,
- mootori jahutusvedeliku temperatuur ei ole liiga madal,
- süsteem ei ole hetkel diagnostikarežiimil,
- juht ei keera liigselt rooli (kui autol on topeltsiduriga käigukast),
- autoga sõidetakse järsul kallakul (kui autol on topeltsiduriga käigukast).

Kasulik teave

- **Kui ISG-süsteemi töötamise eeltingimused ei ole täidetud, ei hakka ISG-süsteem tööle. Sellisel juhul hakkab indikaatortuli ISG-süsteemi väljalülituslülitil põlema ja mootori automaatse seiskamise indikaatortuli (Ⓐ) süttib näidikuplokis kollase tulega.**
- **Kui see indikaatortuli jääb näidikuplokis pidevalt põlema, soovitame lasta ISG-süsteemi volitatud HYUNDAI teeninduses üle kontrollida.**

Mootori automaatne seiskamine

Mootori seiskamine tühikäigul

Käsikäigukastiga mudel

1. Vähendage auto kiirust kiiruseni 5 km/h.
2. Pange käigukang neutraalasendisse N.
3. Vabastage siduripedaal.

Mootor seiskub ja näidikuplokis süttib roheline mootori automaatse seiskamise indikaatortuli (Ⓐ).

Kasulik teave

Pärast mootori automaatset seiskamist peab auto sõidukiirus kerkima vähemalt kiiruseni 10 km/h, et mootori saaks tühikäigul uuesti automaatselt seisata.

Mudel, millel on topeltsiduriga käigukast

1. Vähendage sõidukiirust, kuni auto on peatunud (kiirus on 0 km/h).
2. Vajutage piduripedaali, kui käigukang on sõiduasendis D või neutraalasendis N.

Mootor seiskub ja näidikuplokis süttib roheline mootori automaatse seiskamise indikaatortuli (Ⓐ).

Kasulik teave

Pärast mootori automaatset seiskamist peab auto sõidukiirus kerkima vähemalt kiiruseni 8 km/h, et mootori saaks tühikäigul uuesti automaatselt seisata.

Kui avate pärast mootori automaatset seiskamist auto kapoti, lülitub ISG-süsteem välja.

Kui süsteem on välja lülitunud:

Tuli ISG-süsteemi väljalülituslülitil süttib.

OTLE055036

LCD-ekraanile ilmub teade „Auto Stop deactivated. Start manually“ (Automaatne seiskamissüsteem välja lülitatud. Käivitage käsitsi) ning kostab helisignaal.

Sel juhul käivitage mootori käsitsi ise. Selleks:

Käsikäigukastiga mudel

Vajutage siduri- ja piduripedaal alla ning pange käigukang neutraalasendisse.

Mudel, millel on topeltsiduriga käigukast

Vajutage piduripedaal alla ja pange käigukang parkimisasendisse P või neutraalasendisse N. Ohutuse tagamiseks soovitame panna käigukangi mootori käivitamise ajaks siiski alati parkimisasendisse P.

Automaatne taaskäivitus

Mootori taaskäivitamine pärast automaatset seiskamist

Käsikäigukastiga mudel

- Vajutage siduripedaali, kui käigukang on neutraalasendis N.

Mootor käivitub ja mootori automaatse seiskamise indikaatortuli (Ⓐ) näidikuplokis kustub.

Mudel, millel on topeltsiduriga käigukast

- Vabastage piduripedaal.
- Kui vabastate piduripedaali siis, kui automaatse seisupiduri (AUTO HOLD) funktsioon parajasti töötab, siis mootor ei taaskäivitu. Kui aga vajutate seejärel gaasipedaali, käivitub mootor automaatselt uuesti.

Mootor käivitub ja mootori automaatse seiskamise indikaatortuli (Ⓐ) näidikuplokis kustub.

Süsteem taaskäivitab mootori automaatselt ka järgnevalt kirjeldatud olukordades:

- käsitsi juhitava kliimaseadme ventilaator on pandud tööle kolmandal (3) või kõrgemal kiirusastmel ning konditsioneer on sisse lülitatud,
- automaatse kliimaseadme ventilaator on pandud tööle kuuendal (6) või kõrgemal kiirusastmel ning konditsioneer on sisse lülitatud,
- auto on seisnud teatud aja töötava konditsioneeriga,
- klaasisoojendus on sisse lülitatud,
- pidurite vaakumvõimendi rõhk on madal,
- aku pole piisavalt täis,
- auto liigub kiiremini kui 5 km/h (kui autol on käsikäigukast),
- auto liigub kiiremini kui 2 km/h (kui autol on topeltsiduriga käigukast),
- käigukang pannakse parkimisasendisse P või tagasikäigu asendisse R, vajutades samal ajal piduripedaali,
- avatakse turvavöö või auto uks, vajutades samal ajal piduripedaali.

Sellisel juhul vilgub näidikuplokis 5 sekundit roheline mootori automaatse seiskamise indikaatortuli (Ⓐ) ja LCD-ekraanile ilmub teade „Auto Start“ (Automaatkäivitus).

Ajutiselt ei toimu mootori automaatset taaskäivitamist järgnevalt kirjeldatud olukordades:

OTLE055037

Käsikäigukastiga mudel

Käiku vahetatakse siduripedaali vajutamata. LCD-ekraanile ilmub teade „Press clutch pedal for Auto Start“ (Vajutage automaatseks taaskäivitamiseks siduripedaali). Pange käigukang mootori automaatseks taaskäivitamiseks neutraalasendisse ja vajutage siduripedaali.

OAD055087L

Mudel, millel on topeltsiduriga käigukast

Käigukang pannakse neutraalasendist N tagasikäigu asendisse R, sõiduasendisse D või käsikäiguvahetuse asendisse, vajutamata samal ajal piduripedaali. LCD-ekraanile ilmub teade „Press brake pedal for Auto Start“ (Vajutage automaatseks taaskäivitamiseks piduripedaali). Vajutage mootori automaatseks taaskäivitamiseks piduripedaali.

ISG-süsteemi väljalülitamine

- Kui soovite ISG-süsteemi välja lülitada, vajutage ISG-süsteemi väljalülituslülitit. Tuli ISG-süsteemi väljalülituslülitil süttib ja LCD-ekraanile ilmub teade „Auto Stop System Off“ (Automaatne seiskamissüsteem välja lülitatud).
- Kui soovite ISG-süsteemi tagasi sisse lülitada, vajutage uuesti ISG-süsteemi väljalülituslülitit. Tuli ISG-süsteemi väljalülituslülitil kustub.

Häired ISG-süsteemi töös

ISG-süsteem võib mitte töötada, kui:

ISG-süsteemi andurid ei tööta korralikult või ISG-süsteemis on tekkinud häire.

Kui ISG-süsteemis on tekkinud häire, annavad sellest märku järgnevad tundemärgid:

- Näidikuplokis vilgub kollane mootori automaatse seiskamise indikaatortuli (Ⓐ).
- Indikaatortuli ISG-süsteemi väljalülituslülitil põleb.

i Kasulik teave

- **Kui indikaatortuld ISG-süsteemi väljalülituslülitil ei õnnestu ISG-süsteemi väljalülituslüliti vajutusega välja lülitada või kui ISG-süsteemis esineb endiselt häire, soovitame pöörduda süsteemi kontrollimiseks volitatud HYUNDAI teeninduse poole.**
- **Saate indikaatortule ISG-süsteemi väljalülituslülitil välja lülitada, kui sõidate autoga kuni 2 tundi järjest kiirusega üle 80 km/h ning panete ventilaatori tööle kiirusastmest 2 väiksema kiirusega. Kui tuli jääb ISG-süsteemi väljalülituslülitil hoolimata kirjeldatud viisil sõitmisest ikka põlema, soovitame teil pöörduda volitatud HYUNDAI teeninduse poole.**

⚠ HOIATUS

Kui mootor on automaatselt seisatud, võib see iseenesest uuesti käivituda. Enne autost lahkumist või mis tahes tööde alustamist mootoriruumis seisake ise mootor, lülitades süüte välja (asendisse LOCK/ OFF) või eemaldades süütevõtme.

Aku anduri deaktiveerimine

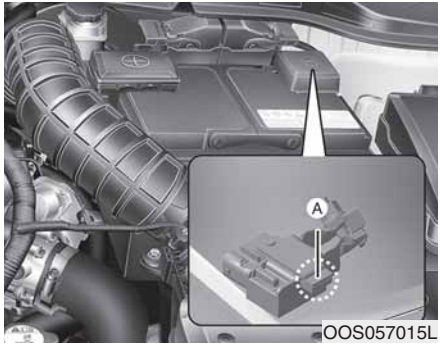

[A] : aku andur

Aku andur deaktiveeritakse, kui aku miinuspoolus hooldustööde ajal lahti ühendatakse.

Pärast seda töötab ISG-süsteem aku anduri deaktiveerimise tõttu vaid piiratult. Niisiis peab juht pärast aku lahtiühendamist viima läbi järgnevad protseduurid, et aku andur uuesti aktiveerida.

Aku anduri aktiveerimise tingimused

Laske mootoril umbes 4 tundi järjest seista (süüde väljas) ning käivitage siis mootor aku anduri aktiveerimiseks 3–4 korda uuesti.

Jälgige hoolega, et sel ajal, kui auto mittetöötava mootoriga seisab, ei ühendataks autoga ühtegi lisaseadet (nt naviseadet vms). Vastasel juhul ei pruugi aku anduri aktiveerimine õnnestuda.

i Kasulik teave

Järgnevatel juhtudel ei pruugi ISG-süsteem töötada:

- ISG-süsteemis on tekkinud häire,

- aku pole piisavalt täis,

- pidurite vaakumvõimendi rõhk on madal.

Sellistel juhtudel soovitame teil lasta ISG-süsteemi volitatud HYUNDAI teeninduses üle kontrollida.

NB!

- **Kui asendate auto aku uuega, kasutage asendamiseks ainult ISG-süsteemi jaoks sobivat HYUNDAI originaalakut. Vastasel juhul ei pruugi ISG-süsteem normaalselt töötada.**
- **Ärge laadige ISG-süsteemi jaoks mõeldud akut tavalise akulaadijaga. Vastasel juhul võib aku kahjustuda või lõhkeda.**
- **Ärge eemaldage akult korki. Vastasel juhul võib inimestele kahjulik elektrolüüt sealt lekkima hakata.**

ERINEVAD SÕIDUREŽIIMID (KUI ON VARUSTUSES)

Juht saab vastavalt oma eelistustele ja teeoludele valida sobiva sõidurežiimi.

Alati, kui mootor käivitatakse, lülitub süsteem uuesti ümber mugavale sõidurežiimile (COMFORT) (välja arvatud juhul, kui kasutusel oli säästlik sõidurežiim (ECO)).

Kasulik teave

Kui on tekkinud mingi näidikuplokiga seotud probleem, on sõidurežiimiks pidevalt mugav sõidurežiim (COMFORT) ning selle ümberlülitamine sportlikule (SPORT) režiimile ei pruugi õnnestuda.

Iga kord, kui vajutatakse sõidurežiimi valikulülitit [DRIVE MODE], toimub ümberlülitus ühelt sõidurežiimilt teisele nagu allpool näidatud:

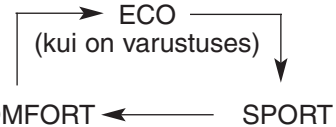

Kui on valitud mugav sõidurežiim (COMFORT), siis näidikuplokis seda ei näidata.

Säästlik sõidurežiim (ECO) (kui on varustuses)

Kui sõidurežiimiks on valitud säästlik režiim (ECO), muudetakse mõningaid mootori ja jõuülekandesüsteemi tööparameetreid, et auto kütusekulu oleks võimalikult väike.

- Kui sõidurežiimi valikulülitiga [DRIVE MODE] valitakse säästlik sõidurežiim, süttib säästliku sõidurežiimi indikaatortuli ECO.
- Kui mootor käivitatakse uuesti pärast säästliku sõidurežiimi kasutamist, jääb sõidurežiimiks edasi säästlik sõidurežiim.

Kasulik teave

Auto kütusekulu sõltub ka juhi sõidumaneeridest ja teeoludest.

Kui on valitud säästlik sõidurežiim:

- Kiirendusvõime võib veidi langeda, kuna gaasipedaali reaktsioon seadistatakse mõnevõrra aeglasemaks.
- Konditsioneeri tööjõudlus võib olla tavapärasest väiksem.
- Topeltsiduriga käigukast võib vahetada käike tavapärasest erinevalt.
- Mootorimüra võib mõnevõrra valjeneda.

Kõik ülalkirjeldatud muutused on säästliku sõidurežiimi kasutamisel täiesti normaalsed ning aitavad vähendada auto kütusekulu.

Säästliku sõidurežiimi tööpiirangud:

Kui säästliku sõidurežiimi kasutamise ajal esineb mõni allkirjeldatud olukordadest, piiratakse süsteemi tööd, kuigi säästliku sõidurežiimi indikaatortuli ECO põleb edasi nagu tavaliselt.

- Kui mootori jahutusvedeliku temperatuur on madal:

  süsteemi töö on piiratud seni, kuni mootor saavutab oma normaaljõudluse.
- Kui sõidate mäest üles:

  süsteemi tööd piiratakse, et saavutada nõlvast ülessõiduks vajalikku võimsust, kuna mootori pöördemoment on piiratud.
- Kui sõidate autoga, kasutades topeltsiduriga käigukasti käsikäiguvahetuse režiimi:

  süsteemi tööd piiratakse vastavalt valitud käigule.
- Kui vajutate gaasipedaali mitmeks sekundiks põhja:

  süsteemi tööd piiratakse, kuna on tuvastatud juhi soov sõidukiirust tõsta.

Sportlik sõidurežiim (SPORT)

SPORT

Sportlik sõidurežiim parandab auto sõidudünaamikat, reguleerides automaatselt rooli tundlikkust ning mootori ja jõuülekandesüsteemi tööd, et muuta sõit hoogsamaks ja sportlikumaks.

- Kui sõidurežiimi valikulülitiga [DRIVE MODE] valitakse sportlik sõidurežiim, süttib sportliku sõidurežiimi indikaatortuli SPORT.
- Alati, kui mootor uuesti käivitatakse, lülitub süsteem tagasi mugavale sõidurežiimile (COMFORT). Niisiis valige sportlik sõidurežiim soovi korral uuesti, vajutades sõidurežiimi valikulülitit [DRIVE MODE].
- Kui on valitud sportlik sõidurežiim:
  - Mootori pöördeid hoitakse pärast gaasipedaali vabastamist veel mõnda aega kõrgel.
  - Käigu ülesvahetamine toimub kiirendamisel kerge viivitusega.

i Kasulik teave

Sportliku sõidurežiimi kasutamisel võib auto kütusekulu suureneda.

Mugav sõidurežiim (COMFORT)

COMFORT

Mugav sõidurežiim on põhirežiim.

Kui sõidurežiimi valikulülitiga [DRIVE MODE] valitakse mugav sõidurežiim, süttib mugava sõidurežiimi indikaatortuli COMFORT.

Kui mootor käivitatakse uuesti pärast mugava sõidurežiimi kasutamist, jääb sõidurežiimiks edasi mugav sõidurežiim (COMFORT).

PIMENURGA HOIATUSSÜSTEEM (BCW) (KUI ON VARUSTUSES)

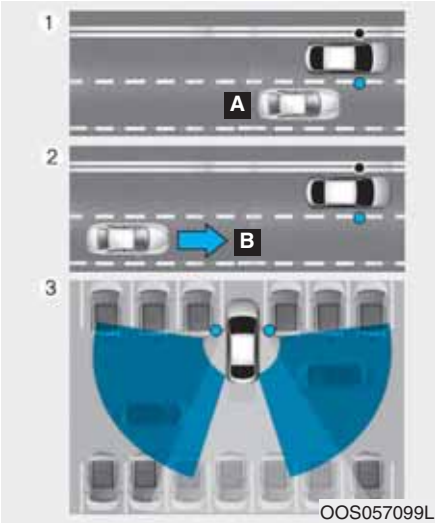

[A] : pimenurga piirkond

[B] : suure kiirusega lähenev sõiduk

Pimenurga hoiatussüsteem (BCW – Blind-spot Collision Warning System) kasutab juhile nähtamatus nn pimedas nurgas olevate tagant lähenevate sõidukite jälgimiseks ja nende eest hoiatamiseks tagakaitserauda paigaldatud radarandureid.

Süsteem jälgib piirkonda auto taga ja külgedel ning annab juhile võimalikust ohust helisignaali ja küljepeeglites süttivate hoiatustuledega märku.

(1) Pimenurga hoiatussüsteem (BCW) – pimenurga piirkond:

Süsteemi tööraadius ja tuvastuspiirkond varieerub sõltuvalt auto sõidukiirusest. Pange tähele, et süsteem ei hoiata teid juhul, kui teie auto liigub teid ümbritsevatest sõidukitest palju kiiremini.

(2) Pimenurga hoiatussüsteem (BCW) – suure kiirusega läheneva sõiduki tuvastamine:

Pimenurga hoiatussüsteemi tagant lähenevate sõidukite tuvastusfunktsioon hoiatab teid juhul, kui kõrvalrajal läheneb tagantpoolt suure kiirusega teine sõiduk. Kui süsteem on tuvastanud sellise läheneva sõiduki ja juht lülitab suunatule sisse, kostab hoiatussignaal. Vastavalt tuvastatud sõiduki suhtelisele kiirusele võib süsteem lähenevate sõidukite kauguseid hinnata erinevalt.

(3) Tagumise põikisuunalise liikluse hoiatus (RCCW – Rear Cross-Traffic Collision Warning):

Tagumise põikisuunalise liikluse hoiatusfunktsioon jälgib tagurdamise ajal auto taga vasakult või paremalt küljelt auto liikumissuunaga risti lähenevaid sõidukeid. Hoiatusfunktsioon töötab, kui auto liigub tagurdades kiirusega alla u 10 km/h. Põikisuunas läheneva sõiduki tuvastamisel kostab hoiatussignaal.

Vastavalt tuvastatud sõiduki suhtelisele kiirusele võib süsteem lähenevate sõidukite kauguseid hinnata erinevalt.

⚠ HOIATUS

- **Jälgige sõidu ajal alati ise tähelepanelikult teeolusid ja olge valmis ootamatuteks olukordadeks, kuigi pimenurga hoiatussüsteem töötab.**
- **Pimenurga hoiatussüsteem ei asenda mingil moel õigeid ja ohutuid sõiduvõtteid. Sõitke alati ettevaatlikult ning olge rajavahetusel ja tagurdamisel alati eriti tähelepanelik. Pimenurga hoiatussüsteem ei pruugi tuvastada kõiki auto kõrval olevaid sõidukeid või muid takistusi.**

Pimenurga hoiatussüsteem (BCW) (kui on varustuses)

Süsteemi töö kirjeldus

OOS057023

Süsteemi kasutamiseks:

Kui süüde on sees (asendis ON), vajutage pimenurga hoiatussüsteemi lülitit.

Tuli lülitil süttib. Kui auto sõidukiirus kerkib üle 30 km/h, hakkab süsteem tööle.

Süsteemi väljalülitamiseks:

Vajutage pimenurga hoiatussüsteemi lülitit veel kord. Tuli lülitil kustub.

Kui te süsteemi ei kasuta, lülitage see lülitiga välja.

i Kasulik teave

- **Pärast mootori seiskamist ja uut käivitamist jääb pimenurga hoiatussüsteem samasse seisundisse, nagu oli enne mootori seiskamist (sisse või välja lülitatud).**
- **Kui süsteem lülitatakse sisse, süttib hoiatustuli küljepeeglis 3 sekundiks põlema.**

Süsteem rakendub tööle, kui:

1. Süsteem on sisse lülitatud.
2. Auto sõidukiirus on kerkinud üle u 30 km/h.
3. Süsteem on tuvastanud nn pimedas nurgas läheneva sõiduki.

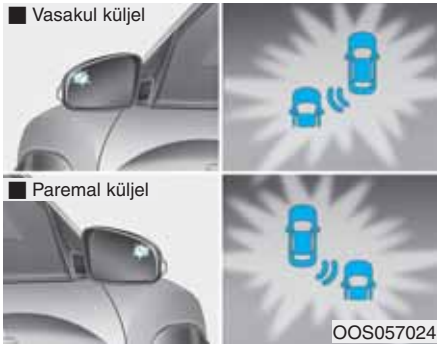

Hoiatuse esimene etapp

Kui süsteem tuvastab oma tööraadiuses läheneva sõiduki, süttib küljepeeglis kollane hoiatustuli.

Kui tuvastatud sõiduk ei viibi enam nn pimedas nurgas, siis sõltuvalt sõiduoludest hoiatustuli kustub.

[A] : hoiatussignaal

Hoiatuse teine etapp

Juhi hoiatamiseks kostab lisaks ka hoiatussignaal, kui:

1. radarisüsteem on nn pimedas nurgas sõiduki tuvastanud (hoiatustuli küljepeeglis põleb, s.t hoiatuse esimene etapp on käivitunud) JA
2. suunatuli lülitatakse sisse (samal küljel, kus asub tuvastatud sõiduk).

Kohe, kui tööle hakkab hoiatussignaal, hakkab ka hoiatustuli küljepeeglis vilkuma.

Kui lülitate suunatule välja, lõppeb nii hoiatussignaal kui ka hoiatustule vilkumine küljepeeglis (s.t kogu hoiatuse teine etapp).

- Hoiatuse teise etapi ajal kostva helisignaali saab välja lülitada.

  - Hoiatussignaali väljalülitamiseks:

  Lülitage LCD-ekraan kasutaja seadistuste režiimile (User Settings). → Valige menüüst juhiabisüsteemid (Driver Assistance) ja lülitage pimenurga hoiatussüsteemi helisignaal (Blind-spot Collision Warning sound) välja.

  - Hoiatussignaali sisselülitamiseks:

  Lülitage LCD-ekraan kasutaja seadistuste režiimile (User Settings). → Valige menüüst juhiabisüsteemid (Driver Assistance) ja lülitage pimenurga hoiatussüsteemi helisignaal (Blind-spot Collision Warning sound) sisse.

Kasulik teave

Hoiatussignaal aitab juhti võimaliku ohu eest paremini hoiatada. Lülitage hoiatussignaal välja vaid juhul, kui see on tõepoolest vajalik.

Täpsemat teavet leiate 3. peatüki osast „Kasutaja seadistuste režiim“.

Tagumise põikisuunalise liikluse hoiatus (RCCW) (kui on varustuses)

Tagumise põikisuunalise liikluse hoiatusfunktsioon jälgib tagurdamise ajal auto taga vasakult või paremalt küljelt auto liikumissuunaga risti lähenevaid sõidukeid.

Funktsiooni töö kirjeldus

Funktsiooni kasutamiseks:

Lülitage LCD-ekraan kasutaja seadistuste režiimile (User Settings). → Valige menüüst juhiabisüsteemid (Driver Assistance) ja seejärel tagumise põikisuunalise liikluse hoiatus (Rear Cross-Traffic Collision warning).

Funktsioon lülitub sisse ja jääb valmisolekuseisundisse. Kui tühistate tehtud valiku, lülitub funktsioon välja ning ei tööta.

Täpsemat teavet leiate 3. peatüki osast „Kasutaja seadistuste režiim“.

Kasulik teave

Pärast mootori seiskamist ja uut käivitamist jääb funktsioon samasse seisundisse, nagu oli enne mootori seiskamist (sisse või välja lülitatud).

Funktsioon rakendub tööle, kui auto liigub kiirusega alla 10 km/h ning käigukang on tagasikäigu asendis R.

Tagumise põikisuunalise liikluse hoiatusfunktsiooni tuvastusraadius on umbes 0,5–20 m auto mõlemal küljel (auto liikumissuunaga risti). Lähenev sõiduk tuvastatakse juhul, kui see liigub kiirusega 4–36 km/h.

Arvestage sellega, et tuvastusraadius võib teatud tingimustel kõikuda. Olge ettevaatlik ja jälgige tagurdamisel alati ise tähelepanelikult auto ümbrust.

Hoiatuse tüüp

OOS057031/OOS057032

Kui andurite poolt tuvastatud sõiduk läheneb teie autole, kostab hoiatussignaal, hoiatustuli küljepeeglis hakkab vilkuma ning LCD-ekraanile ilmub vastav teade.

i Kasulik teave

- **Hoiatussignaal lõppeb, kui:**
  - **tuvastatud sõiduk väljub tuvastusraadiusest või**
  - **tuvastatud sõiduk on jõudnud täpselt teie auto taha või**
  - **tuvastatud sõiduk ei lähene enam teie autole või**
  - **tuvastatud sõiduki liikumine on aeglustunud.**
- **Süsteem ei pruugi erinevate väliste tegurite või tingimuste tõttu alati korralikult töötada. Niisiis vaadake ümbrus alati ise oma silmaga üle.**
- **Kui tuvastuspiirkond tagumise kaitseraua läheduses on nt seina, piirde või teiste pargitud sõidukite poolt blokeeritud, võib süsteemi tuvastusraadius väheneda.**

⚠ HOIATUS

- **Kui pimenurga hoiatussüsteem on sisse lülitatud, süttib hoiatustuli küljepeeglis iga kord, kui süsteem tuvastab tagant läheneva sõiduki.**

  Õnnetuste vältimiseks ärge keskenduge üksnes küljepeeglis asuvale hoiatustulele, vaid jälgige tähelepanelikult ise auto ümbrust.
- **Sõitke alati ettevaatlikult, kuigi auto on varustatud pimenurga hoiatussüsteemi ja tagumise põikisuunalise liikluse hoiatusfunktsiooniga. Ärge jääge lootma üksnes süsteemi abile, vaid kontrollige enne rajavahetust ja tagurdamist auto ümbrus alati oma silmaga üle.**

  Mõningatel juhtudel ei pruugi süsteem juhti lähenevate sõidukite eest hoiatada, seepärast jälgige sõidu ajal alati ise hoolikalt auto ümbrust.

- **Pimenurga hoiatussüsteem ja tagumise põikisuunalise liikluse hoiatusfunktsioon ei asenda mingil moel õigeid ja ohutuid sõiduvõtteid. Sõitke alati ettevaatlikult ning olge rajavahetusel ja tagurdamisel alati eriti tähelepanelik. Pimenurga hoiatussüsteem ei pruugi tuvastada kõiki auto kõrval olevaid sõidukeid või muid takistusi.**

NB!

- **Süsteem ei pruugi normaalselt töötada, kui tagumine kaitseraud on viga saanud, seda on remonditud või see on asendatud uuega.**
- **Tuvastusraadius varieerub sõltuvalt sõidutee laiusest. Kui tee on kitsas, võib süsteem tuvastada sõidukeid ka kõrvalrajast järgmisel sõidurajal VÕI kui tee on väga lai, ei pruugi süsteem sõidukeid kõrvalrajal tuvastada.**
- **Tugevate elektromagnetlainete mõjul võib süsteem välja lülituda.**

Süsteemi andurid

OOS057027

Andurid on paigaldatud tagumise kaitseraua sisse.

Hoidke tagumine kaitseraud süsteemi hea töökorra tagamiseks alati puhas.

Hoiatavad ekraaniteated

OOS057077L

„Blind-Spot Collision Warning (BCW) system disabled. Radar blocked.“ (Pimenurga hoiatussüsteem ei tööta. Radar blokeeritud.)

- Ülaltoodud teade võib ekraanile ilmuda, kui:
  - üks või mõlemad andurid on tagumisel kaitseraual mustuse, lume või mõne muu takistuse poolt blokeeritud;
  - sõidate maapiirkonnas, kus süsteemi andurid ei tuvasta pikka aega järjest mitte ühtegi sõidukit;
  - ilm on sõidu ajal väga halb, nt sajab tugevalt vihma või lund.

- auto taha on paigaldatud järelhaagis, rattahoidja vms. (Süsteemi kasutamiseks eemaldage järelhaagis, rattahoidja vms auto küljest.)

Mis tahes eelkirjeldatud põhjuse korral lülitub pimenurga hoiatussüsteem automaatselt välja ja tuli selle lülitil kustub.

Kui ekraanile ilmub see teade, kontrollige, kas andurite asukohad tagumisel kaitseraual on mustusest või lumest puhtad. Puhastage kaitseraud ära kõigest, mis võiks radarandurite tööd segada – kõrvaldage mustus, lumi või mis tahes muud takistused.

Kui olete kaitseraua ära puhastanud, peaks pimenurga hoiatussüsteem pärast umbes 10-minutilist sõitu uuesti normaalselt tööle hakkama.

Kui süsteem ikka normaalselt tööle ei hakka, laske oma auto volitatud HYUNDAI teeninduses üle kontrollida.

Kasulik teave

Kui veate oma autoga järelhaagist või kasutate auto taha kinnitatavat varustust (nt rattahoidjat), lülitage süsteem välja. Selleks vajutage pimenurga hoiatussüsteemi lülitit ning lülitage tagumise põikisuunalise liikluse hoiatus LCD-ekraani kasutaja seadistuste režiimil välja.

OOS057078L/OOS057079L

„Check Blind-Spot Collision Warning (BCW) system“ (Kontrollige pimenurga hoiatussüsteemi)

Kui pimenurga hoiatussüsteemis on tekkinud mingi probleem, ilmub ekraanile ülaltoodud hoiatus ja tuli lülitil kustub. Süsteem lülitub automaatselt välja. Soovitame teil lasta oma auto volitatud HYUNDAI teeninduses üle kontrollida.

Süsteemi tööd piiravad tegurid

Allkirjeldatud olukordades peab autojuht olema eriti ettevaatlik, kuna süsteem ei pruugi nendes tingimustes teisi sõidukeid või muid takistusi tuvastada.

- Auto taha on paigaldatud järelhaagis, rattahoidja vms.
- Ilm on sõidu ajal väga halb, nt sajab tugevalt vihma või lund.
- Andur on kaetud vihmavee, lume, pori vms mustusega.
- Tagumine kaitseraud, kuhu andurid on paigaldatud, on kaetud või blokeeritud mõne kaitserauale kinnitatud esemega, nt kleebisega, kaitsetoruga, jalgrattahoidjaga vms.
- Tagumine kaitseraud on kahjustatud või andurid on paigast ära nihkunud.
- Auto kõrgus on tavapärasest madalam või kõrgem, kuna pakiruumi on laaditud raske pagas, rõhk rehvides ei ole õige vms.
- Temperatuur tagumise kaitseraua juures on väga kõrge või madal.

- Andurid on teiste sõidukite, seinte või parkla tugisammaste poolt blokeeritud.
- Autoga sõidetakse kurvilisel teel või läbi teemaksu värava.
- Autoga sõidetakse piirkonnas, kus asuvad suured metallkonstruktsioonid, nt ehitusplatsi, raudtee vms. läheduses.
- Auto lähedal asub mõni fikseeritud takistus, nt teepiire, või mõni loom või inimene.
- Sõidate üles või alla väga järsust kallakust, kus sõiduradade kõrgus varieerub.
- Autoga sõidetakse kitsal, paljude puude ja põõsastega ääristatud teel.
- Autoga sõidetakse märjal pinnal.
- Autoga sõidetakse piirkonnas, kus on väga vähe teisi sõidukeid ning rajatisi, nt kõrbes, lagedal maastikul vms.
- Läheduses on mõni eriti suur sõiduk, nt buss või veoauto.
- Teised sõidukid asuvad teie autole väga lähedal.
- Teine sõiduk sõidab väga lähedal teie kõrval.
- Samal ajal, kui tagurdate, liigub ka tuvastatud sõiduk tahapoole.
- Vahetate sõidurada.
- Teie kõrval olev sõiduk alustab liikumist teiega samaaegselt, kuid kiirendab teist kiiremini.
- Teine sõiduk möödub teie autost väga suure kiirusega.
- Kõrvalrajal olev sõiduk liigub ülejärgmisele sõidurajale VÕI ülejärgmisel sõidurajal olev sõiduk liigub teie kõrvalrajale.
- Auto sooritab ristmikul vasak- või parempööret.
- Läheduses on mootorratas või jalgratas.
- Läheduses on madala platvormhaagisega veoauto.
- Tuvastuspiirkonnas on jalakäijad või väikesed takistused, nt ostukärud, lapsevankrid vms.
- Lähedal olev sõiduk on eriti madal (nt sportauto).

Küljepeeglis asuv pimenurga hoiatussüsteemi hoiatustuli ei pruugi juhi hoiatamiseks süttida, kui:

- küljepeegli korpus on katki;
- küljepeegel on lume, mustuse või muu prügiga kaetud;
- aken on lume, mustuse või muu prügiga kaetud;
- aken on tugevalt toonitud.

ESIKOKKUPÕRKE VÄLTIMISSÜSTEEM (FCA) – RADARI JA KAAMERAGA TÜÜP (KUI ON VARUSTUSES)

Esikokkupõrke vältimissüsteem (FCA – Forward Collision-avoidance Assist System) on välja töötatud auto ees oleva sõiduki tuvastamiseks ja jälgimiseks ning sõiduteel oleva jalakäija tuvastamiseks (mitte kõikidel mudelitel), kasutades selleks radarisignaale ja kaamerat. Süsteem hoiatab juhti võimaliku kokkupõrkeohu eest ning rakendab pidurid vajadusel automaatselt tööle.

⚠ HOIATUS

Järgige esikokkupõrke vältimissüsteemi (FCA) kasutamisel alltoodud ettevaatusabinõusid:

- **See süsteem on vaid üks abisüsteem, mis ei asenda mingil moel tähelepanelikku ja ettevaatlikku autojuhti. Radaranduri ja kaamera tuvastusraadius on piiratud ja need ei tuvasta alati kõiki objekte. Jälgige ise alati tähelepanelikult liiklusolusid.**
- **Ärge sõitke KUNAGI liiga kiiresti, arvestamata tegelikke teeolusid. Ärge läbige kurve ega sooritage pöördeid liiga suure kiirusega.**
- **Ootamatute ja ohtlike olukordade vältimiseks sõitke alati ettevaatlikult. FCA-süsteem ei peata autot täielikult ega suuda alati kokkupõrkeid ära hoida.**

Süsteemi sisselülitamine ja seadistamine

Süsteemi kasutuselevõtt

- Kui süüde on sees (asendis ON), saab juht FCA-süsteemi sisse lülitada, tehes LCD-ekraanil järgnevad valikud:

  „User Settings“ (Kasutaja seadistused) → „Driver assistance“ (Juhiabisüsteemid) → „Forward Collision-avoidance Assist (FCA)“ (Esikokkupõrke vältimissüsteem).

Kui juht tühistab tehtud valiku, lülitub FCA-süsteem välja.

Kui lülitate FCA-süsteemi välja, süttib LCD-ekraanil süsteemi hoiatustuli. Nii saate ekraanilt kontrollida, kas esikokkupõrke vältimissüsteem (FCA) on sisse või välja lülitatud. Lisaks süttib see hoiatustuli ka juhul, kui elektrooniline stabiilsuskontrolli süsteem (ESC) on välja lülitatud. Kui süsteemi hoiatustuli jääb põlema, kuigi FCA-süsteem on sisse lülitatud, soovitame teil lasta süsteemi volitatud HYUNDAI teeninduses üle kontrollida.

- Juht saab LCD-ekraanil muuta ka süsteemi poolt antava esimese hoiatuse ajastust, tehes järgnevad valikud:

  „User Settings“ (Kasutaja seadistused) → „Driver assistance“ (Juhiabisüsteemid) → „Forward Collision Warning“ (Esikokkupõrke hoiatus) → „Late“ (Hiljem)/„Normal“ (Normaalne)/„Early“ (Varem).

Süsteemi poolt antava esikokkupõrke hoiatuse jaoks saab valida ühe järgnevatest variantidest:

- Varasem hoiatus (Early):

  Kui valite selle variandi, annab süsteem esimese hoiatuse kokkupõrkeohu kohta tavapärasest varem. Selle seadistuse korral on vahemaa teie auto ja ees oleva sõiduki või jalakäija vahel hoiatuse hetkel kõige suurem.

  Kuid ka juhul, kui on valitud see variant, võib tunduda, et süsteem ei hoiata teid piisavalt kiiresti, kui sõiduk teie ees väga järsult peatub.

Kui teile tundub, et süsteem hoiatab teid siiski liiga vara, valige esikokkupõrke hoiatuse jaoks normaalne ajastus.

- Normaalne ajastus (Normal):

  Kui valite selle variandi, annab süsteem esimese hoiatuse kokkupõrkeohu kohta normaalse ajavaruga. Selle seadistuse korral on vahemaa teie auto ja ees oleva sõiduki või jalakäija vahel hoiatuse hetkel optimaalne.

- Hilisem hoiatus (Late):

  Kui valite selle variandi, annab süsteem esimese hoiatuse kokkupõrkeohu kohta tavapärasest hiljem. Selle seadistuse korral on vahemaa teie auto ja ees oleva sõiduki või jalakäija vahel hoiatuse hetkel kõige lühem.

  Võite valida selle variandi, kui liiklus on hõre ja sõidukiirus väike.

Süsteemi töötamise eeltingimused

Esikokkupõrke vältimissüsteem (FCA) on töölerakendumiseks valmis, kui süsteem on LCD-ekraani kasutaja seadistuste režiimil sisse lülitatud ning kõik järgnevad tingimused on täidetud.

- Elektrooniline stabiilsuskontrolli süsteem (ESC) on sisse lülitatud.
- Auto sõidukiirus on suurem kui 10 km/h. (FCA-süsteem rakendub tööle vaid teatud kiirusevahemikus.)
- Süsteem tuvastab auto ees oleva jalakäija või sõiduki, millele teie auto võib otsa sõita. (Sõltuvalt liiklussituatsioonist ja auto seisundist ei pruugi FCA-süsteem tööle rakenduda või võib kosta vaid hoiatussignaal.)

⚠ HOIATUS

- **Enne, kui kasutate roolil asuvaid lüliteid esikokkupõrke vältimissüsteemi (FCA) sisse- või väljalülitamiseks, peatage auto ohutus kohas.**
- **FCA-süsteem hakkab automaatselt tööle kohe, kui mootori start/stopp-lüliti lülitatakse asendisse ON. Kui juht seda ei soovi, peab ta süsteemi LCD-ekraani kasutaja seadistuste režiimil välja lülitama.**
- **FCA-süsteem lülitub automaatselt välja, kui elektrooniline stabiilsuskontrolli süsteem (ESC) välja lülitatakse. Kui ESC-süsteem on välja lülitatud, ei saa FCA-süsteemi LCD-ekraani kasutaja seadistuste režiimil sisse lülitada. FCA-süsteemi hoiatustuli jääb sel juhul põlema (see on normaalne ja näitab, et süsteem ei tööta).**

FCA-süsteemi hoiatused ja automaatne pidurdamine

Esikokkupõrke vältimissüsteem (FCA) annab võimalikust ohust märku ekraanile ilmuvate hoiatuste ja helisignaalidega, mis on kokkupõrke riskitasemest sõltuvalt erinevad. Näiteks on ohutase erinev, kui ees olev sõiduk on järsult peatunud, kui pidurdamiseks on liiga vähe maad või kui süsteem on tuvastanud jalakäija. Samuti juhib süsteem vastavalt kokkupõrke riskitasemele pidurite tööd.

Juht saab LCD-ekraani kasutaja seadistuste režiimil (User Settings) süsteemi poolt antava esimese hoiatuse ajastust ise muuta. Valikus on kolm varianti: varasem (Early), normaalse ajavaruga (Normal) või hilisem (Late) esikokkupõrke hoiatus.

„Collision Warning“ (Kokkupõrke hoiatus) (esimene hoiatus)

OOS057016L

Samal hetkel, kui see hoiatus LCD-ekraanile ilmub, kostab ka hoiatussignaal. Lisaks rakendub tööle ka mootori juhtsüsteem, aidates auto liikumist mõnevõrra aeglustada.

- Auto sõidukiirus võib mõõdukalt langeda.
- FCA-süsteem juhib piiratud määral pidurite tööd, et võimalikus kokkupõrkes saadavat löökі ennetavalt leevendada.

„Emergency braking“ (Hädapidurdamine) (teine hoiatus)

OOS057017L

Samal hetkel, kui see hoiatus LCD-ekraanile ilmub, kostab ka hoiatussignaal.

Lisaks rakendub tööle ka mootori juhtsüsteem, aidates auto liikumist aeglustada.

- FCA-süsteem juhib piiratud määral pidurite tööd, et võimalikus kokkupõrkes saadavat lööki ennetavalt leevendada. Otse enne kokkupõrget suurendab süsteem omapoolset kontrolli pidurisüsteemi üle maksimumini.

Pidurite töö kirjeldus

- Kiiret reageerimist nõudvas olukorras läheb pidurisüsteem valmisolekuseisundisse, et olla valmis silmapilkseks töölerakendumiseks, kui juht piduripedaali vajutab.
- Kui juht vajutab piduripedaali, suurendab FCA-süsteem optimaalseima pidurdusvõime tagamiseks automaatselt pidurdusjõudu.
- Süsteem lõpetab automaatselt omapoolse pidurisüsteemi juhtimise, kui juht vajutab järsult gaasipedaali või keerab järsult rooli.
- Kui oht kaob, katkestab FCA-süsteem automaatselt pidurisüsteemi juhtimise.

⚠ ETTEVAATUST

Juht peab olema autojuhtimisel alati tähelepanelik ja ettevaatlik – sõltumata sellest, kas FCA-süsteem hoiatab teda ekraaniteadete ja hoiatussignaalidega või mitte.

⚠ HOIATUS

Automaatne pidurdamine ei suuda autot täielikult peatada ega kõiki kokkupõrkeid ära hoida. Ohutu sõidu ja õigete juhtimisvõtete eest vastutab alati üksnes autojuht.

⚠ HOIATUS

FCA-süsteemi töö põhineb teatud parameetritel, nagu näiteks ees liikuva sõiduki või jalakäija kaugusel ning teie auto ja selle ees tuvastatud sõiduki liikumiskiirustel. Teatud tingimused, nt halvad ilma- või teeolud, võivad süsteemi normaalset tööd häirida.

⚠ HOIATUS

Ärge proovige kunagi ise süsteemi tööle rakendada, kasutades meelega ohtlikke sõiduvõtteid.

FCA-süsteemi radarandur ja kaamera

■ Eesmine radarandur

OOS057018

■ Ette suunatud kaamera

OOS057033

FCA-süsteemi parima töökorra tagamiseks hoolitsege selle eest, et radarandur, selle kate ja kaamera lääts oleks alati puhtad ega oleks kaetud pori, lume või mis tahes prügi või mustusega.

Kui anduri kate või kaamera lääts on porine, lumine või mingite võõrkehadega kaetud, mõjub see väga halvasti anduri või kaamera tuvastusvõimele.

NB!

- **Ärge kinnitage radaranduri läheduse mingit lisavarustust, nt kaitseraua kaitsekatet, numbrimärgi raami, mingeid kleebiseid või muid esemeid. Sellised täiendused võivad mõjuda väga halvasti radaranduri tuvastusvõimele.**
- **Hoidke radarandur ja selle kate alati igasugusest mustusest, lumest ja porist puhas.**
- **Kasutage auto pesemiseks ainult pehmeid riidelappe. Ärge suunake survepesuri veejuga otse andurile või selle kattele.**
- **Olge ettevaatlik, et te ei avaldaks radarandurile või selle kattele liigset survet ega vajutaks seda jõuga. Kui andur nihutatakse jõuga paigast ära, ei pruugi FCA-süsteem enam normaalselt tööd jätkata. Sel juhul ei pruugi ekraanile ilmuda ka süsteemi hoiatusi. Laske oma auto volitatud HYUNDAI teeninduses üle kontrollida.**
- **Kui esikaitseraud saab radaranduri läheduses kahjustada, ei pruugi FCA-süsteem enam normaalselt tööd jätkata. Sellisel juhul soovitame teil lasta oma auto volitatud HYUNDAI teeninduses üle kontrollida.**
- **Kasutage kahjustatud anduri või selle katte parandamiseks või asendamiseks ainult originaalosi. Ärge katke anduri katet värviga.**

NB!

- **Ärge kinnitage KUNAGI mingit lisavarustust ega kleebiseid esiklaasile ega toonige esiklaasi.**
- **Ärge pange armatuurlauale KUNAGI mingeid valgust peegeldavaid esemeid (nt peeglit, valget paberit vms). Peegelduv valgus võib põhjustada häireid süsteemi töös.**
- **Olge eriti ettevaatlik, et kaamera ei satuks kunagi vette.**
- **Ärge võtke kaamerat KUNAGI osadeks lahti ning ärge lööge ega põrutage kaamerat.**
- **Kui auto helisüsteemi helitugevus on reguleeritud väga valjuks, ei pruugi te süsteemi hoiatussignaale kuulda.**

Kasulik teave

Soovitame teil lasta süsteemi volitatud HYUNDAI teeninduses üle kontrollida, kui:

- **esiklaas on uuega asendatud,**
- **radarandur või selle kate on viga saanud või uuega asendatud.**

Ekraaniteade ja hoiatustuli

OOS057080L

„Forward Collision Avoidance Assist (FCA) system disabled. Radar blocked.“ (Esikokkupõrke vältimissüsteem ei tööta. Radar blokeeritud.)

Kui anduri kate on pori, lume või mis tahes prügi või mustusega kaetud, võib FCA-süsteem ajutiselt töö lõpetada. Sel juhul ilmub LCD-ekraanile ülaltoodud teade.

Puhastage radaranduri kate alati enne FCA-süsteemi kasutamist porist, lumest või mis tahes muust prügist või mustusest ära.

Kui pori, lumi või mustus on eemaldatud, hakkab süsteem taas normaalselt tööle.

Piirkondades, kus pärast mootori käivitamist midagi ei tuvastata (nt lagedal maastikul), ei pruugi FCA-süsteem normaalselt töötada.

Häired süsteemi töös

OOS057081L/OOS057082L

„Check Forward Collision Avoidance Assist system“ (Kontrollige FCA-süsteemi)

- Kui esikokkupõrke vältimissüsteem korralikult ei tööta, süttib FCA-süsteemi hoiatustuli (⚠) ja ekraanile ilmub mõneks sekundiks ülaltoodud teade. Kui teade ekraanilt kaob, süttib üldine hoiatustuli (⚠). Sellisel juhul soovitame teil lasta oma auto volitatud HYUNDAI teeninduses üle kontrollida.
- Samal ajal, kui ekraanile ilmub teade FCA-süsteemi häire kohta, võib süttida ka elektroonilise stabiilsuskontrolli süsteemi (ESC) hoiatustuli.

⚠ HOIATUS

- **Esikokkupõrke vältimissüsteem (FCA) on ainult üks juhti toetav abisüsteem. Auto juhtimise ja õigete sõiduvõtete eest vastutab alati üksnes autojuht. Ärge usaldage kunagi ainult FCA-süsteemi. Pigem hoidke alati ise ohutut pikivahet ning vajutage vajadusel sõidukiiruse vähendamiseks piduripedaali.**
- **Teatud juhtudel ja teatud sõiduoludes võib FCA-süsteem ilma asjata ootamatult tööle rakenduda. Sel juhul ilmub LCD-ekraanile esimene hoiatus ja kostab hoiatussignaal.**

  Samuti ei pruugi eesmine radarandur või kaamera teatud juhtudel ees liikuvat sõidukit või jalakäijat üldse tuvastada. FCA-süsteem ei pruugi tööle rakenduda ning hoiatust ei pruugi ekraanile ilmuda.

- **Isegi juhul, kui FCA-süsteemis on tekkinud häire, mille tõttu see ei suuda juhtida pidurite tööd, töötab auto pidurisüsteem ikkagi normaalselt. Pidage siiski meeles, et sel juhul ei rakenda süsteem kokkupõrke vältimiseks pidureid automaatselt tööle.**
- **Kui teie ees olev sõiduk järsult peatub, võib teie kontroll pidurisüsteemi üle väheneda. Seepärast hoidke ees liikuva sõidukiga alati ohutut pikivahet.**
- **FCA-süsteem võib pidurdamise ajal tööle rakenduda ning auto võib väga järsult peatuda, põhjustades lahtiste esemete paiskumise vastu autos viibijaid. Seepärast kinnitage kõik esemed autos alati kindlalt kohale.**
- **Kui juht vajutab kokkupõrke vältimiseks piduripedaali, ei pruugi FCA-süsteem tööle rakenduda.**

- **Automaatne pidurdamine ei pruugi olla piisav, kui ees liikuv sõiduk peatub väga järsult, ning võite sellele ikkagi otsa sõita. Olge alati ettevaatlik!**
- **Kui tööle rakendunud FCA-süsteem auto järsult peatab, võivad sõitjad viga saada. Olge äärmiselt ettevaatlik!**
- **FCA-süsteem reageerib vaid auto ees tuvastatud sõidukile või jalakäijale.**

⚠ HOIATUS

- **FCA-süsteem ei tööta, kui autoga tagurdatakse.**
- **FCA-süsteem ei ole ette nähtud muude teel olevate takistuste, nt loomade tuvastamiseks.**
- **FCA-süsteem ei tuvasta vastassuunavööndis olevaid sõidukeid.**
- **FCA-süsteem ei tuvasta sõidukeid, mis lähenevad küljelt, risti auto liikumissuunaga.**
- **FCA-süsteem ei suuda tuvastada autojuhti, kes läheneb pargitud sõidukile küljelt (näiteks tupiktänavas).**

Sellistel juhtudel peate ise piisavat vahet hoidma ning vajadusel sõidukiiruse vähendamiseks ja ohutu vahemaa säilitamiseks piduripedaali vajutama.

Süsteemi tööd piiravad tegurid

Esikokkupõrke vältimissüsteem (FCA) on välja töötatud auto ees oleva sõiduki või sõiduteel oleva jalakäija tuvastamiseks ja jälgimiseks, kasutades selleks radarisignaale ja kaamerat. Süsteem hoiatab juhti võimaliku kokkupõrkeohu eest ning rakendab pidurid vajaduse korral automaatselt tööle.

Teatud olukordades ei suuda radarandur või kaamera siiski ees olevat sõidukit või jalakäijat tuvastada. Sel juhul ei pruugi esikokkupõrke vältimissüsteem normaalselt töötada. Järgnevalt kirjeldatud olukordades peab juht olema eriti tähelepanelik, kuna FCA-süsteemi töö võib neil juhtudel olla piiratud.

Sõidukite tuvastamisel

Järgnevalt kirjeldatud olukordades võib süsteemi tuvastusvõime olla piiratud.

- Radarandur või kaamera on määrdunud või mõne takistuse poolt blokeeritud.
- Kaamera lääts on mõne esiklaasil asuva võõrkeha (nt kleebise, puulehe, putuka vms) poolt blokeeritud või esiklaas selle ees on pragunenud, toonitud või kattekilega kaetud.
- Radaranduri või kaamera vaateväli on halbade ilmaolude – nt tugeva vihma- või lumesaju – tõttu varjatud.
- Anduri ja kaamera tööd häirivad tugevad elektromagnetlained.
- Esineb tugev ebakorrapärane peegeldus radarandurilt.
- Radaranduri/kaamera tuvastusvõime on piiratud.
- Ees liikuv sõiduk on tuvastamiseks liiga väike (nt mootorratas või jalgratas vms).
- Ees liikuval sõidukil on eriti suur kere või järelhaagis, mis on kaameraga tuvastamiseks liiga suur (nt traktor, haagisega veok vms).
- Juhi vaateväli on halvasti valgustatud (nähtavus on pimeduse, tulede peegelduse või ees liikuva sõiduki eredate tagatulede tõttu halb).
- Ees liikuva sõiduki tagatuled ei ole sisse lülitatud.
- Valgustase väljas muutub järsult, nt tunnelisse sisenemisel või sealt väljumisel.
- Valgus (nt tänavavalgustus või vastutulevate sõidukite tuled) peegeldub märjalt teekattelt või lompidelt.
- Nähtavust segab pimestav päikesevalgus.
- Esiklaas on udune, takistades selget vaadet sõiduteele.
- Ees olev sõiduk liigub korrapäratult.
- Sõidetakse kõvakatteta või ebatasasel konarlikul teel või teel, mille kalle pidevalt järsult muutub.
- Sõidetakse piirkonnas, kus asuvad suured metallkonstruktsioonid, nt ehitusplatsi, raudtee vms. läheduses.
- Sõidetakse maa-aluses parklas või hoone sees.
- Auto rappub sõidu ajal halbade teeolude tõttu väga tugevalt.
- Anduri ja kaamera tuvastusvõime muutub järsult, kui auto sõidab üle kiirustõkke.
- Ees olev sõiduk liigub sõidusuunas vertikaalselt.
- Ees olev sõiduk on vertikaalselt peatatud.
- Ees olev sõiduk liigub teie auto poole või tagurdab.
- Olete ringteel ja ees liikuv sõiduk sõidab mööda ringteed.

- Kurvide läbimisel

Kui sõidetakse kurvilisel teel, ei pruugi esikokkupõrke vältimissüsteem alati ettenähtud viisil töötada.

Kurvilisel teel ei suuda süsteem eespool samal sõidurajal liikuvat sõidukit tuvastada ja süsteemi töövõime võib halveneda. Selle tulemusel võib süsteem juhti hoiatada või pidurdada ilma asjata või ei hoiata juhti ega pidurda, kui seda tegelikult teha tuleks.

Lisaks ei pruugi eesmine radarandur või kaamera teatud juhtudel ees liikuvat sõidukit kurvilisel teel üldse tuvastada.

Sellistes olukordades peab juht ohutut pikivahet hoidma ning vajadusel sõidukiiruse vähendamiseks ja ohutu pikivahe säilitamiseks ise piduripedaali vajutama.

Kurvi läbimisel võib FCA-süsteem tuvastada eespool kõrvalrajal liikuva sõiduki.

Sel juhul võib süsteem asjatult juhti hoiatada ja pidurdada.

Jälgige sõidu ajal alati tähelepanelikult teed ja ümbritsevaid liiklusolusid! Vajaduse korral vajutage sõidukiiruse vähendamiseks ja ohutu pikivahe säilitamiseks ise piduripedaali.

Kui vaja, vajutage gaasipedaali, et süsteem ei saaks asjatult auto sõidukiirust vähendada.

Veenduge, et esikokkupõrke vältimissüsteemi kasutamine on antud teeoludes ohutu.

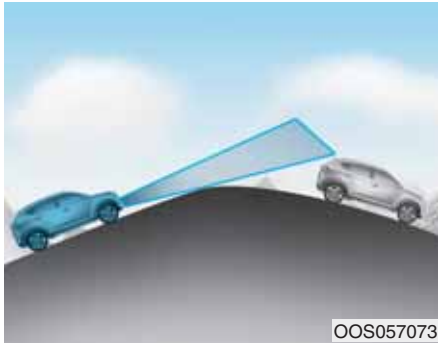

- Sõit kallakul

Kui autoga sõidetakse kallakust üles või alla, ei pruugi FCA-süsteem korralikult töötada, kuna ei suuda tuvastada eespool samal sõidurajal liikuvat sõidukit. Süsteem võib hoiatada juhti ekraaniteate ja hoiatussignaaliga ilma asjata või ei hoiata juhti ekraaniteate ja hoiatussignaaliga üldse, kui olukord seda tegelikult nõuab.

Kui FCA-süsteem tuvastab nõlva ületamisel ootamatult ees liikuva sõiduki, võite tunda järsku aeglustamist.

Kui sõidate kallakust üles või alla, jälgige alati hoolikalt teed enda ees ning vajutage vajadusel sõidukiiruse vähendamiseks ja ohutu pikivahe säilitamiseks õigeaegselt piduripedaali.

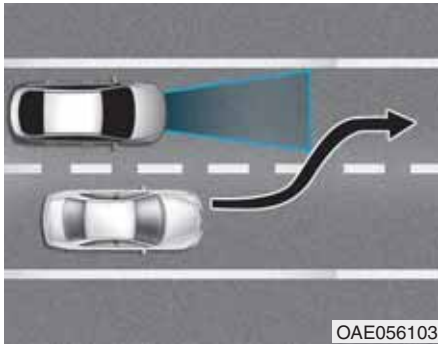

- Sõiduraja vahetamisel

Kui kõrvalrajal olnud sõiduk vahetab rada ja keerab teie sõidurajale teie auto ette, ei pruugi FCA-süsteem seda sõidukit otsekohe tuvastada, eriti juhul, kui see siseneb teie sõidurajale väga äkki. Sellisel juhul peate ise ohutut pikivahet hoidma ning vajadusel sõidukiiruse vähendamiseks ja ohutu pikivahe säilitamiseks piduripedaali vajutama.

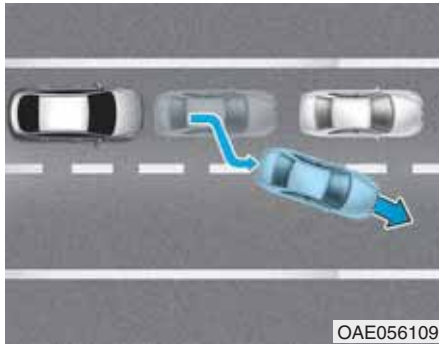

Kui liiklusolud nõuavad tihedat peatumist (nt ummikus) ja teie ees peatunud sõiduk lahkub teie sõidurajalt, ei pruugi FCA-süsteem järgmist sõidukit, mis nüüd teie ees on, kohe tuvastada. Sellisel juhul peate ise ohutut pikivahet hoidma ning vajadusel sõidukiiruse vähendamiseks ja ohutu pikivahe säilitamiseks piduripedaali vajutama.

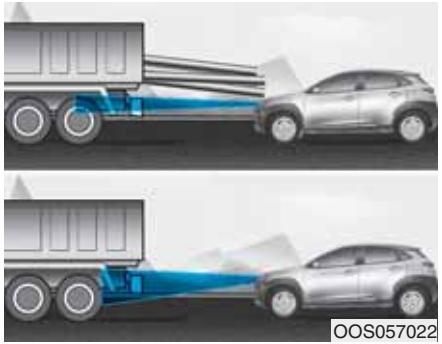

- Ees oleva sõiduki tuvastamisel

Kui teie ees liikuvale sõidukile on laaditud koorem, mis ulatub sõidukist tahapoole, või kui teie ees sõidab kõrgema kliirensiga sõiduk, peate olema eriti tähelepanelik. Esikokkupõrke vältimissüsteem ei pruugi sõidukist tahapoole ulatuvat koormat tuvastada. Sellistel juhtudel peate ise väljaulatuva koormaga ohutut vahet hoidma ning vajadusel sõidukiiruse vähendamiseks ja ohutu pikivahe säilitamiseks piduripedaali vajutama.

Jalakäijate tuvastamisel

Järgnevalt kirjeldatud olukordades võib süsteemi tuvastusvõime olla piiratud.

- Jalakäija ei ole tervenisti kaamera poolt tuvastatav, näiteks on kummargil või ei kõnni püsti seistes.
- Jalakäija liigub väga kiiresti või ilmub kaamera tuvastuspiirkonda väga järsku.
- Jalakäija kannab riideid, mis sulavad ühte tema taustaga, raskendades tema tuvastamist kaamera poolt.
- Väljas on liiga valge (nt sõidetakse otseses päikesepaistes või päikesevalgus peegeldub) või liiga pime (nt öösel pimedas maapiirkonnas).
- Jalakäijat on raske tuvastada ja eristada teistest ümbritsevatest objektidest, nt jalakäijad on mitmekesi koos või tegu on suure rahvahulgaga.
- Teel on mingi inimkehale sarnanev ese.
- Jalakäija on väga väikest kasvu.
- Jalakäija on liikumispuudega.
- Anduri tuvastusvõime on piiratud.
- Radarandur või kaamera on määrdunud või mõne takistuse poolt blokeeritud.
- Radaranduri või kaamera vaateväli on halbade ilmaolude – nt tugeva vihma- või lumesaju – tõttu varjatud.
- Valgus (nt tänavavalgustus või vastutulevate sõidukite tuled) peegeldub märjalt teekattelt või lompidelt.
- Nähtavust segab pimestav päikesevalgus.
- Esiklaas on udune, takistades selget vaadet sõiduteele.
- Auto rappub sõidu ajal halbade teeolude tõttu väga tugevalt.

⚠ HOIATUS

- **Ärge kasutage esikokkupõrke vältimissüsteemi (FCA) juhul, kui pukseerite oma autoga teist sõidukit. FCA-süsteemi töölerakendumine pukseerimise ajal võib nii teie kui ka pukseeritava auto sõiduohutusele väga halvasti mõjuda.**
- **Kui ees liikuvale sõidukile on laaditud tahapoole väljaulatuv koorem või sellel on teie autost tunduvalt kõrgem kliirens, olge sõitmisel eriti ettevaatlik.**
- **FCA-süsteem on välja töötatud auto ees oleva sõiduki tuvastamiseks ja jälgimiseks ning sõiduteel oleva jalakäija tuvastamiseks, kasutades selleks radarisignaale ja kaamerat. See ei ole ette nähtud jalgrataste, mootorrataste või väiksemate ratastel liikuvate esemete, nt kohvrite, ostukärude või lapsevankrite tuvastamiseks.**
- **Ärge katsetage FCA-süsteemi töölerakendumist kunagi päris sõidukite või inimeste peal. Selle tagajärjeks võivad olla rasked või surmavad kehavigastused.**
- **Kui esikaitseraud, esiklaas, radarandur või kaamera on asendatud uuega või mõnd neist osadest on remonditud, soovitame teil lasta oma auto volitatud HYUNDAI teeninduses üle kontrollida.**

i Kasulik teave

Teatud juhtudel võib esikokkupõrke vältimissüsteem (FCA) elektromagnethäirete tõttu ajutiselt töötamast lakata.

SÕIDURAJAL PÜSIMISE ABISÜSTEEM (LKA)

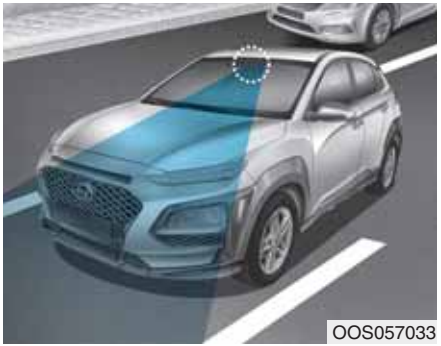

Sõidurajal püsimise abisüsteem (LKA – Lane Keeping Assist system) tuvastab esiklaasile paigaldatud kaamera abil teedel olevad sõiduradade eraldusjooned ja aitab juhti roolimisel, et autot eraldusjoonte vahel hoida.

Kui süsteem märkab, et auto hakkab oma sõidurajalt kõrvalrajale või vastassuunavööndisse kalduma, annab see juhile ohust nähtava ja kuuldava hoiatusega märku, keerates samal ajal rooli veidi auto liikumisele vastupidises suunas, et vältida auto väljumist oma sõidurajalt.

⚠ HOIATUS

Sõidurajal püsimise abisüsteem (LKA) on kõigest üks sõidumugavust lisav abisüsteem, mis ei asenda mingil moel ohutuid sõiduvõtteid. Liiklusolude jälgimise ja auto roolimise eest vastutab alati üksnes autojuht.

⚠ HOIATUS

Järgige sõidurajal püsimise abisüsteemi (LKA) kasutamisel alltoodud ettevaatusabinõusid:

- **Kui süsteem parajasti rooli asendit korrigeerib, ärge keerake ise järsult rooli.**
- **Sõidurajal püsimise abisüsteem (LKA) aitab vältida auto soovimatut väljumist oma sõidurajalt, aidates juhti auto roolimisel. Sellegipoolest ei tohi juht kunagi ainult sellele süsteemile lootma jääda, vaid peab ise tähelepanelikult rooli asendit jälgima, et oma sõidurajal püsida.**
- **Sõltuvalt teeoludest ja ümbritsevatest tingimustest ei pruugi LKA-süsteem alati normaalselt töötada või võib töötamast lakata. Olge auto juhtimisel alati ettevaatlik!**
- **Ärge võtke LKA-süsteemi kaamerat ise osadeks lahti, et esiklaasi toonida või sellele mingit tüüpi katteid või lisavarustust paigaldada. Kui võtate kaamera lahti ja panete uuesti kokku, soovitame teil viia oma auto volitatud HYUNDAI teenindusse, et lasta kontrollida, kas süsteem vajab uuesti kalibreerimist või mitte.**
- **Esiklaasi, LKA-süsteemi kaamera või LKA-süsteemiga seotud rooli osade vahetamise korral soovitame teil viia oma auto volitatud HYUNDAI teenindusse, et lasta kontrollida, kas süsteem vajab uuesti kalibreerimist või mitte.**

- **Süsteem kasutab eraldusjoonte tuvastamiseks ja rooli asendi korrigeerimiseks kaamerat. Seega ei pruugi süsteem korralikult töötada, kui eraldusjooni on raske näha.**

  Vt osa „Süsteemi tööd piiravad tegurid“.
- **Ärge eemaldage ega kahjustage LKA-süsteemiga seotud osi.**
- **Kui helisüsteemi heli on reguleeritud väga valjuks, ei pruugi juht LKA-süsteemi hoiatussignaale kuulda.**
- **Ärge pange armatuurlauale mingeid valgust peegeldavaid esemeid, nt peegleid, valget paberit vms. Peegelduv päikesevalgus võib süsteemi tööd häirida.**
- **Kui sõidurajal püsimise abisüsteem (LKA) töötab, hoidke oma käed alati roolil. Kui jätkate sõitu käsi roolile panemata ka pärast vastava hoiatuse („Keep hands on steering wheel“ – Hoidke käed roolil) ilmumist, lülitub süsteem automaatselt välja.**

- **Süsteem ei kontrolli rooli liikumist pidevalt. Seega – kui auto sõidab sõidurajalt väljumise hetkel väga suure kiirusega, ei pruugi süsteem rooli asendit korrigeerida. Süsteemi kasutamisel peab juht alati kinni pidama kehtivatest piirkiirustest.**
- **Kui kinnitate midagi rooli külge, ei pruugi süsteem enam rooli asendit korrigeerida ning roolilt eemaldatud käte hoiatus ei pruugi korralikult töötada.**
- **Kui veate järelhaagist, lülitage LKA-süsteem kindlasti välja.**

Sõidurajal püsimise abisüsteemi (LKA) kasutamine

LKA-süsteemi sisse- või väljalülitamiseks:

Kui süüde on sisse lülitatud (asendisse ON), vajutage sõidurajal püsimise abisüsteemi lülitit, mis asub armatuurlaual roolist vasakul. (Parempoolse rooliga mudelis asub lüliti roolist paremal.)

Näidikuplokis süttib LKA-süsteemi indikaatortuli, mis põleb esmalt valge tulega. See näitab, et süsteem on tööks valmis, ent veel ei tööta.

Pange tähele, et LKA-süsteem saab töötada vaid juhul, kui auto sõidukiirus on vähemalt u 60 km/h. Sel juhul muutub LKA-süsteemi indikaatortule värv näidikuplokis roheliseks.

Indikaatortule värv muutub vastavalt sõidurajal püsimise abisüsteemi seisundile.

- Valge: Süsteem ei ole sõiduradade eraldusjooni tuvastanud ja/ või auto sõidukiirus on väiksem kui 60 km/h.
- Roheline: Süsteem on tuvastanud sõiduradade eraldusjooned ning on valmis vajadusel rooli liikumist korrigeerima.

Kasulik teave

Kui indikaatortuli (valge) süüte väljalülitamise hetkel põleb, lülitub süsteem pärast mootori uut käivitamist automaatselt jälle sisse. Kui vajutate siis sõidurajal püsimise abisüsteemi lülitit, lülitub süsteem välja ja indikaatortuli kustub.

Kui süsteem töötab

OOS057035L

- Kui soovite näha näidikuploki ekraanil LKA-süsteemi ekraanivaadet, valige LCD-ekraani režiimiks sõiduabi režiim (Assist mode) (). Täpsemat teavet leiate 3. peatüki osast „LCD-ekraani režiimid“.
- Kui süsteem on tuvastanud eraldusjooned sõiduraja mõlemas servas ja kõik süsteemi tööks vajalikud tingimused on täidetud, süttib ekraanil roheline rooli kujutis ja LKA-süsteemi indikaatortule värv muutub valgest roheliseks. See näitab, et LKA-süsteem töötab ja korrigeerib vajadusel ka rooli liikumist.

⚠ HOIATUS

Sõidurajal püsimise abisüsteem (LKA) aitab juhil vältida soovimatut väljumist oma sõidurajalt. Juht ei tohi siiski kunagi ainult sellele süsteemile lootma jääda, vaid peab alati ise sõidu ajal ümbrust ja teeolusid jälgima.

OOS057035L/OOS057037L

- Kui auto liigub kiirusega üle 60 km/h ja süsteem tuvastab sõiduraja eraldusjooned, muutub nende värv ekraanil hallist valgeks.
- Kui süsteem tuvastab vasakpoolse eraldusjoone, muutub selle värv ekraanil hallist valgeks.
- Kui süsteem tuvastab parempoolse eraldusjoone, muutub selle värv ekraanil hallist valgeks.
- Süsteem rakendub täielikult tööle alles siis, kui on tuvastanud nii vasak- kui parempoolse eraldusjoone.
- Kui auto sõidukiirus kerkib üle 60 km/h ja sõidurajal püsimise abisüsteemi lüliti on sisse lülitatud, hakkab süsteem tööle. Kui auto hakkab oma sõidurajalt väljuma, töötab LKA-süsteem järgnevalt:

OOS057038L/OOS057039L

Näidikuploki LCD-ekraanile ilmub hoiatus. Sõltuvalt sellest, kummasse sõiduraja serva auto on kaldunud, hakkab ekraanil vilkuma kas vasak- või parempoolne sõiduraja eraldusjoon.

Kui ekraanile ilmub rooli kujutis, hakkab süsteem kontrollima ja korrigeerima rooli liikumist, et auto ei ületaks eraldusjoont ega väljuks oma sõidurajalt.

OAEE056129L

„Keep hands on steering wheel“ (Hoidke käed roolil)

Kui juht võtab sõidurajal püsimise abisüsteemi töötamise ajal käed mitmeks sekundiks roolilt ära, hoiatab süsteem juhti ekraanile ilmuva hoiatusega.

i Kasulik teave

Ülalolev teade võib ekraanile ilmuda ka juhul, kui juht hoiab roolist kinni liiga nõrgalt, sest LKA-süsteem ei pruugi sel juhul juhi käsi roolil tuvastada.

⚠ HOIATUS

Sõltuvalt teeoludest võib hoiatus ilmuda ekraanile suure viivitusega. Seepärast hoidke sõidu ajal alati oma käsi roolil.

OOS057083L

„Driver's grasp not detected. LKA system will be disabled temporarily“ (Juhi haaret pole tuvastatud. LKA-süsteem lõpetab ajutiselt töö)

Kui juht ei pane oma käsi ka pärast teadet „Keep hands on steering wheel“ (Hoidke käed roolil) roolile tagasi, ei jätka süsteem enam rooli liikumise kontrollimist ning ainult hoiatab juhti, kui auto ületab sõiduraja eraldusjoone.

Kui aga juht paneb käed roolile tagasi, hakkab süsteem taas rooli liikumist kontrollima.

⚠ HOIATUS

- **Auto roolimise eest vastutab alati üksnes autojuht.**
- **Alljärgnevates tingimustes lülitage süsteem välja ja roolige autot ise:**
  - **kui ilm on väga halb,**
  - **kui teeolud on väga halvad,**
  - **kui rooli on vaja sageli eri suunas keerata.**

ℹ Kasulik teave

- **Juht saab rooli keerata hoolimata sellest, et süsteem rooli asendit korrigeerib.**
- **Kui süsteem on hakanud rooli asendit korrigeerima, võib rooli keeramine tunduda tavapärasest raskem.**

Hoiatustuli ja ekraaniteade

„Check Lane Keeping Assist (LKA) system“ (Kontrollige sõidurajal püsimise abisüsteemi)

OOS057084R

Kui süsteemis on tekkinud mingi probleem, ilmub ekraanile mõneks sekundiks ülaltoodud teade. Kui probleem püsib, süttib lisaks ka sõidurajal püsimise abisüsteemi (LKA) häire indikaatortuli.

Sõidurajal püsimise abisüsteemi häire indikaatortuli

Kui sõidurajal püsimise abisüsteem (LKA) korralikult ei tööta, süttib näidikuplokis kollane LKA-süsteemi häire indikaatortuli. Soovitame teil lasta süsteemi volitatud HYUNDAI teeninduses üle kontrollida.

Kui süsteemi töös on tekkinud mingi probleem, võib abi olla mõnest järgnevalt kirjeldatud tegevusest:

- Lülitage süsteem sisse pärast seda, kui olete mootori korraks välja lülitanud ja siis uuesti käivitanud.
- Kontrollige, kas süüde on sisse lülitatud (asendisse ON).
- Kontrollige, kas süsteemi töö pole häiritud ilmaolude (nt udu, tugeva vihma jms) tõttu.
- Kontrollige, kas miski pole kaamera läätse kinni katnud.

Kui probleemi ei õnnestu lahendada, soovitame lasta süsteemi volitatud HYUNDAI teeninduses üle kontrollida.

LKA-süsteem ei hakka tööle ega korrigeeri rooli asendit, kui:

- lülitate enne rajavahetust sisse suunatule (kui vahetate rada suunatuld näitamata, võib süsteem hakata rooli asendit korrigeerima);
- te ei sõida autoga pärast süsteemi sisselülitamist või rajavahetust sõiduraja keskel;
- elektrooniline stabiilsuskontrolli süsteem (ESC) või auto sõidustabiilsuse juhtsüsteem (VSM) on tööle rakendunud;
- läbite autoga järsku kurvi;
- auto sõidukiirus langeb alla 60 km/h või kerkib üle 180 km/h;
- teete autoga kiireid ja järske rajavahetusi;
- auto pidurdab väga järsult;
- tuvastatud on ainult üks sõiduraja eraldusjoon;
- sõidurada on väga lai või kitsas;
- teel on kõrvuti rohkem kui kaks sõiduraja eraldusjoont (nt remonditaval teelõigul);
- sõidate autoga järsul kallakul;
- keerate järsult rooli.

Süsteemi tööd piiravad tegurid

Allkirjeldatud olukordades võib sõidurajal püsimise abisüsteem enneaegselt tööle rakenduda, kuigi auto ei välju oma sõidurajalt, VÕI ei pruugi teid üldse hoiatada ega rooli asendit korrigeerida, kuigi auto väljub oma sõidurajalt:

Kui sõidutee ja sõiduraja eraldusjoonte seisund on halb

- Sõiduraja eraldusjooni on teekattest väga raske eristada või eraldusjooned on tuhmunud või ebaselged.
- Eraldusjoonte värvi on sõiduteest väga raske eristada.
- Teekattel on muid eraldusjoontele sarnaseid teetähiseid, mida kaamera ekslikult tuvastab.
- Sõidurajad sõiduteel ühinevad või jagunevad (nt teemaksu väravate juures).
- Sõiduradade arv sõiduteel suureneb või väheneb või eraldusjooned ristuvad üksteisega.
- Auto ees teel on kõrvuti rohkem kui kaks sõiduraja eraldusjoont.
- Sõiduradade eraldusjooned on väga laiad või kitsad.
- Sõiduradade eraldusjooni pole lume, vihma, lompide, teekatte kahjustuste, määrdumise või muude takistuste tõttu teepinnal näha.
- Eraldusjoonele langeb sõiduteel asuva eraldusriba, puude vms vari.
- Sõidurajad on lõpetamata või teed alles ehitatakse või remonditakse.
- Teel on ülekäigurada (sebra) või muud teekattemärgistuse sümbolid.
- Eraldusjooned on tunnelis õli vms mustuse tõttu raskesti eristatavad.
- Eraldusjooned kaovad järsku (nt ristmikul).

Kui süsteemi töö on välistingimuste tõttu häiritud

- Valgustase väljas muutub järsult, nt tunnelisse sisenemisel või sealt väljumisel või viadukti alt läbi sõites.
- Väljas on liiga pime, nt kui autoga läbitakse tunnelit või esituled ei ole sisse lülitatud, kuigi on öö.
- Teel sõiduraja servas on piirdestruktuur, nt betoonist või metallist teepiire, helkuritega servapostid vms, mida kaamera ekslikult tuvastab.
- Valgus (nt tänavavalgustus või vastutulevate sõidukite tuled) peegeldub märjalt teekattelt või lompidelt.
- Nähtavust segab pimestav päikesevalgus.
- Pikivahe eessõitva sõidukiga on eraldusjoonte tuvastamiseks liiga väike või ees liikuv sõiduk sõidab eraldusjoone peal.
- Sõidetakse järsul kallakul, üle mäe või kurvilisel teel.
- Auto rappub sõidu ajal halbade teeolude tõttu väga tugevalt.
- Temperatuur sisemise tahavaatepeegli juures on otsese päikesevalguse tõttu või mingil muul põhjusel väga kõrge.

Kui nähtavus on halb

- Esiklaas või kaamera lääts on määrdunud või millegagi kinni kaetud.
- Esiklaas on udune, takistades selget vaadet sõiduteele.
- Armatuurlauale on pandud nähtavust takistavaid esemeid.
- Süsteem ei suuda tuvastada eraldusjooni tiheda udu, vihma- või lumesaju tõttu.

Sõidurajal püsimise abisüsteemi eri töörežiimide valimine

LCD-ekraani kasutaja seadistuste režiimil saab juht sõidurajal püsimise abisüsteemi (LKA) ümber lülitada sõidurajalt väljumise hoiatussüsteemile (LDW) või valida kasutamiseks tavalise (Standard LKA) või aktiivse (Active LKA) sõidurajal püsimise abirežiimi.

Tehke ekraanil järgnevad valikud:

„User Settings“ (Kasutaja seadistused) → „Driver Assistance“ (Juhiabisüsteemid) → „Lane Keeping Assist“ (Sõidurajal püsimise abisüsteem) → „Lane Departure Warning“ (Sõidurajalt väljumise hoiatussüsteem)/„Standard LKA“ (Tavaline abirežiim)/„Active LKA“ (Aktiivne abirežiim).

Kui režiimi ei ole valitud, kasutab süsteem automaatselt tavalist sõidurajal püsimise abirežiimi (Standard LKA).

Sõidurajalt väljumise hoiatussüsteem (Lane Departure Warning)

Sõidurajalt väljumise hoiatussüsteem (LDW) hoiatab juhti hoiatusnäidu ja helisignaaliga, kui süsteem tuvastab auto väljakaldumise oma sõidurajalt. Süsteem ei kontrolli ega korrigeeri rooli liikumist.

Tavaline sõidurajal püsimise abirežiim (Standard LKA)

Tavaline sõidurajal püsimise abirežiim aitab juhil autot sõiduraja eraldusjoonte vahel hoida. Kui auto püsib eraldusjoonte vahel, korrigeerib see rooli asendit väga harva. Sellegipoolest korrigeerib see rooli asendit juhul, kui auto hakkab eraldusjoont ületama.

Aktiivne sõidurajal püsimise abirežiim (Active LKA)

Aktiivse sõidurajal püsimise abirežiimi puhul kontrollib süsteem rooli liikumist ja korrigeerib selle asendit võrreldes tavalise sõidurajal püsimise abirežiimiga palju sagedamini. Tänu sellele aitab süsteem autot sõiduraja keskel hoida ning muudab sõidu juhi jaoks vähem väsitavaks.

JUHI TÄHELEPANU HAJUMISE HOIATUSSÜSTEEM (DAW) (KUI ON VARUSTUSES)

Juhi tähelepanu hajumise hoiatussüsteem (DAW – Driver Attention Warning system) näitab ekraanil juhi väsimustaset, tuvastades sõiduvõtted, mis viitavad juhi tähelepanu hajumisele.

Süsteemi sisselülitamine ja seadistamine

Süsteemi kasutuselevõtt

- Auto väljastamisel tehasest ja teile üleandmisel on juhi tähelepanu hajumise hoiatussüsteem algselt välja lülitatud.
- Juhi tähelepanu hajumise hoiatussüsteemi sisselülitamiseks käivitage mootor ning tehke siis LCD-ekraanil järgnevad valikud:

  „User Settings“ (Kasutaja seadistused) → „Driver Assistance“ (Juhiabisüsteemid) → „Driver Attention Warning“ (Juhi tähelepanu hajumise hoiatussüsteem) → „High Sensitivity“ (Suur tundlikkus)/„Normal Sensitivity“ (Normaalne tundlikkus).
- Juht saab valida, millisel režiimil juhi tähelepanu hajumise hoiatussüsteem töötab.
  - Väljalülitus (Off): juhi tähelepanu hajumise hoiatussüsteem (DAW) on välja lülitatud.
  - Normaalne tundlikkus (Normal Sensitivity): juhi tähelepanu hajumise hoiatussüsteem (DAW) hoiatab juhti, kui on tuvastanud juhi ohtliku väsimustaseme või tähelepanu hajumisele viitavad sõiduvõtted.
  - Suur tundlikkus (High Sensitivity): juhi tähelepanu hajumise hoiatussüsteem (DAW) hoiatab juhti ohtliku väsimustaseme või tähelepanu hajumisele viitavate sõiduvõtete tuvastamisel varem kui normaalrežiimil.
- Juhi tähelepanu hajumise hoiatussüsteem (DAW) jätkab valitud režiimil tööd ka pärast mootori seiskamist ja uut käivitamist.

Juhi tähelepanelikkuse taseme näit

■ Süsteem on välja lülitatud

OOS057085L

■ Tähelepanelik sõitmine

OPDE056061

■ Tähelepanematu sõitmine

OPDE056062

- Juht saab LCD-ekraanilt jälgida, kui tähelepanelik ta auto juhtimisel on.

  Kui süsteem on sisse lülitatud ja valite LCD-ekraani režiimiks sõiduabi režiimi (Assist mode) (), ilmub ekraanile juhi tähelepanu hajumise hoiatussüsteemi (DAW) ekraanivaade. **(Täpsemat teavet leiate 3. peatüki osast „LCD-ekraani režiimid“.)**
- Juhi tähelepanelikkuse taset näidatakse viieastmelisel skaalal. Mida madalam on näidatav tase, seda halvem on juhi tähelepanuvõime.
- Tase langeb, kui juht ei tee teatud aja jooksul ühtegi puhkepausi.
- Tase tõuseb, kui juht juhib autot teatud aja jooksul tähelepanelikult.
- Kui juht lülitab süsteemi sisse sõidu ajal, näitab see viimase puhkepausi aega ja tähelepanelikkuse taset.

Puhkepausi soovitus

OPDE056063

- Kui juhi tähelepanelikkuse tase on langenud alla 1, soovitab süsteem puhkepausi teha: LCD-ekraanile ilmub teade „Consider taking a break“ (Mõelge puhkepausile) ja kostab hoiatussignaal.
- Juhi tähelepanu hajumise hoiatussüsteem ei soovita teha puhkepausi, kui sõit on kestnud alla 10 minuti.

Süsteemi lähtestamine

- Juhi tähelepanu hajumise hoiatussüsteemi lähtestamisel sisestatakse viimase puhkepausi ajaks 00:00 ja juhi tähelepanelikkuse tasemeks 5 (väga tähelepanelik).
- Järgnevalt kirjeldatud olukordades nullib juhi tähelepanu hajumise hoiatussüsteem viimase puhkepausi aja (00:00) ja taastab juhi tähelepanelikkuse tasemena uuesti viienda taseme:
  - kui mootor lülitatakse välja;
  - kui juht avab oma turvavöö ja seejärel juhiukse;
  - kui auto seisab paigal üle 10 minuti järjest.
- Juhi tähelepanu hajumise hoiatussüsteem hakkab uuesti tööle kohe, kui juht alustab taas sõitmist.

Süsteemi ooteseisund

OOS057086L

Järgnevalt kirjeldatud olukordades läheb juhi tähelepanu hajumise hoiatussüsteem üle ooteseisundisse ja ekraanile ilmub näit „Standby“ (ootel):

- kaamera ei suuda tuvastada sõiduraja eraldusjooni;
- auto sõidukiirus on väiksem kui 60 km/h või suurem kui 200 km/h.

Häired süsteemi töös

OOS057087L

„Check Driver Attention Warning (DAW) system“ (Kontrollige juhi tähelepanu hajumise hoiatussüsteemi)

Kui ekraanile ilmub ülalolev teade, ei tööta süsteem korralikult. Sellisel juhul soovitame teil lasta oma auto volitatud HYUNDAI teeninduses üle kontrollida.

⚠ HOIATUS

- **Juhi tähelepanu hajumise hoiatussüsteem on kõigest üks sõidumugavust lisav abisüsteem, mis ei asenda mingil moel ohutuid sõiduvõtteid. Juhi kohustuseks on sõita alati ettevaatlikult, et vältida ootamatuid ja ohtlikke olukordi. Jälgige ise alati tähelepanelikult liiklusolusid.**
- **Süsteem võib juhi sõiduvõtetest või sooritatud manöövritest tulenevalt soovitada puhkepausi isegi siis, kui juht veel väsimust ei tunne.**
- **Juht, kes tunneb end väsinuna, peab tegema puhkepausi ka juhul, kui juhi tähelepanu hajumise hoiatussüsteem seda veel ei soovita.**

NB!

Juhi tähelepanu hajumise hoiatussüsteem (DAW) kasutab oma töös esiklaasile paigaldatud kaamerat. Kaamera parima töökorra tagamiseks pidage meeles järgnevat:

- **Ärge kinnitage esiklaasile KUNAGI mingit lisavarustust ega kleebiseid, samuti ärge toonige esiklaasi.**
- **Ärge pange armatuurlauale KUNAGI mingeid valgust peegeldavaid esemeid (nt peeglit, valget paberit vms). Peegelduv valgus võib põhjustada häireid DAW-süsteemi töös.**
- **Olge eriti ettevaatlik, et kaamera ei satuks kunagi vette.**
- **Ärge võtke kaamerat KUNAGI osadeks lahti ning ärge lööge ega põrutage kaamerat.**
- **Ärge võtke kaamerat ka ajutiselt osadeks lahti, et esiklaasi toonida või sellele mingit tüüpi katteid või lisavarustust paigaldada. Kui võtate kaamera lahti ja panete uuesti kokku, soovitame teil viia oma auto volitatud HYUNDAI teenindusse, et lasta kontrollida, kas süsteem vajab uuesti kalibreerimist või mitte.**

⚠ ETTEVAATUST

Järgnevalt kirjeldatud olukordades ei pruugi juhi tähelepanu hajumise hoiatussüsteem korralikult töötada ega juhti ettenähtud viisil hoiatada:

- **Sõiduraja eraldusjoonte tuvastusvõime on piiratud. (Täpsemat teavet leiate selle peatüki osast „Sõidurajal püsimise abisüsteem (LKA)“.)**
- **Autoga manööverdatakse intensiivselt või tehakse järske pöördeid, et takistustest mööduda (nt teistest sõidukitest, maha kukkunud esemetest, teeaukudest möödumiseks või liikudes ehitataval teelõigul).**
- **Auto edasiliikumine on raskendatud (nt rehvirõhkude suure erinevuse, rehvide ebaühtlase kulumise, vale kokku- ja lahkujooksu tõttu).**
- **Autoga sõidetakse kurvilisel teel.**
- **Autoga sõidetakse väga tuulises piirkonnas.**
- **Autoga sõidetakse ebatasasel ja auklikul teel.**
- **Auto liikumist kontrollivad järgnevad juhiabisüsteemid:**
  - **sõidurajal püsimise abisüsteem (LKA),**
  - **esikokkupõrke vältimissüsteem (FCA).**

⚠ ETTEVAATUST

Kui auto helisüsteemi helitugevus on reguleeritud väga valjuks, ei pruugi te DAW-süsteemi hoiatussignaale kuulda.

KIIRUSPIIRIK (KUI ON VARUSTUSES)

Kiiruspiiriku kasutamine

Kui te ei soovi ületada mingit kindlat sõidukiirust, saate kindlaks määrata ja salvestada vastava piirkiiruse.

Kui sõidate seejärel salvestatud piirkiirusest kiiremini, hakkab tööle hoiatussüsteem (salvestatud piirkiirus hakkab vilkuma ja kostab helisignaal), mis töötab seni, kuni auto sõidukiirus on langenud taas piirkiirusest allapoole.

Kasulik teave

Samal ajal, kui kiiruspiirik töötab, ei saa kasutada kiirushoidikut.

Kiiruspiiriku lülitid

OPDE056114

MODE: režiimi valikulüliti ümberlülituseks kiirushoidiku ja kiiruspiiriku vahel.

RES+: taastab piirkiiruse või suurendab seda.

SET–: salvestab piirkiiruse või vähendab seda.

O/CANCEL: tühistab salvestatud piirkiiruse.

Piirkiiruse salvestamine

OOS057053

1. Vajutage süsteemi sisselülitamiseks roolil asuvat lülitit MODE. Näidikuplokis süttib kiiruspiiriku indikaatortuli.

OOS057054

OOS057055

2. Vajutage lülitit RES+/SET– allapoole (tähise SET– poole).

3. • Lükake lülitit RES+/SET– ülespoole (tähise RES+ poole) või vajutage allapoole (tähise SET– poole) ning vabastage soovitud kiirusel.
   • Lükake lülitit RES+/SET– ülespoole või vajutage allapoole ja hoidke selles asendis. Kiirus suureneb või väheneb 5 km/h kaupa.

Sisestatud piirkiirus on näha näidikuplokis.

Kui gaasipedaali vajutatakse vähem kui u 50% pedaali kogu liikumisulatusest, ei tõuse sõidukiirus üle salvestatud piirkiiruse ning auto kiirust hoitakse sellest allpool.

Kui soovite sõita salvestatud piirkiirusest kiiremini, peate vajutama gaasipedaali sügavamale – rohkem kui u 70% pedaali kogu liikumisulatusest. Seejärel hakkab salvestatud piirkiiruse näit vilkuma ja kostab helisignaal ning see kestab seni, kuni auto sõidukiirus on langenud taas piirkiirusest allapoole.

Kiiruspiiriku väljalülitamiseks kasutage üht allkirjeldatud võimalustest:

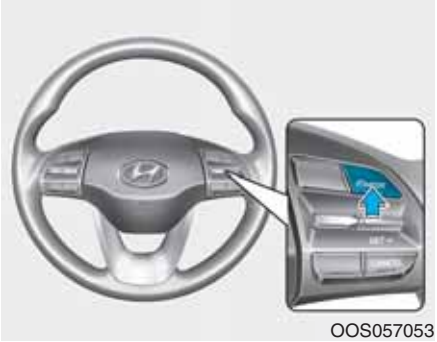
OOS057053

- Vajutage lülitit MODE.
- Kui vajutate üks kord piirkiiruse tühistuslülitit O/CANCEL, siis salvestatud piirkiirus tühistatakse, kuid süsteemi veel välja ei lülitata. Kui soovite salvestada uue piirkiiruse, vajutage roolil asuvat lülitit RES+/SET– ning sisestage soovitud kiirus.

KIIRUSHOIDIK (KUI ON VARUSTUSES)

Kiirushoidiku kasutamine

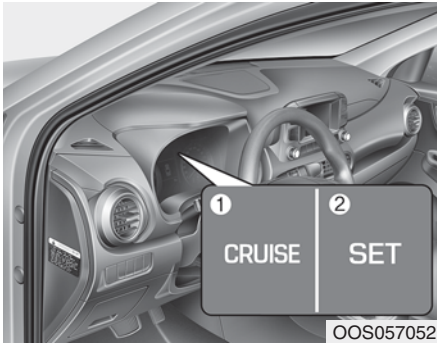

1. Kiirushoidiku indikaatortuli CRUISE/
2. Püsikiiruse indikaatortuli SET

Kiirushoidik võimaldab panna auto hoidma juhi poolt kindlaks määratud sõidukiirust, mis on suurem kui 30 km/h, vajutamata selleks gaasipedaali.

⚠ HOIATUS

Järgige alltoodud ettevaatusabinõusid:

- **Valige püsikiiruseks alati selline kiirus, mis ei ületa kehtivat piirkiirust.**
- **Kui kiirushoidikut pole välja lülitatud (kiirushoidiku indikaatortuli CRUISE/ näidikuplokis põleb), võite te kiirushoidiku kogemata tööle panna. Niisiis – kui te kiirushoidikut enam ei kasuta – lülitage see pealülitiga alati välja (kiirushoidiku indikaatortuli kustub), et süsteem ei lülituks ootamatult mingile soovimatule püsikiirusele.**
- **Kasutage kiirushoidikut ainult juhul, kui sõidate linnavälistel maanteedel ja ilmaolud on head.**
- **Ärge kasutage kiirushoidikut, kui püsiva sõidukiiruse hoidmine võib olla ohtlik:**
  - **kui sõidate tihedas liikluses või liiklusolud ei võimalda hoida ühtlast sõidukiirust,**
  - **kui sõidate märgadel, jäistel või lumega kaetud teedel,**
  - **kui sõidate mägistel või kurvilistel teedel,**
  - **kui sõidate väga tuulistes piirkondades.**
- **Ärge kasutage kiirushoidikut, kui veate oma autoga järelhaagist.**

NB!

Kui sõidate püsikiirusega ja teie autol on käsikäigukast, ärge pange käigukangi neutraalasendisse siduripedaali vajutamata. Vastasel juhul võivad mootori pöörded tõusta liiga kõrgele. Kui nii juhtub, vajutage siduripedaali või lülitage kiirushoidik pealülitiga välja.

Kasulik teave

- **Kui kiirushoidik on sisse lülitatud ja vajutate esimest korda või pärast piduripedaali vajutamist uuesti SET-lülitit, tekib kiirushoidiku töös umbes kolmesekundiline viivitus. See viivitus on normaalne.**
- **Enne, kui kiirushoidik tööd alustab, kontrollib süsteem, kas pidurilüliti on töökorras. Seepärast vajutage pärast süüte sisselülitamist (asendisse ON) või mootori käivitamist vähemalt üks kord piduripedaali.**

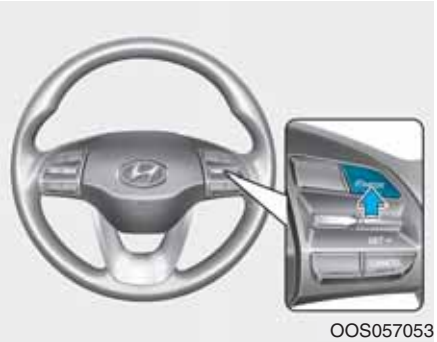

OOS057053

Kiirushoidiku lülitid

O/CANCEL: katkestab kiirushoidiku töö.

/ MODE: pealüliti, mis lülitab kiirushoidiku sisse või välja.

RES+: taastab viimase püsikiiruse või suurendab püsikiirust.

SET–: salvestab püsikiiruse või vähendab püsikiirust.

Kasulik teave

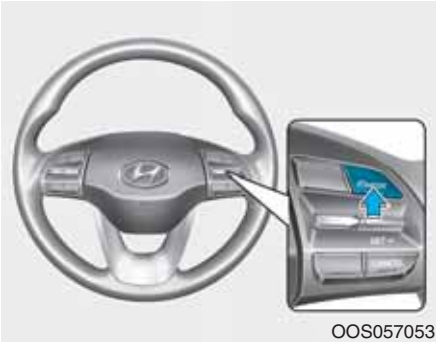

OOS057053

Kui auto varustusse kuulub ka kiiruspiirik, vajutage esmalt ümberlülituseks kiirushoidiku režiimile roolil asuvat režiimi valikulülitit MODE.

Iga kord, kui vajutate lülitit MODE, toimub ümberlülitus ühelt režiimilt teisele järgnevalt:

Välja lülitatud → Kiirushoidik → Kiiruspiirik → Välja lülitatud

Püsikiiruse kindlaksmääramine

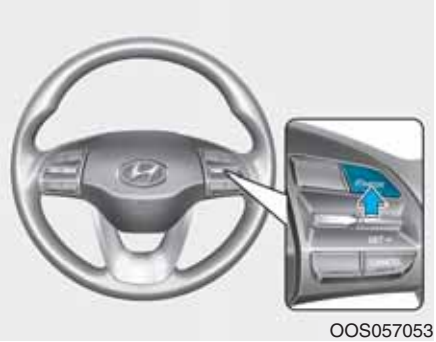

OOS057053

1. Vajutage süsteemi sisselülitamiseks roolil asuvat kiirushoidiku pealülitit ⏲.

   Kiirushoidiku indikaatortuli CRUISE/ ⏲ süttib.
2. Kiirendage soovitud sõidukiiruseni, mis peab olema suurem kui 30 km/h.

i Kasulik teave – Käsikäigukast

Kui teie autol on käsikäigukast, peate kiirushoidiku kasutamiseks pärast mootori käivitamist vähemalt üks kord piduripedaali vajutama.

OOS057054

3. Vajutage roolil asuvat lülitit RES+/ SET– allapoole (tähise SET– poole) ja vabastage soovitud kiirusel. Püsikiiruse indikaatortuli SET süttib.
4. Võtke jalg gaasipedaalilt ära.

i Kasulik teave

Järsul kallakul võib auto veidi sõitu aeglustada või kiirendada, kui sõidate kallakust üles või alla.

Püsikiiruse suurendamine

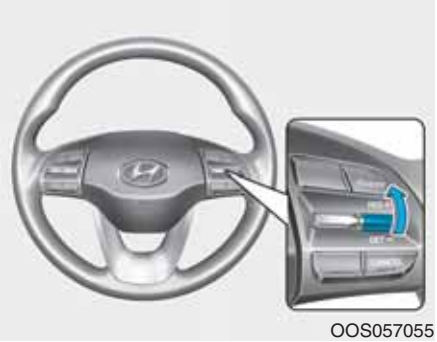

OOS057055

- Lükake lülitit RES+/SET– ülespoole (tähise RES+ poole) ja hoidke selles asendis, jälgides samal ajal püsikiirust näidikuplokis.

  Vabastage lüliti, kui näidatav kiirus on sobiv, ning auto kiirendab valitud kiiruseni.

- Lükake lülitit RES+/SET– vaid korraks ülespoole (tähise RES+ poole) ja vabastage kohe. Püsikiirus kasvab 2 km/h võrra iga kord, kui lülitit ülespoole lükkate.
- Vajutage gaasipedaali. Kui auto on saavutanud soovitud kiiruse, vajutage lülitit RES+/SET– allapoole (tähise SET– poole).

Püsikiiruse vähendamine

OOS057054

- Vajutage lülitit RES+/SET– allapoole (tähise SET– poole) ja hoidke selles asendis. Auto aeglustab järkjärgult sõitu. Vabastage lüliti kiiruse juures, mida soovite hoida.
- Vajutage lülitit RES+/SET– vaid korraks allapoole (tähise SET– poole) ja vabastage kohe. Püsikiirus väheneb 2 km/h võrra iga kord, kui lülitit allapoole vajutate.
- Vajutage kergelt piduripedaali. Kui auto on saavutanud soovitud kiiruse, vajutage lülitit RES+/SET– allapoole (tähise SET– poole).

Lühiajaline kiirendamine, kui kiirushoidik on sisse lülitatud

Vajutage gaasipedaali. Kui eemaldate jala gaasipedaalilt, naaseb auto eelnevalt kindlaks määratud püsikiirusele.

Kui vajutate pärast kiirendamist lülitit RES+/SET– allapoole (tähise SET– poole), hakkab kiirushoidik püsikiirusena hoidma uut, suuremat kiirust.

Kiirushoidiku töö katkeb ajutiselt, kui:

OOS057056

- vajutate piduripedaali,
- vajutate siduripedaali (kui autol on käsikäigukast),
- vajutate roolil asuvat kiirushoidiku töö katkestuslülitit O/CANCEL,
- vajutate roolil asuvat pealülitit (kiirushoidiku indikaatortuli CRUISE/ ja püsikiiruse indikaatortuli SET kustuvad),
- vajutate roolil asuvat režiimi valikulülitit MODE (kiirushoidiku indikaatortuli CRUISE/ ja püsikiiruse indikaatortuli SET kustuvad) (kui varustuses on kiiruspiirik),
- panete käigukangi neutraalasendisse N (kui autol on topeltsiduriga käigukast),
- aeglustate sõitu kiiruseni alla 30 km/h,
- elektrooniline stabiilsuskontrolli süsteem (ESC) on tööle rakendunud,
- panete käsikäiguvahetuse režiimil sisse teise käigu (kui autol on topeltsiduriga käigukast).

Kasulik teave

Igaüks kirjeldatud tegevustest katkestab kiirushoidiku töö (püsikiiruse indikaatortuli SET näidikuplokis kustub), kuid ei lülita süsteemi välja. Kiirushoidik lülitub välja vaid juhul, kui vajutate pealülitit . Kui soovite kiirushoidiku kasutamist jätkata, lükake roolil asuvat lülitit RES+/ SET– ülespoole (tähise RES+ poole). Süsteem taastab viimasena kasutusel olnud püsikiiruse, välja arvatud juhul, kui süsteem on pealülitiga välja lülitatud.

Püsikiiruse taastamine

OOS057055

Lükake lülitit RES+/SET– ülespoole (tähise RES+ poole). Kui auto sõidukiirus on suurem kui 30 km/h, taastab auto viimasena kasutusel olnud püsikiiruse.

Kiirushoidiku väljalülitamine

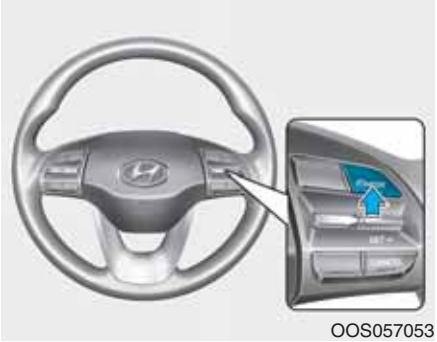

- Vajutage roolil asuvat pealülitit (kiirushoidiku indikaatortuli CRUISE/ kustub).
- Vajutage roolil asuvat lülitit MODE (kiirushoidiku indikaatortuli kustub) (kui varustuses on kiiruspiirik).
  - Kui kiirushoidik on sisse lülitatud, lülitab selle lüliti ühekordne vajutus kiirushoidiku välja ning kiiruspiiriku sisse.
  - Kui kiirushoidik on välja lülitatud ja kiiruspiirik sisse lülitatud, lülitab selle lüliti vajutus mõlemad süsteemid välja.

Kasulik teave

Iga kord, kui vajutate lülitit MODE, toimub ümberlülitus ühelt režiimilt teisele järgnevalt:

Välja lülitatud → Kiirushoidik → Kiiruspiirik → Välja lülitatud

RASKED SÕIDUTINGIMUSED

Ohtlikud teeolud

Kui teeolud on vee, lume, jää, pori, liiva vms tõttu ohtlikud, järgige alltoodud ettevaatusabinõusid:

- Sõitke väga ettevaatlikult ning varuge pidurdamiseks pikem maa.
- Vältige äkkpidurdamist ja järske liigutusi roolimisel.
- Kui auto on lume, pori või liiva sisse kinni jäänud, kasutage paigaltvõtuks teist käiku. Kiirendage rataste tühipöörlemise vältimiseks väga aeglaselt.
- Kasutage lume või pori sisse kinni jäädes või jäisel teekattel pinnasega parema haardumise saavutamiseks rataste all liiva, kiviklibu, lumekette või muid mittelibisevaid materjale.

⚠ HOIATUS

Kui sõidate libedal teekattel ja teie autol on topeltsiduriga käigukast, võib käigu allavahetus sellega põhjustada avarii, sest rataste pöörlemiskiiruse järsu muutumise tõttu võivad rehvid libisema hakata. Olge libedatel teedel käigu allavahetamisel väga ettevaatlik.

Auto edasi-tagasi kiigutamine

Kui auto on vaja lumest, liivast või porist välja „kiigutada“, keerake esmalt rooli vasakule ja paremale, et puhastada ära pinnas esirataste ümber. Seejärel vahetage korduvalt käiku edasikäigult tagasikäigule (R) ja vastupidi.

Proovige vältida rataste tühipöörlemist ning ärge tõstke liigselt mootoripöördeid.

Käigukasti liigse kulumise vältimiseks oodake enne käiguvahetust seni, kuni rattad on pöörlemise lõpetanud. Vabastage käiguvahetuse hetkeks gaasipedaal. Kui käik on sees, vajutage gaasipedaali sujuvalt ja õrnalt. Rataste aeglane edaspidi ja tagurpidi pöörlemine tekitab kiikuva liikumise, mille abil võib kinni jäänud auto taas liikuma pääseda.

⚠ HOIATUS

Kui auto on kinni jäänud ja rattad käivad suure kiirusega ühel kohal ringi, võib temperatuur rehvides väga kiiresti tõusta. Kuumenenud rehvid võivad pisimagi vigastuse korral ootamatult lõhkeda. See on väga ohtlik, kuna teie ise või teised juuresolijad võivad viga saada. Ärge proovige seda meetodit kasutada juhul, kui auto läheduses on inimesed või objektid, mis võiksid autole ette jääda.

Kui proovite kinni jäänud autot vabastada, võib mootor kiiresti üle kuumeneda ning põhjustada süttimise mootoriruumis või muid kahjustusi. Laske ratastel ühel kohal ringi käia nii vähe kui võimalik, et vältida nii mootori kui ka rehvide ülekuumenemist. Kui spidomeetri näit kerkib üle 56 km/h, tuleks rataste tühipöörlemist TÄIELIKULT vältida.

Kasulik teave

Enne auto edasi-tagasi „kiigutamist“ tuleb elektrooniline stabiilsuskontrolli süsteem (ESC, kui on varustuses) välja lülitada.

NB!

Kui olete proovinud autot juba korduvalt kiigutades vabastada, kuid olete ikka pinnases kinni, laske auto mootori ülekuumenemise ning käigukasti ja rehvide võimaliku kahjustamise vältimiseks puksiirautol välja tõmmata. Vt täpsemaid juhiseid 6. peatüki osast „Pukseerimine“.

Sujuv kurvide läbimine

Vältige kurvide läbimisel pidurdamist ja käiguvahetusi, eriti juhul, kui teekate on märg. Ideaalne oleks kurv läbida kergelt kiirendades.

Sõitmine öösel

Öisel sõitmisel esineb tunduvalt rohkem ohte kui sõidul päevavalguses. Järgnevalt on toodud mõned tähtsad nõuanded, mida tuleks järgida:

- Vähendage kiirust ja hoidke teiste sõidukitega suuremat pikivahet, kuna nähtavus on öösel tunduvalt halvem, seda eriti piirkondades, kus puudub tänavavalgustus.
- Reguleerige peeglite asendit, et vähendada pimestamist teiste sõidukite esitulede poolt.
- Hoidke oma auto esituled puhtad ning nende valgusvihu suund õige. Määrdunud ja valesti suunatud esituled muudavad nähtavuse öösel halvemaks.
- Vältige vastutulevate sõidukite tuledesse vaatamist. See võib teid ajutiselt pimestada ning silmadel kulub mitu sekundit uuesti pimedusega harjumiseks.

Sõitmine vihmas

Vihm ja märjad teed võivad muuta sõitmise ohtlikuks. Järgnevalt on toodud mõned juhised vihmasajus ja libedal teekattel sõitmiseks:

- Vähendage kiirust ja suurendage pikivahet teiste sõidukitega. Tihe vihmasadu muudab nähtavuse halvemaks ning pikendab auto peatumisteekonda.
- Lülitage kiirushoidik välja (kui on varustuses).
- Vahetage klaasipuhastite harjad uute vastu, kui need klaasi enam ühtlaselt puhtaks ei pühi või jätavad pühkides klaasile triipe.
- Jälgige, et auto rehvide turvisemustri sügavus oleks piisav. Kui rehvide turvisemustri sügavus on liiga väike, võib järsk pidurdamine märjal teekattel põhjustada libisemist ning lõppeda avariiga. **Täpsemat teavet leiate 7. peatüki osast „Rehvid ja veljed“**.
- Pange esituled põlema, et muuta oma auto teistele paremini nähtavaks.

- Liiga kiire sõit läbi suurte loikude võib piduritele halvasti mõjuda. Kui peate sõitma läbi lompide, proovige seda teha aeglaselt.
- Kui arvate, et auto pidurid on märjaks saanud, vajutage aeglaselt edasi sõites õrnalt piduripedaali, kuni normaalne pidurdusvõime taastub.

Vesiliug

Kui tee on piisavalt märg ja auto sõidukiirus piisavalt suur, võib rehvide kontakt teepinnaga olla väga väike või üldse puududa ning auto võib tegelikult sõita veepadja peal. Kui tee on märg, on parim nõuanne VÄHENDADA KIIRUST.

Mida rohkem rehviturvis kulub, seda suurem on vesiliu oht. Vt ka 7. peatüki osa „Rehvid ja veljed“.

Sõitmine üleujutatud aladel

Vältige sõitmist läbi üleujutatud alade, kui te ei ole kindel, et veetase pole kõrgem rattarummu alaservast. Sõitke igast veest läbi aeglaselt. Jätke peatumiseks piisavalt pikk maa, kuna pidurid ei pruugi töötada sama tõhusalt kui tavaliselt.

Pärast veest läbisõitmist kuivatage pidurid ära, vajutades auto aeglase liikumise ajal mitu korda õrnalt piduripedaali.

Sõitmine suurtel kiirustel

Rehvid

Reguleerige rõhk rehvides normikohaseks. Kui rõhk on rehvides liiga madal, võivad rehvid kahjustuda või üle kuumeneda.

Ärge paigaldage oma autole kulunud või kahjustatud rehve – nende haardumine on halb ning need mõjuvad halvasti auto pidurdusvõimele.

i Kasulik teave

Ärge ületage rehvide täitmisel kunagi rehvile märgitud maksimumrõhku.

Kütus, mootori jahutusvedelik ja mootoriõli

Suure kiirusega sõit kiirteedel kulutab rohkem kütust ning ei ole nii ökonoomne kui aeglane, mõõdukama kiirusega sõit. Kui sõidate kiirteel või maanteel, püüdke hoida mõõdukamat sõidukiirust, et kütusekulu oleks väiksem.

Enne suurtel kiirustel sõitmist kontrollige kindlasti nii mootori jahutusvedeliku kui ka mootoriõli taset.

Veorihm

Liiga lõtv või vigane veorihm võib põhjustada mootori ülekuumenemist.

Ümberpaiskumise riski vähendamine

Teie mitmekülgne sõiduauto on oma klassifikatsioonilt linnamaastur (SUV – Sports Utility Vehicle). Selliste autode iseärasuseks on kõrgem kliirens ja kitsam rööbe, mis võimaldab nendega sõita ka erinevatel kõvakatteta teedel ja maastikul. Spetsiifilise ehituse tõttu asub selliste autode raskuskese kõrgemal kui tavalistel sõiduautodel ning seetõttu võivad need kergemini ümber paiskuda, kui kiirus on kurvis või pöörde ajal liiga suur. Maasturite puhul esineb üle katuse rullumist tunduvalt sagedamini kui muud tüüpi sõidukite puhul. Suurema ümberpaiskumise riski tõttu on väga oluline, et juht ja kõik kaassõitjad kinnitaksid alati oma turvavööd. Auto ümberpaiskumise või üle katuse rullumise korral on turvavööga kinnitamata inimesel palju suurem tõenäosus hukkuda, kui inimesel, kes on oma turvavöö korralikult kinnitanud.

Õigeid sõiduvõtteid kasutades saab juht auto ümberpaiskumist edukalt vältida. Kui vähegi võimalik, vältige järske pöördeid ja äkilisi manöövreid, ärge laadige auto katusele raskeid koormaid ning ärge muutke kunagi mingil moel oma auto ehitust.

⚠ HOIATUS

Maasturite puhul esineb üle katuse rullumist tunduvalt sagedamini kui muud tüüpi sõidukite puhul. Et auto ei kaotaks juhitavust ega paiskuks ümber:

- **Läbige kurve ja sooritage pöördeid väiksema kiirusega, kui teeksite seda tavalise sõiduautoga.**
- **Vältige järske pöördeid ja äkilisi manöövreid.**
- **Ärge tehke oma auto ehituses mingeid muudatusi, mis võiksid selle raskuskeset tõsta.**
- **Hoidke rõhk rehvides normikohane.**
- **Ärge vedage auto katusel rasket pagasit.**

⚠ HOIATUS

Auto ümberpaiskumise või üle katuse rullumise korral on turvavööga kinnitamata inimesel palju suurem tõenäosus hukkuda, kui inimesel, kes on oma turvavöö korralikult kinnitanud. Kontrollige, et kõik kaassõitjad kinnitaksid alati oma turvavöö.

TALVINE SÕIT

Talvised raskemad ilmastikutingimused põhjustavad rehvide kiiremat kulumist ja muid probleeme. Probleemide vältimiseks talvisel sõidul järgige siin toodud soovitusi ja nõuandeid.

Lumised ja jäised teed

Hoidke ees liikuva sõidukiga alati piisavat pikivahet.

Vajutage piduripedaali sujuvalt ja õrnalt. Liigne kiirus, järsk kiirendamine ja pidurdamine ning teravad pöörded on talvistes oludes väga ohtlikud. Aeglustamisel kasutage võimalikult palju nn mootoriga pidurdamist. Järsk pidurdamine lumisel või jäisel teel võib põhjustada libisemist.

Kui autoga on vaja sõita sügavas lumes, peate paigaldama oma autole talverehvid või rehvidele lumeketid.

Kandke alati kaasas ka avariivarustust. Selle hulka võiksid kuuluda lumeketid, puksiirtross või -köis, käivitusjuhtmed, taskulamp, aknakaabits, pihustatav jääkõrvaldusvahend, kott liiva, valgustusrakett, lumelabidas, talvekindad, soe aluspesu, kombinesoon, soe tekk jne.

Talverehvid

⚠ HOIATUS

Talverehvid peavad olema sama mõõtu ja tüüpi kui auto standardrehvid. Ebasobivad rehvid mõjuvad äärmiselt halvasti sõiduohutusele ja auto juhitavusele.

Kui paigaldate oma autole talverehvid, kontrollige, et kasutaksite originaalrehvidega samas mõõdus ja sama kandevõimega radiaalrehve. Paigaldage talverehvid kõigile neljale rattale, sest nii tagate hea ja tasakaalustatud juhitavuse kõigis ilmastikutingimustes. Talverehvide haardumine kuiva teekattega võib olla halvem kui auto originaalvarustusse kuuluvate rehvidega. Rehvide müüjalt saate infot soovitatavate suurimate kiiruste kohta.

i Kasulik teave

Ärge paigaldage autole naastrehve, tutvumata esmalt riiklike ja kohaliku omavalitsuse poolt kehtestatud määrustega võimalike kasutuspiirangute kohta.

Lumeketid

Kuna radiaalrehvide külgseinad on õhemad kui muud tüüpi rehvidel, võib nendele teatud tüüpi lumekettide paigaldamine rehve kahjustada. Seepärast on lumekettide asemel soovitatav autole paigaldada talverehvid. Ärge paigaldage lumekette alumiiniumvelgedega autole; kui see on siiski vältimatu, kasutage tross-tüüpi (*wire type*) kette. Kui tekib vajadus kasutada lumekette, kasutage HYUNDAI originaalvarustust ja paigaldage lumeketid rehvidele alles pärast seda, kui olete kaasasolevad juhised läbi lugenud. Tootjapoolne garantii ei kata autole tekitatud kahjustusi, mille põhjuseks on lumekettide vale kasutamine.

⚠ HOIATUS

Lumekettide kasutamine võib mõjuda halvasti auto juhitavusele:

- **Ärge ületage kiirust 30 km/h või kettide tootja poolt soovitatud piirkiirust, lähtudes madalamast piirangust.**
- **Sõitke ettevaatlikult ning vältige konarusi, auke, järske pöördeid ja muid ohte, mis võivad põhjustada auto rappumist.**
- **Vältige järske pöördeid ja blokeerunud ratastega pidurdamist.**

i Kasulik teave

- **Paigaldage lumeketid esiratastele. Pidage siiski meeles, et lumekettide paigaldamine rehvidele tagab küll parema veojõu, kuid ei hoia ära külglibisemist.**
- **Ärge paigaldage autole lumekette, tutvumata esmalt riiklike ja kohaliku omavalitsuse poolt kehtestatud määrustega võimalike kasutuspiirangute kohta.**

Kettide paigaldamine

Kettide paigaldamisel oma auto rehvidele järgige täpselt kaasasolevaid kettide tootja juhiseid ning kinnitage ketid ümber rehvi võimalikult pingule. Pärast kettide paigaldamist sõitke aeglaselt (alla 30 km/h). Kui kuulete, et ketid puutuvad vastu autokeret, peatuge ja pingutage kette. Kui need liikumisel ikka vastu autot puutuvad, aeglustage sõitu kiiruseni, mille juures seda enam ei juhtu. Eemaldage ketid rehvidelt kohe, kui jõuate puhtaks lükatud teele.

Parkige auto lumekettide paigaldamiseks tasase pinnaga kohta liiklusest eemale. Lülitage auto ohutuled sisse ja pange auto taha ohukolmnurk. Enne lumekettide paigaldamist pange käigukang alati parkimisasendisse P, rakendage seisupidur ning seisake mootor.

NB!

Kui kasutate lumekette:

- **Vales mõõdus või valesti paigaldatud lumeketid võivad kahjustada auto pidurisüsteemi, vedrustust, autokeret ja velgi.**
- **Kasutage SAE S-klassi või tross-tüüpi (*wire type*) lumekette.**
- **Kui kuulete müra, mida põhjustab kettide kokkupuude autokerega, peatuge ja pingutage kette, et need ei saaks enam vastu autot käia.**
- **Autokere kahjustamise vältimiseks pingutage uuesti kette, kui olete läbinud 0,5–1,0 km.**
- **Ärge kasutage lumekette alumiiniumvelgedega autodel. Kui see on vältimatu, kasutage tross-tüüpi (*wire type*) lumekette.**
- **Keti ühenduse kahjustamise vältimiseks kasutage tross-tüüpi kette jämedusega alla 12 mm.**

Ettevaatusabinõud sõiduks talvistes oludes

Kasutage kvaliteetset etüleenglükoolipõhist jahutusvedelikku

Teie auto jahutussüsteem on tehases täidetud kvaliteetse etüleenglükoolipõhise jahutusvedelikuga. See on ainus jahutusvedeliku tüüp, mida võib teie autos kasutada, kuna see aitab vältida jahutussüsteemi roostetamist, õlitab veepumpa ja hoiab ära jäätumist. Lisage või vahetage jahutusvedelikku kindlasti vastavalt 7. peatükis toodud tehnohoolduse graafikule. Enne talve algust laske jahutusvedelikku kontrollida, et oleks kindel, et vedeliku jäätumispunkt on piisav talvel esinevate miinuskraadide puhuks.

Kontrollige üle aku ja juhtmed

Talvised temperatuurid mõjutavad tugevalt aku töövõimet. **Kontrollige aku ja selle juhtmed üle, nagu on kirjeldatud 7. peatükis.** Aku laetuse taset võite lasta kontrollida volitatud HYUNDAI esinduses või autoteeninduses.

Vajadusel vahetage õli „talveõli“ vastu

Mõnes regioonis on soovitatav kasutada talvel madalama viskoossusega nn talveõli. Täpsemat teavet leiate 8. peatükist. Kui te pole kindel, millist tüüpi õli talvel kasutada, küsige nõu volitatud HYUNDAI teenindusest.

Kontrollige üle süüteküünlad ja süütesüsteem

Kontrollige süüteküünlad üle, nagu on kirjeldatud 7. peatükis. Vajadusel asendage need uutega. Samuti kontrollige üle kogu süütesüsteemi juhtmestik ja muud komponendid – vaadake, ega need pole purunenud, liigselt kulunud või kahjustunud.

Lukkude külmumise vältimine

Lukkude kaitsmiseks jäätumise eest pihustage lukuaukudesse mõnd heakskiidetud jäätumisvastast vedelikku või glütseriini. Kui lukuauk on juba jääga kaetud, pihustage sellele jää eemaldamiseks mõnd heakskiidetud jääkõrvaldusvahendit. Kui lukk on seest jääs, proovige jää ära sulatada soojendatud võtit kasutades. Käsitsege soojendatud võtit ettevaatlikult, et te end ei põletaks.

Kasutage heakskiidetud külmumiskindlat klaasipesuvedelikku

Klaasipesuvedeliku jäätumise vältimiseks lisage vedeliku hulka spetsiaalset külmumiskindlat klaasipesulahust, järgides toote pakendil olevaid juhiseid. Külmumiskindlat klaasipesulahust saate osta volitatud HYUNDAI teenindusest ja enamikust autotarvete kauplustest. Auto värvkatte kahjustamise vältimiseks ärge kasutage mingil juhul mootori jahutusvedelikku ega mingeid muid külmumiskindlaid vedelikke.

Ärge laske seisupiduril jäätuda

Teatud tingimustel võib auto seisupidur rakendatud asendis jäätuda. Kõige tõenäolisem on see juhul, kui tagumiste pidurite juurde või ümber on kogunenud palju lund või jääd või kui pidurid on märjad. Kui esineb seisupiduri jäätumise oht, rakendage see vaid senikauaks, kuni panete käigukangi parkimisasendisse P ja blokeerite auto veeremise vältimiseks tagarattad. Seejärel vabastage seisupidur.

Ärge laske auto alla koguneda paksu lume- või jääkihti

Teatud tingimustes võib rattakoobastesse ja poritiibade alla koguneda paks lume- ja jääkiht ning see võib takistada normaalset roolikeeramist. Kui sõidate rasketes talveoludes ja esineb selline oht, kontrollige auto regulaarselt põhja alt üle, et miski esirataste ja roolisüsteemi osade liikumist ei takistaks.

Kandke kaasas avariivarustust

Sõltuvalt ilmastikutingimustest, milles te oma autoga sõidate, peaksite hoidma autos asjakohast avariivarustust. Selle hulka võiksid kuuluda lumeketid, puksiirtross või -köis, käivitusjuhtmed, aknakaabits, kott liiva, taskulamp, valgustusrakett, lumelabidas, talvekindad, soe aluspesu, kombinesoon, soe tekk jne.

Ärge pange mootoriruumi esemeid ega materjale, mis sinna ei kuulu

Mootoriruumi pandud esemed või materjalid võivad takistada mootori normaalset jahutamist ning põhjustada mootori rikke või süttimise. Selliste kahjustuste remonti tootjapoolne garantii ei kata.

JÄRELHAAGISE VEDAMINE (EUROOPA MUDELID)

Kui kavatsete oma autoga järelhaagist vedada, peaksite esmalt tutvuma oma riigis kehtivate asjakohaste eeskirjade ja nõuetega. Kuna seadused on eri riikides erinevad, on ka järelhaagise vedamisel kehtivad nõuded erinevad. Täpsemat teavet järelhaagise vedamise kohta võite alati küsida ka lähimast HYUNDAI esindusest.

Pidage meeles, et sõitmine koos järelhaagisega erineb oluliselt sõidust ilma selleta. Järelhaagise vedamine mõjub auto juhitavusele, vastupidavusele ja kütusekulule. Õnnestunud ja ohutuks järelhaagise vedamiseks on vaja korralikku varustust ning seda peab kasutama õigesti. Tootjapoolne garantii ei kata autole tekitatud kahjustusi, mille põhjuseks on vead järelhaagise vedamisel.

Järgnevatel lehekülgedel on toodud mitmeid aja jooksul järeleproovitud tähtsaid nõuandeid ning ohutusnõudeid, mida haagise vedamisel järgida. Paljud neist on olulised juhi ja kaassõitjate turvalisuse tagamiseks. Palun lugege enne haagise vedamist kogu käesolev osa tähelepanelikult läbi.

⚠ HOIATUS

Järgige alltoodud ettevaatusabinõusid:

- **Kui te ei kasuta õiget varustust ja/või õigeid sõiduvõtteid, võite kaotada kontrolli oma auto üle, kui veate sellega järelhaagist. Näiteks juhul, kui järelhaagis on liiga raske, võib auto pidurdusvõime väheneda. Teie ise ja kaassõitjad võivad raskelt või surmavalt viga saada. Vedage järelhaagist vaid juhul, kui olete teinud kõik vastavalt käesolevas osas toodud juhistele.**
- **Enne haagise vedamist kontrollige, kas haagise, autorongi ja auto täismassid, auto teljekoormused ja haagise veopea poolt veokonksule avaldatav koormus jäävad lubatud piiridesse.**
- **Kui veate järelhaagist, lülitage ISG-süsteem (mootori automaatne seiskamis- ja käivitussüsteem) kindlasti välja.**

Kasulik teave – Euroopa mudelid

- **Tehniliselt lubatud maksimaalset tagatelje teljekoormust ei tohi ületada rohkem kui 15% ja tehniliselt lubatud maksimaalset auto täismassi ei tohi ületada rohkem kui 10% või 100 kg, võttes aluseks väiksema väärtuse. Sellisel juhul ei tohi M1-kategooria sõiduk ületada kiirust 100 km/h ning N1-kategooria sõiduk kiirust 80 km/h.**
- **Kui M1-kategooria sõidukiga (sõiduautoga) veetakse järelhaagist, ei tohi koormus auto rehvidele haagise veopea poolt avaldatava lisakoormuse mõjul ületada rehvide maksimaalse kandevõime väärtusi rohkem kui 15%. Sellisel juhul ei tohi sõiduk ületada sõidukiirust 100 km/h ja rõhku peab rehvides tõstma vähemalt 0,2 baari võrra.**

Kui otsustate vedada järelhaagist

Järgnevalt on toodud mõned tähtsad nõuanded juhuks, kui otsustate oma autoga järelhaagist vedada:

- Mõelge haagise vänderdamist takistava lisavarustuse kasutamisele. Infot selle kohta küsige haagiste või veokonksude edasimüüjatelt.
- Järelhaagist võite oma autoga vedada alles siis, kui auto läbisõidumõõdikul on täitunud 2000 km või rohkem, et mootor oleks korralikult sisse sõidetud. Vastasel juhul võib mootor või jõuülekandesüsteem tõsiselt kahjustuda.
- Enne järelhaagise vedamist konsulteerige kindlasti volitatud HYUNDAI esindusega, et saada vajalikku lisainfot võimalike erinõudmiste, vajaliku lisavarustuse vms kohta.
- Sõitke alati mõõduka kiirusega (alla 100 km/h), järgides alati ka järelhaagise vedamisele kehtestatud piirkiirust.
- Pikal ülesmäge sõidul ärge ületage kiirust 70 km/h või järelhaagise vedamisele kehtestatud piirkiirust, lähtudes väiksemast kiirusest.
- Järgige hoolikalt järgnevatel lehekülgedel toodud massi- ja koormuspiiranguid.

Järelhaagise mass

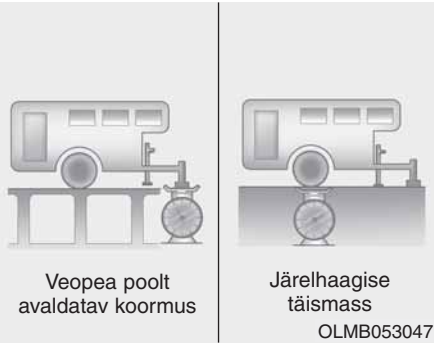

Kui raske võib haagis olla, et sõit oleks ohutu? Järelhaagis ei tohi kunagi kaaluda rohkem piduritega järelhaagise lubatud maksimaalsest massist. Kuid isegi see võib osutuda liiga raskeks. Suurim haagise mass sõltub sellest, kuidas plaanite haagist kasutada. Näiteks on tähtsateks teguriteks sõidukiirus, kõrgus üle merepinna, teekalle, välistemperatuur ja see, kui palju autot haagise vedamiseks üldse kasutatakse. Ideaalne haagise mass sõltub ka autole paigaldatud täiendavast erivarustusest.

Haagise veopea poolt veokonksule avaldatav koormus

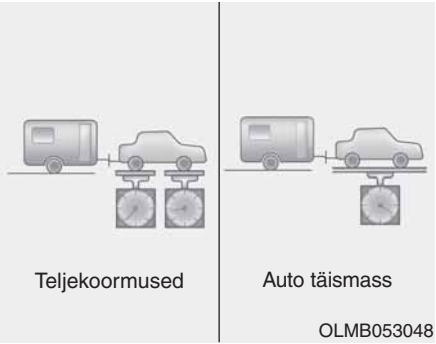

Järelhaagise poolt veokonksule avaldatavat koormust (veopea raskust) on tähtis teada, kuna see mõjutab teie auto tegelikku massi (ehk täismassi). Haagise veopea raskus tohib moodustada haagise täismassist maksimaalselt 10% ega tohi ületada haagise veopea suurimat lubatud massi.

Kui olete haagisele koorma peale laadinud, kaaluge eraldi ära nii haagis ise kui ka selle veopea, et näha, kas massid jäävad lubatud piiridesse. Kui mitte, saate olukorda ilmselt parandada lihtsalt koorma ümberpaigutamisega haagises.

⚠ HOIATUS

Järgige alltoodud ettevaatusabinõusid:

- **Ärge laadige järelhaagise tagaossa kunagi suuremaid raskuseid kui esiossa. Haagise esiosas peaks asuma umbes 60% haagise koorma raskusest; tagaossa tuleks paigutada umbes 40% koorma raskusest.**
- **Ärge ületage kunagi järelhaagise või haagise vedamisvarustuse maksimaalseid massipiiranguid. Vale koormus võib kahjustada teie autot ja põhjustada õnnetuse, milles inimesed võivad viga saada. Kontrollige järelhaagise ja auto massi mõnel kiirtee kaalumisjaama platvormkaalul või mõnes veoteenuste firmas.**

ℹ Kasulik teave

Kui kõrgus merepinnast kasvab, siis mootori võimsus langeb. Seepärast tuleb autorongi massi (haagise mass + auto täismass) alates kõrgusest 1000 m üle merepinna vähendada 10% iga 1000 m tõusu kohta.

Lubatud massid ja soovitatavad mõõtmed järelhaagise vedamisel (Euroopa mudelid)

Parameeter		Bensiinimootor	
		1,0 l T-GDI	1,6 l T-GDI
		MT	DCT
Maksimaalne järelhaagise mass (kg)	Pidurisüsteemiga	1200	1250
	Ilma pidurisüsteemita	600	
Lubatud maksimaalne veokonksule avaldatav vertikaalkoormus (kg)		80	
Soovitatav tagaratta keskpunkti ja haakepunkti vaheline kaugus (mm)		820	

MT: Käsikäigukast
DCT: Topeltsiduriga käigukast

Varustus järelhaagise vedamiseks

Veokonks

Kasulik teave

Veokonksu raami kinnitamiseks mõeldud paigaldusavad asuvad mõlemal küljel auto põhja all tagarataste taga.

Korralik ja teie autole sobiv veokonks on väga tähtis. Külgtuul, suured mööduvad veoautod ja halvad teed on vaid mõned põhjused, miks vajate õiget veokonksu ja kõike sinna juurde kuuluvat. Järgnevalt on toodud mõned reeglid, mida tuleks järgida.

- Kas teil on vaja veokonksu paigaldamiseks autokeresse auke teha? Kui on, siis hoolitsege ka nende kinnikatmise eest, kui hiljem konksu eemaldate. Kui te avasid kinni ei kata, võib süsinikoksiid (CO, vingugaas) väljalasketorustikust autosse tungida, samuti võib aukudest sisse pääseda pori ja vesi.
- Selle auto kaitserauad ei ole ette nähtud veokonksu jaoks. Ärge kinnitage nende külge mingeid renditavaid veokonkse ega muid kaitseraua külge paigaldatavaid konkse. Kasutage ainult auto raami külge (mitte kaitseraua külge) kinnitatavat veokonksu.
- Volitatud HYUNDAI edasimüüja juurest on võimalik lisavarustusena osta HYUNDAI veokonksu täiskomplekt.

Turvatross

Auto ja haagise vahele tuleks alati kinnitada turvatross.

Täpsemat teavet turvatrosside kohta saate veokonksude või haagiste valmistajatelt. Järgige turvatrossi kinnitamisel täpselt kõiki selle tootja juhiseid. Jätke tross alati piisavalt lõdvaks, et see ei takistaks koos haagisega pööramist. Ärge laske trossil kunagi vastu maad lohiseda.

Järelhaagise pidurid

Kui teie järelhaagisel on oma pidurisüsteem, kontrollige, kas see vastab teie riigis kehtivatele normatiividele, kas see on õigesti paigaldatud ning kas see töötab korralikult.

Kui teie haagis kaalub koos koormaga piduriteta haagise lubatud suurimast täismassist rohkem, peavad sellel olema nõuetekohased oma pidurid. Lugege kindlasti läbi kõik haagise pidureid puudutavad juhised ning järgige neid pidurite paigaldamisel, reguleerimisel ja hooldamisel väga täpselt. Ärge tehke oma auto pidurisüsteemis mingil juhul ise mingeid muudatusi.

HOIATUS

Ärge kasutage piduritega järelhaagist, kui te pole absoluutselt kindel, et selle pidurisüsteem on õigesti paigaldatud ja ühendatud. See ei ole amatööride töö. Laske see töö ära teha kogemustega kompetentses haagiste teeninduses.

Järelhaagisega sõitmine

Haagise vedamine nõuab teatud määral kogemusi. Enne üldkasutatavale maanteele siirdumist peaksite haagisega sõitmist harjutama. Harjuge esmalt tavapärasest erineva juhitavuse ja pidurdamisega, kui auto on haagise tõttu tunduvalt raskem. Pidage alati meeles ka seda, et juhitav sõiduk on nüüd palju pikem ega reageeri teie juhtimisvõtetele samamoodi, kui auto üksi seda teeks.

Kontrollige haagis, veokonks ja selle raam, turvatross, elektriühendus(ed), tuled, rehvid ja pidurid enne sõidu alustamist alati üle.

Sõidu ajal kontrollige aeg-ajalt, kas koorem püsib kindlalt oma kohal ning kas haagise tuled ja pidurid endiselt töötavad.

Pikivahe

Hoidke eessõitva sõidukiga vähemalt kaks korda pikemat pikivahet, kui teeksite seda ilma haagiseta sõites. Nii saate vältida olukordi, milles tuleks järsult pidurdada või keerata.

Möödasõit

Kui sõidate koos haagisega, on möödasõiduks vaja tunduvalt pikemat tühja teelõiku. Kuna teie sõiduk on nüüd palju pikem, peate teisest sõidukist möödumisel ka märksa kaugemale ette sõitma, enne kui saate oma sõiduritta naasta.

Tagurdamine

Hoidke ühe käega kinni rooli alaosast. Haagise keeramiseks vasakule liigutage nüüd oma kätt samuti vasakule. Haagise keeramiseks paremale liigutage oma kätt paremale. Tagurdage alati väga aeglaselt ning laske võimaluse korral kellelgi ennast juhendada.

Pöörded

Kui teete pöördeid koos järelhaagisega, võtke pööramisel suurem kaar kui tavaliselt. Sel moel saate vältida haagise liikumist teepeenrale või vastu äärekive, liiklusmärke, puid või muid teeäärseid objekte. Vältige järske ja äkilisi manöövreid. Andke pööretest juba varakult suunatulega märku.

Suunatuled

Kui veate oma autoga järelhaagist, peavad sellel olema oma suunatuled koos vajaliku juhtmestikuga. Rohelised nooleindikaatorid näidikuplokis vilguvad iga kord, kui annate märku pöördest või reavahetusest. Kui haagise tuled on õigesti ühendatud, hakkavad ka need vilkuma, näidates teistele juhtidele, et hakkate pöörama, rida vahetama või peatuma.

Koos haagisega sõitmisel vilguvad rohelised nooleindikaatorid näidikuplokis hoolimata sellest, kas haagise suunatuled on töökorras või mitte (nt lamp on läbi põlenud). Seega võite olla eksiarvamusel, et taga sõitvad juhid teie märguandeid näevad. Seepärast peab kindlasti aeg-ajalt üle kontrollima, kas haagise suunatulede lambid on ikka töökorras. Tulesid peab kontrollima ka iga kord pärast juhtmete uut ühendamist.

⚠ HOIATUS

Ärge ühendage haagise tulede süsteemi otse oma auto tulede süsteemiga. Kasutage heaks kiidetud spetsiaalset järelhaagise elektrijuhtmestikku. Vastasel juhul võib auto elektrisüsteem kahjustuda, seades ohtu ka sõitjate turvalisuse. Pöörduge abi saamiseks volitatud HYUNDAI esindusse.

Sõitmine kallakul

Enne, kui alustate pikka allamäge sõitu või järsust nõlvast laskumist, vähendage kiirust ja vahetage käik madalamaks. Kui te käiku madalamaks ei vaheta, peate võib-olla niivõrd sageli pidureid kasutama, et need kuumenevad liigselt ega tööta enam piisavalt tõhusalt.

Pikal mäkketõusul kasutage samuti madalamat käiku ja vähendage kiirust umbes 70 kilomeetrini tunnis, et vähendada mootori ja käigukasti ülekuumenemise ohtu.

Kui järelhaagis kaalub piduriteta haagise lubatud maksimaalsest täismassist rohkem ja teie autol on topeltsiduriga käigukast, pange käigukang haagise vedamisel sõiduasendisse D.

Kui panete käigukangi haagise vedamisel asendisse D, vähendab see kuumenemist ja pikendab käigukasti tööiga.

NB!

Mootori ja/või käigukasti ülekuumenemise vältimiseks:

- **Kui veate haagist järsul kallakul (kalle üle 6%), jälgige tähelepanelikult mootori jahutusvedeliku temperatuuri mõõdikut, kuna mootor võib sellises olukorras kergesti üle kuumeneda. Kui mõõdiku osuti liigub ülekuumenemist tähistava ala algusesse (tähise „130“ või „H“ juurde), sõitke esimesel ohutul võimalusel teeservale, peatage auto ja laske mootoril senikaua tühikäigul töötada, kuni see maha jahtub. Sõitu võite jätkata siis, kui mootor on piisavalt jahtunud.**
- **Kui nii teie auto kui ka veetav järelhaagis on täis laaditud suurima lubatud täismassini, võib auto mootor või käigukast väga kergesti üle kuumeneda. Kui sõidate sellise auto ja järelhaagisega, laske mootoril töötada tühikäigul seni, kuni see on korralikult jahtunud. Sõitu võite jätkata siis, kui mootor või käigukast on piisavalt jahtunud.**
- **Järelhaagise vedamisel võib teie auto liikuda märksa aeglasemalt kui ülejäänud liiklusvoog, eriti juhul, kui sõidate ülesmäge. Võimalusel kasutage sellises olukorras alati kõige parempoolsemat sõidurada. Sobiva sõidukiiruse valikul lähtuge haagisega sõidukitele kehtivast piirkiirusest, kallaku tõusunurgast ja veetava haagise raskusest.**
- **Kui järelhaagist veetakse järsul kallakul autoga, millel on topeltsiduriga käigukast, tuleb arvestada võimalusega, et käigukastisisene sidur võib üle kuumeneda.**

Kui sidur on üle kuumenenud, läheb käigukast kahjustuste vältimiseks üle kaitseseisundisse. Kui käigukast on läinud üle kaitseseisundisse, hakkab käigukangi asendi näit näidikuplokis vilkuma ja kostab hoiatussignaal.

Samal ajal ilmub LCD-ekraanile asjakohane hoiatus ning sõit võib muutuda ebaühtlaseks.

Kui ignoreerite seda hoiatust, võib auto liikumine muutuda veelgi ebaühtlasemaks.

Et auto hakkaks taas sujuvalt ja normaalselt sõitma, peatage auto tasasel teel ja vajutage mitu minutit järjest piduripedaali. Seejärel saate sõitu jätkata.

Parkimine kallakule

Üldiselt ei tohiks autot koos järelhaagisega kallakule parkida.

Kui siiski tekib vajadus parkida auto koos haagisega kallakule, tegutsege järgnevalt:

1. Sõitke auto ja haagisega teeservale parkimiseks sobivasse kohta.

   Keerake esirattad vastu äärekivi (kui pargite auto suunaga allapoole, keerake rooli paremale, kui suunaga ülespoole, siis vasakule).
2. Kui autol on käsikäigukast, pange käigukang neutraalasendisse (vabakäigule). Kui autol on topeltsiduriga käigukast, pange käigukang parkimisasendisse (P).
3. Rakendage seisupidur ja seisake mootor.
4. Pange haagise rataste alla tõkiskingad (ratta selle poole alla, mis on kallakul allpool).
5. Käivitage mootor, vajutage piduripedaali, pange käigukang neutraalasendisse, vabastage seisupidur ja seejärel aeglaselt ka piduripedaal, kuni raskus vajub haagise rataste alla pandud tõkiskingadele.
6. Vajutage piduripedaal uuesti alla ja rakendage uuesti seisupidur.
7. Parkides auto koos haagisega ülesmäge kallakule, pange sisse esimene käik (1) (kui autol on käsikäigukast) või pange käigukang parkimisasendisse (P, kui autol on topeltsiduriga käigukast). Allamäge parkides pange sisse tagasikäik (R).
8. Seisake mootor ja vabastage piduripedaal, kuid seisupidur jätke peale.

⚠ HOIATUS

Raskete ja eluohtlike kehavigastuste vältimiseks:

- **Ärge väljuge autost, kui seisupidurit pole korralikult rakendatud. Kui jätate mootori tööle, võib auto järsult liikuma hakata. Teie ise või juuresolijad võivad raskelt või surmavalt viga saada.**
- **Ärge hoidke autot ülesmäge kallakul paigal gaasipedaali vajutades.**

Kui hakkate kallakule pargitud autoga uuesti sõitma

1. Pange käigukang käsikäigukasti puhul neutraalasendisse (vabakäigule), topeltsiduriga käigukasti puhul parkimisasendisse (P) ja vajutage piduripedaali. Hoidke piduripedaali all senikaua, kuni:
   - käivitate mootori,
   - vahetate käiku ja
   - vabastate seisupiduri.
2. Võtke jalg aeglaselt piduripedaalilt ära.
3. Sõitke aeglaselt edasi, kuni haagis on tõkiskingade pealt eemaldatud.
4. Peatuge ja laske abilisel tõkiskingad üles võtta ja hoiukohta ära panna.

Auto hooldus järelhaagise vedamisel

Kui veate oma autoga regulaarselt järelhaagist, vajab auto sagedamini hooldust. Eriti suurt tähelepanu peab pöörama mootoriõli, topeltsiduriga käigukasti vedeliku, veosilla määrdeaine ja jahutusvedeliku kogustele ja seisundile. Samuti vajab sagedast kontrollimist pidurite seisund. Kui hakkate haagist vedama, oleks hea nimetatud osad juba enne teeleasumist üle vaadata. Ärge unustage ka auto veokonksu ja haagise hooldamist. Lähtuge haagisega kaasasolevast hooldusgraafikust ning vaadake see regulaarselt läbi. Kõige parem oleks, kui viiksite kontrolli läbi iga päev enne sõidu alustamist. Kõige tähtsam on, et veokonksu kinnituste kõik mutrid ja poldid oleksid kõvasti kinni.

NB!

Auto kahjustamise vältimiseks:

- **Haagise vedamisest põhjustatud suurema koormuse tõttu võib mootor palava ilmaga või mäkkesõidul kergemini üle kuumeneda. Kui jahutusvedeliku temperatuuri mõõdik näitab ülekuumenemist, lülitage konditsioneer välja, peatage auto ohutus kohas ning laske mootoril jahtuda.**
- **Ärge lülitage mootorit välja, kui jahutusvedeliku temperatuuri mõõdik näitab ülekuumenemist.**

  (Jätke mootor tühikäigul tööle ja oodake, kuni see on jahtunud.)
- **Kui veate autoga järelhaagist, kontrollige topeltsiduriga käigukasti vedeliku taset sagedamini kui tavaliselt.**
- **Kui teie autos ei ole konditsioneeri, peate paigaldama oma autole kondensaatori ventilaatori, et tõsta mootori jõudlust haagise vedamisel.**

AUTO MASS

Juhiukse avasse kinnitatud kahel sildil on kirjas, kui suurte raskuste vedamiseks teie auto on ette nähtud: üks on rehvide tehniliste andmete ja kandevõimete silt ning teine auto tüübikinnituse silt.

Enne auto täislaadimist tutvuge järgnevate terminitega, mis tähistavad auto erinevaid masse auto tehniliste andmete tabelites ja autosse kinnitatud siltidel.

Baastühimass

See on auto mass koos täis kütusepaagi ja kogu standardvarustusega. See mass ei sisalda sõitjate, pagasi ega lisavarustuse massi.

Tühimass

See on teie uue auto mass hetkel, kui olete selle automüüjalt kätte saanud, ning see sisaldab ka autole paigaldatud lisavarustuse massi.

Koorma mass

See number sisaldab kogu baastühimassile lisatud raskust, sh pagas ja lisavarustus.

Teljekoormus (GAW)

See on ühele teljele (esi- või tagateljele) avaldatav kogukoormus – sh auto tühimass ja kogu kasulik koormus.

Maksimaalne teljekoormus (GAWR)

See on maksimaalne lubatud koormus, mida üks telg (esi- või tagatelg) võib kanda. Need väärtused on kirjas auto tüübikinnituse sildil. Kummagi telje koormus ei tohi seda väärtust kunagi ületada.

Auto täismass (GVW)

See mass on baastühimassi, tegeliku koorma massi ja reisijate massi summa.

Auto suurim lubatud täismass (registrimass, GVWR)

See on täis laaditud auto maksimaalne lubatud mass (sh igasugune lisavarustus, reisijad ja pagas). Suurim lubatud täismass on kirjas juhiukse avasse kinnitatud tüübikinnituse sildil.

Ülekoormamine

⚠ HOIATUS

Teie auto maksimaalse teljekoormuse (GAWR) ja suurima lubatud täismassi (GVWR) väärtused on kirjas juhiukse (või kaassõitjapoolse esiukse) avasse kinnitatud tüübikinnituse sildil. Nende väärtuste ületamine võib autot kahjustada või põhjustada avarii. Oma koorma raskuse saate ise välja arvestada, kaaludes esemed (või inimesed) enne autosse paigutamist ära. Olge ettevaatlik, et te oma autot üle ei koormaks.

Hädaolukorras

Ohutuled 6-3
Hädaolukord sõidu ajal 6-3
Kui mootor sureb sõidu ajal välja 6-3
Kui mootor sureb välja keset ristmikku.....6-3
Kui rehv puruneb sõidu ajal.....6-4
Kui mootor ei käivitu 6-4
Kui mootor ei käivitu või käivitamine ei õnnestu kohe 6-4
Kui starter töötab normaalselt, kuid mootor ei käivitu 6-5
Juhtmetega käivitamine.....6-5
Kui mootor kuumeneb üle.....6-8
Rehvirõhu kontrollsüsteem (TPMS) (tüüp A) 6-9
Madala rehvirõhu hoiatustuli 6-10
Rehvirõhu kontrollsüsteemi (TPMS) häire hoiatustuli.....6-11
Rehvi vahetamine, kui autol on rehvirõhu kontrollsüsteem 6-12
Rehvirõhu kontrollsüsteem (TPMS) (tüüp B) ..6-14
Rehvirõhu kontrollimine 6-14
Rehvirõhu kontrollsüsteem.....6-15
Madala rehvirõhu hoiatustuli 6-16
Madala rõhuga rehvi indikaator ja rehvirõhu näit ...6-16
Rehvirõhu kontrollsüsteemi (TPMS) häire hoiatustuli.....6-17
Rehvi vahetamine, kui autol on rehvirõhu kontrollsüsteem 6-18
Kui rehv puruneb (varurattaga mudel) 6-20
Tungraud ja tööriistad.....6-20
Ratta vahetamine 6-21
Tungraua silt.....6-26
Tungraua EÜ vastavusdeklaratsioon 6-27
Kui rehv puruneb (rehvi kiirremondi komplektiga mudel) - tüüp A 6-28
Sissejuhatus.....6-28
Nõuandeid rehvi kiirremondi komplekti ohutuks kasutamiseks 6-29
Rehvi kiirremondi komplekti osad.....6-30
Rehvi kiirremondi komplekti kasutamine.....6-31
Rehvirõhu kontrollimine 6-33

Kui rehv puruneb (rehvi kiirremondi komplektiga mudel) - tüüp B 6-35
Sissejuhatus.....6-35
Nõuandeid rehvi kiirremondi komplekti ohutuks kasutamiseks 6-36
Rehvi kiirremondi komplekti osad.....6-37
Rehvi kiirremondi komplekti kasutamine.....6-38
Hermeetiku ühtlane jaotamine rehvis.....6-39
Rehvirõhu kontrollimine 6-40
Pukseerimine 6-41
Puksiirteenus.....6-41
Eemaldatav pukseerimisaas.....6-42
Pukseerimine hädaolukorras.....6-43
Avariivarustus 6-45
Tulekustuti.....6-45
Esmaabikomplekt.....6-45
Ohukolmnurk 6-45
Manomeeter rehvirõhu mõõtmiseks 6-45

OHUTULED

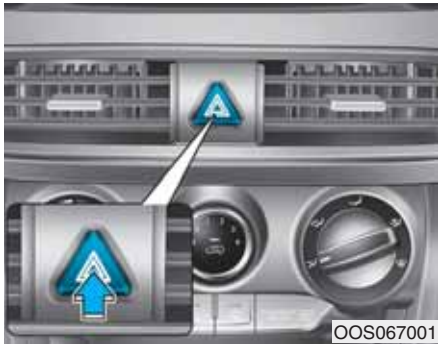

Ohutulede ülesandeks on hoiatada teisi autojuhte, et nad oleksid teie autole lähenemisel ning teie autost möödasõidul või ümberpõikel eriti ettevaatlikud.

Ohutulesid tuleks kasutada alati, kui teete hädaremonti või kui olete auto maantee serval peatanud.

Ohutulede sisse- või väljalülitamiseks vajutage ohutulede lülitit. Ohutuled saab sisse lülitada sõltumata sellest, millises asendis on hetkel süütelukk või mootori start/ stopp-lüliti. Ohutulede lüliti asub keskkonsooli lülitipaneelis. Kõik suunatuled hakkavad korraga vilkuma.

- Ohutuled töötavad sõltumata sellest, kas mootor töötab või ei.
- Kui ohutuled on sisse lülitatud, siis suunatuled ei tööta.

HÄDAOLUKORD SÕIDU AJAL

Kui mootor sureb sõidu ajal välja

- Vähendage järk-järgult sõidukiirust, hoides autot otse. Kui olete piisavalt aeglustanud, sõitke võimalikult ohutus kohas ettevaatlikult teeservale.
- Lülitage sisse ohutuled.
- Proovige mootor uuesti käivitada. Kui mootor ei käivitu, soovitame pöörduda abi saamiseks volitatud HYUNDAI teeninduse poole.

Kui mootor sureb välja keset ristmikku

Kui mootor sureb välja keset ristmikku, pange käigukang neutraalasendisse (N, vabakäik) ja – kui see on liiklusolusid arvestades ohutu – lükake auto teelt ära turvalisse peatumiskohta.

Kui rehv puruneb sõidu ajal

Kui mõni auto rehvidest puruneb sõidu ajal:

- Võtke jalg kohe gaasipedaalilt ära ja laske sõidukiirusel langeda, hoides rooli otse. Ärge vajutage kohe piduripedaali ega proovige kohe teeservale keerata, sest sel moel võite kaotada kontrolli auto liikumise üle ja teha avarii. Kui sõit on aeglustunud kiiruseni, mille juures pidurdamine on juba ohutu, pidurdage ettevaatlikult ja sõitke teeservale. Sõitke sõiduteelt võimalikult kaugele teepeenrale ja peatage auto võimalikult tasasel ja kindlal pinnal. Kui sõidate mitmerealisel eraldusribaga kiirteel, ärge peatage autot eraldusribal ega selle servas.
- Kui auto on peatunud, vajutage ohutulede lülitit, pange käigukang parkimisasendisse P (topeltsiduriga käigukasti puhul) või neutraalasendisse (käsikäigukasti puhul), rakendage korralikult seisupidur ning lülitage süüde välja (asendisse LOCK/OFF).
- Laske kõigil kaassõitjatel autost väljuda. Jälgige, et kõik väljuksid autost teepeenrapoolsest küljest (mitte sõiduteepoolsest küljest).
- Purunenud rehviga ratta vahetamisel järgige käesolevas peatükis antud juhiseid.

KUI MOOTOR EI KÄIVITU

Kui mootor ei käivitu või käivitamine ei õnnestu kohe

- Kui teie autol on topeltsiduriga käigukast, pange käigukang enne mootori käivitamist kindlasti neutraalasendisse N või parkimisasendisse P. Mootor käivitub ainult juhul, kui käigukang on neutraalasendis N või parkimisasendis P.
- Kontrollige üle aku ühendused – need peavad olema puhtad ja korralikult kinni.
- Lülitage salongi laetuli sisse. Kui valgus nõrgeneb või kustub starteri rakendamise ajal, on aku tühjenenud.

Ärge proovige autot käivitada seda lükates või tõmmates. See võib teie autot kahjustada. **Vaadake täiendavaid juhiseid selle peatüki järgmisest osast „Juhtmetega käivitamine“.**

⚠ ETTEVAATUST

Auto käivitamine lükates või tõmmates võib põhjustada katalüüsmuunduri ülekoormuse, mis võib kahjustada heitgaaside kontrollsüsteemi.

Kui starter töötab normaalselt, kuid mootor ei käivitu

- Kontrollige kütusetaset ja lisage vajadusel kütust.

Kui mootor ikka ei käivitu, soovitame pöörduda abi saamiseks volitatud HYUNDAI teeninduse poole.

JUHTMETEGA KÄIVITAMINE

Juhtmetega käivitamine võib olla ohtlik, kui seda tehakse valesti. Seepärast järgige iseenda vigastamise ning auto kahjustamise vältimiseks järgnevaid juhtmetega käivitamise juhiseid. Kui kahtlete oma oskustes auto juhtmete abil käivitada, soovitame teil tungivalt lasta seda teha kogemustega tehnikul või autoabiteenust osutaval firmal.

⚠ HOIATUS

Iseendale või juuresolijatele RASKETE või SURMAVATE VIGASTUSTE tekitamise vältimiseks järgige aku käsitsemisel ja aku läheduses töötades alati alltoodud ohutusnõudeid:

Enne akuga seotud töid lugege tähelepanelikult läbi kõik asjakohased juhised ja järgige neid hoolikalt.

Kandke kaitseprille, mis on mõeldud silmade kaitsmiseks happepritsmete eest.

Hoidke igasugused sädemed, leegid ja suitsevad materjalid akust eemal.

Akuelementides on alati vesinikku, mis on väga kergsüttiv gaas, ning see võib süütamisel plahvatada.

Hoidke akusid tingimata kohas, kus lapsed neile ligi ei pääse.

Akud sisaldavad äärmiselt sööbivat väävelhapet. Olge väga ettevaatlik, et akuhapet ei satuks teie nahale, silma ega riietele.

Kui hapet satub teile silma, loputage oma silmi puhta veega vähemalt 15 minutit järjest ning pöörduge viivitamatult arsti poole. Kui hapet satub nahale, peske see koht nahal põhjalikult puhtaks. Kui tunnete valu või põletustunnet, pöörduge viivitamatult arsti poole.

- **Plastkorpusega aku tõstmisel võib tugev korpuse kokkusurumine põhjustada akuhappe lekkimist. Kasutage tõstmiseks spetsiaalset akuraami või hoidke tõstmisel kätega kinni korpuse vastasnurkadest.**
- **Ärge proovige autot juhtmetega käivitada, kui tühjenenud aku on külmunud.**
- **Ärge proovige KUNAGI laadida akut siis, kui auto akujuhtmed on akuga ühendatud.**
- **Elektriline süütesüsteem töötab kõrgepingel. Ärge puudutage süsteemi komponente KUNAGI siis, kui mootor töötab või süüde on sees (süütelukk või mootori start/stopp-lüliti asendis ON).**
- **Jälgige, et pluss- ja miinuskäivitusjuhtmed omavahel kunagi kokku ei puutuks. See võib tekitada sädemeid.**
- **Kui tühjenenud aku on külmunud või selle elektrolüüdi tase on madal, võib see juhtmetega käivitamisel lõhkeda või plahvatada.**

NB!

Auto kahjustamise vältimiseks:

- **Kasutage oma auto käivitamiseks ainult 12 V toiteallikat (akut või käivitusabi komplekti).**
- **Ärge proovige käivitada oma autot käima lükates.**

Kasulik teave

Valesse kohta minema visatud aku võib kahjustada keskkonda ja inimeste tervist. Seepärast viige vana aku selleks ettenähtud ametlikku jäätmekogumispunkti.

Juhtmetega käivitamise juhised

1. Paigutage autod üksteisele piisavalt lähedale, et juhtmed ulatuksid ühe aku juurest teiseni, kuid jälgige, et autod omavahel kokku ei puutuks.
2. Hoidke end eemal mootoriruumis asuvatest ventilaatoritest ja muudest liikuvatest osadest, isegi juhul, kui kummagi auto mootor ei tööta.
3. Lülitage mõlemas autos välja kõik elektrit tarbivad seadmed, nagu nt raadiod, tuled, kliimaseadmed jms. Pange käigukang mõlemas autos parkimisasendisse P (topeltsiduriga käigukasti puhul) või neutraalasendisse (käsikäigukasti puhul) ning rakendage korralikult mõlema auto seisupidur. Lülitage mõlema auto süüde välja (LOCK/OFF).

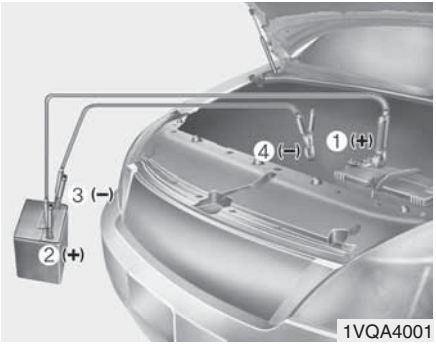

4. Ühendage käivitusjuhtmed täpselt pildil näidatud järjekorras. Esmalt ühendage käivitusjuhtme üks ots oma auto tühjenenud aku punase plussklemmiga (1).
5. Seejärel ühendage sama juhtme teine ots teises autos asuva voolu andva aku punase plussklemmiga (2).
6. Järgmisena ühendage teise käivitusjuhtme üks ots teises autos asuva voolu andva aku musta miinusklemmiga/kere maanduspunktiga (3).
7. Seejärel ühendage sama juhtme teine ots oma autos asuva kere maanduspunktiga (4).

   Jälgige, et käivitusjuhtmed ei puutuks midagi muud peale õigete akuklemmide või õige maanduse. Ärge nõjatuge juhtmete ühendamisel aku peale.
8. Käivitage teise auto mootor ning laske sellel kiirusega u 2000 p/min. paar minutit töötada. Seejärel käivitage enda auto.

Kui teie auto ei käivitu ka pärast korduvaid käivituskatseid, vajab see tõenäoliselt hooldust. Sellisel juhul pöörduge abi saamiseks volitatud teenindusse. Kui auto aku tühjenemise põhjus on ebaselge, laske oma auto volitatud HYUNDAI teeninduses üle kontrollida.

Ühendage käivitusjuhtmed lahti ühendamisele vastupidises järjekorras:

1. Eemaldage käivitusjuhtme ots oma auto kere maanduspunkti küljest (4).
2. Järgmisena eemaldage sama juhtme teine ots teises autos asuva voolu andva aku musta miinusklemmi/kere maanduspunkti küljest (3).
3. Eemaldage teise käivitusjuhtme ots teises autos asuva voolu andva aku punase plussklemmi küljest (2).
4. Seejärel eemaldage sama juhtme teine ots oma auto aku punase plussklemmi küljest (1).

KUI MOOTOR KUUMENEB ÜLE

Kui jahutusvedeliku temperatuuri mõõdik näitab ülekuumenemist, kui märkate võimsuse vähenemist või kui kuulete valju kloppimist või vilinat, on mootor tõenäoliselt üle kuumenenud. Kui esineb mõni eelnimetatud tunnustest, tegutsege järgnevalt:

1. Sõitke lähima ohutu peatuskohani teeserval ning peatage auto.
2. Pange käigukang parkimisasendisse P (topeltsiduriga käigukasti puhul) või neutraalasendisse (käsikäigukasti/topeltsiduriga käigukasti puhul) ning rakendage seisupidur. Kui kliimaseade töötab, siis lülitage see välja.
3. Kui auto alt lekib jahutusvedelikku või kapoti alt tuleb auru, seisake mootor. Ärge avage kapotti enne, kui jahutusvedeliku lekkimine või auramine on lõppenud. Kui jahutusvedeliku kadu pole märgata ning kapoti alt ei tule auru, jätke mootor tööle ja kontrollige, kas mootori jahutusventilaator ikka töötab. Kui ventilaator ei tööta, seisake mootor.

⚠ HOIATUS

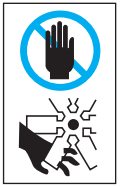

Kui mootor töötab, hoidke oma käsi, riideid ja tööriistu vigastuste vältimiseks liikuvatest osadest (nt jahutusventilaatorist ja veorihmadest) eemal.

4. Kontrollige, ega radiaatorist, lõdvikutest ega auto alt ei leki jahutusvedelikku. (Kui konditsioneer töötas, on külma vee tilkumine sellelt pärast auto peatamist täiesti normaalne.)
5. Kui mootori jahutusvedelikku lekib, seisake otsekohe mootor. Sellisel juhul soovitame helistada abi saamiseks volitatud HYUNDAI teenindusse.
6. Kui te ei suuda ise ülekuumenemise põhjust välja selgitada, oodake, kuni mootori temperatuur on langenud normaaltasemeni. Kui jahutusvedelikku on lekke tõttu liiga väheks jäänud, siis lisage nüüd paaki ettevaatlikult jahutusvedelikku, et vedelikutase kerkiks paagis keskmisele tasemele.

⚠ HOIATUS

Ärge eemaldage radiaatori täite- või tühjendusava korki KUNAGI siis, kui mootor ja radiaator on kuumad. Tuline jahutusvedelik ja aur võivad rõhu all välja pursata ning tekitada tõsiseid kehavigastusi.

Seisake mootor ja oodake, kuni see on jahtunud. Isegi seejärel olge radiaatori korgi eemaldamisel äärmiselt ettevaatlik. Pange paks riidelapp ümber korgi ja keerake seda siis aeglaselt vastupäeva kuni esimese takistuseni. Astuge samm tahapoole ja oodake, kuni ülerõhk on jahutussüsteemist väljunud. Kui olete kindel, et ülerõhk on väljunud, vajutage kork paksu riidelapi abil alla ja jätkake vastupäeva keeramist, kuni korgi saab eemaldada.

7. Jätkake sõitu väga ettevaatlikult, jälgides pidevalt ülekuumenemisele osutavaid tundemärke. Kui mootor kuumeneb uuesti üle, soovitame pöörduda abi saamiseks volitatud HYUNDAI teeninduse poole.

⚠ ETTEVAATUST

- **Suur jahutusvedeliku kadu viitab lekkele jahutussüsteemis. Sellisel juhul soovitame lasta süsteemi volitatud HYUNDAI teeninduses üle kontrollida.**
- **Kui mootor on vähese jahutusvedeliku tõttu üle kuumenenud ning jahutusvedelikku lisatakse liiga järsult, võivad mootorisse tekkida praod. Kahjustuste vältimiseks lisage jahutusvedelikku aeglaselt ja väikeste koguste kaupa.**

REHVIRÕHU KONTROLLSÜSTEEM (TPMS) - TÜÜP A (KUI ON VARUSTUSES)

(1) Madala rehvirõhu hoiatustuli/ rehvirõhu kontrollsüsteemi (TPMS) häire hoiatustuli

Rehvirõhku peab kõikides rehvides (k.a varuratta rehvis, kui on varustuses) kontrollima kord kuus, kui rehvid on külmad, ning täitma õige rõhuni, mis on kindlaks määratud autotootja poolt. Need rõhud on kirjas auto küljes oleval rehvirõhkude kleebisel. (Kui teie autole on paigaldatud rehvid, mis on rehvirõhkude kleebisele märgitud rehvidest erinevas mõõdus, peate nende rehvide õige rehvirõhu ise välja selgitama.)

Sõiduohutuse suurendamiseks on teie auto varustatud rehvirõhu kontrollsüsteemiga (TPMS – Tire Pressure Monitoring System), mis annab hoiatustulega märku, kui rehvirõhk on ühes või mitmes rehvis langenud märgatavalt allapoole nõutavat taset. Kui see madala rehvirõhu hoiatustuli süttib, peatage esimesel võimalusel auto, kontrollige rehvid üle ja täitke vajadusel õige rõhuni. Kui rõhk on rehvis liiga madal, võib rehv sõidu ajal üle kuumeneda ning seetõttu puruneda. Liiga madal rehvirõhk põhjustab ka kütusekulu suurenemist ning rehviturvise kiiremat kulumist, samuti mõjub see halvasti auto juhitavusele ja pidurdusvõimele.

Pidage meeles, et rehvirõhu kontrollsüsteem ei asenda auto rehvide regulaarset ülevaatust ja hooldust. Õige rehvirõhu eest vastutab ikkagi auto juht ja seda ka juhul, kui rõhk pole veel langenud tasemeni, mille korral süttiks madala rehvirõhu hoiatustuli.

Teie auto rehvirõhu kontrollsüsteem on varustatud ka süsteemi häire hoiatustulega, mis annab märku rehvirõhu kontrollsüsteemis tekkinud häirest. Rehvirõhu kontrollsüsteemi häire hoiatustuli on ühendatud madala rehvirõhu hoiatustulega. Kui süsteemis tuvastatakse häire, vilgub see hoiatustuli umbes minut aega ja jääb seejärel püsivalt põlema.

Senikaua, kuni häiret ei ole kõrvaldatud, hakkab tuli samamoodi vilkuma ja jääb seejärel põlema iga kord, kui mootor uuesti käivitatakse. Kui häire hoiatustuli põleb, ei pruugi süsteem enam madalat rehvirõhku tuvastada ja sellest märku anda. TPMS-süsteemis võib tekkida häire mitmel eri põhjusel, sh uute rehvide või velgede paigaldamise tulemusel, mille tõttu rehvirõhu kontrollsüsteem ei saa enam korralikult töötada. Alati, kui vahetate oma autol mõne rehvi või velje, kontrollige ka TPMS-süsteemi häire hoiatustuld. Nii näete kohe, kas rehvirõhu kontrollsüsteem saab ka pärast rehvide või velgede vahetamist oma tööd korralikult jätkata.

NB!

Kui madala rehvirõhu hoiatustuli/TPMS-süsteemi häire hoiatustuli süüte sisselülitamisel (asendisse ON) või mootori käivitamisel u 3 sekundiks ei sütti või jääb pärast umbes üheminutilist vilkumist püsivalt põlema, soovitame teil võtta ühendust volitatud HYUNDAI teenindusega.

Madala rehvirõhu hoiatustuli

Kui TPMS-süsteemi madala rehvirõhu hoiatustuli süttib ja näidikuploki LCD-ekraanile ilmub vastav hoiatus, on rõhk ühes või mitmes rehvis liiga madal.

Kui see hoiatustuli süttib, vähendage otsekohe sõidukiirust, hoiduge järskudest pööretest ja olge valmis pikemaks pidurdusteekonnaks kui tavaliselt. Peatage esimesel võimalusel auto ja kontrollige auto rehvid üle. Täitke rehvid nõutava rõhuni, mis on kirjas auto rehvirõhkude kleebisel (see on kinnitatud juhipoolse keskpiilari välispaneelile). Kui teil ei õnnestu jõuda lähima bensiini- või teenindusjaamani või kui lisatud õhk pääseb rehvist kohe uuesti välja, asendage tühjenenud rehviga ratas varurattaga.

Kui olete asendanud tühjenenud rehviga ratta varurattaga, võib madala rehvirõhu hoiatustuli pärast mootori uut käivitamist ja 10-minutilist pidevat sõitu vilkuma hakata ning pärast umbes üheminutilist vilkumist püsivalt põlema jääda. See olukord püsib, kuni lasete tühjenenud rehvi ära parandada ja selle siis uuesti auto alla paigaldada.

⚠ ETTEVAATUST

Talvel või külma ilmaga võib madala rehvirõhu hoiatustuli süttida, kui rehvirõhk reguleeriti normikohaseks sooja ilmaga. See ei tähenda seda, et auto rehvirõhu kontrollsüsteemis oleks häire. Põhjuseks on hoopis rõhu alanemine rehvis temperatuurilanguse mõjul.

Kui sõidate oma autoga soojast piirkonnast külma või vastupidi või kui välistemperatuur on järsult muutunud, kontrollige rõhku kõikides rehvides ning reguleerige see vajadusel õigele tasemele.

⚠ HOIATUS

Madala rehvirõhu ohud

Kui rõhk on rehvides liiga madal, võib auto muutuda ebastabiilseks ning raskesti juhitavaks. Lisaks võib see põhjustada ka pidurdusteekonna pikenemist.

Pidev sõit rehvidega, mille rõhk on liiga madal, võib põhjustada nende ülekuumenemise, mille tulemusel rehvid võivad puruneda.

Rehvirõhu kontrollsüsteemi (TPMS) häire hoiatustuli

Kui rehvirõhu kontrollsüsteemis on tekkinud mingi probleem, jääb rehvirõhu kontrollsüsteemi häire hoiatustuli pärast umbes üheminutilist vilkumist pidevalt põlema. Kui süsteem suudab samaaegselt süsteemi häirega õigesti tuvastada madalat rehvirõhku, süttib TPMS-süsteemi häire hoiatustuli.

Soovitame teil lasta süsteemi volitatud HYUNDAI teeninduses üle kontrollida.

⚠ ETTEVAATUST

- **Rehvirõhu kontrollsüsteemi (TPMS) häire hoiatustuli võib süttida ka juhul, kui liigute autoga elektriliinide või võimsate raadiosaatjate (näiteks politseijaoskondade, suurte büroohoonete, raadio- ja telejaamade, militaarrajatiste, lennujaamade, sidemastide jms) läheduses. Need võivad häirida rehvirõhu kontrollsüsteemi normaalset tööd.**
- **Rehvirõhu kontrollsüsteemi (TPMS) häire hoiatustuli võib süttida ka juhul, kui rehvidele on paigaldatud lumeketid või kui autos kasutatakse mingeid elektroonikaseadmeid, näiteks sülearvutit, mobiiltelefoni laadijat, naviseadet vms. Need võivad häirida rehvirõhu kontrollsüsteemi normaalset tööd.**

Rehvi vahetamine, kui autol on rehvirõhu kontrollsüsteem

Kui rehv puruneb, siis madala rehvirõhu hoiatustuli süttib. Soovitame teil lasta vigase rehvi volitatud HYUNDAI teeninduses üle kontrollida.

⚠ ETTEVAATUST

Torkeaukude parandamiseks soovitame kasutada vaid HYUNDAI poolt heaks kiidetud hermeetikuid. Kui asendate purunenud rehvi seejärel uuega, tuleb rehvirõhu andur ja velg esmalt hermeetikust ära puhastada.

Kõik rehvid on varustatud rehvirõhu anduriga, mis on paigaldatud rehvi sisse ventiili taha. Niisiis peate kasutama rehvirõhu kontrollsüsteemi jaoks sobivaid velgi. Kõige parem on, kui lasete oma auto velgi ja rehve hooldada alati volitatud HYUNDAI teeninduses.

Isegi juhul, kui olete asendanud tühjenenud rehviga ratta varurattaga, jääb madala rehvirõhu hoiatustuli vilkuma või põlema senikauaks, kuni tühjenenud rehv on ära parandatud ja oma kohale tagasi paigaldatud.

Pärast tühjenenud rehviga ratta asendamist varurattaga võib madala rehvirõhu hoiatustuli paari minuti mööduides vilkuma hakata või püsivalt põlema jääda, sest varurattale paigaldatud rehvirõhu andur on seadistamata.

Kui madala rõhuga rehv on õige rõhuni täidetud ja oma kohale auto all tagasi paigaldatud või varurattale paigaldatud rehvirõhu andur on volitatud HYUNDAI esinduses õigesti seadistatud, kustub madala rehvirõhu hoiatustuli/TPMS-süsteemi häire hoiatustuli pärast paariminutilist sõitu.

Kui hoiatustuli pärast paariminutilist sõitu ei kustu, soovitame lasta süsteemi volitatud HYUNDAI teeninduses üle kontrollida.

⚠ ETTEVAATUST

Kui tühjenenud originaalrehv asendatakse varurattaga, tuleb varuratta rehvirõhu andur seadistada koostööks rehvirõhu kontrollsüsteemiga ning asendatud orginaalrehvi rõhuandur välja lülitada. Soovitame lasta seda teha volitatud HYUNDAI teeninduses.

Kui rehvirõhu anduriga tühjenenud originaalrehv on pandud hoiule auto pakiruumi varuratta kohale ja andur ikka veel töötab, ei pruugi rehvirõhu kontrollsüsteem tööd korralikult jätkata. Soovitame viia auto volitatud HYUNDAI teenindusse, kus süsteemi töökord taastatakse.

Seda, kas rehvirõhk on liiga madal, ei saa kindlaks teha vaid rehve vaadates. Kasutage rehvirõhu mõõtmiseks alati kvaliteetset manomeetrit. Pidage meeles, et soojas rehvis (vahetult pärast sõitu) on rõhk alati kõrgem kui külmas rehvis.

„Külm rehv“ tähendab seda, et autoga pole vähemalt 3 viimast tundi sõidetud või on viimase kolme tunni jooksul sõidetud alla 1,6 km.

Laske rehvidel enne rehvirõhu mõõtmist alati maha jahtuda. Enne rehvi täitmist normikohase rõhuni veenduge, et rehv on külm.

⚠ ETTEVAATUST

Kui teie auto varustusse kuulub rehvirõhu kontrollsüsteem, soovitame teil kasutada oma auto rehvides ainult HYUNDAI poolt heaks kiidetud hermeetikut. Kõik muud vedelad torkeaukude parandusained ja hermeetikud võivad rehvirõhu andureid kahjustada.

⚠ HOIATUS

Rehvirõhu kontrollsüsteem (TPMS)

- Rehvirõhu kontrollsüsteem (TPMS) ei suuda teid hoiatada ootamatu ja tõsise rehvivigastuse korral, mis on tekkinud väliste tegurite, nt naelte vm teele sattunud prügi tõttu.
- Kui tunnete, et auto liikumine on muutunud ebastabiilseks, võtke jalg otsekohe gaasipedaalilt ära, vajutage pikkamisi kerge survega piduripedaali ja sõitke aeglaselt turvalisse kohta tee servale.

⚠ HOIATUS

TPMS-süsteemi kaitse omavoliliste muudatuste eest

Rehvirõhu kontrollsüsteemi iseseisev reguleerimine, ümberehitamine või süsteemi osade eemaldamine mõjub halvasti süsteemi töökorrale ning süsteem ei pruugi teid enam madala rehvirõhu või süsteemi häire korral hoiatada. Samuti võib selline isetegevus tühistada rehvirõhu kontrollsüsteemile antud garantii.

⚠ HOIATUS

EUROOPA MUDEL

- Ärge muutke oma auto ehitust, sest see võib põhjustada häireid TPMS-süsteemi töös.
- Enamikul turul pakutavatest velgedest ei ole rehvirõhu andureid.

Asendusvajaduse korral soovitame teil kasutada üksnes volitatud HYUNDAI teenindusest saadud originaalosi.

- Kui kasutate mujalt ostetud velgi, kasutage neid ainult koos HYUNDAI poolt heaks kiidetud rehvirõhu anduritega. Kui kasutate oma autot ilma rehvirõhu anduriteta või kui rehvirõhu kontrollsüsteem ei tööta korralikult, ei pruugi teie auto läbida oma riigi kohustuslikku regulaarset tehnoülevaatust.

❋Kõik alltoodud perioodil Euroopas müüdud autod peavad olema varustatud rehvirõhu kontrollsüsteemiga (TPMS):

- uued mudelid:
  alates 1. novembrist 2012
- olemasolevad mudelid:
  alates 1. novembrist 2014
  (aluseks esmase registreerimise kuupäev)

REHVIRÕHU KONTROLLSÜSTEEM (TPMS) - TÜÜP B (KUI ON VARUSTUSES)

(1) Madala rehvirõhu hoiatustuli/ rehvirõhu kontrollsüsteemi (TPMS) häire hoiatustuli

(2) Madala rõhuga rehvi indikaator ja rehvirõhu näit (LCD-ekraanil)

Rehvirõhu kontrollimine

- Rõhku auto rehvides saab kontrollida näidikuploki LCD-ekraani sõiduabi režiimil (Assist mode).

  Vt osa „LCD-ekraani režiimid“ 3. peatükis.
- Rehvirõhu andmed ilmuvad ekraanile, kui olete pärast mootori käivitamist paar minutit autoga sõitnud.
- Kui rehvirõhu andmeid pärast auto peatamist ekraanile ei ilmu, ilmub ekraanile teade „Drive to display“ (sõitke andmete kuvamiseks). Kontrollige rehvirõhku pärast sõitmist.
- Ekraanil näidatavad rehvirõhud võivad erineda manomeetriga mõõdetud rõhkudest.
- Soovi korral saate rehvirõhu ühikut näidikuploki LCD-ekraani kasutaja seadistuste režiimil muuta.
  - psi, kpa, bar **(Vt osa „LCD-ekraani režiimid“ 3. peatükis.)**

Rehvirõhu kontrollsüsteem

⚠ HOIATUS

Liiga kõrge või liiga madal rõhk lühendab rehvi kasutusiga, mõjub halvasti auto juhitavusele ning võib põhjustada rehvi ootamatu purunemise, mille tulemusel võib juht kaotada kontrolli auto liikumise üle ja teha avarii.

Rehvirõhku peab kõikides rehvides (k.a varuratta rehvis, kui on varustuses) kontrollima kord kuus, kui rehvid on külmad, ning täitma õige rõhuni, mis on kindlaks määratud autotootja poolt. Need rõhud on kirjas auto küljes oleval rehvirõhkude kleebisel. (Kui teie autole on paigaldatud rehvid, mis on rehvirõhkude kleebisele märgitud rehvidest erinevas mõõdus, peate nende rehvide õige rehvirõhu ise välja selgitama.)

Sõiduohutuse suurendamiseks on teie auto varustatud rehvirõhu kontrollsüsteemiga (TPMS – Tire Pressure Monitoring System), mis annab hoiatustulega märku, kui rehvirõhk on ühes või mitmes rehvis langenud märgatavalt allapoole nõutavat taset. Kui see madala rehvirõhu hoiatustuli süttib, peatage esimesel võimalusel auto, kontrollige rehvid üle ja täitke vajadusel õige rõhuni. Kui rõhk on rehvis liiga madal, võib rehv sõidu ajal üle kuumeneda ning seetõttu puruneda. Liiga madal rehvirõhk põhjustab ka kütusekulu suurenemist ning rehviturvise kiiremat kulumist, samuti mõjub see halvasti auto juhitavusele ja pidurdusvõimele.

Pidage meeles, et rehvirõhu kontrollsüsteem ei asenda auto rehvide regulaarselt ülevaatust ja hooldust. Õige rehvirõhu eest vastutab ikkagi auto juht ja seda ka juhul, kui rõhk pole veel langenud tasemeni, mille korral süttiks madala rehvirõhu hoiatustuli.

Teie auto rehvirõhu kontrollsüsteem on varustatud ka süsteemi häire hoiatustulega, mis annab märku rehvirõhu kontrollsüsteemis tekkinud häirest. Rehvirõhu kontrollsüsteemi häire hoiatustuli on ühendatud madala rehvirõhu hoiatustulega. Kui süsteemis tuvastatakse häire, vilgub see hoiatustuli umbes minut aega ja jääb seejärel püsivalt põlema. Senikaua, kuni häiret ei ole kõrvaldatud, hakkab tuli samamoodi vilkuma ja jääb seejärel põlema iga kord, kui mootor uuesti käivitatakse. Kui häire hoiatustuli põleb, ei pruugi süsteem enam madalat rehvirõhku tuvastada ja sellest märku anda.

TPMS-süsteemis võib tekkida häire mitmel eri põhjusel, sh uute rehvide või velgede paigaldamise tulemusel, mille tõttu rehvirõhu kontrollsüsteem ei saa enam korralikult töötada. Alati, kui vahetate oma autol mõne rehvi või velje, kontrollige ka TPMS-süsteemi häire hoiatustuld. Nii näete kohe, kas rehvirõhu kontrollsüsteem saab ka pärast rehvide või velgede vahetamist oma tööd korralikult jätkata.

NB!

Soovitame teil lasta süsteemi volitatud HYUNDAI teeninduses üle kontrollida, kui esineb mõni järgnevalt loetletud süsteemi häirele viitavatest tunnustest:

1. **Madala rehvirõhu hoiatustuli/ TPMS-süsteemi häire hoiatustuli ei sütti u 3 sekundiks, kui süüde sisse lülitatakse (asendisse ON) või mootor käivitatakse.**
2. **TPMS-süsteemi häire hoiatustuli jääb pärast umbes üheminutilist vilkumist püsivalt põlema.**
3. **Madala rõhuga rehvi indikaator jääb püsivalt ekraanile.**

Madala rehvirõhu hoiatustuli

OOS047115L

Madala rõhuga rehvi indikaator ja rehvirõhu näit

Kui ühes või mitmes rehvis on rõhk liiga madal, süttib nii madala rehvirõhu hoiatustuli kui ka madala rõhuga rehvi indikaator ning näidikuploki ekraanile ilmub asjakohane teade. Madala rõhuga rehvi indikaator näitab vastava rehvi juures süttiva tulega, millises rehvis (või rehvides) on rõhk liiga madal.

Kui emb-kumb neist hoiatustuledest süttib, vähendage otsekohe sõidukiirust, hoiduge järskudest pööretest ja olge valmis pikemaks pidurdusteekonnaks kui tavaliselt. Peatage esimesel võimalusel auto ja kontrollige auto rehvid üle. Täitke rehvid nõutava rõhuni, mis on kirjas auto rehvirõhkude kleebisel (see on kinnitatud juhipoolse keskpiilari välispaneelile). Kui teil ei õnnestu jõuda lähima bensiini- või teenindusjaamani või kui lisatud õhk pääseb rehvist kohe uuesti välja, asendage tühjenenud rehviga ratas varurattaga.

Kui olete asendanud tühjenenud rehviga ratta varurattaga ja sõidate seejärel autoga umbes 10 minutit järjest kiirusega üle 25 km/h, võib süsteem sellele reageerida järgnevalt:

- Rehvirõhu kontrollsüsteemi häire hoiatustuli võib umbes 1 minut vilkuda ja siis püsivalt põlema jääda, sest varurattale ei ole rehvirõhu andurit paigaldatud.

NB!

Varurattal ei ole rehvirõhu andurit.

⚠ ETTEVAATUST

Talvel või külma ilmaga võib madala rehvirõhu hoiatustuli süttida, kui rehvirõhk reguleeriti normikohaseks sooja ilmaga. See ei tähenda seda, et auto rehvirõhu kontrollsüsteemis oleks häire. Põhjuseks on hoopis rõhu alanemine rehvis temperatuurilanguse mõjul.

Kui sõidate oma autoga soojast piirkonnast külma või vastupidi või kui välistemperatuur on järsult muutunud, kontrollige rõhku kõikides rehvides ning reguleerige see vajadusel õigele tasemele.

⚠ HOIATUS

Madala rehvirõhu ohud

Kui rõhk on rehvides liiga madal, võib auto muutuda ebastabiilseks ning raskesti juhitavaks. Lisaks võib see põhjustada ka pidurdusteekonna pikenemist.

Pidev sõit rehvidega, mille rõhk on liiga madal, võib põhjustada nende ülekuumenemise, mille tulemusel rehvid võivad puruneda.

Rehvirõhu kontrollsüsteemi (TPMS) häire hoiatustuli

Kui rehvirõhu kontrollsüsteemis on tekkinud mingi probleem, jääb rehvirõhu kontrollsüsteemi häire hoiatustuli pärast umbes üheminutilist vilkumist pidevalt põlema.

Soovitame teil lasta süsteemi volitatud HYUNDAI teeninduses üle kontrollida.

NB!

Kui rehvirõhu kontrollsüsteemis (TPMS) on tekkinud häire, ei ilmu madala rõhuga rehvi indikaatorit ekraanile isegi juhul, kui rõhk mõnes auto rehvis on liiga madal.

⚠ ETTEVAATUST

- **Rehvirõhu kontrollsüsteemi häire hoiatustuli võib pärast umbes üheminutilist vilkumist püsivalt põlema jääda ka juhul, kui liigute autoga elektriliinide või võimsate raadiosaatjate (näiteks politseijaoskondade, suurte büroohoonete, raadio- ja telejaamade, militaarrajatiste, lennujaamade, sidemastide jms) läheduses. Need võivad häirida rehvirõhu kontrollsüsteemi normaalset tööd.**
- **Rehvirõhu kontrollsüsteemi häire hoiatustuli võib pärast umbes üheminutilist vilkumist püsivalt põlema jääda ka juhul, kui rehvidele on paigaldatud lumeketid või kui autos kasutatakse mingeid elektroonikaseadmeid, näiteks sülearvutit, laadijaid, naviseadet vms.**

  Need võivad häirida rehvirõhu kontrollsüsteemi normaalset tööd.

Rehvi vahetamine, kui autol on rehvirõhu kontrollsüsteem

Kui rehv puruneb, süttib nii madala rehvirõhu hoiatustuli kui ka madala rõhuga rehvi indikaator. Soovitame teil lasta süsteemi volitatud HYUNDAI teeninduses üle kontrollida.

⚠ ETTEVAATUST

ÄRGE kasutage tühjenenud rehvi parandamiseks ja/või täitmiseks mingil juhul mingeid torkeaukude parandusaineid. Sellised ained võivad kahjustada rehvirõhu andurit. Kui olete sellist ainet siiski kasutanud, peate rehvirõhu anduri uuega asendama.

Kõik rehvid on varustatud rehvirõhu anduriga, mis on paigaldatud rehvi sisse ventiili taha. Niisiis peate kasutama rehvirõhu kontrollsüsteemi jaoks sobivaid velgi. Kõige parem on, kui lasete oma auto velgi ja rehve hooldada alati volitatud HYUNDAI teeninduses.

Kui olete asendanud tühjenenud rehviga ratta varurattaga ja sõidate seejärel autoga umbes 10 minutit järjest kiirusega üle 25 km/h, võib süsteem sellele reageerida järgnevalt:

- Rehvirõhu kontrollsüsteemi häire hoiatustuli võib umbes 1 minut vilkuda ja siis püsivalt põlema jääda, sest varurattale ei ole rehvirõhu andurit paigaldatud.

Seda, kas rõhk on rehvis liiga madal, ei saa kindlaks teha vaid rehvi vaadates. Kasutage rehvirõhu mõõtmiseks alati kvaliteetset manomeetrit. Pidage meeles, et soojas rehvis (vahetult pärast sõitu) on rõhk alati kõrgem kui külmas rehvis (pärast vähemalt 3-tunnist seismist või alla 1,6 km pikkust sõitu viimase 3 tunni jooksul).

Laske rehvidel enne rehvirõhu mõõtmist alati maha jahtuda. Enne rehvi täitmist normikohase rõhuni veenduge, et rehv on külm.

„Külm rehv“ tähendab seda, et autoga pole vähemalt 3 viimast tundi sõidetud või on viimase kolme tunni jooksul sõidetud alla 1,6 km.

⚠ HOIATUS

- Rehvirõhu kontrollsüsteem (TPMS) ei suuda teid hoiatada ootamatu ja tõsise rehvivigastuse korral, mis on tekkinud väliste tegurite, nt naelte vm teele sattunud prügi tõttu.
- Kui tunnete, et auto liikumine on muutunud ebastabiilseks, võtke jalg otsekohe gaasipedaalilt ära, vajutage pikkamisi kerge survega piduripedaali ja sõitke aeglaselt turvalisse kohta tee servale.

⚠ HOIATUS

Rehvirõhu kontrollsüsteemi iseseisev reguleerimine, ümberehitamine või süsteemi osade eemaldamine mõjub halvasti süsteemi töökorrale ning süsteem ei pruugi teid enam madala rehvirõhu või süsteemi häire korral hoiatada. Samuti võib selline isetegevus tühistada rehvirõhu kontrollsüsteemile antud garantii.

⚠ HOIATUS

EUROOPA MUDEL

- Ärge muutke oma auto ehitust, sest see võib põhjustada häireid TPMS-süsteemi töös.
- Enamikul turul pakutavatest velgedest ei ole rehvirõhu andureid.

  Asendusvajaduse korral soovitame teil kasutada üksnes volitatud HYUNDAI teenindusest saadud originaalosi.
- Kui kasutate mujalt ostetud velgi, kasutage neid ainult koos HYUNDAI poolt heaks kiidetud rehvirõhu anduritega. Kui kasutate oma autot ilma rehvirõhu anduriteta või kui rehvirõhu kontrollsüsteem ei tööta korralikult, ei pruugi teie auto läbida oma riigi kohustuslikku regulaarset tehnoülevaatust.

❋Kõik alltoodud perioodil Euroopas müüdud autod peavad olema varustatud rehvirõhu kontrollsüsteemiga (TPMS):

- uued mudelid:
  alates 1. novembrist 2012
- olemasolevad mudelid:
  alates 1. novembrist 2014
  (aluseks esmase registreerimise kuupäev)

KUI REHV PURUNEB (VARURATTAGA MUDEL, KUI ON VARUSTUSES)

⚠ HOIATUS

Ratta vahetamine võib olla ohtlik. Raskete või eluohtlike kehavigastuste riski vähendamiseks järgige ratta vahetamisel kindlasti kõiki järgnevatel lehekülgedel toodud juhiseid!

⚠ ETTEVAATUST

Olge tungraua käepideme kasutamisel ettevaatlik ning ärge puudutage selle lamedat otsa. Lameda otsa teravad servad võivad kätte sisse lõigata.

Tungraud ja tööriistad

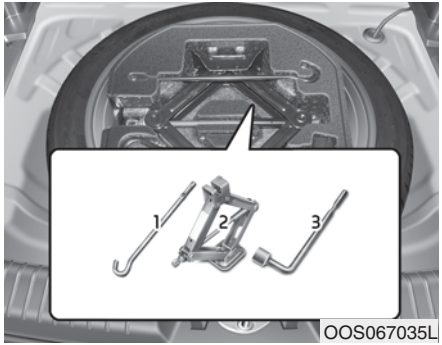

(1) Tungraua käepide
(2) Tungraud
(3) Ratta mutrivõti

Tungraud, tungraua käepide ja ratta mutrivõti on hoiul pakiruumi põhja all asuvas panipaigas.

Tungraud on ette nähtud ainult ratta vahetamiseks hädaolukorras.

Keerake ratta kinnituspolti varuratta eemaldamiseks vastupäeva.

Varuratta hoiulepanekuks pange see samale kohale tagasi ja keerake ratta kinnituspolt päripäeva kinni.

Varuratta ja tööriistade kolisemise vältimiseks sõidu ajal pange need alati korralikult oma õigele kohale tagasi.

Kui ratta kinnituspolti on raske käsitsi lahti keerata, võite kasutada abivahendina ratta mutrivõtit.

Keerake ratta kinnituspolti ratta mutrivõtmega vastupäeva.

Ratta vahetamine

⚠ HOIATUS

Auto võib tungraua pealt maha libiseda või veereda, põhjustades teile või lähedal viibijatele raskeid või koguni surmavaid kehavigastusi. Järgige alltoodud ohutusnõudeid:

- **Ärge pange kunagi ühtki oma kehaosa tungrauale toetuva auto alla.**
- **Ärge proovige vahetada ratast KUNAGI sõiduteel keset sõidurada. Enne ratta vahetamist lükake auto ALATI täielikult tee pealt ära – tasase ja kõva aluspinnaga kohta liiklusest eemale. Kui te ei leia sõidutee ääres tugeva ja tasase pinnaga kohta, kutsuge appi puksiirteenust osutav firma.**
- **Pange tungraud ALATI vaid auto tõstmiseks mõeldud toetuspunkti alla. Ärge kasutage toetuspunktiks KUNAGI auto kaitseraudu ega mingeid muid auto osi.**
- **Kasutage kindlasti vaid oma auto tungrauda.**
- **Kui auto on tungrauaga üles tõstetud, ärge käivitage mootorit ega jätke seda tööle.**
- **Kui tõstate autot tungrauaga, ärge lubage kellelgi autosse jääda.**
- **Hoidke lapsi sõiduteest ja tungrauaga tõstetavast autost eemal.**

Järgige ratta vahetamiseks alltoodud juhiseid:

1. Parkige auto tasasele kõvale pinnale.
2. Pange käigukang parkimisasendisse P (topeltsiduriga käigukasti puhul) või neutraalasendisse (käsikäigukasti puhul), rakendage korralikult seisupidur ja lülitage süüde välja (asendisse LOCK/OFF).
3. Lülitage sisse ohutuled.
4. Võtke ratta mutrivõti, tungraud, tungraua käepide ja varuratas autost välja.

[A] : tõkiskingad

5. Fikseerige tõkiskingadega nii eest kui tagant ratas, mis asub diagonaalselt vahetatava ratta vastas.

6. Keerake ratta kinnitusmutrid pildil näidatud järjekorras ühe vastupäeva täispöörde võrra lahti, kuid ärge eemaldage ühtegi mutrit enne, kui ratas on maast lahti tõstetud.

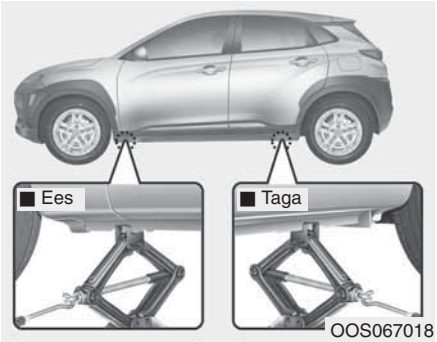

7. Pange tungraud vahetatava ratta juures raami all asuva spetsiaalse tungraua toetuspunkti alla. Tungraua toetuspunktideks on raami külge keevitatud plaadid, millel on tungraua fikseerimiseks kaks sälku. Ärge kasutage tungraua toetuspunktina kunagi ühtegi muud auto osa. See võib kahjustada lävekarbiliiste.

OOS067020

8. Pange käepide tungraua külge ja keerake päripäeva, tõstes autot just nii palju, et rehv kerkiks maapinnalt lahti. Kontrollige, et auto seisaks tungraual kindlalt ja stabiilselt.
9. Keerake ratta kinnitusmutrid ratta mutrivõtmega lõpuni lahti ja võtke käsitsi poltide pealt ära. Eemaldage ratas poltidelt ja pange lapiti maapinnale, et see ei saaks veerema hakata. Puhastage poldid, paigalduspinnad ja velg sinna kogunenud mustusest ja prügist ära.
10. Paigaldage varuratas rattarummul olevatele poltidele.
11. Pange rattamutrid poltidele, nii et mutri peenem pool oleks vastu velge, ning keerake käsitsi kinni.
12. Laske auto tagasi maapinnale, keerates tungraua käepidet vastupäeva.

OOS067019L

13. Keerake kõik rattamutrid pildil näidatud järjekorras ratta mutrivõtmega kinni. Kontrollige ja vajadusel pingutage iga mutrit veel üks kord, kuni kõik mutrid on kõvasti kinni. Soovitame teil lasta rattamutrid pärast rattavahetust esimesel võimalusel volitatud HYUNDAI teeninduses üle kontrollida ja vajadusel õige pingutusmomendini pingutada. **Rattamutrite õige pingutusmoment on 11–13 kgf·m.**

Kui teil on olemas manomeeter, kontrollige nüüd rehvirõhku (vt õigeid rehvirõhke 8. peatüki osast „Rehvid ja veljed“). Kui rõhk on ettenähtust madalam või kõrgem, sõitke aeglaselt esimesse tanklasse või autoteenindusse ja reguleerige rõhk rehvis normikohaseks. Pange ventiilikork alati pärast rehvirõhu kontrollimist või reguleerimist kindlasti ventiilile tagasi. Kui korki tagasi ei panda, võib õhk hakata rehvist väljuma. Kui olete ventiilikorgi kaotanud, ostke esimesel võimalusel uus ja pange uuesti ventiilile peale. Pärast ratta vahetamist pange purunenud rehviga ratas autosse varuratta kohale ning pange tungraud ja tööriistad nende hoiukohta hoiule.

NB!

- **Kontrollige esimesel võimalusel pärast varuratta paigaldamist selle rehvirõhku. Vajadusel reguleerige rõhk rehvis nõutavale tasemele.**
- **Kontrollige ja pingutage rattamutreid, kui olete pärast ratta vahetamist läbinud üle 50 km. Kui olete sõitnud üle 1000 km, kontrollige rattamutreid veel kord.**

⚠ ETTEVAATUST

Teie autol on meeterkeermega rattapoldid ja mutrid. Ratta vahetamisel jälgige, et samad mutrid, mis eemaldatakse, pandaks oma kohale ka tagasi. Kui peate mutrid uutega asendama, kontrollige, et uued mutrid oleks samuti meeterkeermega. Vastasel juhul võivad rattapoldid kahjustuda ja ratast ei õnnestu korralikult rummu külge kinnitada. Kahtluse korral soovitame küsida nõu volitatud HYUNDAI teenindusest.

Kui tungraud, rattamutrid, poldid või muud rattavahetusega seotud osad või tööriistad on kahjustatud või halvas seisundis, ärge proovige ise ratast vahetada, vaid kutsuge kohale autoabi või puksiirauto.

Ajutise varuratta kasutamine (kui on varustuses)

Väikses mõõdus ajutist varuratast tohib kasutada ainult hädaolukordades. Kui autole on paigaldatud ajutine varuratas, sõitke ettevaatlikult ja järgige alati asjakohaseid ohutusnõudeid.

⚠ HOIATUS

Väikses mõõdus ajutise varuratta purunemise ja juhitavuse kaotamisest põhjustatud võimaliku liiklusõnnetuse vältimiseks:

- **Kasutage ajutist varuratast ainult hädaolukordades.**
- **Ärge sõitke KUNAGI kiiremini kui 80 km/h.**
- **Ärge ületage auto maksimaalset kandevõimet ega ajutise varuratta küljele märgitud kandevõimet.**
- **Väikses mõõdus ajutine varuratas pole mõeldud pidevaks kasutamiseks. Ajutise varuratta kahjustamise ja purunemise vältimiseks laske originaalrehv esimesel võimalusel ära parandada või uuega asendada.**

Kui autole on paigaldatud ajutine varuratas:

- Pärast ajutise varuratta paigaldamist kontrollige selle rehvirõhku. Rõhk ajutise varuratta rehvis peab olema 420 kPa (60 psi).
- Kui autole on paigaldatud väikses mõõdus ajutine varuratas, ärge minge autot pesema automaatpesulasse.
- Ärge paigaldage oma auto ajutist varuratast ühelegi teisele sõidukile. See varuratas on konstrueeritud spetsiaalselt vaid teie auto jaoks.
- Ajutise varuratta turvis peab vastu lühemat aega kui tavalise rehvi turvis. Kontrollige ajutise varuratta rehvi regulaarselt ja asendage kulunud rehv uue, täpselt samas mõõdus ja sama tüüpi rehviga ning paigaldage see samale veljele.
- Ärge kasutage korraga mitut väikses mõõdus ajutist varuratast.
- Ärge vedage autoga järelhaagist, kui autole on paigaldatud ajutine varuratas.

NB!

Kui auto originaalrehv ja velg on ära parandatud ja auto alla tagasi paigaldatud, tuleb rattamutrid õige pingutusmomendini kinni keerata. Rattamutrite õige pingutusmoment on 11–13 kgf·m.

⚠ ETTEVAATUST

Väikses mõõdus ajutise varuratta ja auto kahjustamise vältimiseks:

- **Valige sobiv sõidukiirus lähtuvalt hetke teeoludest ning sõitke piisavalt aeglaselt, et suudaksite vältida võimalikke ohte, nt löökauke või kivisid.**
- **Vältige sõitmist üle igasuguste takistuste. Ajutise varuratta diameeter on väiksem kui täismõõdus ratta oma ning seepärast on auto kliirens umbes 25 mm võrra väiksem.**
- **Ärge kasutage ajutisel varurattal lumekette. Kuna varuratas on väiksem, pole lumekett sellele rehvile paras.**
- **Väikses mõõdus ajutise varuratta rehvi ei tohi kasutada ühelgi teisel rattaveljel, nagu ei tohi ka täismõõdus ratta rehve, talverehve ega ilukilpe paigaldada varuratta veljele.**

Tungraua silt

■ Näide

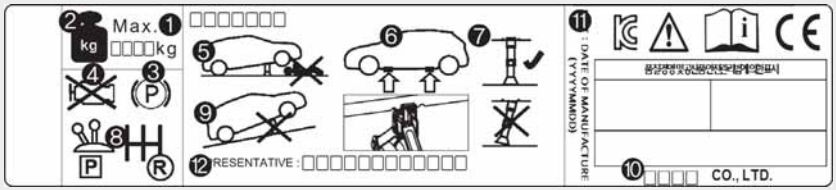

OOS067043

Tegelik tungraua silt võib pildil kujutatud sildist erineda.
Täpsed andmed leiate tungrauale kinnitatud sildilt.

1. Mudeli nimetus
2. Suurim lubatud koormus
3. Tungraua kasutamise ajaks tuleb rakendada seisupidur.
4. Tungraua kasutamise ajaks tuleb mootor välja lülitada.
5. Tungrauale toetuva auto alla minna on keelatud.
6. Kasutage tungraua jaoks ette nähtud toetuspunkte raami all.
7. Tungraua alusplaat peab auto tõstmisel olema toetuspunkti all vertikaalasendis (mitte kaldu).
8. Kui autol on käsikäigukast, pange sisse tagasikäik (R); kui autol on topeltsiduriga käigukast, pange käigukang parkimisasendisse (P).
9. Tungrauda peab alati kasutama ühetasasel tugeval horisontaalpinnal.
10. Tungraua tootja
11. Tootmiskuupäev
12. Esindaja firma ja aadress

Tungraua EÜ vastavusdeklaratsioon

CE

EC Declaration of Conformity
according to EC Machinery Directive 2006/42/EC

We, **SAMKI IND. CO., LTD.**
 # 22, Hyojuk3-Gil, Buk-Gu, Ulsan, Korea
declare under our sole responsibility that the product

Product : **Jack Assembly**
Type Designation(s) : **Jack Assembly-600kg, Jack Assembly-700kg**
Jack Assembly-800kg, Jack Assembly-1000kg
Jack Assembly-1200kg, Jack Assembly-1500kg
Serial No. : **N/A**
Year of Manufacture : 2013
to which this declaration relates is in conformity with the following standard(s) or other normative document(s);

EN ISO12100 (2010)	Safety of machinery - General principles for design – Risk assessment and risk reduction
EN ISO12100-2/A1 (2009)	Safety of machinery - Basic concepts, general principles for design, Part 2 : Technical principles
EN 1494/A1 (2008)	Mobile or movable jacks and associated lifting equipment

following the provisions of Directive(s);

2006/42/EC	Directive on the approximation of the laws of Member States relating to machinery (OJ L157 Jun, 9, 2006)

Ulsan , Korea / Jul .25 .2013 Hyun Duck, Cho President
(Place and date of issue)(name and signature or equivalent making of authorized person)

* T.C.F Compiling Person: **Safenet Limited (European Notified body : 1674)**
Denford Garage, Denford, Kettering Northants, NN14 4EQ, England

JACKDOC14S

KUI REHV PURUNEB (REHVI KIIRREMONDI KOMPLEKTIGA MUDEL, KUI ON VARUSTUSES) - TÜÜP A

Kasutusohutuse tagamiseks lugege tähelepanelikult läbi ja järgige hoolikalt kõiki järgnevatel lehekülgedel toodud juhiseid.

(1) Kompressor

(2) Hermeetiku pudel

Rehvi kiirremondi komplekt on mõeldud vaid rehvi ajutiseks parandamiseks. Seepärast soovitame teil lasta vigastatud rehvi esimesel võimalusel volitatud HYUNDAI teeninduses üle vaadata ja korda teha.

⚠ ETTEVAATUST

Kui vigastatud on korraga kaks või enam rehvi, ärge rehvi kiirremondi komplekti kasutage. Komplekti kuulub vaid üks pudel hermeetikut, mis on ette nähtud ainult ühe rehvi parandamiseks.

⚠ HOIATUS

Ärge kasutage kiirremondi komplekti rehvi külgedesse tekkinud torkeaukude parandamiseks. Selle tulemusel võib rehv puruneda ja juhtuda liiklusõnnetus.

⚠ HOIATUS

Laske rehv esimesel võimalusel korralikult ära parandada. Kui rehv on kiirremondi komplekti abil täidetud, võib rõhk selles igal hetkel uuesti langeda.

Sissejuhatus

Tänu rehvi kiirremondi komplektile (Tire Mobility Kit) saate autoga sõitu jätkata ka juhul, kui rehvi sisse on tekkinud torkeauk.

Kompressorist ja hermeetikust koosneva süsteemi abil saab kiiresti ja mugavalt ära parandada enamiku naelte jm teravate esemete poolt sõiduauto rehvi tekitatud aukudest ning rehvi siis uuesti täis pumbata.

Kui olete rehvi ära parandanud ja tulemust kontrollinud, võite parandatud rehviga ettevaatlikult sõita (kuni 200 km) kiirusega kuni 80 km/h, et jõuda rehvi vahetamiseks autoteenindusse või rehvifirmasse.

Võib juhtuda, et mõnda rehvi (eriti suuremate torkeaukudega või külgseina vigastustega) pole võimalik õhukindlalt parandada.

Rehvirõhu alanemine võib rehvi sõiduomadusi tuntavalt halvendada. Seepärast peaksite vältima järske pöördeid ja muid äkilisi manöövreid, eriti juhul, kui autos on raske koorem või veate järelhaagist.

Rehvi kiirremondi komplekt ei ole ette nähtud rehvi püsivaks parandamiseks ja seda tohib kasutada korraga vaid ühe rehvi remondiks.

Järgnevalt kirjeldatakse sammhaaval, kuidas auk rehvis ajutiselt väga lihtsalt ja usaldusväärselt ära parandada.

Lugege kindlasti läbi ka osa „Nõuandeid rehvi kiirremondi komplekti ohutuks kasutamiseks“.

⚠ HOIATUS

Kui sõitu on jätkatud hoolimata sellest, et rehv on tühi või selle rõhk liiga madal, ja rehv on seetõttu tugevalt viga saanud, ärge rehvi kiirremondi komplekti kasutage.

Selle komplektiga saab parandada ainult neid torkeauke, mis on tekkinud rehvi veerepinna turvisesse.

Nõuandeid rehvi kiirremondi komplekti ohutuks kasutamiseks

- Parkige auto teeservale, et asuksite rehvi kiirremondi komplekti kasutamise ajal liiklusest eemal.
- Rakendage alati seisupidur, et auto ei saaks mingil juhul liikuda, isegi juhul, kui auto asub tasasel pinnal.
- Kasutage rehvi kiirremondi komplekti ainult sõiduauto rehvide parandamiseks ja/või täitmiseks. Rehvi kiirremondi komplektiga saab parandada ainult neid torkeauke, mis on tekkinud rehvi veerepinna turvisesse.
- Ärge kasutage seda komplekti mootorrataste, jalgrataste või mis tahes muud tüüpi rehvide jaoks.
- Enda ohutuse tagamiseks ärge kasutage kiirremondi komplekti, kui lisaks rehvile on viga saanud ka ratta velg.
- Kiirremondi komplekti kasutamine ei pruugi anda soovitud tulemust, kui auk rehvis on suurem kui umbes 6 mm.

  Kui rehvi ei õnnestu kiirremondi komplekti abil sõidukorda saada, soovitame pöörduda volitatud HYUNDAI teeninduse poole.
- Ärge kasutage rehvi kiirremondi komplekti, kui rehv on tugevalt viga saanud, kuna tühja või peaaegu tühja rehviga on sõitu pikemat aega jätkatud.
- Ärge eemaldage mingeid võõrkehi – nagu näiteks naelu või kruve – mis on rehvist läbi tunginud.
- Eeldusel, et auto on õues, jätke mootor tööle. Vastasel juhul võib töötav kompressor auto aku tühjendada.
- Ärge jätke rehvi kiirremondi komplekti selle kasutamise ajal kunagi järelevalveta.
- Ärge laske kompressoril töötada korraga kauem kui 10 minutit, muidu võib see üle kuumeneda.
- Ärge kasutage rehvi kiirremondi komplekti juhul, kui ümbritsev temperatuur on madalam kui -30 °C.
- Kui hermeetikut satub nahale, peske see koht nahal rohke veega korralikult puhtaks. Nahaärituse tekkimisel pöörduge arsti poole.
- Kui hermeetikut läheb teile silma, loputage silmi puhta veega vähemalt 15 minutit järjest. Kui ärritus püsib, pöörduge arsti poole.
- Kui neelate hermeetikut kogemata alla, loputage suu korralikult puhtaks ja jooge palju vett. Kui hermeetikut neelanud inimene on aga teadvuse kaotanud, ärge proovige talle midagi sisse joota või sööta, vaid kutsuge otsekohe arst.
- Hermeetiku pikaajalise mõju tulemusel võivad kehakoed (nt neerud vm) kahjustuda.

Rehvi kiirremondi komplekti osad

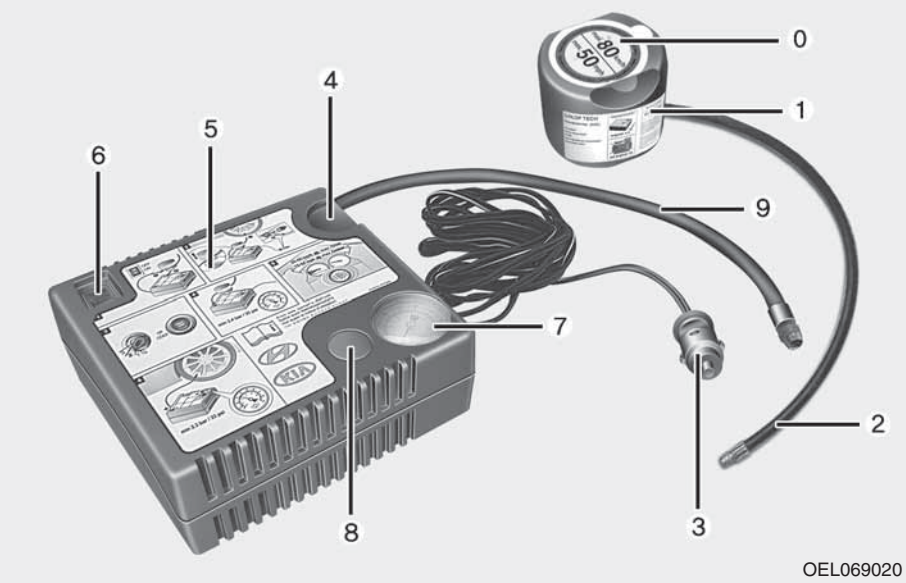

0. Kiirusepiirangu kleebis
1. Hermeetiku pudel koos kiirusepiirangu kleebisega
2. Täitevoolik (hermeetiku pudeli ühendamiseks rehvi ventiiliga)
3. Pistikuga toitejuhe ühendamiseks voolupesaga
4. Pudelipesa
5. Kompressor
6. Sisse/välja-lüliti
7. Manomeeter rehvirõhu mõõtmiseks
8. Rõhualandusventiili nupp
9. Voolik, millega saab omavahel ühendada kompressori ja hermeetiku pudeli või kompressori ja rehvi ventiili

Toitejuhe ja ühendusvoolik on hoiul kompressori korpuses.

Järgige kõiki juhiseid täpselt õiges järjekorras, vastasel juhul võib hermeetik rõhu all välja pursata.

⚠ HOIATUS

Kõlblikkusaja ületanud hermeetik

Ärge kasutage kõlblikkusaja ületanud hermeetikut (s.t pudelile märgitud kõlblikkusaeg on möödunud). See võib rehvi purunemisriski suurendada.

⚠ HOIATUS

Hermeetik

- **Hoidke hermeetikut lastele kättesaamatus kohas.**
- **Olge ettevaatlik, et hermeetikut ei satuks silma.**
- **Ärge pange hermeetikut suhu ega neelake alla.**

Rehvi kiirremondi komplekti kasutamine

⚠ ETTEVAATUST

OOS067010

Eemaldage hermeetiku pudelilt (1) kiirusepiirangu kleebis (0) ning kinnitage see autos hästi nähtavale kohale (nt roolile). See tuletab juhile meelde, et ei tohi liiga kiiresti sõita.

1. Raputage hermeetiku pudelit enne selle kasutamist.

OLMF064104

2. Kruvige ühendusvoolik (9) hermeetiku pudeli ühendusava külge.
3. Jälgige, et te ei vajutaks mingil juhul kompressori rõhualandusventiili nuppu (8).

OOS067011R

4. Keerake auguga rehvi ventiililt kork ära ja keerake hermeetiku pudeli küljes olev täitevoolik (2) ventiili külge.

5. Keerake hermeetiku pudel tagurpidi (põhi üles) ja pange siis kompressori korpuses asuvasse pudelipessa (4).
6. Kontrollige, et kompressor oleks välja lülitatud (lüliti asendis 0).

⚠ ETTEVAATUST

Kinnitage hermeetiku täitevoolik korralikult ventiili külge. Vastasel juhul võib hermeetik hakata tagasi voolama ning täitevooliku ummistada.

7. Ühendage kompressor kaasasoleva toitejuhtme (3) abil auto voolupesaga (pange pistik voolupessa).

NB!

Kasutage toitejuhtme ühendamiseks kindlasti vaid eesmise kaassõitja poolel asuvat voolupesa.

8. Kui süüde on sees (mootori start/stopp lüliti või süütelukk asendis ON), lülitage kompressor sisse ning laske sellel umbes 5–7 minutit järjest töötada, et rehv hermeetikuga ettenähtud rõhuni täita. (Õigeid rehvirõhke vaadake 8. peatükist, osast „Rehvid ja veljed“.) Milline on rõhk rehvis kohe pärast hermeetikuga täitmist, pole oluline, sest seda kontrollitakse ja korrigeeritakse hiljem.

   Hoiduge rehvi ületäitmisest ning püsige rehvi täitmise ajal sellest ohutus kauguses.

⚠ ETTEVAATUST

Rehvirõhk

Ärge sõitke oma autoga, kui rõhk on mõnes rehvis langenud alla 200 kPa (29 psi). Tühje-nenud rehv võib ootamatult puruneda ja põhjustada avarii.

9. Lülitage kompressor välja.
10. Eemaldage voolik hermeetiku pudeli ühendusava ja rehvi ventiili küljest.

Pange rehvi kiirremondi komplekt autosse oma kohale tagasi.

⚠ HOIATUS

Süsinikoksiid (vingugaas)

Ärge jätke mootorit pikemaks ajaks tööle halvasti ventileeritud kohas. Vastasel juhul võite saada süsinikoksiidi (vingugaasi) mürgistuse või koguni lämbuda.

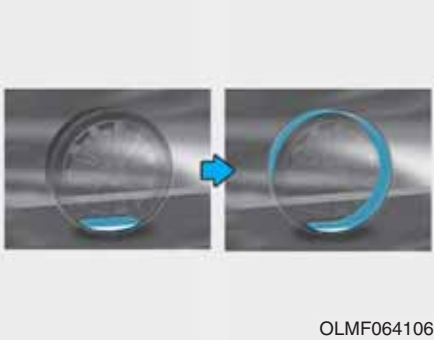

Hermeetiku ühtlane jaotamine rehvis

11. Sõitke autoga otsekohe umbes 7–10 km või 10 minutit järjest, et hermeetik saaks rehvis ühtlaselt laiali minna ja torkeaugu sulgeda.

Ärge sõitke kiiremini kui 80 km/h ning võimalusel ärge laske sõidukiirusel langeda alla 20 km/h.

Kui tunnete sõidu ajal ebatavalist vibratsiooni, märkate muutusi auto käitumises või kostab müra, vähendage kiirust ja sõitke ettevaatlikult esimese turvalise teeäärse peatumiskohani.

Helistage abi saamiseks autoabi- või puksiirteenust osutavale firmale.

Rehvirõhu kontrollimine

1. Kui olete läbinud umbes 7–10 km (või olete sõitnud umbes 10 minutit), peatage auto ohutus kohas.
2. Ühendage kompressori ühendusvoolik (9) otse rehvi ventiiliga.
3. Ühendage kompressor kaasasoleva toitejuhtme abil auto voolupesaga (pange pistik voolupessa).
4. Reguleerige rõhk rehvis normikohaseks.

   Kui süüde on sees, tegutsege järgnevalt:

- **Kui rehvirõhk on liiga madal:** lülitage kompressor sisse (lüliti asendisse I). Hetkel rehvis oleva rõhu kontrollimiseks lülitage kompressor korraks välja.
- **Kui rehvirõhk on liiga kõrge:** vajutage kompressori rõhualandusventiili nuppu (8).

NB!

Ärge laske kompressoril töötada korraga kauem kui 10 minutit, muidu võib see üle kuumeneda ja kahjustuda.

Kasulik teave

Kui kompressor töötab, võib manomeetri näit olla tegelikust rehvirõhust suurem. Et manomeetri näit oleks täpne, peab kompressor olema välja lülitatud.

ETTEVAATUST

Kui rõhk rehvis ei püsi nõutaval tasemel, sõitke autoga veel teist korda, vt osa „Hermeetiku ühtlane jaotamine rehvis“. Seejärel korrake punkte 1 kuni 4.

Rehvi parandamisest kiirremondi komplekti abil ei pruugi kasu olla, kui rehvi vigastus on suurem kui umbes 4 mm.

Kui rehvi ei õnnestu kiirremondi komplekti abil sõidukorda saada, soovitame pöörduda volitatud HYUNDAI teeninduse poole.

HOIATUS

Rehvirõhk peab olema vähemalt 220 kPa (32 psi). Kui rõhk on madalam, ärge sõitu jätkake.

Helistage abi saamiseks autoabi- või puksiirteenust osutavale firmale.

ETTEVAATUST

Rehvirõhu andur (kui varustuses on rehvirõhu kontrollsüsteem)

Kui asendate rehvi uuega, tuleb rehvirõhu andur ja velg neile sattunud hermeetikust ära puhastada ning rõhuandurid üle kontrollida. Laske seda teha volitatud teeninduses.

Kasulik teave

Kui lasete vigase rehvi ära parandada või uuega asendada ja paigaldate rehvi koos veljega tagasi oma kohale, keerake rattamutrid korralikult kinni – õige pingutusmoment on 11–13 kgf·m.

KUI REHV PURUNEB (REHVI KIIRREMONDI KOMPLEKTIGA MUDEL, KUI ON VARUSTUSES) - TÜÜP B

Kasutusohutuse tagamiseks lugege tähelepanelikult läbi ja järgige hoolikalt kõiki järgnevatel lehekülgedel toodud juhiseid.

(1) Kompressor

(2) Hermeetiku pudel

Rehvi kiirremondi komplekt on mõeldud vaid rehvi ajutiseks parandamiseks. Seepärast soovitame teil lasta vigastatud rehvi esimesel võimalusel volitatud HYUNDAI teeninduses üle vaadata ja korda teha.

⚠ ETTEVAATUST

Kui vigastatud on korraga kaks või enam rehvi, ärge rehvi kiirremondi komplekti kasutage. Komplekti kuulub vaid üks pudel hermeetikut, mis on ette nähtud ainult ühe rehvi parandamiseks.

⚠ HOIATUS

Ärge kasutage kiirremondi komplekti rehvi külgedesse tekkinud torkeaukude parandamiseks. Selle tulemusel võib rehv puruneda ja juhtuda liiklusõnnetus.

⚠ HOIATUS

Laske rehv esimesel võimalusel korralikult ära parandada. Kui rehv on kiirremondi komplekti abil täidetud, võib rõhk selles igal hetkel uuesti langeda.

Sissejuhatus

Tänu rehvi kiirremondi komplektile (Tire Mobility Kit) saate autoga sõitu jätkata ka juhul, kui rehvi sisse on tekkinud torkeauk.

Kompressorist ja hermeetikust koosneva süsteemi abil saab kiiresti ja mugavalt ära parandada enamiku naelte jm teravate esemete poolt sõiduauto rehvi tekitatud aukudest ning rehvi siis uuesti täis pumbata.

Kui olete rehvi ära parandanud ja tulemust kontrollinud, võite parandatud rehviga ettevaatlikult sõita (kuni 200 km) kiirusega kuni 80 km/h, et jõuda rehvi vahetamiseks autoteenindusse või rehvifirmasse.

Võib juhtuda, et mõnda rehvi (eriti suuremate torkeaukudega või külgseina vigastustega) pole võimalik õhukindlalt parandada.

Rehvirõhu alanemine võib rehvi sõiduomadusi tuntavalt halvendada. Seepärast peaksite vältima järske pöördeid ja muid äkilisi manöövreid, eriti juhul, kui autos on raske koorem või veate järelhaagist.

Rehvi kiirremondi komplekt ei ole ette nähtud rehvi püsivaks parandamiseks ja seda tohib kasutada korraga vaid ühe rehvi remondiks.

Järgnevalt kirjeldatakse sammhaaval, kuidas auk rehvis ajutiselt väga lihtsalt ja usaldusväärselt ära parandada.
Lugege kindlasti läbi ka osa „Nõuandeid rehvi kiirremondi komplekti ohutuks kasutamiseks“.

⚠ HOIATUS

Kui sõitu on jätkatud hoolimata sellest, et rehv on tühi või selle rõhk liiga madal, ja rehv on seetõttu tugevalt viga saanud, ärge rehvi kiirremondi komplekti kasutage.

Selle komplektiga saab parandada ainult neid torkeauke, mis on tekkinud rehvi veerepinna turvisesse.

Nõuandeid rehvi kiirremondi komplekti ohutuks kasutamiseks

- Parkige auto teeservale, et asuksite rehvi kiirremondi komplekti kasutamise ajal liiklusest eemal.
- Rakendage alati seisupidur, et auto ei saaks mingil juhul liikuda, isegi juhul, kui auto asub tasasel pinnal.
- Kasutage rehvi kiirremondi komplekti ainult sõiduauto rehvide parandamiseks ja/või täitmiseks. Rehvi kiirremondi komplektiga saab parandada ainult neid torkeauke, mis on tekkinud rehvi veerepinna turvisesse.
- Ärge kasutage seda komplekti mootorrataste, jalgrataste või mis tahes muud tüüpi rehvide jaoks.
- Enda ohutuse tagamiseks ärge kasutage kiirremondi komplekti, kui lisaks rehvile on viga saanud ka ratta velg.
- Kiirremondi komplekti kasutamine ei pruugi anda soovitud tulemust, kui auk rehvis on suurem kui umbes 6 mm.

  Kui rehvi ei õnnestu kiirremondi komplekti abil sõidukorda saada, soovitame pöörduda volitatud HYUNDAI teeninduse poole.
- Ärge kasutage rehvi kiirremondi komplekti, kui rehv on tugevalt viga saanud, kuna tühja või peaaegu tühja rehviga on sõitu pikemat aega jätkatud.
- Ärge eemaldage mingeid võõrkehi – nagu näiteks naelu või kruve – mis on rehvist läbi tunginud.
- Eeldusel, et auto on õues, jätke mootor tööle. Vastasel juhul võib töötav kompressor auto aku tühjendada.
- Ärge jätke rehvi kiirremondi komplekti selle kasutamise ajal kunagi järelevalveta.
- Ärge laske kompressoril töötada korraga kauem kui 10 minutit, muidu võib see üle kuumeneda.
- Ärge kasutage rehvi kiirremondi komplekti juhul, kui ümbritsev temperatuur on madalam kui -30 °C.
- Kui hermeetikut satub nahale, peske see koht nahal rohke veega korralikult puhtaks. Nahaärrituse tekkimisel pöörduge arsti poole.
- Kui hermeetikut läheb teile silma, loputage silmi puhta veega vähemalt 15 minutit järjest. Kui ärritus püsib, pöörduge arsti poole.
- Kui neelate hermeetikut kogemata alla, loputage suu korralikult puhtaks ja jooge palju vett. Kui hermeetikut neelanud inimene on aga teadvuse kaotanud, ärge proovige talle midagi sisse joota või sööta, vaid kutsuge otsekohe arst.
- Hermeetiku pikaajalise mõju tulemusel võivad kehakoed (nt neerud vm) kahjustuda.

Rehvi kiirremondi komplekti osad

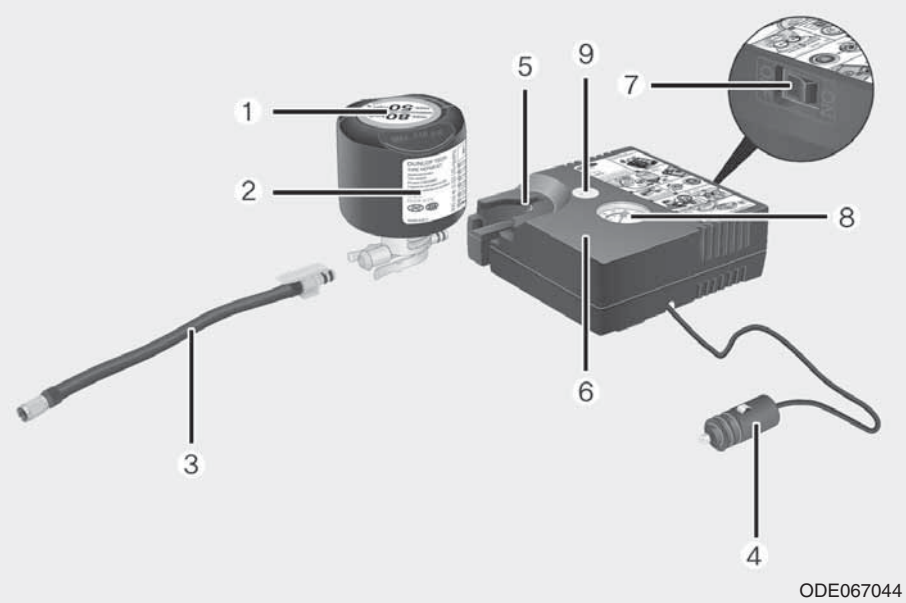

1. Kiirusepiirangu kleebis
2. Hermeetiku pudel koos kiirusepiirangu kleebisega
3. Täitevoolik (hermeetiku pudeli ühendamiseks rehvi ventiiliga)
4. Pistikuga toitejuhe ühendamiseks voolupesaga
5. Pudelipesa
6. Kompressor
7. Sisse/välja-lüliti
8. Manomeeter rehvirõhu mõõtmiseks
9. Rõhualandusventiili nupp

Toitejuhe ja ühendusvoolik on hoiul kompressori korpuses.

Järgige kõiki juhiseid täpselt õiges järjekorras, vastasel juhul võib hermeetik rõhu all välja pursata.

⚠ HOIATUS

Kõlblikkusaja ületanud hermeetik

Ärge kasutage kõlblikkusaja ületanud hermeetikut (s.t pudelile märgitud kõlblikkusaeg on möödunud). See võib rehvi purunemisriski suurendada.

⚠ HOIATUS

Hermeetik

- **Hoidke hermeetikut lastele kättesaamatus kohas.**
- **Olge ettevaatlik, et hermeetikut ei satuks silma.**
- **Ärge pange hermeetikut suhu ega neelake alla.**

Rehvi kiirremondi komplekti kasutamine

⚠ ETTEVAATUST

OOS067010

Eemaldage hermeetiku pudelilt (2) kiirusepiirangu kleebis (1) ning kinnitage see autos hästi nähtavale kohale (nt roolile). See tuletab juhile meelde, et ei tohi liiga kiiresti sõita.

1. Raputage hermeetiku pudelit (2) enne selle kasutamist.

OIGH067042

2. Ühendage täitevoolik (3) hermeetiku pudeliga (2) vastavalt noolele A ja hermeetiku pudel kompressoriga (6) vastavalt noolele B.
3. Kontrollige, et kompressor oleks välja lülitatud (lüliti asendis OFF).
4. Keerake auguga rehvi ventiililt kork ära ja keerake hermeetiku pudeli küljes olev täitevoolik (3) ventiili külge.

OOS067011

⚠ ETTEVAATUST

Kinnitage hermeetiku täitevoolik korralikult ventiili külge. Vastasel juhul võib hermeetik hakata tagasi voolama ning täitevooliku ummistada.

5. Ühendage kompressor kaasasoleva toitejuhtme (4) abil auto voolupesaga (pange pistik voolupessa).

NB!

Kasutage toitejuhtme ühendamiseks kindlasti vaid eesmise kaassõitja poolel asuvat voolupesa.

6. Kui süüde on sees (mootori start/stopp lüliti või süütelukk asendis ON), lülitage kompressor sisse ning laske sellel umbes 5–7 minutit järjest töötada, et rehv hermeetikuga ettenähtud rõhuni täita. (Õigeid rehvirõhke vaadake 8. peatükist, osast „Rehvid ja veljed“.)

Milline on rõhk rehvis kohe pärast hermeetikuga täitmist, pole oluline, sest seda kontrollitakse ja korrigeeritakse hiljem. Hoiduge rehvi ületäitmisest ning püsige rehvi täitmise ajal sellest ohutus kauguses.

⚠ ETTEVAATUST

Rehvirõhk

Ärge sõitke oma autoga, kui rõhk on mõnes rehvis langenud alla 200 kPa (29 psi). Tühjenenud rehv võib ootamatult puruneda ja põhjustada avarii.

7. Lülitage kompressor välja.
8. Eemaldage voolik hermeetiku pudeli ja rehvi ventiili küljest.

Pange rehvi kiirremondi komplekt autosse oma kohale tagasi.

⚠ HOIATUS

Süsinikoksiid (vingugaas)

Ärge jätke mootorit pikemaks ajaks tööle halvasti ventileeritud kohas. Vastasel juhul võite saada süsinikoksiidi (vingugaasi) mürgistuse või koguni lämbuda.

Hermeetiku ühtlane jaotamine rehvis

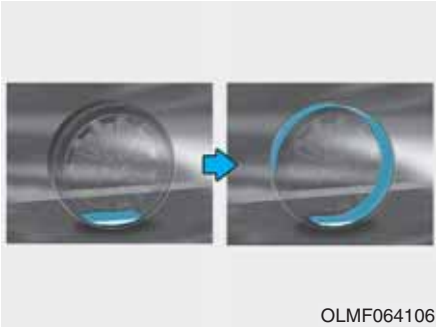

9. Sõitke autoga otsekohe umbes 7–10 km või 10 minutit järjest, et hermeetik saaks rehvis ühtlaselt laiali minna ja torkeaugu sulgeda.

Ärge sõitke kiiremini kui 80 km/h ning võimalusel ärge laske sõidukiirusel langeda alla 20 km/h.

Kui tunnete sõidu ajal ebatavalist vibratsiooni, märkate muutusi auto käitumises või kostab müra, vähendage kiirust ja sõitke ettevaatlikult esimese turvalise teeäärse peatumiskohani.

Helistage abi saamiseks autoabi- või puksiirteenust osutavale firmale.

Rehvirõhu kontrollimine

1. Kui olete läbinud umbes 7–10 km (või olete sõitnud umbes 10 minutit), peatage auto ohutus kohas.
2. Ühendage täitevoolik (3) kompressori ja rehvi ventiiliga.
3. Ühendage kompressor kaasasoleva toitejuhtme abil auto voolupesaga (pange pistik voolupessa).
4. Reguleerige rõhk rehvis normikohaseks.

   Kui süüde on sees, tegutsege järgnevalt:

   - **Kui rehvirõhk on liiga madal:** lülitage kompressor sisse. Hetkel rehvis oleva rõhu kontrollimiseks lülitage kompressor korraks välja.
   - **Kui rehvirõhk on liiga kõrge:** vajutage kompressori rõhualandusventiili nuppu (9).

NB!

Ärge laske kompressoril töötada korraga kauem kui 10 minutit, muidu võib see üle kuumeneda ja kahjustuda.

Kasulik teave

Kui kompressor töötab, võib manomeetri näit olla tegelikust rehvirõhust suurem. Et manomeetri näit oleks täpne, peab kompressor olema välja lülitatud.

⚠ ETTEVAATUST

Kui rõhk rehvis ei püsi nõutaval tasemel, sõitke autoga veel teist korda, vt osa „Hermeetiku ühtlane jaotamine rehvis“. Seejärel korrake punkte 1 kuni 4.

Rehvi parandamisest kiirremondi komplekti abil ei pruugi kasu olla, kui rehvi vigastus on suurem kui umbes 4 mm.

Kui rehvi ei õnnestu kiirremondi komplekti abil sõidukorda saada, soovitame pöörduda volitatud HYUNDAI teeninduse poole.

⚠ HOIATUS

Rehvirõhk peab olema vähemalt 220 kPa (32 psi). Kui rõhk on madalam, ärge sõitu jätkake.

Helistage abi saamiseks autoabi- või puksiirteenust osutavale firmale.

⚠ ETTEVAATUST

Rehvirõhu andur (kui varustuses on rehvirõhu kontrollsüsteem)

Kui asendate rehvi uuega, tuleb rehvirõhu andur ja velg neile sattunud hermeetikust ära puhastada ning rõhuandurid üle kontrollida. Laske seda teha volitatud teeninduses.

i Kasulik teave

Kui lasete vigase rehvi ära parandada või uuega asendada ja paigaldate rehvi koos veljega tagasi oma kohale, keerake rattamutrid korralikult kinni – õige pingutusmoment on 11–13 kgf·m.

PUKSEERIMINE

Puksiirteenus

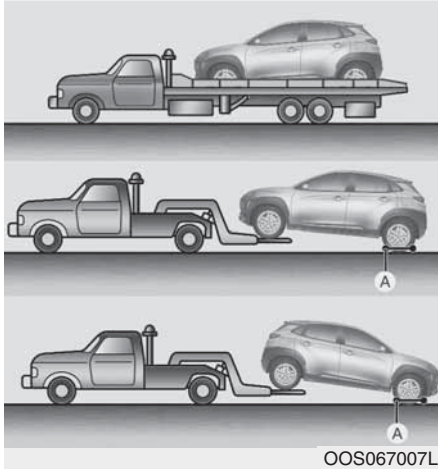

[A] : ratasplatvorm

Kui tekib hädavajadus pukseerimiseks, soovitame lasta seda teha volitatud HYUNDAI teenindusel või kogemustega pukseerimisfirmal.

Õige tõstmis- ja pukseerimistehnika on auto kahjustamise vältimiseks väga tähtis. Soovitatav on kasutada spetsiaalset ratasplatvormi või tasapinnalist transportimisvarustust (nt platvormhaagist).

⚠ ETTEVAATUST

Nelikveolist autot ei tohi kunagi pukseerida nii, et selle rattad on maas. See võib käigukasti ja nelikveosüsteemi tõsiselt kahjustada.

Kaherattaveolisi autosid võib pukseerida nii, et auto tagarattad on maas (ilma ratasplatvormita) ja esirattad on üles tõstetud.

Kui mõni koormatud ratastest või auto vedrustus on viga saanud või kui autot pukseeritakse nii, et esirattad on maas, kasutage esirataste all ratasplatvormi.

Kui autot pukseeritakse spetsiaalse puksiirautoga ja ilma ratasplatvormita, peab alati üles tõstma auto esiosa, mitte tagaosa.

⚠ ETTEVAATUST

- **Ärge pukseerige autot nii, et selle esirattad on maas. See võib autot kahjustada.**

OOS067022

- **Ärge pukseerige autot riputusmeetodil kasutatavate seadmetega. Kasutage rataste tõstealust (nt ratasplatvormi) või tasapinnalist transportimisvarustust (nt platvormhaagist).**

OOS067021

⚠ HOIATUS

Kui teie auto varustusse kuulub ümberpaiskumise andur, lülitage süüde oma auto pukseerimise ajaks kindlasti välja (süütelukk või start/stopp-lüliti asendisse LOCK/OFF või ACC). Kui süüde on sees (asendis ON), võib andur pidada pukseerimist ekslikult auto ümberpaiskumiseks ning külgturvapadjad ja turvakardinad võivad täituda.

Kui teie autot pukseeritakse hädaolukorras ilma ratasplatvormita:

1. Keerake süütelukk või lülitage start/stopp-lüliti asendisse ACC.
2. Pange käigukang neutraalasendisse N (vabakäigule).
3. Vabastage seisupidur.

⚠ ETTEVAATUST

Kui käigukang ei ole pukseerimise ajal neutraalasendis N (vabakäigul), võivad käigukastis tekkida sisemised vigastused.

Eemaldatav pukseerimisaas

1. Avage tagaluuk ja võtke pukseerimisaas tööriistakastist välja.

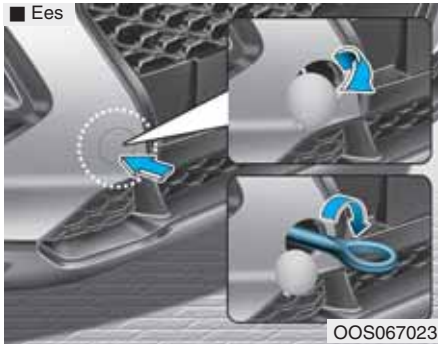

OOS067023

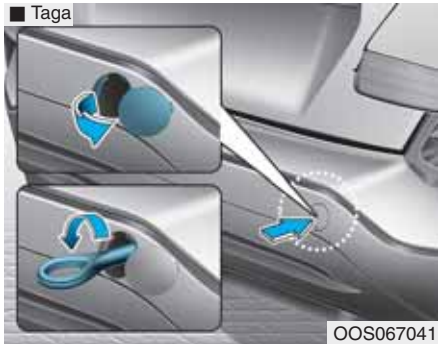

OOS067041

2. Eemaldage kaitseraual asuva kinnituskoha kate, vajutades katte alumisele servale.
3. Pistke pukseerimisaas avasse ja keerake päripäeva, kuni see on korralikult kinni.
4. Pärast kasutamist keerake aas uuesti välja ja pange ava kate tagasi kohale.

Pukseerimine hädaolukorras

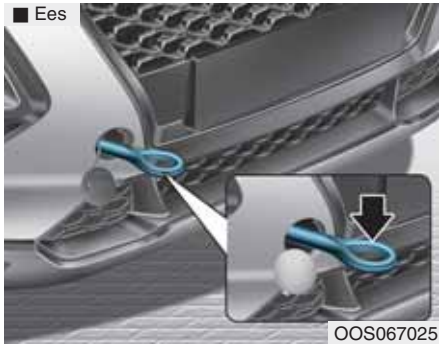

Kui tekib vajadus pukseerimiseks, soovitame lasta seda teha volitatud HYUNDAI teenindusel või kogemustega pukseerimisfirmal.

Kui pukseerimisfirmat pole hädaolukorras võimalik kutsuda, võib teie autot ajutiselt pukseerida köie, trossi või keti abil, mis kinnitatakse auto esi- või tagaotsal asuva hädaolukordadeks mõeldud pukseerimisaasa külge.

Olge auto pukseerimisel köie, trossi või keti abil äärmiselt ettevaatlik. Pukseeritavas autos peab olema juht, kes autot roolib ja vajadusel pidurdab.

Sellisel viisil võib autot pukseerida ainult kõvakattega teedel väga lühikest maad ja aeglase sõidukiirusega. Samuti peavad auto rattad, sillad, jõuülekande-, rooli- ja pidurisüsteem olema heas töökorras.

Järgige auto pukseerimisel alati alltoodud ettevaatusabinõusid:

- Keerake süütelukk või lülitage start/stopp-lüliti asendisse ACC, et rool ei saaks lukustuda.
- Pange käigukang neutraalasendisse N (vabakäigule).
- Vabastage seisupidur.
- Vajutage piduripedaali suurema jõuga kui tavaliselt, kuna pidurid ei tööta sama tõhusalt kui muidu.
- Rooli keeramiseks on samuti vaja suuremat jõudu, kuna roolivõimendi ei tööta.
- Kasutage pukseerimiseks sõidukit, mis on pukseeritavast autost raskem.
- Mõlema sõiduki juhid peavad üksteist pidevalt olukorraga kursis hoidma ja omavahel sidet pidama.
- Enne pukseerimist kontrollige, ega pukseerimisaas pole purunenud või vigastatud.
- Kinnitage pukseerimisköis või -tross korralikult aasa külge.
- Ärge tõmmake autot aasast järsu jõnksatusega. Tõmmake stabiilse ühtlase jõuga.

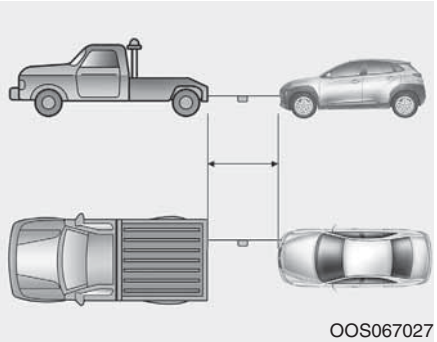
OOS067027

- Kasutage pukseerimisköit või -trossi pikkusega alla 5 meetri. Siduge selle keskele valge või punane riideriba (u 30 cm lai), et ka teised juhid seda märkaksid.
- Sõitke ettevaatlikult ja jälgige, et pukseerimisköis või -tross oleks pukseerimise ajal pingul.
- Enne auto pukseerimist kontrollige, ega topeltsiduriga käigukasti vedelik auto alt ei leki. Kui käigukasti vedelikku lekib, tuleb auto pukseerimiseks kasutada ratasplatvormi või tasapinnalist transportimisvarustust (nt platvormtreilerit).

⚠ ETTEVAATUST

Järgige alltoodud juhiseid, et vältida pukseerimisel auto ja selle osade kahjustamist:

- **Kui kasutate pukseerimisaasa, tõmmake autot alati otse ettepoole. Ärge tõmmake autot külgsuunas ega vertikaalselt üles.**
- **Ärge kasutage auto pukseerimisaasu auto väljatõmbamiseks mudast, liivast ega muudest kohtadest, kust auto ei suuda omal jõul välja sõita.**
- **Topeltsiduriga käigukasti kahjustamise vältimiseks ärge liikuge pukseerimisel autoga kiiremini kui 15 km/h ning ärge läbige sel moel üle 1,5 km.**

AVARIIVARUSTUS (KUI ON VARUSTUSES)

Teie autos on olemas avariivarustus teie abistamiseks kõige tüüpilisemates avariiolukordades.

Tulekustuti

Kui on tekkinud väiksemat tüüpi tulekahju ja olete kursis, kuidas tulekustutit kasutada, tegutsege sammhaaval vastavalt järgnevatele juhistele ning olge väga ettevaatlik.

1. Tõmmake välja tulekustuti peal olev splint, mis ei lase kustuti käepidet kogemata vajutada.
2. Suunake otsik tulekolde poole.
3. Seiske tulekoldest umbes 2,5 m kaugusel ja vajutage kustutusvahendi pihustamiseks kustuti käepidet. Kui vabastate käepideme, siis pihustamine katkeb.
4. Liigutage kustuti otsikut tulekolde juures edasi-tagasi. Kui tuli on kustunud, jälgige põlenud kohta veel veidi aega tähelepanelikult, kuna see võib uuesti süttida.

Esmaabikomplekt

Selles komplektis on näiteks käärid, sidemed, plaastrid jms, millega saab vigastatud inimesele esmaabi osutada.

Ohukolmnurk

Pange ohukolmnurk teepinnale, et hoiatada hädaolukorras lähenevate sõidukite juhte, näiteks kui peatate auto mingite probleemide tõttu maantee serval.

Manomeeter rehvirõhu mõõtmiseks (kui on varustuses)

Kui autoga päevast päeva sõidetakse, siis aja jooksul rõhk rehvides veidi langeb. Seepärast on vaja aegajalt rehvidesse pisut õhku lisada. See ei ole üldiselt märk vigasest rehvist, vaid tegu on autosõidu normaalse kaasnähuga. Kontrollige rehvirõhku alati siis, kui rehvid on külmad, kuna temperatuuri tõusmisel tõuseb ka rehvirõhk.

Tegutsege rehvirõhu kontrollimiseks järgnevalt:

1. Keerake lahti rattaveljel asuv rehvi ventiili kork.
2. Vajutage manomeeter rehvi ventiili vastu ja hoidke selles asendis. Alguses väljub rehvist veidi õhku. Kui te ei vajuta manomeetrit korralikult kohale, väljub õhku rehvist rohkem.
3. Tugev õhukindel vajutus paneb manomeetri tööle.
4. Vaadake manomeetrilt rehvirõhu näitu, et kontrollida, kas rehvirõhk on normis, kõrge või madal.
5. Reguleerige rõhk rehvides normikohaseks. Vt nõutavat rehvirõhku 8. peatüki osast „Rehvid ja veljed“.
6. Keerake ventiili kork tagasi kinni.

Hooldus

Mootoriruum 7-3
Tehnohooldus 7-4
Omaniku vastutus 7-4
Ettevaatusabinõud omanikupoolsel hooldusel 7-4
Omanikupoolne hooldus 7-5
Omaniku hooldusgraafik 7-5
Regulaarse tehnohoolduse graafik 7-7
Regulaarse tehnohoolduse tavagraafik (bensiinimootoriga mudel, Euroopa) 7-8
Hooldus raskete kasutustingimuste ja ainult lühikeste vahemaade läbimise korral (bensiinimootoriga mudel, Euroopa) 7-11
Regulaarse tehnohoolduse tavagraafik (bensiinimootoriga mudel, v.a Euroopa) 7-13
Hooldus raskete kasutustingimuste ja ainult lühikeste vahemaade läbimise korral (bensiinimootoriga mudel, v.a Euroopa) 7-17
Selgitusi regulaarset hooldust vajavate osade kohta 7-19
Mootoriõli 7-21
Bensiinimootori õlitaseme kontroll 7-21
Mootoriõli ja õlifiltri kontroll 7-23
Mootori jahutusvedelik 7-23
Jahutusvedeliku taseme kontroll 7-23
Jahutusvedeliku vahetamine 7-25
Piduri-/sidurivedelik 7-26
Piduri-/sidurivedeliku taseme kontroll 7-26
Klaasipesuvedelik 7-27
Klaasipesuvedeliku taseme kontroll 7-27
Seisupidur 7-27
Seisupiduri kontroll 7-27
Õhufilter 7-28
Filtrielemendi vahetamine 7-28
Kliimaseadme õhufilter 7-29
Filtri kontroll 7-29
Filtri vahetamine 7-29
Klaasipuhastid 7-30
Klaasipuhastite kontroll 7-30
Klaasipuhastite vahetamine 7-30
Aku 7-32
Aku parima töökorra tagamine 7-33
Aku mahtuvuse silt 7-34
Aku laadimine 7-34
Seadmed, mis vajavad pärast aku tühjenemist või lahtiühendamist uuesti seadistamist 7-35

Rehvid ja veljed.....7-36
Rehvide korrashoid.....7-36
Soovitatav rehvirõhk külmades rehvides.....7-37
Rehvirõhu kontrollimine.....7-38
Rehvide rotatsioon.....7-38
Rataste suunang ja tasakaalustatus.....7-39
Rehvide asendamine uutega.....7-40
Velje asendamine.....7-41
Rehvide haardumine.....7-41
Rehvide hooldus.....7-41
Rehvi markeering rehvi küljel.....7-41
Väikese ristlõikesuhtega rehvid.....7-45
Kaitsmed.....7-46
Kaitsme vahetamine armatuurlaua kaitsmeplokis...7-47
Kaitsme vahetamine mootoriruumi kaitsmeplokis...7-48
Kaitsme- ja releeploki kirjeldus.....7-50
Lampide vahetamine.....7-63
Esitule, staatilise kurvitule (lähitule), seisutule (ääretule), esisuunatule ja päevatule lampide vahetamine.....7-64
Esiudutule lambi vahetamine.....7-68
Esitulede ja esiudutulede valgusvihu suuna reguleerimine (Euroopa).....7-68
Külgsuunatule lambi vahetamine.....7-74
Kombineeritud tagatulede lampide vahetamine.....7-74
Kõrge lisapiduritule lambi vahetamine.....7-76
Numbrimärgi tule lambi vahetamine.....7-76
Sisetulede lampide vahetamine.....7-77
Väline hooldus.....7-78
Autokere hooldus.....7-78
Salongi hooldus.....7-82
Heigaaside kontrollsüsteem.....7-85
Karterigaaside kontrollsüsteem.....7-85
Kütuseaurude kontrollsüsteem.....7-85
Väljalaskesüsteemi heitgaaside kontrollsüsteem....7-86

MOOTORIRUUM

■ **Bensiinimootor (Kappa 1,0 l T-GDI)**

■ **Bensiinimootor (Gamma 1,6 l T-GDI)**

1. Mootori jahutusvedeliku paak/ Jahutusvedeliku paagi kork
2. Kaitsmeplokk
3. Aku
4. Piduri-/sidurivedeliku paak
5. Õhufilter
6. Mootoriõli mõõtevarras
7. Mootoriõli täiteava kork
8. Klaasipesuvedeliku paak

Auto mootoriruum võib tegelikkuses pildil kujutatud mootoriruumist erineda.

OOS077070L/OOS077001

TEHNOHOOLDUS

Auto kahjustamise ja iseenda vigastamise vältimiseks olge igasuguste hooldus- ja kontrolltoimingute iseseisval läbiviimisel alati äärmiselt ettevaatlik.

Soovitame teil lasta kõik hooldus- ja remonttööd ära teha volitatud HYUNDAI teeninduses. Volitatud HYUNDAI teeninduse töö vastab HYUNDAI kõrgetele kvaliteedistandarditele ning tänu HYUNDAI tehnilisele toele on tagatud kõrgtasemel teenindus ja klientide rahulolu.

Omaniku vastutus

Auto hoolduse ja seda puudutava dokumentatsiooni säilitamise eest vastutab auto omanik.

Omanikuna peate alles hoidma kõik hooldust puudutavad dokumendid, mis näitavad, et teie autot on nõuetekohaselt hooldatud vastavalt järgnevatel lehekülgedel toodud hooldusgraafikule. Selle info abil on teil võimalik tõendada, et kõik auto garantiitingimustes ette nähtud hooldusnõuded on täidetud.

Detailsed garantiitingimused on kirjas teile eraldi antud garantii- ja hooldusraamatus.

Garantii ei kata remonti ja teenuseid, mis on vajalikud ebaõige hoolduse või nõutava hoolduse puudumise tõttu.

Ettevaatusabinõud omanikupoolsel hooldusel

Puudulik, asjatundmatu või ebapiisav hooldus võib põhjustada probleeme auto töös, mille tõttu võib sõiduk kahjustuda, juhtuda avarii või inimesed viga saada. Selles peatükis antakse juhiseid ainult kergemate hooldustööde iseseisvaks läbiviimiseks.

Mitmeid keerukamaid hooldustöid tohib läbi viia ainult volitatud HYUNDAI teenindus, kasutades oma spetsiaalseid tööriistu.

Teie auto ehitust ei tohi mingil moel muuta. Mis tahes auto ehituses tehtud muudatused võivad mõjuda halvasti auto töökorrale, sõiduohutusele ja vastupidavusele ning võivad olla vastuolus auto garantiitingimustega.

NB!

Ebaõige omanikupoolne hooldus garantiiperioodil võib mõjuda garantii kehtivusele. Detailsema info saamiseks lugege läbi teile eraldi kaasa antud garantii- ja hooldusraamat. Kui te ei ole mõne hooldustoimingu puhul endas päris kindel, soovitame teil lasta see parem ära teha volitatud HYUNDAI teeninduses.

OMANIKUPOOLNE HOOLDUS

⚠ HOIATUS

Auto hooldustööd võivad olla ohtlikud. Kui teil ei ole piisavalt teadmisi, kogemusi ega õigeid tööriistu ja varustust töö sooritamiseks, soovitame lasta kõik hooldustööd ära teha volitatud HYUNDAI teeninduses. Kui võtate siiski ise hooldustööd ette, järgige ALATI alltoodud ettevaatusabinõusid:

- **Parkige auto tasasele pinnale, pange käigukang parkimisasendisse P (topeltsiduriga käigukasti puhul) või neutraalasendisse (käsikäigukasti puhul), rakendage korralikult seisupidur ja lülitage süüde välja (asendisse LOCK/OFF).**
- **Blokeerige tõkiskingadega auto rattad (nii ees kui taga), et auto ei saaks kohalt liikuda.**

  Võtke ära kõik ehted ja lahtised rõivaesemed, mis võiksid liikuvate osade vahele kinni jääda.

- **Kui teil on vaja mootor hooldustööde ajal käima panna, tehke seda õues või hästi ventileeritud kohas.**
- **Hoidke igasugused sädemed, leegid ja suitsevad materjalid akust ja kütust sisaldavatest osadest eemal.**

Omanik või volitatud HYUNDAI teenindus peab sõiduohutuse ja auto usaldusväärse töökorra tagamiseks vastavalt toodud intervallidele läbi viima järgnevalt loetletud kontroll- ja hooldustoimingud.

Kui nende toimingute käigus ilmneb mõni probleem, pöörduge selle lahendamiseks esimesel võimalusel volitatud HYUNDAI teeninduse poole.

Järgnevalt kirjeldatud omanikupoolsed kontroll- ja hooldustoimingud ei ole reeglina garantiiga kaetud ning tellitud tööd ning kasutatud osad ja määrdeained on üldjuhul tasulised.

Omaniku hooldusgraafik

Kui olete peatunud tankimiseks:

- Kontrollige mootori õlitaset.
- Kontrollige mootori jahutusvedeliku taset jahutusvedeliku paagis.
- Kontrollige klaasipesuvedeliku taset.
- Kontrollige, ega rõhk pole rehvides liiga madal.

⚠ HOIATUS

Kui mootor on kuum, olge mootori jahutusvedeliku taseme kontrollimisel ettevaatlik. Põletav tuline jahutusvedelik võib avast välja pursata ja tekitada tõsiseid põletusi või muid vigastusi.

Sõidu ajal:

- Pange tähele, ega väljalaskesüsteemist kostvad helid pole muutunud ning ega autosse ei tungi heitgaaside lõhna.
- Jälgige, ega rool ei vibreeri. Pange tähele, kas rooli keeramine on muutunud raskemaks või esineb selle keeramisel lõtke. Jälgige, kas auto liigub otse, kui rooli hoitakse otse.
- Jälgige, ega auto ei kisu tasasel siledal teel sõites pidevalt kergelt ühele poole viltu.
- Kui pidurdate, kuulake hoolega, ega ei kosta mingeid ebatavalisi helisid, ja jälgige, ega auto ei kisu ühele küljele, ega piduripedaali vajutamine pole muutunud raskemaks ning ega seda ei pea vajutama sügavamale kui tavaliselt.
- Kui käigukasti kasutamisel esineb käigu libisemist või mingeid muid muutusi, kontrollige käigukasti vedeliku taset.
- Kontrollige topeltsiduriga käigukasti parkimisfunktsiooni (P) töökorda.
- Kontrollige seisupidurit.
- Kontrollige, ega auto all ei esine vedelike lekkeid (vee tilkumine konditsioneerist selle kasutamise ajal või pärast seda on normaalne).

Vähemalt kord kuus:

- Kontrollige mootori jahutusvedeliku taset jahutusvedeliku paagis.
- Kontrollige kõikide välistulede töökorda, sh pidurituled, suunatuled ja ohutuled.
- Kontrollige rõhku kõikides rehvides, k.a varuratta rehvis (kui on), ning rehvide üldist seisundit – kas need pole liigselt või ebaühtlaselt kulunud või viga saanud.
- Kontrollige, kas rattamutrid on kõvasti kinni.

Vähemalt kaks korda aastas (s.t igal kevadel ja sügisel):

- Kontrollige, kas radiaatori, kütteseadme ja konditsioneeri voolikud on terved – ega need ei leki ega ole viga saanud.
- Kontrollige, kas esiklaasi pesuri pihustid ja klaasipuhastid töötavad korralikult. Puhastage puhastite harjad ära klaasipesuvedelikus niisutatud puhta riidelapiga.
- Kontrollige esitulede valgusvihu suunda.
- Kontrollige summutit, väljalaskekorustikku, selle katteid ja kinnitusi.
- Kontrollige, kas turvavööd on töökorras ega ole liigselt kulunud.

Vähemalt kord aastas:

- Puhastage põhjalikult ära autokere ja uste äravooluavad.
- Kontrollige ja õlitage uksehingi ja kapotihingi.
- Õlitage ukse- ja kapotilukke ja linke.
- Määrige uste kummist veetihendeid.
- Kontrollige kliimaseadme (sh konditsioneeri) töökorda.
- Kontrollige ja õlitage topeltsiduriga käigukasti hoovastikku ja sellega seotud osi.
- Puhastage ära aku ja selle klemmid.
- Kontrollige pidurivedeliku taset.

REGULAARSE TEHNOHOOLDUSE GRAAFIK

Järgige regulaarse tehnohoolduse tavagraafikut, kui autot ei kasutata reeglina alljärgnevalt loetletud tingimustes.

Kui auto kasutamisel on täidetud kas või üks järgnevalt nimetatud tingimustest, peate järgima raskete kasutustingimuste korral kehtivat hooldusgraafikut.

- Pidevalt läbitakse ainult lühikesi vahemaid: plusskraadidel alla 8 km, miinuskraadidel alla 16 km korraga.
- Mootor töötab sageli pikka aega tühikäigul või pikki vahemaid läbitakse aeglase sõidukiirusega.
- Sõidetakse kõvakatteta, konarlikel, tolmustel, poristel, kruusaga kaetud või soolatatud teedel.
- Sõidetakse piirkondades, kus teedel kasutatakse soola või muid korrodeerivaid aineid, või kus on väga külm.
- Sõidetakse tiheda liiklusega piirkondades.
- Sageli sõidetakse mägiteedel (korduvalt mäkke ja mäest alla).
- Veetakse järelhaagist või kasutatakse katusekasti.
- Autot kasutatakse patrullauto või taksona, muuks äritegevuseks (nt kaubaveoks) või pukseerimiseks.
- Sõidetakse kiirusega üle 170 km/h.
- Sageli sõidetakse tihedat peatumist nõudvates tingimustes.

Kui sõidate autoga eelkirjeldatud tingimustes, peate autoosi kontrollima, need vajadusel uutega asendama ja lisama vedelikke sagedamini, kui seda näeb ette järgnev regulaarse tehnohoolduse tavagraafik. Pärast tabelis toodud perioode või läbisõitu jätkake ettenähtud hooldusintervallide kohaselt.

Regulaarse tehnohoolduse tavagraafik (bensiinimootoriga mudel, Euroopa)

HOOLDUS-INTERVALL / HOOLDATAV KOMPONENT									
	Kuud	**24**	**48**	**72**	**96**	**120**	**144**	**168**	**192**
	km x 1000	**30**	**60**	**90**	**120**	**150**	**180**	**210**	**240**
Veorihmad*1		Esimene kontroll 90 000 km läbimise või 72 kuu järel, seejärel iga 30 000 km läbimise või 24 kuu järel.							
Mootoriõli ja mootoriõli filter** *2	1,0 l T-GDI	Vahetada iga 15 000 km läbimise või 12 kuu järel.							
	1,6 l T-GDI	Vahetada iga 15 000 km läbimise või 12 kuu järel.							
Kütuselisandid*3		Lisada iga 15 000 km läbimise või 12 kuu järel.							
Vahejahuti, sisse-/väljalaske-voolik, õhu sissevõtuvoolik	T-GDI	Kontrollida iga 15 000 km läbimise järel.							
Õhufiltri filtrielement		K	V	K	V	K	V	K	V
Süüteküünlad	T-GDI	Vahetada iga 75 000 km läbimise*4 või 60 kuu järel.							
Auruvoolik ja kütusepaagi kork			K		K		K		K
Kütusepaagi õhufilter			K		K		K		K

K: Kontrollida, vajadusel reguleerida, parandada, puhastada või asendada.
V: Vahetada või asendada.
** : Mootori õlitaset peab regulaarselt kontrollima ning nõutaval tasemel hoidma. Kui mootoriõli pole piisavalt, võib mootor kahjustuda ning selliseid kahjustusi garantii ei kata.
*1 : Kontrollida hammasrihma pingutit ja pingutusratast ning generaatori rihmaratast, vajadusel parandada või asendada uutega.
*2 : Mootori õlitaset ja õlilekete esinemist peab kontrollima iga 500 km läbimise järel või enne pikema reisi alustamist.
*3 : Kui Euroopa kütusestandardile (EN228) vastavat kvaliteetset bensiini või samaväärseid kütuselisanditega kütuseid pole saada, on soovitatav lisada üks pudel kütuselisandit. Kütuselisandeid saate osta volitatud HYUNDAI esindustest, kust teile antakse ka täpsed juhtnöörid nende kasutamiseks. Ärge segage kokku erinevaid kütuselisandeid.
*4 : Teie mugavust arvestades võib seda teha ka varem – siis, kui lasete hooldada muid osi.

Regulaarse tehnohoolduse tavagraafik (bensiinimootoriga mudel, Euroopa) (jätkub)

HOOLDATAV KOMPONENT / HOOLDUS-INTERVALL	Kuud	24	48	72	96	120	144	168	192
	km x 1000	30	60	90	120	150	180	210	240
Kütusetorud, voolikud ja ühendused			K		K		K		K
Jahutussüsteem		Jahutusvedeliku taset ja lekete esinemist kontrollida iga päev. Esimene kontroll 60 000 km läbimise või 48 kuu järel, seejärel iga 30 000 km läbimise või 24 kuu järel.							
Mootori jahutusvedelik*5		Esimene vahetus 210 000 km läbimise või 10 aasta järel, seejärel iga 30 000 km läbimise või 24 kuu järel*6							
Aku seisund		K	K	K	K	K	K	K	K
Pidurivoolikud, torustik ja ühendused		K	K	K	K	K	K	K	K
Seisupidur (käsipidur)		K	K	K	K	K	K	K	K
Piduri-/sidurivedelik		V	V	V	V	V	V	V	V
Ketaspidurid ja piduriklotsid		K	K	K	K	K	K	K	K
Roolireduktor, -hoovastik ja kaitsekatted		K	K	K	K	K	K	K	K

K: Kontrollida, vajadusel reguleerida, parandada, puhastada või asendada.
V: Vahetada või asendada.
*5 : Jahutusvedeliku lisamisel kasutage ainult deioniseeritud või pehmet (demineraliseeritud) vett ja ärge segage kunagi karedat (suure mineraalisisaldusega) vett tehase jahutusvedeliku hulka. Sobimatu jahutusvedeliku lahus võib mootorit kahjustada või põhjustada selle töös tõsiseid häireid.
*6 : Teie mugavust arvestades võib jahutusvedelikku vahetada ka varem – siis, kui lasete hooldada muid osi.

Regulaarse tehnohoolduse tavagraafik (bensiinimootoriga mudel, Euroopa) (jätkub)

HOOLDUS-INTERVALL / HOOLDATAV KOMPONENT	Kuud	24	48	72	96	120	144	168	192
	km x 1000	30	60	90	120	150	180	210	240
Veovõllid ja nende kaitsekatted		K	K	K	K	K	K	K	K
Rehvid (rõhk ja turvise kulumine)		K	K	K	K	K	K	K	K
Esivedrustuse kuulliigendid		K	K	K	K	K	K	K	K
Konditsioneeri külmaaine		K	K	K	K	K	K	K	K
Konditsioneeri kompressor		K	K	K	K	K	K	K	K
Kliimaseadme õhufilter		V	V	V	V	V	V	V	V
Käsikäigukasti vedelik*7			K		K		K		K
Topeltsiduriga käigukasti vedelik*7			K		K		K		K
Klapivahed (1,6 l T-GDI)*8				K			K		
Väljalaskesüsteem		K	K	K	K	K	K	K	K
Jaotuskasti õli (nelikveoline mudel)*7			K		K		K		K
Tagadiferentsiaali õli (nelikveoline mudel)*7			K		K		K		K
Kardaanvõll (nelikveoline mudel)		K	K	K	K	K	K	K	K

K: Kontrollida, vajadusel reguleerida, parandada, puhastada või asendada.
V: Vahetada või asendada.
*7 : Käsikäigukasti/topeltsiduriga käigukasti vedelikku, jaotuskasti õli ja tagadiferentsiaali õli peab vahetama iga kord, kui need osad on vee alla sattunud.
*8 : Kontrollida klapiklõbina ja/või mootori vibratsiooni esinemist, vajadusel reguleerida. Soovitame lasta kontrolli läbi viia volitatud HYUNDAI teeninduses.

Hooldus raskete kasutustingimuste ja ainult lühikeste vahemaade läbimise korral (bensiinimootoriga mudel, Euroopa)

Järgnevaid komponente peab hooldama tavapärasest sagedamini, kui autot kasutatakse enamasti rasketes sõidutingimustes või autoga läbitakse pidevalt vaid lühikesi vahemaid. Vastavad hooldusintervallid on toodud allolevas tabelis.

V: Vahetada K: Kontrollida, vajadusel reguleerida, parandada, puhastada või asendada

Hooldatav komponent		Hooldus-toiming	Hooldusintervall	Sõidutingimused
Mootoriõli ja mootoriõli filter	T-GDI	V	Vahetada iga 7 500 km läbimise või 6 kuu järel.	A, B, C, D, E, F, G, H, I, J, K
Õhufiltri filtrielement		V	Vahetada sagedamini kui tavaliselt, sõltuvalt sõidutingimustest	C, E
Süüteküünlad		V	Vahetada sagedamini kui tavaliselt, sõltuvalt sõidutingimustest	B, H
Roolireduktor, -hoovastik ja kaitsekatted		K	Kontrollida sagedamini kui tavaliselt, sõltuvalt sõidutingimustest	C, D, E, F, G
Esivedrustuse kuulliigendid		K	Kontrollida sagedamini kui tavaliselt, sõltuvalt sõidutingimustest	C, D, E, F, G
Ketaspidurid, piduriklotsid, sadulad ja kettad		K	Kontrollida sagedamini kui tavaliselt, sõltuvalt sõidutingimustest	C, D, E, G, H
Seisupidur (käsipidur)		K	Kontrollida sagedamini kui tavaliselt, sõltuvalt sõidutingimustest	C, D, G, H
Veovõllid ja nende kaitsekatted		K	Kontrollida sagedamini kui tavaliselt, sõltuvalt sõidutingimustest	C, D, E, F, G, H, I, J
Kliimaseadme õhufilter		V	Vahetada sagedamini kui tavaliselt, sõltuvalt sõidutingimustest	C, E, G
Käsikäigukasti vedelik		V	Iga 120 000 km läbimise järel	C, D, E, F, G, H, I, J

Hooldatav komponent	Hooldus-toiming	Hooldusintervall	Sõidutingimused
Topeltsiduriga käigukasti vedelik	V	Iga 120 000 km läbimise järel	C, D, E, F, G, H, I, J
Tagadiferentsiaali õli (nelikveoline mudel)	V	Iga 120 000 km läbimise järel	C, D, E, G, I, K, H
Jaotuskasti õli (nelikveoline mudel)	V	Iga 120 000 km läbimise järel	C, D, E, G, I, K, H
Kardaanvõll (nelikveoline mudel)	K	Iga 20 000 km läbimise või 12 kuu järel	C, E

Rasked sõidutingimused

A : Pidevalt läbitakse ainult lühikesi vahemaid: plusskraadidel alla 8 km, miinuskraadidel alla 16 km korraga.

B : Mootor töötab sageli pikka aega tühikäigul või pikki vahemaid läbitakse aeglase sõidukiirusega.

C : Sõidetakse kõvakatteta, konarlikel, tolmustel, poristel, kruusaga kaetud või soolatatud teedel.

D : Sõidetakse piirkondades, kus teedel kasutatakse soola või muid korrodeerivaid aineid, või kus on väga külm.

E : Sõidetakse väga tolmustes (nt liivastes) piirkondades.

F : Sõidetakse tiheda liiklusega piirkondades.

G : Sageli sõidetakse mägiteedel (korduvalt mäkke ja mäest alla).

H : Veetakse järelhaagist või kasutatakse katusekasti.

I : Autot kasutatakse patrullauto või taksona, muuks äritegevuseks (nt kaubaveoks) või pukseerimiseks.

J : Sõidetakse kiirusega üle 170 km/h.

K : Sageli sõidetakse tihedat peatumist nõudvates tingimustes ja autoga läbitakse alla 15 000 km aastas.

Regulaarse tehnohoolduse tavagraafik (bensiinimootoriga mudel, välja arvatud Euroopa)

HOOLDUS-INTERVALL / HOOLDATAV KOMPONENT	Kuud	12	24	36	48	60	72	84	96
	km x 1000	15	30	45	60	75	90	105	120
Veorihmad*1		K	K	K	K	K	K	K	K
Mootoriõli ja mootoriõli filter*2 *3	T-GDI	Vahetada iga 10 000 km läbimise või 12 kuu järel.							
Kütuselisandid*4		Lisada iga 10 000 km läbimise või 12 kuu järel.							
Vahejahuti, sisse-/väljalaske-voolik, õhu sissevõtuvoolik	T-GDI	Kontrollida iga 10 000 km läbimise järel.							
Õhufiltri filtrielement	V.a Lähis-Ida	K	K	V	K	K	V	K	K
	Lähis-Ida	V	V	V	V	V	V	V	V

K: Kontrollida, vajadusel reguleerida, parandada, puhastada või asendada.
V: Vahetada või asendada.
*1 : Kontrollida hammasrihma pingutit ja pingutusratast ning generaatori rihmaratast, vajadusel parandada või asendada uutega.
*2 : Mootori õlitaset ja õlilekete esinemist peab kontrollima iga 500 km läbimise järel või enne pikema reisi alustamist.
*3 : Mootori õlitaset peab regulaarselt kontrollima ning nõutaval tasemel hoidma. Kui mootoriõli pole piisavalt, võib mootor kahjustuda ning selliseid kahjustusi garantii ei kata.
*4 : Kui Euroopa kütusestandardile (EN228) vastavat kvaliteetset bensiini või samaväärseid kütuselisanditega kütuseid pole saada, on soovitatav lisada üks pudel kütuselisandit. Kütuselisandeid saate osta volitatud HYUNDAI esindustest, kust teile antakse ka täpsed juhtnöörid nende kasutamiseks. Ärge segage kokku erinevaid kütuselisandeid.

Regulaarse tehnohoolduse tavagraafik (bensiinimootoriga mudel, v.a Euroopa) (jätkub)

HOOLDUS-INTERVALL / HOOLDATAV KOMPONENT	Kuud	12	24	36	48	60	72	84	96
	km x 1000	15	30	45	60	75	90	105	120
Süüteküünlad	T-GDI	Vahetada iga 75 000 km läbimise*5 või 60 kuu järel.							
Auruvoolik ja kütusepaagi kork					K				K
Kütusepaagi õhufilter					K				K
Kütusetorud, voolikud ja ühendused					K				K
Jahutussüsteem		Jahutusvedeliku taset ja lekete esinemist kontrollida iga päev. Esimene kontroll 60 000 km läbimise või 48 kuu järel, seejärel iga 30 000 km läbimise või 24 kuu järel.							
Mootori jahutusvedelik*6		Esimene vahetus 200 000 km läbimise või 120 kuu järel, seejärel iga 40 000 km läbimise või 24 kuu järel.*5							

K: Kontrollida, vajadusel reguleerida, parandada, puhastada või asendada.
V: Vahetada või asendada.
*5 : Teie mugavust arvestades võib seda teha ka varem – siis, kui lasete hooldada muid osi.
*6 : Jahutusvedeliku lisamisel kasutage ainult deioniseeritud või pehmet (demineraliseeritud) vett ja ärge segage kunagi karedat (suure mineraalisisaldusega) vett tehase jahutusvedeliku hulka. Sobimatu jahutusvedeliku lahus võib mootorit kahjustada või põhjustada selle töös tõsiseid häireid. Teie mugavust arvestades võib jahutusvedelikku vahetada ka varem – siis, kui lasete hooldada muid osi.

Regulaarse tehnohoolduse tavagraafik (bensiinimootoriga mudel, v.a Euroopa) (jätkub)

HOOLDATAV KOMPONENT / HOOLDUS-INTERVALL	Kuud	12	24	36	48	60	72	84	96
	km x 1000	15	30	45	60	75	90	105	120
Aku seisund		K	K	K	K	K	K	K	K
Pidurivoolikud, torustik ja ühendused		K	K	K	K	K	K	K	K
Seisupidur (käsipidur)		K	K	K	K	K	K	K	K
Piduri-/sidurivedelik		K	K	K	K	K	K	K	K
Ketaspidurid ja piduriklotsid		K	K	K	K	K	K	K	K
Roolireduktor, -hoovastik ja kaitsekatted		K	K	K	K	K	K	K	K
Veovõllid ja nende kaitsekatted			K		K		K		K
Rehvid (rõhk ja turvise kulumine)		K	K	K	K	K	K	K	K
Esivedrustuse kuulliigendid		K	K	K	K	K	K	K	K
Konditsioneeri külmaaine		K	K	K	K	K	K	K	K
Konditsioneeri kompressor		K	K	K	K	K	K	K	K

K: Kontrollida, vajadusel reguleerida, parandada, puhastada või asendada.
V: Vahetada või asendada.

Regulaarse tehnohoolduse tavagraafik (bensiinimootoriga mudel, v.a Euroopa) (jätkub)

HOOLDUS-INTERVALL / HOOLDATAV KOMPONENT	Kuud	12	24	36	48	60	72	84	96
	km x 1000	15	30	45	60	75	90	105	120
Kliimaseadme õhufilter		V	V	V	V	V	V	V	V
Käsikäigukasti vedelik*7					K				K
Topeltsiduriga käigukasti vedelik*7					K				K
Klapivahed (1,6 l T-GDI)*8							K		
Väljalaskesüsteem			K		K		K		K
Jaotuskasti õli (nelikveoline mudel)*8					K				K
Tagadiferentsiaali õli (nelikveoline mudel)*8					K				K
Kardaanvõll (nelikveoline mudel)		K	K	K	K	K	K	K	K

K: Kontrollida, vajadusel reguleerida, parandada, puhastada või asendada.
V: Vahetada või asendada.

*7 : Käsikäigukasti/topeltsiduriga käigukasti vedelikku, jaotuskasti õli ja tagadiferentsiaali õli peab vahetama iga kord, kui need osad on vee alla sattunud.

*8 : Kontrollida klapiklõbina ja/või mootori vibratsiooni esinemist, vajadusel reguleerida. Soovitame lasta kontrolli läbi viia volitatud HYUNDAI teeninduses.

Hooldus raskete kasutustingimuste ja ainult lühikeste vahemaade läbimise korral (bensiinimootoriga mudel, välja arvatud Euroopa)

Peamiselt rasketes sõidutingimustes kasutatavate autode järgnevaid komponente peab hooldama sagedamini kui ette nähtud eelnevas regulaarse tehnohoolduse tavagraafikus.

Vastavad hooldusintervallid on toodud alljärgnevas tabelis.

V: Vahetada K: Kontrollida, vajadusel reguleerida, parandada, puhastada või asendada

Hooldatav komponent		Hooldus-toiming	Hooldusintervall	Sõidutingimused
Mootoriõli ja mootoriõli filter	T-GDI	V	5000 km või 6 kuud	A, B, C, D, E, F, G, H, I, J, K
Õhufiltri filtrielement		V	Vahetada sagedamini kui tavaliselt, sõltuvalt sõidutingimustest	C, E
Süüteküünlad		V	Vahetada sagedamini kui tavaliselt, sõltuvalt sõidutingimustest	B, H
Roolireduktor, -hoovastik ja kaitsekatted		K	Kontrollida sagedamini kui tavaliselt, sõltuvalt sõidutingimustest	C, D, E, F, G
Esivedrustuse kuulliigendid		K	Kontrollida sagedamini kui tavaliselt, sõltuvalt sõidutingimustest	C, D, E, F, G
Ketaspidurid, piduriklotsid, sadulad ja kettad		K	Kontrollida sagedamini kui tavaliselt, sõltuvalt sõidutingimustest	C, D, E, G, H
Seisupidur (käsipidur)		K	Kontrollida sagedamini kui tavaliselt, sõltuvalt sõidutingimustest	C, D, G, H
Veovõllid ja nende kaitsekatted		K	Kontrollida sagedamini kui tavaliselt, sõltuvalt sõidutingimustest	C, D, E, F, G, H, I, J

Hooldatav komponent	Hooldus-toiming	Hooldusintervall	Sõidutingimused
Kliimaseadme õhufilter	V	Vahetada sagedamini kui tavaliselt, sõltuvalt sõidutingimustest	C, E, G
Käsikäigukasti vedelik	V	Iga 120 000 km läbimise järel	C, D, E, F, G, H, I, J
Topeltsiduriga käigukasti vedelik	V	Iga 120 000 km läbimise järel	C, D, E, F, G, H, I, J
Tagadiferentsiaali õli (nelikveoline mudel)	V	Iga 120 000 km läbimise järel	C, D, E, G, I, K, H
Jaotuskasti õli (nelikveoline mudel)	V	Iga 120 000 km läbimise järel	C, D, E, G, I, K, H
Kardaanvõll (nelikveoline mudel)	K	Iga 20 000 km läbimise või 12 kuu järel	C, E

Rasked sõidutingimused

A : Pidevalt läbitakse ainult lühikesi vahemaid: plusskraadidel alla 8 km, miinuskraadidel alla 16 km korraga.

B : Mootor töötab sageli pikka aega tühikäigul või pikki vahemaid läbitakse aeglase sõidukiirusega.

C : Sõidetakse kõvakatteta, konarlikel, tolmustel, poristel, kruusaga kaetud või soolatatud teedel.

D : Sõidetakse piirkondades, kus teedel kasutatakse soola või muid korrodeerivaid aineid, või kus on väga külm.

E : Sõidetakse väga tolmustes (nt liivastes) piirkondades.

F : Sõidetakse tiheda liiklusega piirkondades.

G : Sageli sõidetakse mägiteedel (korduvalt mäkke ja mäest alla).

H : Veetakse järelhaagist või kasutatakse katusekasti.

I : Autot kasutatakse patrullauto või taksona, muuks äritegevuseks (nt kaubaveoks) või pukseerimiseks.

J : Sõidetakse kiirusega üle 170 km/h.

K : Sageli sõidetakse tihedat peatumist nõudvates tingimustes.

SELGITUSI REGULAARSET HOOLDUST VAJAVATE OSADE KOHTA

Mootoriõli ja õlifilter

Mootoriõli ja õlifiltrit peab vahetama vastavalt hooldusgraafikus toodud intervallidele. Kui autoga sõidetakse rasketes tingimustes, peab mootoriõli ja -filtrit vahetama sagedamini.

Veorihmad

Kontrollige üle kõik veorihmad. Vaadake, kas rihmadel on pragusid, vigastusi, tugevalt kulunud või õlist läbi imbunud kohti. Vajadusel asendage rihmad uutega. Ka veorihmade pingsust peab regulaarselt kontrollima ning vajadusel reguleerima.

⚠ ETTEVAATUST

Rihmade kontrollimise ajaks lülitage süüde alati välja (asendisse LOCK/OFF või ACC).

Kütusetorud, -voolikud ja ühendused

Kontrollige, ega kütusetorud, -voolikud ja ühendused ei leki ning ega need pole viga saanud. Soovitame lasta kõik kahjustatud ja lekkivad osad volitatud HYUNDAI teeninduses uutega asendada.

Kütusefilter (bensiinifilter)

HYUNDAI bensiinimootoriga sõidukid on varustatud kütusepaagi juurde kuuluva eluaegse kütusefiltriga. Üldjuhul ei vaja see regulaarset hooldust ega vahetamist, kuid mõnikord võib see sõltuvalt kütuse kvaliteedist siiski vajalik olla. Kui esineb tõsiseid probleeme, nt kütuse juurdevoolu häireid, mootori võimsuse kõikumist või vähenemist, raskusi käivitamisel jms, peab kütusefiltrit kontrollima ja vajadusel vahetama. Meie soovitame teil lasta kütusefiltrit kontrollida ja vahetada volitatud HYUNDAI teeninduses.

Auruvoolik ja kütusepaagi kork

Auruvoolikut ja kütusepaagi korki peab kontrollima vastavalt hooldusgraafikus toodud intervallidele. Jälgige, et uue auruvooliku paigaldamine või kütusepaagi korgi vahetamine toimuks korrektselt.

Vaakumi ja karteri tuulutusvoolikud (kui on varustuses)

Kontrollige, kas voolikute pinnal pole kuumusest põhjustatud vigastusi või muid mehaanilisi kahjustusi. Halvenenud seisundi tunnusteks on kõvenenud ja rabedaks muutunud kumm, praod, rebendid, sisselõiked, tugev hõõrdumine ja paisumine. Eriti tähelepanelikult tuleb üle kontrollida need voolikupinnad, mis asuvad tugevalt kuumenevate osade läheduses, nagu näiteks väljalaskekollektori juures.
Kontrollige üle ka voolikute asend – vaadake, et need ei puutuks vastu mis tahes kuumenevaid osi, teravaid servi või liikuvaid osi, mis võiksid voolikuid kahjustada ja vigastada. Kontrollige, et kõik voolikute ühendused (klambrid ja muhvid) oleksid kindlalt kinni ega lekiks. Kõik halvas seisundis ja kahjustatud voolikud tuleb otsekohe uutega asendada.

Õhufiltri filtrielement

Soovitame lasta õhufiltri filtrielementi vahetada volitatud HYUNDAI teeninduses.

Süüteküünlad (bensiinimootoriga mudel)

Süüteküünalde asendamisel jälgige, et kasutaksite täpselt samade tehniliste näitajatega uusi süüteküünlaid.

⚠ HOIATUS

Ärge eemaldage ega kontrollige süüteküünlaid siis, kui mootor on kuum – võite end põletada!

Klapivahed (bensiinimootoriga mudel)

Kontrollige, ega ei esine tugevat klapiklõbinat ja/või tavapärasest tugevamat mootori vibratsiooni. Vajadusel tuleb klapivahesid reguleerida. Soovitame lasta süsteemi hooldada volitatud HYUNDAI teeninduses.

Jahutussüsteem

Kontrollige, kas jahutussüsteemi osad (radiaator, paisupaak, voolikud ja ühendused) on terved ega leki. Asendage kõik kahjustatud osad uutega.

Mootori jahutusvedelik

Jahutusvedelikku peab vahetama vastavalt hooldusgraafikus toodud intervallidele.

Käsikäigukasti vedelik (kui on varustuses)

Kontrollige käsikäigukasti vedelikku vastavalt hooldusgraafikus toodud intervallidele.

Topeltsiduriga käigukasti vedelik (kui on varustuses)

Kontrollige topeltsiduriga käigukasti vedelikku vastavalt hooldusgraafikus toodud intervallidele.

Pidurivoolikud ja -torustik

Vaadake üle, kas kõik voolikud ja torud on õiges asendis ning ega neil ei ole pragusid, katki hõõrdunud kohti või muid kahjustusi ning ega need ei leki. Asendage kõik kahjustunud osad kohe uutega.

Piduri-/sidurivedelik (kui on varustuses)

Kontrollige piduri-/sidurivedeliku taset pidurivedeliku paagis. Vedelikutase peab jääma paagi külgedel olevate tähiste MIN ja MAX vahele. Kasutage ainult hüdrauliliste pidurite vedelikku, mis vastab DOT 3 või DOT 4 tehnilistele nõuetele.

Seisupidur

Kontrollige üle kogu seisupiduri süsteem koos käsipiduri kangi ja trossidega.

Ketaspidurite piduriklotsid, sadulad ja kettad

Kontrollige piduriklotsid ja -kettad üle – vaadake, ega need ei ole liigselt kulunud. Kontrollige, ega pidurisadulad ei leki.

Lisateavet piduriklotside ja hõõrdkatete kulumisastme kontrollimise kohta leiate HYUNDAI veebilehelt.

(**http://service.hyundai-motor.com**)

Vedrustuse kinnituspoldid

Kontrollige üle vedrustuse ühendused – kas need on korralikult kinni ega ole kahjustunud. Pinguldage need vajadusel nõutava pingutusmomendini.

Roolireduktor, -hoovastik ja kaitsekatted, alumise hoova kuulliigend

Kui auto seisab ja mootor ei tööta, kontrollige roolilõtku.

Kontrollige üle roolihoovastik, vardad ja liigendid – kas need ei ole viga saanud ega väändunud. Kontrollige, ega tolmukatetel ja kuulliigenditel pole pragusid ega muid kahjustusi. Asendage kõik kahjustatud osad uutega.

Veovõllid ja kaitsekatted

Kontrollige, kas veovõllid, nende kaitsekatted ja kinnitused on terved – kas neil pole pragusid ega muid kahjustusi. Asendage kõik kahjustatud osad uutega. Vajadusel lisage määrdeainet.

Konditsioneeri külmaaine, kompressor

Kontrollige, ega konditsioneeri torustik ja ühendused ei leki ning ega need pole viga saanud.

MOOTORIÕLI

Bensiinimootori õlitaseme kontroll

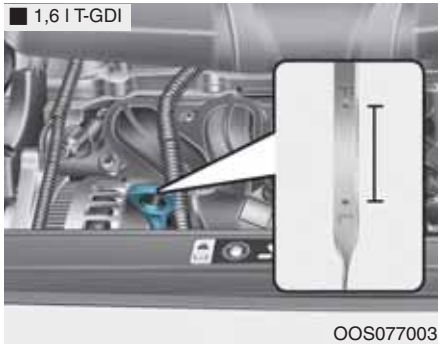

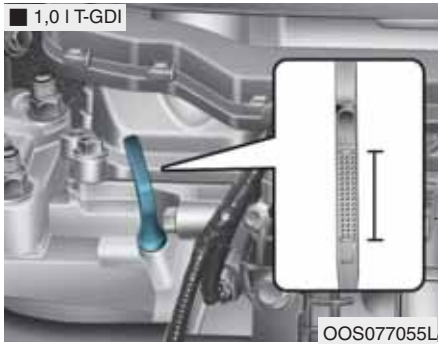

1. Kontrollige, et auto seisaks tasasel pinnal.

2. Käivitage mootor ja oodake, kuni see on soojenenud normaalse töötemperatuurini.
3. Seisake mootor ja oodake mõni minut (umbes 5 minutit), et lasta õlil tagasi õlivanni valguda.
4. Tõmmake õlimõõtevarras välja, pühkige puhtaks ning lükake tagasi lõpuni sisse.
5. Tõmmake mõõtevarras uuesti välja ning kontrollige õlitaset. See peab jääma tähiste F (Full – täis) ja L (Low – madal) vahele.
6. Kui õlitase on tähise L lähedal või selle peal, lisage piisavalt õli, et õlitase kerkiks tähiseni F.

⚠ HOIATUS

Radiaatori lõdvik

Olge mootoriõli kontrollimisel ja lisamisel väga ettevaatlik, et te ei puudutaks kogemata radiaatori lõdvikut. Lõdvik võib olla nii kuum, et võib teid põletada.

NB!

- **Ärge lisage liiga palju mootoriõli! Ületäitmine võib mootorit kahjustada.**
- **Olge mootoriõli lisamisel ja vahetamisel ettevaatlik, et te õli üle ääre ei ajaks ega maha ei loksutaks. Kui mootoriõli tilgub või loksub kogemata mootoriruumi, pühkige see otsekohe ära.**
- **Kasutage õlimõõtevarda pühkimiseks alati puhast lappi. Kui lapp on prügine, võib mustus õli sisse sattuda ja mootorit kahjustada.**

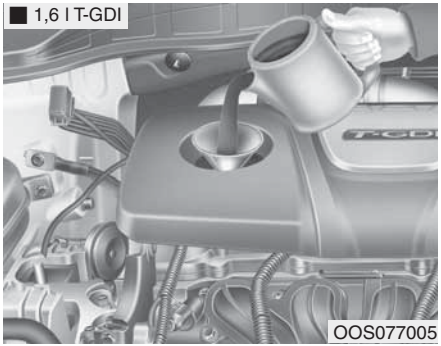

Kasutage ainult ettenähtud mootoriõli. **(Vt 8. peatüki osa „Soovitatavad määrdeained ja täitemahud“.)**

Mootoriõli ja õlifiltri kontroll

Soovitame teil lasta mootoriõli ja õlifiltrit vahetada volitatud HYUNDAI teeninduses.

⚠ HOIATUS

Kasutatud mootoriõli võib tekitada nahaärritusi ja nahavähki, kui see jääb nahale pikaks ajaks. Kasutatud mootoriõli sisaldab kemikaale, mis on katseloomadel põhjustanud vähki. Kaitske oma nahka – peske käed pärast kasutatud õliga kokkupuutumist esimesel võimalusel sooja vee ja seebiga põhjalikult puhtaks.

MOOTORI JAHUTUSVEDELIK

Survestatud jahutussüsteemi osaks olev paisupaak on täidetud aastaringselt kasutatava külmumiskindla jahutusvedelikuga. Paak on jahu-tusvedelikuga täidetud juba tehases.

Kontrollige jahutusvedeliku külmumiskaitset (antifriisi kontsentratsiooni) vähemalt kord aastas, lisaks talveperioodi alguses ja enne külmemasse kliimasse sõitmist.

NB!

- **Kui mootor on vähese jahu-tusvedeliku tõttu üle kuumenenud ning jahutusvedelikku lisatakse liiga järsult, võivad mootorisse tekkida praod. Kahjustuste vältimiseks lisage jahutusvedelikku aeglaselt ja väikeste koguste kaupa.**
- **Ilma jahutusvedelikuta ärge autoga sõitke! See võib põhjustada veepumba rikke, mootor võib töötamast lakata või tekkida muud häired.**

Jahutusvedeliku taseme kontroll

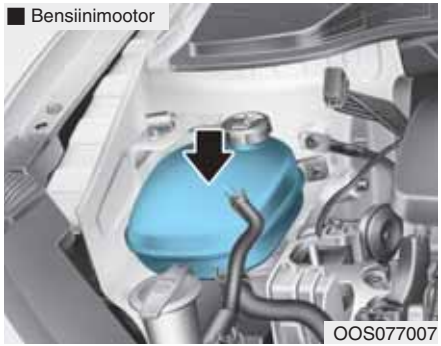

Kontrollige kõikide jahutus- ja küttesüsteemi lõdvikute seisundit ja ühendusi. Vahetage välja kõik paisunud või kahjustatud lõdvikud.

Külma mootoriga peab vedelikutase jahutusvedeliku paagis jääma paagi küljel asuvate tähiste MAX ja MIN (või F (Full – täis) ja L (Low – madal)) vahele.

Kui jahutusvedeliku tase on madal, lisage piisav kogus destilleeritud (deioniseeritud) vett, et vedelikutase tõuseks paagis tähiseni MAX (või F), kuid mitte sellest kõrgemale.

Kui vedelikku peab lisama sageli, soovitame lasta süsteemi volitatud HYUNDAI teeninduses üle kontrollida.

⚠ HOIATUS

Ärge eemaldage jahutusvedeliku paagi/radiaatori korki ega väljalaskeava korki KUNAGI siis, kui mootor ja radiaator on kuumad. Tuline jahutusvedelik ja aur võivad rõhu all välja pursata ning tekitada tõsiseid kehavigastusi.

Seisake mootor ja oodake, kuni see on jahtunud. Isegi seejärel olge jahutusvedeliku paagi/radiaatori korgi eemaldamisel äärmiselt ettevaatlik. Pange paks riidelapp ümber korgi ja keerake seda siis aeglaselt vastupäeva kuni esimese takistuseni. Astuge samm tahapoole ja oodake, kuni ülerõhk on jahutussüsteemist väljunud. Kui olete kindel, et ülerõhk on väljunud, vajutage kork paksu riidelapi abil alla ja jätkake vastupäeva keeramist, kuni korgi saab eemaldada.

⚠ HOIATUS

Jahutusventilaatori elektrimootor võib jätkata tööd või uuesti tööle hakata ka siis, kui mootor ei tööta. See võib põhjustada tõsiseid kehavigastusi.

Hoidke oma käsi, riideid ja tööriistu vigastuste vältimiseks alati pöörleva jahutusventilaatori tiivikutest eemal.

Jahutusventilaatori elektrimootori tööd juhitakse vastavalt jahutusvedeliku temperatuurile, külmaaine rõhule ja auto sõidukiirusele. Kui jahutusvedeliku temperatuur langeb, lülitub jahutusventilaatori elektrimootor automaatselt välja. See on normaalne, tegu pole häirega. Kui teie autol on T-GDI-mootor, võib jahutusventilaatori elektrimootor igal hetkel uuesti tööle hakata ning jätkata tööd seni, kuni aku miinuskaabel lahti ühendatakse.

Soovitatav jahutusvedelik

- Jahutusvedeliku lisamisel kasutage ainult destilleeritud (deioniseeritud) vett ja ärge segage kunagi karedat (suure mineraalisisaldusega) vett tehase jahutusvedeliku hulka. Sobimatu jahutusvedeliku lahus võib mootorit kahjustada või põhjustada selle töös tõsiseid häireid.
- Teie auto mootoris on mitmeid alumiiniumdetaile, mida peab korrosiooni ja külmumise eest kaitsma etüleenglükoolipõhise fosfaati sisaldava jahutusvedelikuga.
- ÄRGE KASUTAGE alkoholi või metanooli sisaldavaid jahutusvedelikke ega segage neid ettenähtud jahutusvedeliku hulka.
- Ärge kasutage lahust, mis sisaldab alla 35% või üle 60% antifriisi – see võib vähendada lahuse efektiivsust.

Lahuse õiged vahekorrad on toodud järgnevas tabelis:

Välis-temperatuur	Protsent kogumahust	
	Antifriis	Vesi
-15 °C	35	65
-25 °C	40	60
-35 °C	50	50
-45 °C	60	40

i Kasulik teave

Kui te pole kindel, milline on lahuse õige vahekord, soovitame valmistada lahuse vahekorras 1:1, kasutades võrdses koguses vett (50%) ja antifriisi (50%). Selline lahus sobib kasutamiseks enamikul temperatuuridel, mis on kõrgemad kui -35 °C.

Jahutusvedeliku vahetamine

Soovitame lasta jahutusvedelikku vahetada volitatud HYUNDAI teeninduses vastavalt selle peatüki alguses toodud hooldusgraafikule.

NB!

Mootori osade kahjustamise vältimiseks pange enne jahutusvedeliku lisamist jahutusvedeliku paagi/radiaatori peale täiteava ümber paks riidelapp, et jahutusvedelikku ei satuks mootorile või muudele osadele (nt generaatorile), kui see peaks kogemata üle ääre voolama.

PIDURI-/SIDURIVEDELIK (KUI ON VARUSTUSES)

Piduri-/sidurivedeliku taseme kontroll

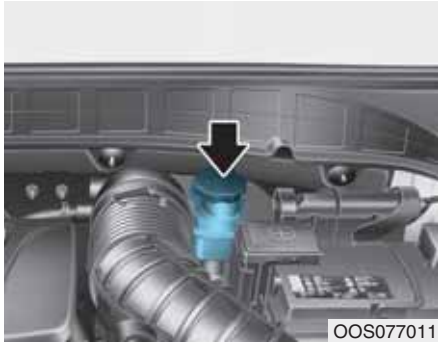
OOS077011

Kontrollige vedeliku taset paagis regulaarselt. Vedelikutase peab jääma paagi küljel olevate tähiste MIN ja MAX vahele.

Enne korgi eemaldamist ja vedeliku lisamist puhastage paagi korgi ümbrus korralikult ära, et vältida mustuse sattumist piduri-/sidurivedeliku sisse.

Kui vedelikutase on madal, lisage vedelikku kuni MAX-tähiseni. Vedelikutase alaneb läbisõidu suurenemisel. See on normaalne ning seotud piduri hõõrdkatete kulumisega.

Kui vedelikutase on äärmiselt madal, soovitame lasta süsteemi volitatud HYUNDAI teeninduses üle kontrollida.

Kasulik teave

Kasutage ainult ettenähtud piduri-/sidurivedelikku. Täpsemat teavet leiate 8. peatüki osast „Soovitatavad määrdeained ja täitemahud“.

Kasulik teave

Enne korgi eemaldamist piduri-/sidurivedeliku paagilt lugege läbi korgil olev hoiatus.

Kasulik teave

Puhastage täiteava kork enne eemaldamist ära. Kasutage ainult suletud nõus hoitud DOT3- või DOT4-klassi piduri-/sidurivedelikku.

⚠ HOIATUS

Kui piduri-/sidurisüsteemi peab väga tihti vedelikku lisama, võib see olla märk piduri-/sidurisüsteemi lekkest. Soovitame teil lasta oma auto volitatud HYUNDAI teeninduses üle kontrollida.

⚠ HOIATUS

Olge ettevaatlik, et piduri-/sidurivedelikku ei satuks teile silma. Kui vedelikku läheb silma, loputage oma silmi puhta veega vähemalt 15 minutit järjest ning pöörduge viivitamatult arsti poole.

NB!

- **Vältige piduri-/sidurivedeliku sattumist autokere värvkattele, kuna see võib värvi kahjustada.**
- **Pikka aega lahtiselt õhu käes seisnud piduri-/sidurivedelikku ei tohi enam kasutada, kuna selle kvaliteet pole siis enam endine. See tuleb nõuetekohaselt hävitada.**
- **Ärge valage paaki mingit vale liiki vedelikku. Näiteks vaid paar tilka piduri-/sidurisüsteemi sattunud mineraalõli (nt mootoriõli) võib süsteemi osi kahjustada.**

KLAASIPESUVEDELIK

Klaasipesuvedeliku taseme kontroll

OOS077012

Kontrollige vedelikutaset klaasipesuvedeliku paagis ja valage vajadusel vedelikku juurde. Kui spetsiaalset klaasipesuvedelikku ei ole kohe käepärast, võib kasutada ka tavalist vett. Külmas kliimas kasutage jäätumise vältimiseks siiski külmumiskindlat tuuleklaasi pesulahust.

⚠ HOIATUS

Raskete ja eluohtlike vigastuste vältimiseks järgige klaasipesuvedeliku kasutamisel alltoodud ettevaatusabinõusid:

- **Ärge valage klaasipesuvedeliku paaki kunagi mootori jahutusvedelikku ega antifriisi. Kui esiklaasile pritsitakse jahutusvedelikku, vähendab see tugevalt nähtavust ning võib põhjustada avarii. Samuti võib jahutusvedelik kahjustada auto värvkatet ja muid keredetaile.**
- **Jälgige, et klaasipesuvedeliku või selle paagi lähedusse ei satuks sädemeid ega lahtiseid leeke. Spetsiaalsed klaasipesuvedelikud võivad sisaldada alkoholi ning seetõttu kergesti süttida.**
- **Ärge jooge klaasipesuvedeliku ning vältige selle sattumist nahale. Klaasipesuvedelik on inimeste ja loomade jaoks mürgine.**
- **Hoidke klaasipesuvedelikku lastele ja loomadele kättesaamatus kohas.**

SEISUPIDUR

Seisupiduri kontroll

OOS057010

Kontrollige käsipiduri kangi käiku, lugedes kokku klõpsatused, mis kostavad kangi tõmbamisel vabastatud asendist lõpuni üles. Samuti peab seisupidur üksi autot suhteliselt järsul kallakul kindlalt paigal hoidma. Kui seisupiduri käik on ettenähtust suurem või väiksem, soovitame lasta seisupidurit hooldada volitatud HYUNDAI teeninduses.

Seisupiduri käik: 5–7 klõpsatust, rakendades jõudu 196 N (20 kg)

ÕHUFILTER

Filtrielemendi vahetamine

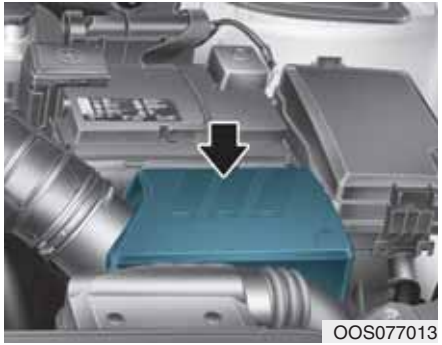
OOS077013

Puhastage filtrielement õhufiltri kontrollimisel suruõhuga ära.

Ärge proovige seda pesta ega loputada, sest vesi rikub filtrielemendi ära.

Kui filtrielement on tugevalt määrdunud, tuleb see uuega asendada.

OOS077015

1. Avage õhufiltri katte kinnitusklambrid ja avage kate.

OOS077016

2. Pühkige õhufiltri korpus seest puhtaks.
3. Asendage filtrielement uuega.
4. Kinnitage õhufiltri kate kinnitusklambrite abil tagasi kohale.
5. Kontrollige, kas kate on korralikult kinni ja püsib kindlalt oma kohal.

Kasulik teave

Kui autot kasutatakse eriti tolmustes või liivastes piirkondades, vahetage filtrielementi tehnohoolduse tavagraafikus ettenähtud intervallidest sagedamini. (Vt käesoleva peatüki osa „Hooldus raskete kasutustingimuste ja ainult lühikeste vahemaade läbimise korral“.)

NB!

- **Ärge sõitke autoga, kui õhufiltri filtrielement on eemaldatud. See põhjustab mootori väga kiiret kulumist.**
- **Olge õhufiltri avamisel ja filtrielemendi eemaldamisel ettevaatlik, et mustus ja tolm ei satuks õhu sissevõtusuudmesse, vastasel juhul võib mootor viga saada.**
- **Kasutage HYUNDAI originaalosi. Originaalist erinevate osade kasutamine võib kahjustada õhuvoolu andurit.**

KLIIMASEADME ÕHUFILTER

Filtri kontroll

Kui autoga sõidetakse enamasti tugevalt saastunud õhuga linnades või tolmustel konarlikel teedel, peab seda filtrit kontrollima ja vahetama tavapärasest sagedamini. Kui soovite kliimaseadme õhufiltri ise uuega asendada, võtke aluseks järgnevalt toodud juhised. Olge väga ettevaatlik, et te seejuures muid osi ei kahjustaks.

Vahetage õhufiltrit hooldusgraafikule vastavate intervallidega.

Filtri vahetamine

OOS077018

1. Kui kindalaegas on lahti, eemaldage selle mõlemalt küljelt ümarad fiksaatorid.

OOS077017

2. Eemaldage luugi hoidik (1).

OOS077019

3. Eemaldage kliimaseadme õhufiltri ümbris, vajutades fiksaatorit katte paremal serval.

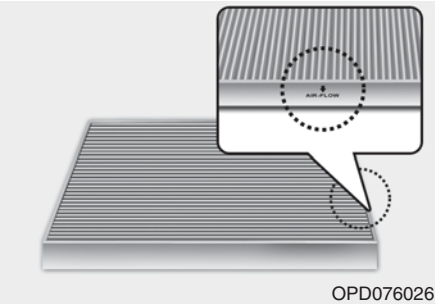

OPD076026

4. Asendage kliimaseadme õhufilter uuega.
5. Pange kõik osad oma kohale tagasi eemaldamisele vastupidises järjekorras.

NB!

Kui asendate kliimaseadme õhufiltri uuega, paigaldage see õigetpidi, nii et sellel olev noolesümbol (↓) oleks suunatud allapoole. Vastasel juhul võib filtri efektiivsus langeda ning see võib tekitada müra.

KLAASIPUHASTID

Klaasipuhastite kontroll

Nii esiklaasi kui ka klaasipuhastiharjade määrdumine vähendab klaasipuhastite puhastusvõimet.

Määrdumise tavalisemateks põhjusteks on putukad, puutolm ja -vaik ning kuumvahatöötlus, mida mõned autopesufirmad kasutavad. Kui klaasipuhastid ei pühi korralikult, puhastage nii klaas kui ka puhastite harjad ära selleks ette nähtud kvaliteetse puhastusvahendiga või õrnatoimelise pesulahusega ja loputage seejärel põhjalikult puhta veega.

NB!

Klaasipuhastiharjade, -hoobade ja muude osade kahjustamise vältimiseks:

- **ärge kasutage nende peal või läheduses bensiini, petrooleumi, värvivedeldit ega muid lahusteid;**
- **ärge proovige puhasteid klaasil ise käsitsi liigutada;**
- **ärge kasutage oma autole sobimatuid klaasipuhasteid.**

Kasulik teave

Autode automaatpesulates pealekantavad kuumvahad muudavad esiklaasi reeglina raskemini puhastatavaks.

Kasulik teave

Klaasipuhastiharjad loetakse kuluosadeks ning nende normaalset kulumist auto garantii ei kata.

Klaasipuhastite vahetamine

Kui klaasipuhastid enam korralikult klaasi puhtaks ei pühi, võivad nende harjad olla lihtsalt kulunud või pragunenud ning need peab asendama uutega.

NB!

Klaasipuhastihoobade ning muude osade kahjustamise vältimiseks ärge proovige puhasteid klaasil käsitsi ise liigutada.

NB!

Kui kasutatakse sellele autole sobimatuid klaasipuhasteid, võib see tekitada häireid klaasipuhastite töös ning lõppeda mehhanismi rikkega.

NB!

- **Kapoti ja klaasipuhastihoobade kahjustamise vältimiseks tuleb klaasipuhastid klaasilt üles tõsta siis, kui need on klaasil kõige püstisemas asendis.**
- **Enne sõidu alustamist pange klaasipuhastihoovad alati tagasi vastu esiklaasi.**

Tüüp A

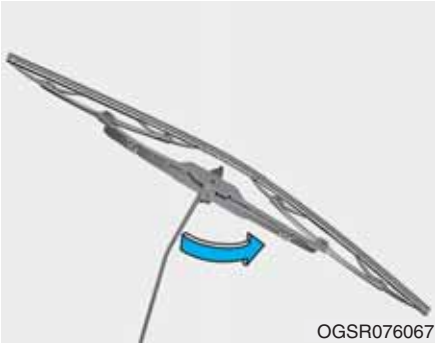

1. Tõmmake klaasipuhasti klamber lahti ja keerake siis klaasipuhasti hoovaga risti.
2. Vajutades fiksaatorit (1), tõmmake nüüd klaasipuhastit allapoole (2).

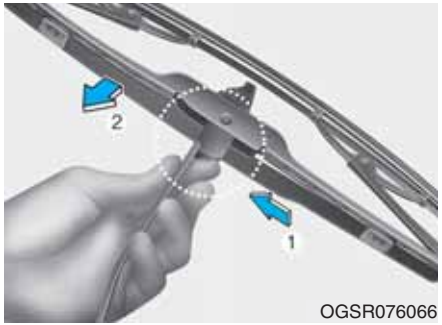

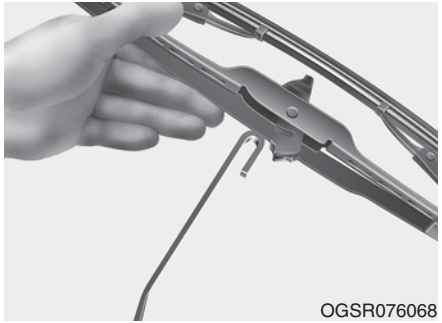

3. Eemaldage klaasipuhasti hoova küljest.
4. Paigaldage uus klaasipuhasti hoova külge, tegutsedes eemaldamisele vastupidises järjekorras.
5. Pange klaasipuhasti koos hoovaga tagasi vastu esiklaasi.

Tüüp B

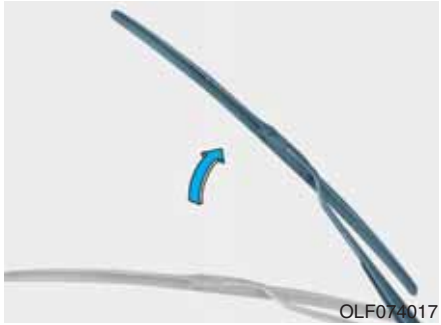

1. Tõstke klaasipuhasti hoob üles.

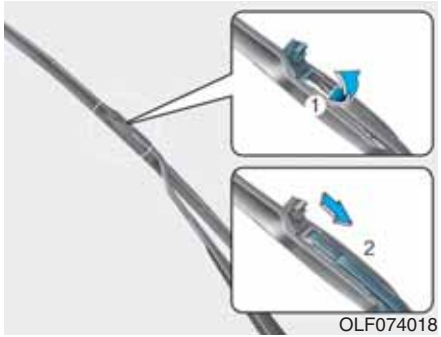

2. Tõmmake klaasipuhasti klamber ülespoole lahti. Tõmmake nüüd klaasipuhastit allapoole ja eemaldage.

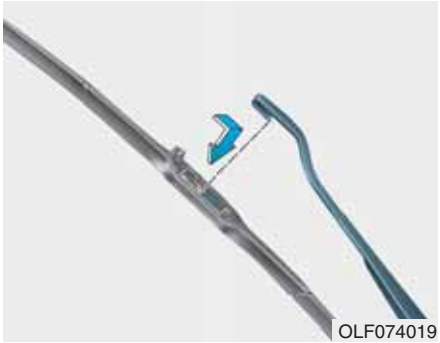

3. Paigaldage uus klaasipuhasti hoova külge, tegutsedes eemaldamisele vastupidises järjekorras.
4. Pange klaasipuhasti koos hoovaga tagasi vastu esiklaasi.

Tagaklaasi puhasti vahetamine

OTL075050

1. Tõstke klaasipuhastihoob üles, keerake klaasipuhastit ülespoole ja tõmmake hoova otsast ära.

OTL075051

2. Pange kohale uus klaasipuhasti, lükates selle keskosa klaasipuhastihoovas olevasse paigaldussoonde, nii et puhasti fikseerub klõpsatusega kohale.
3. Kontrollige, kas klaasipuhasti on tugevalt hoova küljes kinni, proovides seda kergelt tõmmata.

Klaasipuhastite, nende hoobade ja muude osade kahjustamise vältimiseks soovitame lasta klaasipuhasteid vahetada volitatud HYUNDAI teeninduses.

AKU

⚠ HOIATUS

Iseendale või juuresolijatele RASKETE või SURMAVATE VIGASTUSTE tekitamise vältimiseks järgige aku käsitsemisel ja aku läheduses töötades alati alltoodud ohutusnõudeid:

Enne akuga seotud töid lugege tähelepanelikult läbi kõik asjakohased juhised ja järgige neid hoolikalt.

Kandke kaitseprille, mis on mõeldud silmade kaitsmiseks happepritsmete eest.

Hoidke igasugused sädemed, leegid ja suitsevad materjalid akust eemal.

Akuelementides on alati vesinikku, mis on väga kergsüttiv gaas, ning see võib süütamisel plahvatada.

Hoidke akusid kohas, kus lapsed neile ligi ei pääseks.

Akud sisaldavad äärmiselt sööbivat väävelhapet. Olge väga ettevaatlik, et akuhapet ei satuks teie nahale, silma ega riietele.

Kui hapet satub teile silma, loputage oma silmi puhta veega vähemalt 15 minutit järjest ning pöörduge viivitamatult arsti poole. Kui hapet satub nahale, peske see koht nahal põhjalikult puhtaks. Kui tunnete valu või põletustunnet, pöörduge viivitamatult arsti poole.

- **Plastkorpusega aku tõstmisel võib tugev korpuse kokkusurumine põhjustada akuhappe lekkimist. Kasutage tõstmiseks spetsiaalset akuraami või hoidke tõstmisel kätega kinni korpuse vastasnurkadest.**
- **Ärge proovige autot juhtmetega käivitada, kui tühjenenud aku on külmunud.**
- **Ärge proovige KUNAGI laadida akut siis, kui auto akujuhtmed on akuga ühendatud.**
- **Elektriline süütesüsteem töötab kõrgepingel. Ärge puudutage süsteemi komponente KUNAGI siis, kui mootor töötab või süüde on sees (süütelukk või mootori start/ stopplüliti asendis ON).**

NB!

- **Kui autot pole plaanis madalate temperatuuridega piirkonnas pikemat aega kasutada, eemaldage aku autost ja pange siseruumi hoiule.**
- **Madalate temperatuuridega piirkondades laadige aku alati korralikult täis, et kaitsta akut külmakahjustuste eest.**

NB!

Kui ühendate akuga autotootja poolt heaks kiitmata elektroonikaseadmeid, võib aku tühjeneda. Ärge kasutage selliseid seadmeid.

Aku parima töökorra tagamiseks:

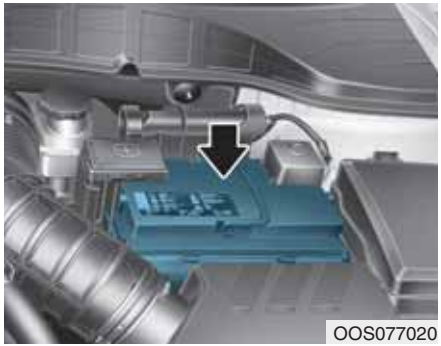

- Kontrollige, et aku oleks kindlalt oma kohale paigaldatud.
- Hoidke aku pealispind puhas ja kuiv.
- Hoidke klemmid ja ühendused puhtad ning kontrollige, et need oleks kaetud vaseliini või klemmimäärdega. Kontrollige, et ühendused oleksid korralikult kinni.
- Kui elektrolüüti satub aku peale, pühkige see sealt otsekohe vee ja söögisooda lahusega ära.
- Kui autot ei kavatseta pikemat aega kasutada, ühendage akujuhtmed lahti.

Aku mahtuvuse silt

■ Näide

OLMB073072

Tegelik aku mahtuvuse silt võib pildil kujutatud sildist erineda.

1. CMF60L-BCI: HYUNDAI aku mudelitähis
2. 12V: nimipinge
3. 60Ah(20HR): nimimahtuvus (ampertundides)
4. 92RC: nimireservmahtuvus (minutites)
5. 550CCA: külmkäivitusvool amprites (SAE)
6. 440A: külmkäivitusvool amprites (EN)

Aku laadimine

Laadimine akulaadijaga

Teie autol on hooldusvaba kaltsium-aku.

- Kui aku tühjeneb lühikese ajaga (näiteks sisevalgustus või esituled jäid auto parkimise ajaks põlema), laadige see uuesti täis 10 tundi kestva aeglase laadimisega.
- Kui aku tühjeneb auto kasutamise ajal vähehaaval kõrge elektrikoormuse tõttu, laadige seda 20–30 A vooluga kaks tundi.

⚠ HOIATUS

Järgige aku laadimisel alati alltoodud juhiseid, et vältida RASKEID JA ELUOHTLIKKE KEHAVIGASTUSI, mis võivad tekkida plahvatuse või happest põhjustatud põletuste tulemusel:

- **Enne aku hooldustöid või laadimist lülitage kõik auto elektritarbijad ja süüde välja (süütelukk või mootori start/stopp-lüliti asendisse OFF).**
- **Hoidke igasugused sädemed, leegid ja suitsevad materjalid akust eemal.**
- **Viige akuga seotud tööd läbi õues või hästi ventileeritud ruumis.**
- **Akut laadimise ajal kontrollides kandke kaitseprille.**
- **Aku tuleb autost välja tõsta ja paigutada hästi ventileeritud kohta.**
- **Jälgige akut laadimise ajal ning lõpetage laadimine või vähendage laadimisvoolu, kui akuelemendid hakkavad tugevalt aurama (keema).**
- **Aku lahtiühendamisel ühendage alati esimesena lahti aku miinuskaabel. Akut tagasi kohale paigaldades ühendage aku miinuskaabel viimasena. Ühendage akulaadija lahti alltoodud järjekorras:**
  - **(1) Lülitage akulaadija pealülitiga välja.**
  - **(2) Eemaldage laadija miinusklamber aku miinusklemmi küljest.**
  - **(3) Eemaldage laadija plussklamber aku plussklemmi küljest.**
- **Kui asendate aku uuega, kasutage alati õiget, HYUNDAI poolt heaks kiidetud akut.**

⚠ ETTEVAATUST

AGM-aku (kui on varustuses)

- **AGM-akud (Absorbent Glass Matt – absorbeerivate klaaskiust mattidega akud) ei vaja kasutajapoolset hooldust. Vajaduse korral soovitame lasta AGM-akut hooldada volitatud HYUNDAI teeninduses. Kasutage AGM-aku laadimiseks ainult täisautomaatseid akulaadijaid, mis on mõeldud spetsiaalselt AGM-akude jaoks.**
- **Kui asendate AGM-aku uuega, soovitame teil kasutada ükssnes volitatud HYUNDAI teenindusest saadud asendusakut.**
- **Ärge avage ega eemaldage aku peal olevat korki. See võib põhjustada akusisese elektrolüüdi lekkimist, mille tagajärjeks võivad olla tõsised kehavigastused.**

Laadimine pärast juhtmetega käivitamist

Kui olete kasutanud auto käivitamiseks käivitusjuhtmeid ja korralikku abiakut, sõitke autoga enne mootori seiskamist vähemalt 20–30 minutit. Auto ei pruugi järgmisel korral käivituda, kui lülitate mootori välja enne, kui aku on jõudnud piisavalt laadida. Täiendavat teavet juhtmetega käivitamise kohta leiate 6. peatüki osast „Juhtmetega käivitamine“.

i Kasulik teave

Valesse kohta minema visatud aku võib kahjustada keskkonda ja inimeste tervist.

Seepärast viige vana aku selleks ette nähtud ametlikku jäätmekogumispunkti.

Seadmed, mis vajavad pärast aku tühjenemist või lahtiühendamist uuesti seadistamist

Järgnevalt loetletud seadmed vajavad pärast aku tühjenemist või lahtiühendamist enamikul juhtudel uuesti seadistamist (andmete sisestamist või algseisundi taastamist):

- automaatselt avatavad-suletavad aknad;
- katuseluuk;
- teekonna kompuuter;
- kliimaseade;
- juhiistme asendimälu süsteem;
- kell;
- helisüsteem.

REHVID JA VELJED

⚠ HOIATUS

Kui rehv puruneb, võib auto juhitavuse kaotada ja juhtuda avarii. RASKETE JA ELUOHTLIKE VIGASTUSTE riski vähendamiseks järgige alltoodud ettevaatusabinõusid:

- **Kontrollige oma auto rehvid kord kuus põhjalikult üle – kontrollige rehvirõhku ja vaadake, ega rehvid pole viga saanud või liigselt kulunud.**
- **Teie auto jaoks soovitatud rehvirõhud on kirjas selles käsiraamatus ja juhiukse piilarile kinnitatud rehvirõhkude kleebisel. Need väärtused kehtivad juhul, kui rehvid on külmad. Mõõtke rehvirõhku alati kvaliteetse rehvimanomeetriga. Rehvid, mille rõhk on liiga madal või kõrge, kuluvad ebaühtlaselt ning see mõjub halvasti auto juhitavusele.**
- **Iga kord, kui kontrollite rõhku auto rehvides, kontrollige ka varuratta rehvirõhku.**
- **Asendage tugevalt ja/või ebaühtlaselt kulunud ning kahjustatud rehvid uutega. Kulunud rehvid võivad vähendada haardumist, auto pidurdusvõimet ja roolimise täpsust.**
- **Rehvide vahetamisel asendage kõik neli rehvi ALATI täpselt samas mõõdus rehvidega, nagu olid auto originaalrehvid. Mis tahes muus mõõdus rehvide ja velgede kasutamine võib mõjuda halvasti auto sõiduomadustele ja juhitavusele ning häirida blokeerumisvastase pidurisüsteemi (ABS) tööd, mille tulemusel võib juhtuda raske liiklusõnnetus.**

Rehvide korrashoid

Maksimaalse vastupidavuse, ohutuse ja kütuse kokkuhoiu tagamiseks peate säilitama rehvides alati soovitatud rehvirõhke ning kinni pidama oma auto jaoks soovitatud koormuspiirangutest (kandevõimest) ja raskusjaotusest.

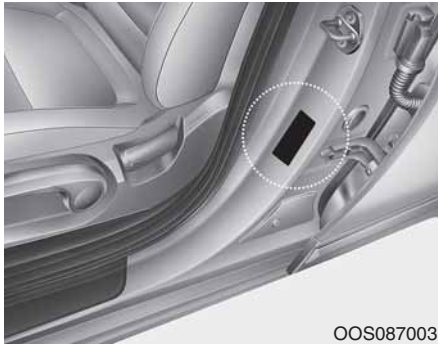

Kõik rehvide tehnilised andmed (mõõdud ja rõhud) on kirjas auto juhipoolsele keskpiilarile kinnitatud sildil.

Soovitatav rehvirõhk külmades rehvides

Rõhku tuleb kõikides rehvides (k.a varuratta rehvis) kontollida siis, kui rehvid on külmad. „Külmad rehvid“ tähendab seda, et auto ei ole vähemalt 3 tundi sõitnud või on viimase 3 tunni jooksul sõitnud alla 1,6 km.

Sooja rehvi rõhk ületab soovitatavat külma rehvi rõhku tavaliselt 28–41 kPa (4–6 psi) võrra. Ärge laske soojast rehvist rõhu reguleerimiseks õhku välja, muidu langeb rõhk rehvi jahtudes alla nõutava taseme. Õigeid rehvirõhke vaadake 8. peatükist, osast „Rehvid ja veljed“.

⚠ HOIATUS

Rehvide minimaalse kulumise, auto hea juhitavuse ning parimate sõiduomaduste tagamiseks tuleb rehvides hoida alati soovitatud rehvirõhku.

Liiga kõrge või liiga madal rõhk lühendab rehvi kasutusiga, mõjub halvasti auto juhitavusele ning võib põhjustada rehvi ootamatu purunemise, mille tulemusel võib juht kaotada kontrolli auto liikumise üle ja teha avarii.

Kui rõhk on rehvis väga madal, võib rehv üle kuumeneda, mille tagajärjel võib rehv lõhkeda, selle turvis irduda või tekkida muid rehviprobleeme. Auto võib kaotada juhitavuse ning sõit võib lõppeda tõsise liiklusõnnetusega. See oht on eriti suur palava ilmaga ja pikaajalisel suure kiirusega sõidul.

⚠ ETTEVAATUST

- **Liiga madal rõhk põhjustab rehvi kiiremat kulumist, juhitavuse halvenemist ja kütusekulu suurenemist. Kui rehvirõhk on äärmiselt madal, võib ka velg deformeeruda ja/või rehv veljelt maha tulla. Seepärast jälgige, et rõhk oleks rehvides alati normikohane. Kui rehvi peab väga sageli täitma, soovitame lasta selle volitatud HYUNDAI teeninduses üle kontrollida.**
- **Rehvi ületäitmine muudab sõidu ebamugavamaks, põhjustab rehviturvise keskjoone eriti kiiret kulumist ja suurendab teekonarustest tulenevate vigastuste ohtu.**

Rehvirõhu kontrollimine

Kontrollige rõhku oma auto rehvides (k.a varuratta rehvis) vähemalt kord kuus või sagedamini.

Kuidas kontrollida

Kasutage rehvirõhu kontrollimiseks kvaliteetset rehvimanomeetrit. Sellest, kas rehvid on korralikult täis, ei saa aru lihtsalt peale vaadates. Näiteks radiaalrehvid võivad tunduda korralikult täis, kuigi rõhk neis on tegelikult liiga madal.

Eemaldage rehvi ventiililt kork. Surunge rehvimanomeetri otsik rõhunäidu saamiseks tugevalt ventiilile. Kui rõhk külmas rehvis vastab rehvirõhkude ja kandevõimete sildil soovitatud rõhule, pole seda reguleerida vaja. Kui rõhk on aga madal, lisage rehvi õhku, kuni rõhk kerkib soovitatud väärtuseni. Pärast rehvide täitmist ärge unustage kunagi korke ventiilidele tagasi panna. Kui ventiilil ei ole korki, võib mustus ja niiskus ventiilisüdamikku tungida ning põhjustada õhu väljumist rehvist. Kui ventiili kork on kadunud, paigaldage esimesel võimalusel uus kork.

Kui lisasite õhku liiga palju, laske osa õhku rehvist uuesti välja, vajutades rehvi ventiili keskel asuvat metallsüdamikku. Kontrollige seejärel rõhku manomeetriga veel kord. Pange korgid ventiilidele kindlasti peale tagasi. Kui ventiilil ei ole korki, võib mustus ja niiskus ventiilisüdamikku tungida ning põhjustada õhu väljumist rehvist. Kui ventiili kork on kadunud, paigaldage esimesel võimalusel uus kork.

Rehvide rotatsioon

Rehviturviste kulumise ühtlustamiseks soovitab HYUNDAI rehvide asukohti iga 12 000 km läbimise järel või varem (kui ilmneb korrapäratu kulumise märke) omavahel vahetada.

Rehvide ümberpaigutamise ajal kontrollige ka rehvide tasakaalustatust.

Vaadake ka seda, kas rehvidel on ebaühtlase kulumise märke või vigastusi. Ebatavalist kulumist põhjustab reeglina vale rehvirõhk, rataste ebaõige suunang ja tasakaalustamatus, tugev pidurdamine või järsud pöörded. Vaadake, ega turvisel või rehvi küljel pole muhke või paisunud kumerusi. Kui leiate selliseid kohti, vahetage rehv uue vastu. Asendage rehv uuega ka siis, kui selle pinnal on näha koorti või traati. Pärast asukohtade vahetamist reguleerige rõhk eesmistes ja tagumistes rehvides normikohaseks ning kontrollige, kas rattamutrid on korralikult kinni (õige pingutusmoment on 11–13 kgf·m).

■ Ilma varurattata

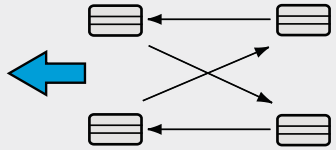

ODH073802

Alati, kui rehvide asukohti omavahel vahetatakse, tuleks kontrollida ka piduriklotside kulumisastet.

Kasulik teave

Asümmeetrilise turvisemustriga rehvide puhul tuleb teha vahet rehvi sise- ja välisküljel. Paigaldage asümmeetriline rehv kindlasti õigetpidi – jälgige, et sellel olev väliskülje tähis „outside“ jääks kindlasti väljapoole. Kui rehv paigaldatakse nii, et väljapoole jääb rehvi sisekülg, millel on tähis „inside“, mõjub see väga halvasti auto sõiduomadustele.

⚠ HOIATUS

- **Ärge paigaldage autole rehvide rotatsiooni käigus väikses mõõdus ajutist varuratast.**
- **Ärge paigaldage autole mingil juhul samaaegselt eri tüüpi (nt radiaal- ja diagonaaltüüpi) rehve. See võib muuta auto raskemini juhitavaks, võite kaotada kontrolli auto liikumise üle ja teha avarii.**

Rataste suunang ja tasakaalustatus

Auto rattad on tehases korralikult tasakaalustatud ning suunang õigeks reguleeritud. Nii peavad rehvid kaua vastu ja on tagatud parimad sõiduomadused.

Üldiselt ei ole vaja rataste suunangut uuesti reguleerida. Kui aga märkate rehvide ebatavalist kulumist või kui auto kisub sõitmisel kergelt ühele poole viltu, peab suunangut ilmselt uuesti reguleerima.

Kui tunnete siledal teel sõites auto pidevat vibreerimist, vajavad auto rattad ilmselt uuesti tasakaalustamist.

NB!

Ebaõiged tasakaalustusvihid võivad kahjustada auto alumiiniumvelgi. Kasutage ainult sellele autole heaks kiidetud rataste tasakaalustusvihte.

Rehvide asendamine uutega

Kui rehv on ühtlaselt kulunud, ilmub risti üle rehvi selgelt eristatava vöödina nähtavale turvise kulumisindikaator. See näitab, et rehvil on järel veel alla 1,6 mm (1/16 tolli) paksune turvisekiht. Asendage rehv sellisel juhul uuega.

Ärge oodake enne uue rehvi paigaldamist seni, kuni vööt tuleb nähtavale risti üle kogu rehviturvise.

⚠ HOIATUS

RASKETE JA ELUOHTLIKE KEHAVIGASTUSTE riski vähendamiseks:

- **Asendage tugevalt ja/või ebaühtlaselt kulunud ning kahjustatud rehvid uutega. Kulunud rehvid võivad vähendada haardumist, roolimise täpsust ja auto pidurdusvõimet.**
- **Rehvide vahetamisel asendage kõik neli rehvi alati täpselt samas mõõdus rehvidega, nagu olid auto originaalrehvid. Mis tahes muus mõõdus rehvide ja velgede kasutamine võib mõjuda halvasti auto sõiduomadustele ja juhitavusele ning häirida blokeerumisvastase pidurisüsteemi (ABS) tööd, mille tulemusel võib juhtuda raske liiklusõnnetus.**
- **Rehvide (või velgede) vahetamisel on soovitatav asendada paarikaupa mõlemad esi- või tagarehvid (või veljed). Ainult ühe rehvi vahetamine võib mõjuda väga halvasti auto juhitavusele. Kui korraga on võimalik vahetada ainult kaks rehvi, soovitame paigaldada uue paari rehve tagaratastele.**
- **Rehvide seisund halveneb aja jooksul isegi juhul, kui neid ei kasutata. Sõltumata järelejäänud turvisemustri sügavusest soovitab HYUNDAI asendada rehvid normaalse sõidukoormuse korral iga 6 aasta möödudes uutega.**
- **Rehvide vananemisprotsessi võib kiirendada pidev sõit kuumas kliimas või sagedane raske koormus. Kui rehve õigel ajal uutega ei asendata, võivad need ootamatult puruneda, auto võib kaotada juhitavuse ja võib juhtuda raskete tagajärgedega avarii.**

Väikses mõõdus ajutise varuratta rehvi vahetamine (kui on varustuses)

Ajutiseks kasutamiseks mõeldud väikses mõõdus varuratta rehvi turvis peab vastu lühemat aega kui tavamõõdus rehvi turvis. Asendage rehv uuega, kui näete rehvil kulumisindikaatorite vööte. Uus rehv peab olema täpselt samas mõõdus ja sama tüüpi, nagu teie uue autoga kaasas olnud varuratta rehv, ning see tuleb paigaldada samale ajutise varuratta veljele. Väikses mõõdus ajutise varuratta rehv ei ole ette nähtud paigaldamiseks normaalmõõdus veljele ning vastupidi – ajutise varuratta velg ei ole ette nähtud normaalmõõdus rehvi jaoks.

⚠ HOIATUS

Auto originaalrehv tuleb esimesel võimalusel ära parandada või uuega asendada, et vältida varuratta purunemist, mille tagajärjel võib auto juhitavuse kaotada ning juhtuda avarii. Väikses mõõdus ajutist varuratast tohib kasutada vaid hädaolukorras. Kui autole on paigaldatud ajutine varuratas, ärge sõitke kunagi kiiremini kui 80 km/h.

Velje asendamine

Kui mis tahes põhjusel vahetatakse metallvelgi, kontrollige, et uued veljed oleksid tehases paigaldatud originaalvelgedega täpselt ühesuurused nii diameetrilt, põia laiuselt kui ka ristlõikelt (offset ehk velje keskjoone kaugus kinnituspinnast peab olema sama).

Rehvide haardumine

Haardumine võib halveneda, kui sõidate tugevalt kulunud või vale rõhuni täidetud rehvidega või kui teekate on libe. Rehvid peab asendama uutega, kui turvise kulumisindikaatorite vööd nähtavale ilmuvad. Juhitavuse kaotamise vältimiseks aeglustage sõitu alati, kui sajab vihma, lund või teedel esineb jääd.

Rehvide hooldus

Lisaks õigele rehvirõhule aitab rehvide kulumist vähendada ka rataste õige suunang. Kui avastate, et rehv on ebaühtlaselt kulunud, laske oma autoteeninduses rataste suunangut kontrollida.

Kui lasete paigaldada oma autole uued rehvid, hoolitsege selle eest, et need oleksid ka korralikult tasakaalustatud. See lisab sõidumugavust ja pikendab rehvide kasulikku tööiga. Lisaks peab laskma rehve uuesti tasakaalustada iga kord, kui need on veljelt eemaldatud.

Rehvi markeering rehvi küljel

See markeering annab infot rehvi põhiomaduste kohta ning sisaldab ka rehvi identifitseerimisnumbrit (TIN), millega saab tõendada rehvi vastavust ohutusstandardeile. TIN-numbri abil saab rehve identifitseerida ka tagasikutsumiskampaaniate korral.

1. Tootja nimi või kaubamärk

Rehvi küljel on näha selle tootja nimi või kaubamärk.

2. Rehvimõõdu markeering

Rehvi küljel asub rehvimõõdu tähis. Seda on teil vaja teada autole uute rehvide valimisel. Järgnevalt on selgitatud, mida tähed ja numbrid rehvimõõdu markeeringus tähendavad.

Rehvimõõdu markeeringu näide:

(See numbri- ja tähekombinatsioon on toodud ainult näiteks; teie auto rehvide markeering võib olla sellest erinev.)

205/60R16 92H

205 – rehvi laius millimeetrites;

60 – ristlõikesuhe: rehvi ristlõike kõrguse suhe laiusesse protsentides;

R – rehvi konstruktsiooni kood (R – radiaalrehv);

16 – rattavelje diameeter tollides;

92 – koormusindeks: numberkood, mis on seotud rehvi maksimaalse kandevõimega;

H – kiirusklassi sümbol: vt kiirusklassi sümbolite tähendusi järgmisel leheküljel toodud tabelist.

Velje mõõdu markeering

Ka veljed kannavad markeeringut, mida peate teadma, kui tekib vajadus velje asendamiseks. Järgnevalt on selgitatud, mida tähed ja numbrid velje mõõdu markeeringus tähendavad.

Velje mõõdu markeeringu näide:

6.5JX16

6.5 – pöia laius tollides;

J – pöia kuju tähis;

16 – pöia läbimõõt tollides.

Rehvide kiirusklassid

Alltoodud tabelis on näha enamik hetkel sõiduautode puhul kasutatavatest rehvide kiirusklassidest. Kiirusklassi sümbol on osa rehvi küljel asuvast rehvimõõdu markeeringust. See sümbol näitab ohutut maksimumkiirust, mille jaoks antud rehv on konstrueeritud.

Kiirus-klassi sümbol	Maksimumkiirus
S	180 km/h
T	190 km/h
H	210 km/h
V	240 km/h
W	270 km/h
Y	300 km/h

3. Rehvi kasutusaja kontrollimine (TIN: Tire Identification Number – rehvi identifitseerimisnumber)

Kõik rehvid (kaasa arvatud varuratta rehv) peab vahetama uute vastu, kui nende tootmise kuupäevast on möödunud üle 6 aasta. Rehvi valmistuskuupäeva leiate rehvi küljelt (tõenäoliselt siseküljelt). Kuupäev on üks osa rehvil olevast DOT-koodist (DOT – Department Of Transportation), mis koosneb numbritest ja tähtedest. Rehvi tootmiskuupäeva saate kindlaks määrata DOT-koodi nelja viimase numbri põhjal.

DOT: XXXX XXXX OOOO

DOT-koodi esimesed numbrid ja tähed tähistavad rehvitehast, rehvi mõõtu ja turvisemustrit, viimased neli numbrit näitavad valmistusnädalat ja -aastat.

Näiteks:

DOT XXXX XXXX 1517 näitab, et rehv on valmistatud 2017. aasta 15. nädalal.

4. Rehvi ehitus ja materjal

See number näitab, mitmest kummiga kaetud koordikihist rehv koosneb. Rehvide tootjad on kohustatud avaldama ka rehvides kasutatud materjalid, mille hulka kuuluvad teras, nailon, polüester jm. Täht R tähistab kihtide radiaalset asetust, täht D kihtide diagonaalset asetust ning täht B diagonaal-vöörehvi.

5. Maksimaalne lubatud rehvirõhk

See number näitab suurimat rõhku, milleni rehvi võib õhuga täita. Ärge seda maksimaalset rehvirõhku ületage. Vaadake soovitatud rehvirõhku auto rehvirõhkude ja kandevõimete sildilt.

6. Maksimumkoormuse indeks

See number näitab rehvi maksimaalset kandevõimet kilogrammides ja naeltes. Kui asendate auto rehvid uutega, kasutage alati rehve, mille kandevõime on täpselt sama kui autole tehases paigaldatud rehvidel.

7. Ühtsed rehvide kvaliteediklassid

Mõningate rehvide küljele on pressitud ka kvaliteediklasside markeeringud.

Näiteks:

TREAD WEAR 200

TRACTION AA

TEMPERATURE A

Turvise kulumiskindlus (Tread wear)

Turvise kulumisklassi näol on tegu suhtelise suurusega, mille aluseks on rehvi kulumise kiirus, mida mõõdetakse kindlates tingimustes ametlikul testteel. Näiteks kulumisklassi 150 rehvide turvisekiht peab ametlikele katsetingimustele vastavates oludes poolteist korda kauem vastu kui klassi 100 rehvide turvis.

Rehvide suhteline vastupidavus ja sõiduvõime sõltub nende kasutamise tegelikest tingimustest. Seetõttu võib tegelik vastupidavus normist märgatavalt erineda, kuna sõiduharjumused, teostatav hooldus, teeolud ja kliima varieeruvad.

Nimetatud klassid on pressitud sõiduauto rehvide küljele. Teie auto standard- või lisavarustusse kuuluvate rehvide kulumisklassid võivad varieeruda.

Haardumine (Traction) – AA, A, B ja C

Haardumisklassid kõrgemast madalamani on AA, A, B ja C. Need näitavad rehvide peatumisvõimet märjal teekattel, mida mõõdetakse kindlates tingimustes ametlikel katsetel, kus testpinnaseks on asfalt ja betoon. Tähega C tähistatud rehvide haardumisvõime võib olla halb.

⚠ HOIATUS

Rehvi haardumisklassi määramisel võetakse aluseks katsetel mõõdetud pidurdusvõime rehvi otseliikumisel. See ei näita rehvi kiirendusvõimet, külgpidamist, vesiliukindlust vms omadusi.

Temperatuur (Temperature) – A, B ja C

Temperatuuriklassid on A (kõrgeim), B ja C. Need klassid näitavad rehvide vastupidavust kuumenemisele ja kuumuse hajutamisvõimet, mida kontrollitakse kindlates tingimustes siselabori testrattal.

Kõrge temperatuur, mida rehv peab taluma, võib põhjustada rehvi materjali lagunemist ning rehvi kasutusea lühenemist. Liiga kõrge temperatuur võib viia rehvi järsu purunemiseni. Klasside A ja B vastupidavustase (labori testrattal) on kõrgem kui seadustega nõutav miinimum.

⚠ HOIATUS

Temperatuuriklassi määramisel on rehv korralikult õige rõhuni täidetud ning rehv ei ole üle koormatud. Liigne kiirus, liiga madal või kõrge rehvirõhk või liiga suur koorem (ükshaaval või kombinatsioonis) võib põhjustada liigset kuumenemist ja rehvi järsu purunemise. Sõiduk võib kaotada juhitavuse ning võib juhtuda avarii.

Väikese ristlõikesuhtega rehvid

Autodele sportlikuma ilme andmiseks valmistatakse rehve, mille ristlõikesuhe on väiksem kui 50. Kuna väikese ristlõikesuhtega rehvid on välja töötatud eelkõige auto paremat juhitavust ja pidurdusvõimet silmas pidades, võib sõit nendega olla veidi ebamugavam ning esineda rohkem müra kui tavarehvide kasutamisel.

⚠ ETTEVAATUST

Kuna väikese ristlõikesuhtega rehvi küljed on tavarehvist kitsamad, võib nii velg kui ka rehv kergemini viga saada. Niisiis järgige alltoodud juhiseid.

- **Olge ebatasasel teel või maastikul sõites väga ettevaatlik, et rehvid ja veljed viga ei saaks. Pärast sellistes oludes sõitmist kontrollige veljed ja rehvid alati üle.**
- **Kui peate sõitma üle kiirustõkke, kanalisatsioonikaevu, äärekivi või läbi teeaugu, tehke seda väga aeglaselt, et velgi ja rehve mitte kahjustada.**
- **Kui rehv on saanud tugeva löögi, kontrollige kindlasti selle seisundit või pöörduge selleks volitatud HYUNDAI teeninduse poole.**
- **Kahjustuste vältimiseks kontrollige rehvide seisundit ja rõhku iga 3000 km läbimise järel.**
- **Vigastusi on rehvi pinnal palja silmaga raske märgata. Kui aga on tekkinud vähimgi kahtlus rehvi korrasolekus, kontrollige rehv üle või asendage uuega, sest ka kõige väiksema kahjustuse korral võib õhk rehvist ohtlikult lekkima hakata.**
- **Kui rehvid on saanud viga ebatasasel teel, maastikul, üle kanalisatsioonikaevu, äärekivi või löökaugust läbi sõites, siis selliseid kahjustusi garantii ei kata.**
- **Kõige täpsemad andmed rehvi kohta on kirjas rehvi küljel.**

KAITSMED

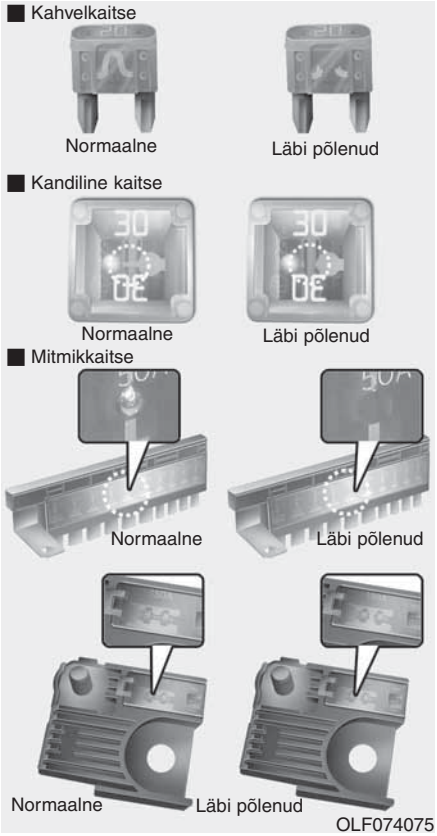

Kaitsmed kaitsevad auto elektrisüsteemi elektrilise ülekoormuse poolt põhjustatud kahjustuste eest.

Sellel autol on 2 (või 3) kaitsmeplokki: üks asub armatuurlaua juhipoolses otsas ja teine mootoriruumis.

Kui mõni teie auto tuledest, lisaseadmetest või lülititest ei tööta, kontrollige vastava vooluahela kaitset. Kui kaitse on läbi põlenud, on selle sees olev element sulanud või katkenud.

Kui elektrisüsteem ei tööta, kontrollige esimesena armatuurlaua juhipoolses otsas asuvat kaitsmeplokki. Enne, kui asendate läbipõlenud kaitsme uuega, seisake mootor, lülitage välja kõik lülitid ja ühendage aku miinuskaabel lahti. Asendage läbipõlenud kaitse alati samade tehniliste näitajatega uue kaitsmega.

Kui ka uus asenduskaitse läbi põleb, viitab see mingile elektriprobleemile. Vältige sel juhul vastava süsteemi kasutamist ning pöörduge nõu küsimiseks kohe volitatud HYUNDAI teeninduse poole.

Kasulik teave

Kasutatud on kolme tüüpi kaitsmeid: kahvelkaitsmed väiksema nimivoolu jaoks ning kandilised kaitsmed ja mitmikkaitsmed suurema nimivoolu jaoks.

⚠ HOIATUS

Asendage kaitse AINULT täpselt sama tüüpi ja sama nimivoolu väärtusega terve kaitsmega, mitte mingi muu vahendiga.

- **Suurema nimivoolu väärtusega kaitse võib põhjustada kahjustusi elektrisüsteemis, millest võib alguse saada tulekahju.**
- **Ärge paigaldage korraliku kaitsme asemel kunagi traati või alumiiniumfooliumit – isegi ajutise asendusena mitte. See võib põhjustada ulatuslikke kahjustusi elektrisüsteemis ning auto võib põlema süttida.**

NB!

Ärge kasutage kaitsmete eemaldamiseks kruvikeerajat ega mingeid muid metallriistu, sest see võib põhjustada lühise ning kahjustada elektrisüsteemi.

Kaitsme vahetamine armatuurlaua kaitsmeplokis

OOS077028

1. Seisake mootor ja lülitage süüde välja.
2. Lülitage kõik lülitid välja.
3. Avage kaitsmeploki kate.
4. Tehke kaitsmeploki katte siseküljel oleva skeemi abil kindlaks kahtlustatava kaitsme asukoht.

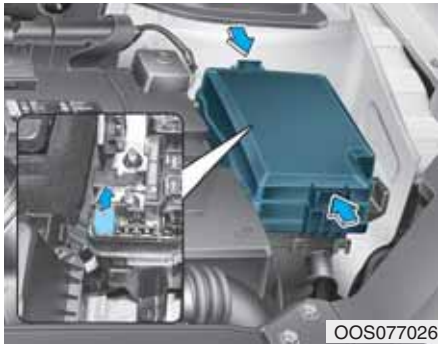
OOS077026

5. Tõmmake kahtlustatav kaitse otse välja. Kasutage selleks spetsiaalset kaitsmete eemaldusvahendit, mis on hoiul mootoriruumis asuvas kaitsmekarbis.
6. Vaadake eemaldatud kaitse üle: kui kaitse on läbi põlenud, asendage see uuega. Mõned varukaitsmed on olemas armatuurlaua kaitsmeplokis (või mootoriruumi kaitsmeplokis).
7. Lükake sisse uus sama nimivoolu väärtusega kaitse ja kontrollige, et see läheks korralikult oma pessa. Kui kaitse ei lähe korralikult paika (jääb kohale loksuma), paluge abi volitatud HYUNDAI teenindusest.

Kui on hädaolukord ja teil ei ole varukaitset, kasutage sama nimivooluga kaitset mõnest teisest vooluahelast, mida te hetkel auto kasutamiseks ei vaja, näiteks sigaretisüütaja kaitset.

Kui esituled või auto muud elektriseadmed ei tööta ja kaitsmed on korras, kontrollige mootoriruumis asuvat kaitsmeplokki. Kui kaitse on läbi põlenud, peab selle asendama sama nimivoolu väärtusega uue kaitsmega.

Kaitsmelüliti

OOS077027

Hoidke kaitsmelülitit alati sisselülitatud asendis ON.

Kui panete lüliti asendisse OFF, vajavad mõningad auto elektriseadmed (nt helisüsteem, digitaalkell) uuesti seadistamist ning tark võtmepult ei pruugi enam korralikult töötada.

Kasulik teave

OPDE046119

Kui kaitsmelüliti on asendis OFF, ilmub ekraanile teade „Turn on FUSE SWITCH“ (Lülitage kaitsmelüliti sisse). (Mitte kõikidel mudelitel)

NB!

- **Pange kaitsmelüliti sõidu ajaks alati asendisse ON.**
- **Ärge lülitage auto kaitsmelülitit korduvalt sisse-välja. See võib kaitsmelülitit kahjustada.**

Kaitsme vahetamine mootoriruumi kaitsmeplokis

■ Kahvelkaitse

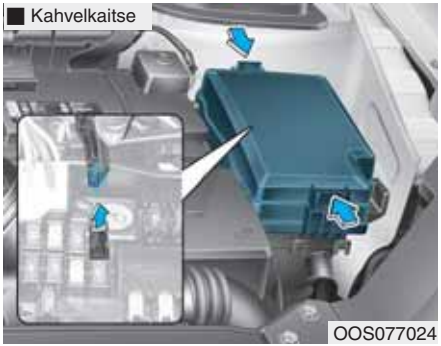
OOS077024

■ Kandiline kaitse

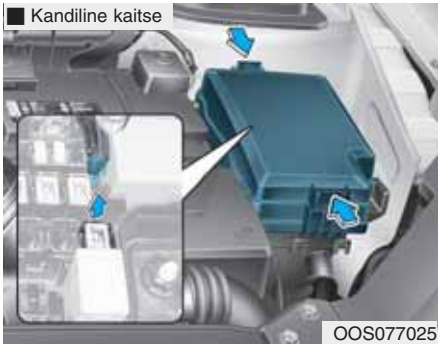
OOS077025

1. Seisake mootor ja lülitage süüde välja.
2. Lülitage kõik lülitid välja.

3. Eemaldage kaitsmeploki kaas, vajutades fiksaatoreid ja tõmmates kaant siis ülespoole.
4. Vaadake eemaldatud kaitse üle: kui kaitse on läbi põlenud, asendage see uuega. Kaitsme eemaldamiseks või paigaldamiseks kasutage mootoriruumi kaitsmeplokis asuvat kaitsmetõmbajat.
5. Lükake sisse uus sama nimivoolu väärtusega kaitse ja kontrollige, et see läheks korralikult oma pessa. Kui kaitse ei lähe korralikult paika (jääb kohale loksuma), paluge abi volitatud HYUNDAI teenindusest.

NB!

Pärast kaitsmete kontrollimist mootoriruumi kaitsmeplokis pange kaas kaitsmeplokile kindlasti peale tagasi. Kui kaas läheb korralikult paika, võite kuulda sulgumisklõpsatust. Kui kaas ei ole korralikult suletud, võib vesi kaitsmeplokki pääseda ja põhjustada häireid elektrisüsteemis.

Peakaitse

OOS077022

1. Seisake mootor.
2. Lülitage kõik lülitid välja.
3. Eemaldage kaitsmeploki kaas, vajutades fiksaatoreid ja tõmmates kaant siis ülespoole.
4. Eemaldage ülaltoodud pildil näidatud mutrid.
5. Asendage kaitse uue sama nimivoolu väärtusega kaitsmega.
6. Pange osad kohale tagasi eemaldamisele vastupidises järjekorras.

i Kasulik teave

Kui peakaitse on läbi põlenud, soovitame pöörduda volitatud HYUNDAI teeninduse poole.

Mitmikkaitse

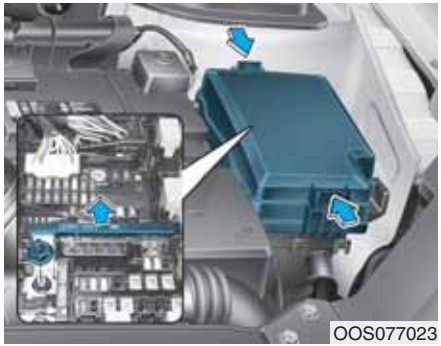
OOS077023

Kui mitmikkaitse on läbi põlenud, peab selle eemaldama järgnevalt:

1. Seisake mootor ja lülitage süüde välja.
2. Ühendage lahti aku miinuskaabel.
3. Eemaldage kaitsmeploki kaas, vajutades fiksaatoreid ja tõmmates kaant siis ülespoole.
4. Eemaldage ülaltoodud pildil näidatud mutrid.
5. Asendage kaitse uue sama nimivoolu väärtusega kaitsmega.
6. Pange osad kohale tagasi eemaldamisele vastupidises järjekorras.

Kui mitmikkaitse on läbi põlenud, soovitame pöörduda volitatud HYUNDAI teeninduse poole.

Kaitsme- ja releeploki kirjeldus

Armatuurlaua kaitsmeplokk

Kaitsme- ja releeploki katte siseküljel asub kaitsmete ja releede asukohaskeem koos vastavate nimetuste ja nimivooludega.

i Kasulik teave

Võib juhtuda, et selles käsiraamatus toodud kaitsmeploki kirjeldus ei vasta täpselt teie autole. Andmed olid täpsed raamatu väljaandmise momendil. Kui kontrollite kaitsmeid oma auto kaitsmeplokis, võtke aluseks selle juurde kuuluv skeem.

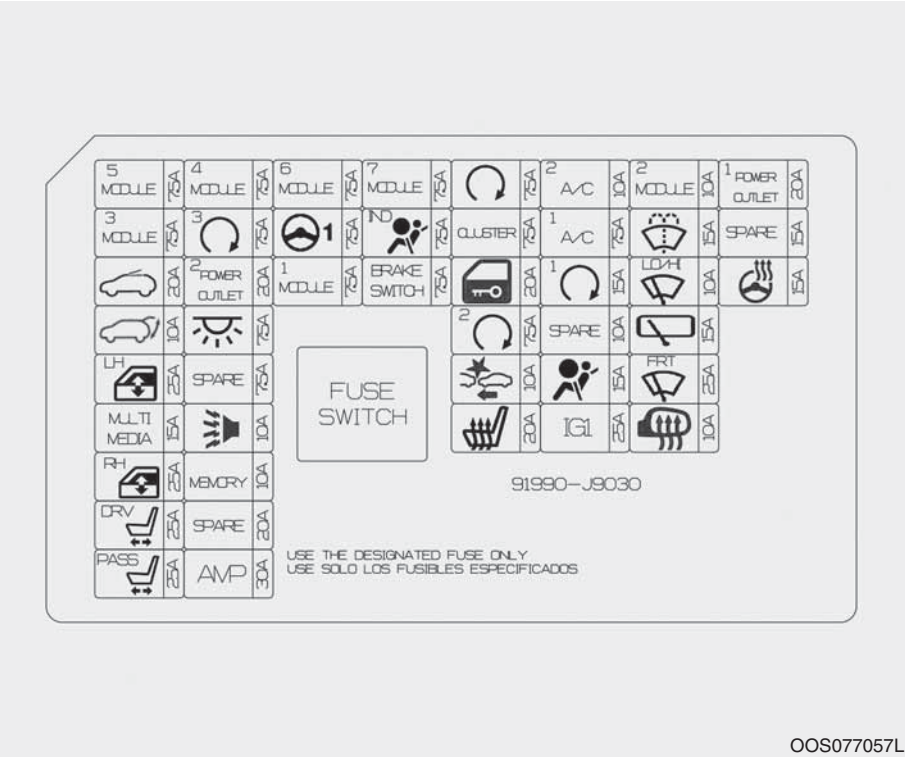

Armatuurlaua kaitsmeplokk

Kaitsme nimetus	Sümbol	Nimivool	Kaitstav komponent
MODULE5	5 MODULE	7,5 A	ATM käigukangi indikaator, elektriline fotokroomne peegel, helisüsteem, AMP (võimendi), esituli (parem), audio-, video- ja navigatsioonisüsteemi põhiseade, kliimaseadme juhtmoodul, lülitid armatuurlaua juhipoolses servas, esituli (vasak), ISG alalisvoolumuundur (DC-DC), esitulede kõrguse automaatregulaatori moodul, esiistmete ventileerimisfunktsiooni moodul, esiistmete istmesoojenduse moodul
MODULE3	3 MODULE	7,5 A	Stopplüliti, BCM (kere juhtmoodul), ATM käigukang
S/ROOF		20 A	Katuseluugi moodul
T/Gate		10 A	Tagaluugi relee
P/WDW LH	LH	25 A	Vasakpoolsete elektriliste aknatõstukite relee, juhipoolse esiakna turvamoodul (vasakpoolse rooliga mudel)
Multi Media	MULTI MEDIA	15 A	ISG alalisvoolumuundur (DC-DC), helisüsteem, audio-, video- ja navigatsioonisüsteemi põhiseade
P/WDW RH	RH	25 A	Parempoolsete elektriliste aknatõstukite relee, juhipoolse esiakna turvamoodul (parempoolse rooliga mudel)
DR/P/Seat	DRV	25 A	Juhiistme lülitid
PS/P/Seat	PASS	25 A	Kaassõitja istme lülitid
MODULE4	4 MODULE	7,5 A	Pimenurga hoiatussüsteemi moodul (vasak/parem radar), aktiivõhuklapid, BCM (kere juhtmoodul), parkimisabisüsteemi hoiatussignaal, sõidurajal püsimise abisüsteemi moodul, 4WD ECM (nelikveosüsteemi juhtmoodul)
PDM3	3	7,5 A	Targa võtmepuldi juhtmoodul, immobilisaatori moodul
P/OUTLET2	2 POWER OUTLET	20 A	ICM-releeplokk (voolupesa relee)

Armatuurlaua kaitsmeplokk

Kaitsme nimetus	Sümbol	Nimivool	Kaitstav komponent
ROOM LP		7,5 A	Kindalaeka tuli, päikesesirmi tuli (vasak/parem), laetuli, laekonsooli tuled, juhtmevaba laadimisalus, juhipoolsed konsoolilülitid (koos juhtmevaba laadimisalusega), pakiruumi tuli
Spare	Spare	7,5 A	Varukaitse
B/Alarm		10 A	ICM-releeplokk (vargusvastase alarmsüsteemi signaali relee)
MEMORY	MEMORY	10 A	Kliimaseadme juhtmoodul, HUD-ekraan, näidikuplokk, BCM (kere juhtmoodul), ICM-releeplokk (küljepeeglite kokku- ja lahtiklappimise relee), vihmasensor
Spare	Spare	20 A	Varukaitse
AMP	AMP	30 A	ISG alalisvoolumuundur (DC-DC), AMP
MODULE6	6 MODULE	7,5 A	Targa võtmepuldi juhtmoodul, BCM (kere juhtmoodul)
MDPS	1	7,5 A	Elektrilise roolivõimendisüsteemi moodul (MDPS)
MODULE1	1 MODULE	7,5 A	Aktiivõhuklapid, juhipoolsed konsoolilülitid (ilma juhtmevaba laadimisaluseta), ohutulede lüliti, andmeside pistikühendus
MODULE7	7 MODULE	7,5 A	Esiistmete ventileerimisfunktsiooni moodul, esiistmete istmesoojenduse moodul
A/BAG IND	IND	7,5 A	Näidikuplokk, kliimaseadme juhtmoodul
BRAKE SWITCH	BRAKE SWITCH	7,5 A	Piduritulede lüliti, targa võtmepuldi juhtmoodul

Armatuurlaua kaitsmeplokk

Kaitsme nimetus	Sümbol	Nimivool	Kaitstav komponent
START		7,5 A	Käigukasti käiguvahemike lüliti (A/T), targa võtmepuldi juhtmoodul (targa võtmepuldiga mudel), ICM-releeplokk (vargusvastase alarmsüsteemi relee), ECM (mootori juhtmoodul)
CLUSTER	CLUSTER	7,5 A	HUD-ekraan, näidikuplokk
DR/LOCK		20 A	Uste lukustamise ja avamisrelee, ICM-releeplokk (turvalukustuse relee)
PDM2	2	7,5 A	Start/stopp-lüliti, immobilisaatori moodul
FCA		10 A	Esikokkupõrke vältimissüsteemi moodul
S/HTR		20 A	Esiistmete istmesoojenduse moodul, esiistmete ventileerimisfunktsiooni moodul
A/CON2	2 A/C	20 A	Konditsioneeri juhtmoodul
A/CON1	1 A/C	7,5 A	Konditsioneeri juhtmoodul, mootoriruumi kaitsme- ja releeplokk (RELEE 10)
PDM1	1	15 A	Targa võtmepuldi juhtmoodul
SPARE	Spare	10 A	Varukaitse
A/BAG		15 A	SRS-süsteemi (turvapatjade) juhtmoodul
IG1	IG1	25 A	PCB-plokk (kaitsmed: F9, F10, F11, F12)

Armatuurlaua kaitsmeplokk

Kaitsme nimetus	Sümbol	Nimivool	Kaitstav komponent
MODULE2	2 MODULE	10 A	Juhtmevaba laadimisalus, targa võtmepuldi juhtmoodul, BCM (kere juhtmoodul), helisüsteem, audio-, video- ja navigatsioonisüsteemi põhiseade, ICM-releeplokk (voolupesa relee), elektriliste küljepeeglite lüliti, ISG alalisvoolumuundur (DC-DC)
Washer		15 A	Mitmefunktsiooniline lüliti
Wiper	LO/HI	10 A	BCM
R/Wiper		15 A	Tagaklaasi puhasti relee, tagaklaasi puhasti mootor
F/Wiper	FRT	25 A	Esiklaasi puhastite mootor, PCM-plokk (esiklaasi puhastite (aeglane) relee)
RR HTD		10 A	Juhipoolne elektriline küljepeegel, kliimaseadme juhtmoodul, ECM (mootori juhtmoodul)
P/OUTLET1	1 POWER OUTLET	20 A	Voolupesa
SPARE	Spare	15 A	Varukaitse
HTD STRG		15 A	BCM

Mootoriruumi kaitsmeplokk

OOS077029

Kaitsme- ja releeploki kaane sisekküljel asub kaitsmete ja releede asukohaskeem koos vastavate nimetuste ja nimivooludega.

i Kasulik teave

Võib juhtuda, et selles käsiraamatus toodud kaitsmeploki kirjeldus ei vasta täpselt teie autole. Andmed olid täpsed raamatu väljaandmise momendil. Kui kontrollite kaitsmeid oma auto kaitsmeplokis, võtke aluseks selle kaanel asuv skeem.

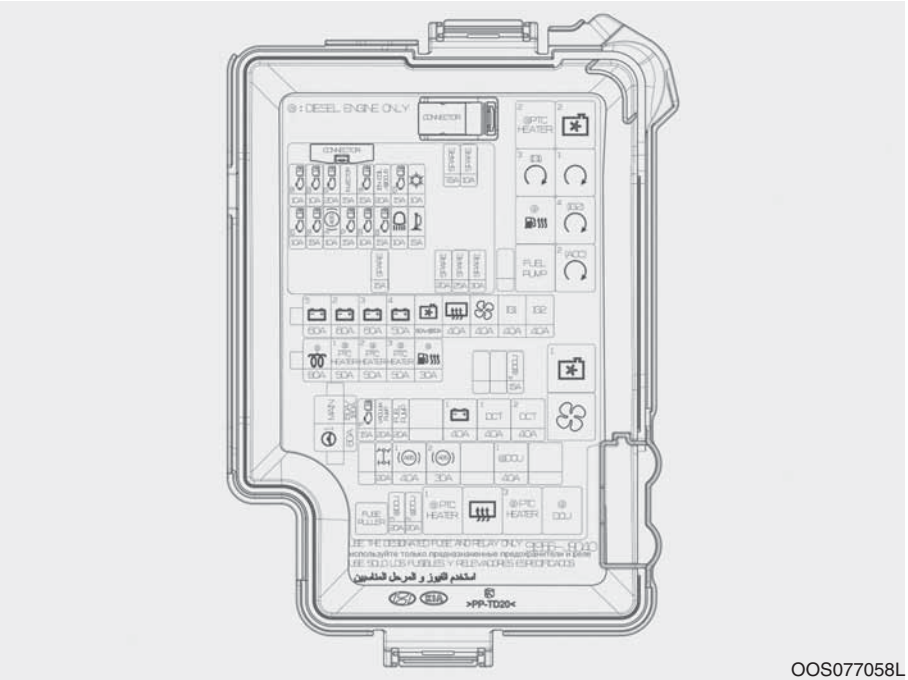

OOS077058L

Mootoriruumi kaitsmeplokk

Relee number		Sümbol	Relee nimetus
RELEE 2	E62	2	Cooling Fan #2 – jahutusventilaatori relee
RELEE 3	E63	3 (IG1)	PDM #3 (IG1) – voolujaotusmooduli relee
RELEE 4	E64	1	Start #1 – starteri relee
RELEE 6	E66	4 (IG2)	PDM #4 (IG2) – voolujaotusmooduli relee
RELEE 7	E67	FUEL PUMP	Fuel Pump – kütusepumba relee
RELEE 8	E68	2 (ACC)	PDM #2 (ACC) – voolujaotusmooduli relee
RELEE 9	E69	1	Cooling Fan #1 – jahutusventilaatori relee
RELEE 10	E70		Blower – puhuri relee
RELEE 12	E72		Rear Defogger – tagaklaasi soojenduse relee

Mootoriruumi kaitsmeplokk

Tüüp	Kaitsme nimetus	Sümbol	Nimivool	Kaitstav komponent
MITMIK-KAITSE 1	MAIN	MAIN	150 A	Mootoriruumi kaitsme- ja releeplokk (kaitsmed: F20, F21, F22)
	MDPS	1	80 A	Elektrilise roolivõimendisüsteemi moodul (MDPS)
MITMIK-KAITSE 2	BATT5	5	60 A	PCB-plokk (kaitsmed: F7, F8, F14, F15, F16; mootori juhtrelee)
	BATT2	2	60 A	IGPM (kaitse: F30; IPS0, IPS1, IPS2)
	BATT3	3	60 A	IGPM (IPS3, IPS4, IPS5, IPS6, IPS7, IPS8)
	BATT4	4	50 A	IGPM (kaitsmed: F3, F4, F5, F7, F8, F9, F12, F15, F18)
	C/FAN		60 A	Mootoriruumi kaitsme- ja releeplokk (RELEE 2, RELEE 9)
	RR DEFOG		40 A	Mootoriruumi kaitsme- ja releeplokk (RELEE 12)
	BLOWER		40 A	Mootoriruumi kaitsme- ja releeplokk (RELEE 10)
	IG1	IG1	40 A	Ilma targa võtmepuldita mudel: süütelukk Targa võtmepuldiga mudel: mootoriruumi kaitsme- ja releeplokk (RELEE 3, RELEE 8)
	IG2	IG2	40 A	Ilma targa võtmepuldita mudel: süütelukk Targa võtmepuldiga mudel: mootoriruumi kaitsme- ja releeplokk (RELEE 6)

Mootoriruumi kaitsmeplokk

Tüüp	Kaitsme nimetus	Sümbol	Nimivool	Kaitstav komponent
KAITSE	TCM	T1	15 A	TCM (käigukasti juhtmoodul)
	V/PUMP	VACUUM PUMP	20 A	Vaakumpump
	F/PUMP	FUEL PUMP	20 A	Mootoriruumi kaitsme- ja releeplokk (RELEE 7)
	BATT1	1	40 A	IGPM (kaitsmed: F21, F24, F28, F33; lekkevoolu automaatkaitse)
	DCT1	1 DCT	40 A	TCM (käigukasti juhtmoodul)
	DCT2	2 DCT	40 A	TCM (käigukasti juhtmoodul)
	4WD		20 A	4WD ECM (nelikveosüsteemi juhtmoodul)
	ABS1	1 ABS	40 A	ESC-süsteemi juhtmoodul, mitmefunktsiooniline lüliti
	ABS2	2 ABS	30 A	ESC-süsteemi juhtmoodul

Mootoriruumi kaitsmeplokk

■ Gamma 1,6 l T-GDI

Kaitsme nimetus	Sümbol	Nimivool	Kaitstav komponent
SENSOR2	S2	10 A	PCB-plokk (konditsioneeri relee), mootoriruumi kaitsme- ja releeplokk (RELEE 9), kütuseaurude filterpaagi puhastust reguleeriv solenoidklapp, RCV (retsirkulatsiooni) solenoid-juhtklapp, õli kontrollventiil #1~#2
ECU2	E2	10 A	ECM (mootori juhtmoodul)
ECU1	E1	20 A	ECM (mootori juhtmoodul)
INJECTOR	INJECTOR	15 A	–
SENSOR1	S1	15 A	Hapnikuandur (ülal), hapnikuandur (all)
IGN COIL	IGN COIL	20 A	Süütepool #1~#4
ECU3	E3	15 A	ECM (mootori juhtmoodul)
A/CON		10 A	PCB-plokk (konditsioneeri relee)
ECU5	E5	10 A	ECM (mootori juhtmoodul)
SENSOR4	S4	15 A	Vaakumpump
ABS3	3 (ABS)	10 A	ESC-süsteemi juhtmoodul, mitmeotstarbeline kontrollkonnektor
TCM2	T2	15 A	TCM (käigukasti juhtmoodul), käigukasti käiguvahemike lüliti

Kaitsme nimetus	Sümbol	Nimivool	Kaitstav komponent
SENSOR3	S3	10 A	Mootoriruumi kaitsme- ja releeplokk (RELEE 7)
ECU4	E4	15 A	ECM (mootori juhtmoodul)
H/LAMP		10 A	PCB-plokk (esitulede (kaugtulede) relee)
HORN		15 A	PCB-plokk (signaali relee)

Mootoriruumi kaitsmeplokk

■ Kappa 1,0 l T-GDI

Kaitsme nimetus	Sümbol	Nimivool	Kaitstav komponent
SENSOR2	S2	10 A	PCB-plokk (konditsioneeri relee), mootoriruumi kaitsme- ja releeplokk (RELEE 9), RCV (retsirkulatsiooni) solenoid-juhtklapp, kütuseaurude filterpaagi puhastust reguleeriv solenoidklapp, õli kontrollventiil #1~#3
ECU2	E2	10 A	ECM (mootori juhtmoodul)
ECU1	E1	20 A	ECM (mootori juhtmoodul)
INJECTOR	INJECTOR	15 A	–
SENSOR1	S1	15 A	Hapnikuandur (ülal), hapnikuandur (all)

Kaitsme nimetus	Sümbol	Nimivool	Kaitstav komponent
IGN COIL	IGN COIL	20 A	Süütepool #1~#3
ECU3	E3	15 A	ECM (mootori juhtmoodul)
A/CON		10 A	PCB-plokk (konditsioneeri relee)
ECU5	E5	10 A	ECM (mootori juhtmoodul)
SENSOR4	S4	15 A	–
ABS3	3 ABS	10 A	Mitmeotstarbeline kontrollkonnektor, ESC-süsteemi juhtmoodul
TCM2	T2	15 A	–
SENSOR3	S3	10 A	Mootoriruumi kaitsme- ja releeplokk (RELEE 7)
ECU4	E4	15 A	ECM (mootori juhtmoodul)
H/LAMP		10 A	PCB-plokk (esitulede (kaugtulede) relee)
HORN		15 A	PCB-plokk (signaali relee)

Mootoriruumi täiendav kaitsmeplokk (akuklemmi katte all)

OOS077035

Kaitsme- ja releeploki kaane sisekküljel asub kaitsmete ja releede asukohaskeem koos vastavate nimetuste ja nimivooludega.

i Kasulik teave

Võib juhtuda, et selles käsiraamatus toodud kaitsmeploki kirjeldus ei vasta täpselt teie autole. Andmed olid täpsed raamatu väljaandmise momendil. Kui kontrollite kaitsmeid oma auto kaitsmeplokis, võtke aluseks selle kaanel asuv skeem.

OPD076065

NB!

Pärast kaitsmete kontrollimist mootoriruumi kaitsmeplokis pange kaas kindlasti oma kohale tagasi. Kui kaas ei ole korralikult suletud, võib vesi kaitsmeplokki pääseda ja põhjustada häireid elektrisüsteemis.

LAMPIDE VAHETAMINE

Kui tekib vajadus auto lampide vahetamiseks, küsige alati kõigepealt nõu volitatud HYUNDAI teenindusest. Paljude lampide vahetamine on keerukas, sest lambile ligipääsemiseks peab esmalt eemaldama muid autoosi. Eriti keerukas on näiteks lampidele juurdepääsuks esituleploki eemaldamine.

Esituleploki eemaldamine ja paigaldamine võib lõppeda auto tahtmatu kahjustamisega.

⚠ HOIATUS

Enne tuledega seotud tööde alustamist rakendage korralikult seisupidur ja kontrollige, et kõik tuled ja süüde oleks välja lülitatud (asendisse LOCK/OFF). Siis on kindel, et auto ei saa ootamatult liikuma hakata, samuti väldite sõrmede põletamise ja elektrilöögi ohtu.

NB!

Asendage läbipõlenud lamp alati vaid täpselt sama võimsusega uue lambiga. Vastasel juhul võib see kahjustada vastava elektriahela kaitset või kogu elektrisüsteemi.

i Kasulik teave

Pärast autopesu või tugevas vihmas sõitmist võivad esituled või tagatuled uduseks minna. Seda põhjustab temperatuurierinevus tuleklaasi sise- ja välispinnal. Tegu on samasuguse nähtusega, nagu niiskuse kondenseerumine autos akende sisepinnale vihmase ilmaga, ning see ei viita probleemile tulede töös. Kui aga vett satub tuleklaasi alla lambipessa ja elektrisüsteemi, soovitame lasta tulede süsteemi volitatud HYUNDAI teeninduses üle kontrollida.

i Kasulik teave

Pärast liiklusõnnetust või pärast esituleploki eemaldamist ja paigaldamist tuleb esitulede valgusvihu suund uuesti õigeks reguleerida. Pöörduge selleks volitatud HYUNDAI teenindusse.

i Kasulik teave – Liikluskorralduse muutus (Euroopa mudelid)

Lähitulede valgus jaotub asümmeetriliselt. Kui autoga sõidetakse parempoolse liiklusega riigist vasakpoolse liiklusega riiki või vastupidi, põhjustab selline asümmeetriline valgusjaotus vastutulijate pimestamist. Pimestamise vältimiseks näevad Euroopa Majanduskomisjoni (ECE) eeskirjad ette mitmete eri tehniliste lahenduste kasutamist (nt automaatne valgusrežiimi ümberlülitus, tuledele kleebitavad katted, valguse suunamine alla jne). Tänu oma erilisele ehitusele selle auto esituled vastutulijaid ei pimesta. Niisiis pole teil vaja vastupidise liiklusega riiki sõites oma auto esituledega mingeid muudatusi ette võtta.

Esitule, staatilise kurvitule (lähitule), seisutule (ääretule), esisuunatule ja päevatule lampide vahetamine

Tüüp A

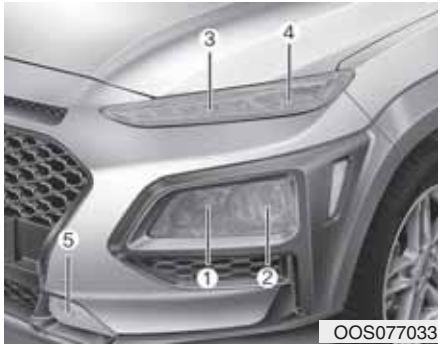

(1) Esituli (kaugtuli)
(2) Esituli (lähituli)
(3) Päevatuli (kui on varustuses)/ seisutuli (ääretuli)
(4) Suunatuli
(5) Esiudutuli (kui on varustuses)

⚠ HOIATUS

- **Käsitsege halogeenlampe alati väga ettevaatlikult. Halogeenlambid sisaldavad rõhu all olevat gaasi, mille mõjul tekib lambi purunemisel palju lendavaid klaasikilde. Need võivad teid tõsiselt vigastada.**
- **Kandke halogeenlampide vahetamisel kaitseprille. Laske lambil enne selle puudutamist jahtuda.**

- Kriimustamise vältimiseks käsitsege lampe alati väga ettevaatlikult. Kui lambid põlevad, vältige nende kokkupuudet vedelikega.
- Ärge puudutage lambi klaasi kunagi paljaste kätega. Põlev lamp võib sellele jäänud naharasu tõttu üle kuumeneda ning lõhkeda.
- Lambi võib põlema panna alles siis, kui see on korralikult esituleplokki paigaldatud.
- Kui lamp läheb katki või praguneb, asendage see otsekohe uuega. Vana lamp visake ettevaatlikult minema.

[1] : kaugtuli, [2] : lähituli

Esituled ja seisutuli (ääretuli)

1. Avage kapott.
2. Ühendage lahti aku miinuskaabel.
3. Eemaldage lambi kate, keerates seda vastupäeva.
4. Tõmmake lambipesa ühenduspistik lahti (lähi- ja kaugtule oma).
5. Võtke lamp esituleplokist välja.
6. Pange kohale uus lamp.
7. Ühendage tagasi lambipesa ühenduspistik (lähi- ja kaugtule oma).
8. Paigaldage tagasi lambi kate, keerates seda päripäeva.

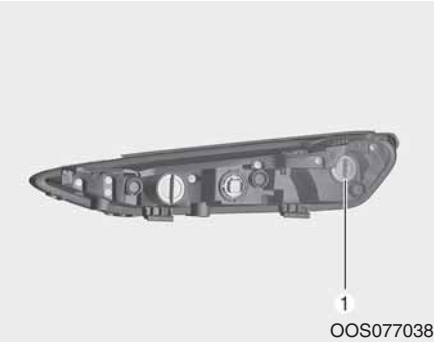

Suunatuli

1. Avage kapott.
2. Ühendage lahti aku miinuskaabel.
3. Eemaldage lambipesa (1) tuleplokist, keerates seda vastupäeva, kuni pesa küljes olevad hambad on kohakuti tuleplokis olevate sälkudega.
4. Võtke lamp pesast välja. Selleks vajutage seda sissepoole ja keerake vastupäeva, kuni lambi küljes olevad hambad on kohakuti pesas olevate sälkudega. Seejärel tõmmake lamp pesast välja.
5. Pange kohale uus lamp. Pistke see pesasse ja keerake, kuni lamp kohale fikseerub.
6. Pange lambipesa tuleplokki tagasi, paigutades pesa küljes olevad hambad tuleplokis olevate sälkudega kohakuti.
7. Suruge pesa ploki sisse ja keerake siis päripäeva kohale.

Päevatuli

Kui LED-tuli ei tööta, soovitame lasta selle volitatud HYUNDAI teeninduses üle kontrollida.

Tüüp B

OOS077052

(1) Esituli (lähi- ja kaugtuli)
(2) Staatiline kurvituli (lähituli)
(3) Päevatuli/seisutuli (ääretuli) (kui on varustuses)
(4) Suunatuli
(5) Esiudutuli (kui on varustuses)

⚠ HOIATUS

OLMB073042L

- **Käsitsege halogeenlampe alati väga ettevaatlikult. Halogeenlambid sisaldavad rõhu all olevat gaasi, mille mõjul tekib lambi purunemisel palju lendavaid klaasikilde. Need võivad teid tõsiselt vigastada.**
- **Kandke halogeenlampide vahetamisel kaitseprille. Laske lambil enne selle puudutamist jahtuda.**

- Kriimustamise vältimiseks käsitsege lampe alati väga ettevaatlikult. Kui lambid põlevad, vältige nende kokkupuudet vedelikega.
- Ärge puudutage lambi klaasi kunagi paljaste kätega. Põlev lamp võib sellele jäänud naharasu tõttu üle kuumeneda ning lõhkeda.
- Lambi võib põlema panna alles siis, kui see on korralikult esituleplokki paigaldatud.
- Kui lamp läheb katki või praguneb, asendage see otsekohe uuega. Vana lamp visake ettevaatlikult minema.

Esituli

Kui LED-tuli ei tööta, soovitame lasta selle volitatud HYUNDAI teeninduses üle kontrollida.

OOS077037

Staatiline kurvituli (lähituli)

1. Avage kapott.
2. Ühendage lahti aku miinuskaabel.
3. Eemaldage lambipesa tuleplokist, keerates seda vastupäeva, kuni pesa küljes olevad hambad on kohakuti tuleplokis olevate sälkudega.
4. Võtke lamp pesast välja. Selleks vajutage seda sissepoole ja keerake vastupäeva, kuni lambi küljes olevad hambad on kohakuti pesas olevate sälkudega. Seejärel tõmmake lamp pesast välja.
5. Pange kohale uus lamp. Pistke see pesasse ja keerake, kuni lamp kohale fikseerub.
6. Pange lambipesa tuleplokki tagasi, paigutades pesa küljes olevad hambad tuleplokis olevate sälkudega kohakuti.
7. Suruge pesa ploki sisse ja keerake siis päripäeva kohale.

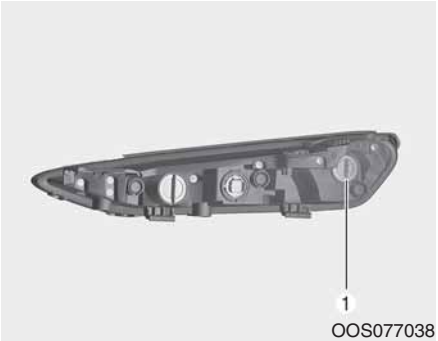

OOS077038

Suunatuli

1. Avage kapott.
2. Ühendage lahti aku miinuskaabel.
3. Eemaldage lambipesa tuleplokist, keerates seda vastupäeva, kuni pesa küljes olevad hambad on kohakuti tuleplokis olevate sälkudega.
4. Võtke lamp pesast välja. Selleks vajutage seda sissepoole ja keerake vastupäeva, kuni lambi küljes olevad hambad on kohakuti pesas olevate sälkudega. Seejärel tõmmake lamp pesast välja.

5. Pange kohale uus lamp. Pistke see pesasse ja keerake, kuni lamp kohale fikseerub.
6. Pange lambipesa tuleplokki tagasi, paigutades pesa küljes olevad hambad tuleplokis olevate sälkudega kohakuti.
7. Suruge pesa ploki sisse ja keerake siis päripäeva kohale.

Seisutuli (ääretuli) ja päevatuli

Kui LED-tuli ei tööta, soovitame lasta selle volitatud HYUNDAI teeninduses üle kontrollida.

Esiudutule lambi vahetamine (kui on varustuses)

1. Avage alumise katte sissevajutatavad kinnitused ja eemaldage alumine kate.
2. Lükake oma käsi esikaitseraua taha.
3. Eemaldage elektripistik lambipesa küljest.
4. Eemaldage lambipesa koos lambiga tulekorpusest, keerates pesa vastupäeva, kuni pesa küljes olevad hambad on kohakuti korpuses olevate sälkudega.
5. Pange uus lamp koos pesaga korpusesse tagasi. Selleks paigutage pesa küljes olevad hambad korpuses olevate sälkudega kohakuti, suruge pesa korpuse sisse ja keerake siis päripäeva kohale.

Esitulede ja esiudutulede valgusvihu suuna reguleerimine (Euroopa)

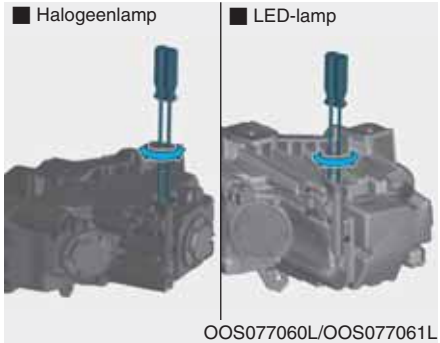

Esitulede valgusvihu suuna reguleerimine

1. Täitke rehvid normikohase rõhuni ja tühjendage auto igasugusest pagasist, nii et autosse jääks vaid juht, varuratas ja autoga kaasasolevad tööriistad.
2. Auto peab asuma tasasel horisontaalsel aluspinnal (põrandal).
3. Tõmmake seinaekraanile kaks püstjoont, mis läbivad mõtteliselt kummagi esitule keskpunkti, ja põikjoon, mis läbib samuti kummagi esitule keskpunkti.

4. Kui aku on täis ja esituled töökorras, suunake esitulede valgusvihk ekraanile nii, et kõige heledam osa valgusest langeks põik- ja püstjoonte ristumiskohale.
5. Lähitule valgusvihu suunamiseks vasakule või paremale keerake vastavat seadekruvi kruvikeerajaga päri- või vastupäeva. Lähitule valgusvihu suunamiseks üles- või allapoole keerake vastavat seadekruvi kruvikeerajaga päri- või vastupäeva.

   Kaugtule valgusvihu suunamiseks üles- või allapoole keerake vastavat seadekruvi kruvikeerajaga päri- või vastupäeva.

Esiudutulede valgusvihu suuna reguleerimine

OOS077062L

Esiudutulede valgusvihu suunda saab reguleerida sarnaselt esitulede valgusvihu suunale. Reguleerige esiudutulede valgusvihu suunda siis, kui aku on täis ja esiudutuled töökorras. Esiudutule valgusvihu suunamiseks üles- või allapoole keerake vastavat seadekruvi kruvikeerajaga päri- või vastupäeva.

Valgusvihu suund

■ Halogeenlamp

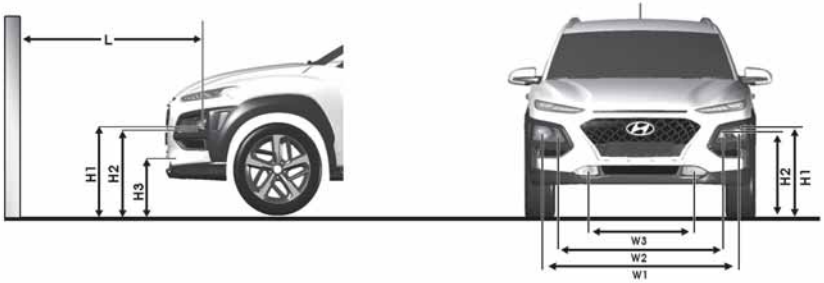

■ LED-lamp

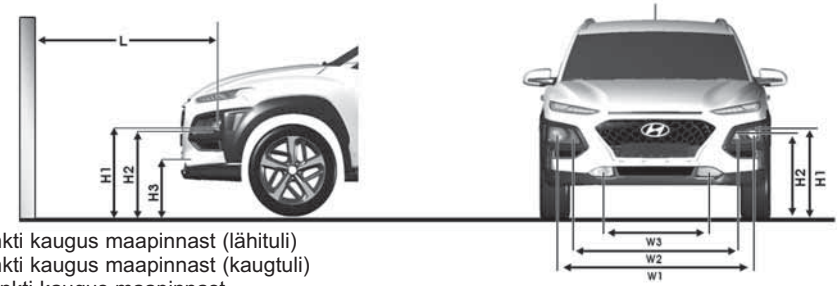

H1: Esitule lambi keskpunkti kaugus maapinnast (lähituli)
H2: Esitule lambi keskpunkti kaugus maapinnast (kaugtuli)
H3: Udutule lambi keskpunkti kaugus maapinnast
W1: Kaugus kahe esitule lambi keskpunktide vahel (lähituled)
W2: Kaugus kahe esitule lambi keskpunktide vahel (kaugtuled)
W3: Kaugus kahe udutule lambi keskpunktide vahel

OOS077063L/OOS077063L

Auto seisund	Lambi tüüp	H1	H2	H3	W1	W2	W3
Ilma juhita	Halogeen	625	617	332	1506	1320	880
mm	LED	628			1503		
Koos juhiga	Halogeen	617	608	323	1504	1320	
mm	LED	620			1503		

Esituled – lähituled (vasakpoolse rooliga mudel)

■ Kasutades 10 m seinaekraani

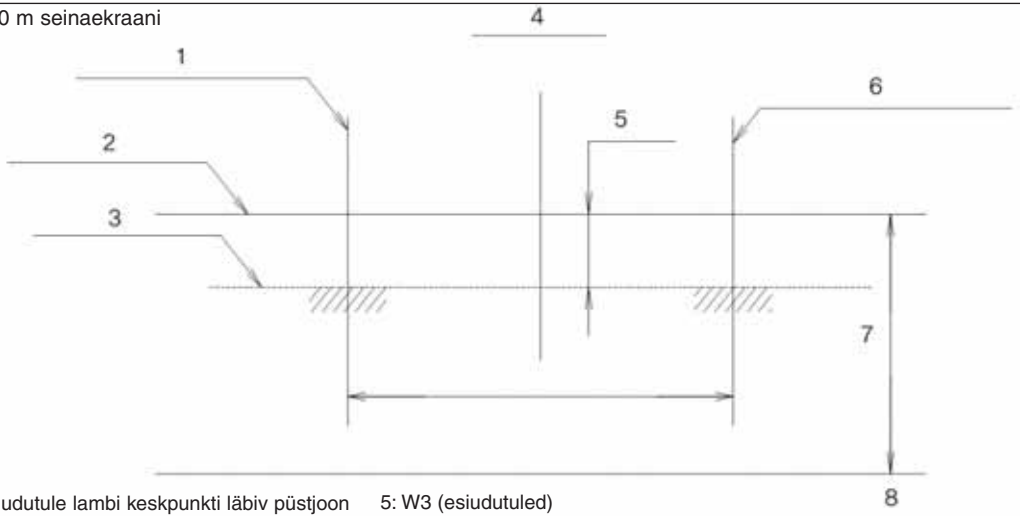

1: Vasakpoolse udutule lambi keskpunkti läbiv püstjoon
2: Udutulelampide keskpunkte läbiv põikjoon
3: Valgustatud ala piirjoon
4: Auto pikitelg
5: W3 (esiudutuled)
6: Parempoolse udutule lambi keskpunkti läbiv püstjoon
7: H3 (esiudutuled)
8: Maapind

OOS077065L

1. Lülitage lähituled sisse, kui juht ei ole autos.
2. Valgustatud ala piirjoon peab asuma joonisel näidatud valgustatud ala piirjoonel.
3. Lähitule valgusvihu suuna reguleerimisel tuleb valgusvihku esmalt reguleerida horisontaalsuunas, seejärel vertikaalsuunas.
4. Kui autol on olemas esitulede kõrguse regulaatorlüliti, pange see valgusvihu suuna reguleerimise ajaks asendisse 0.

Esituled – lähituled (parempoolse rooliga mudel)

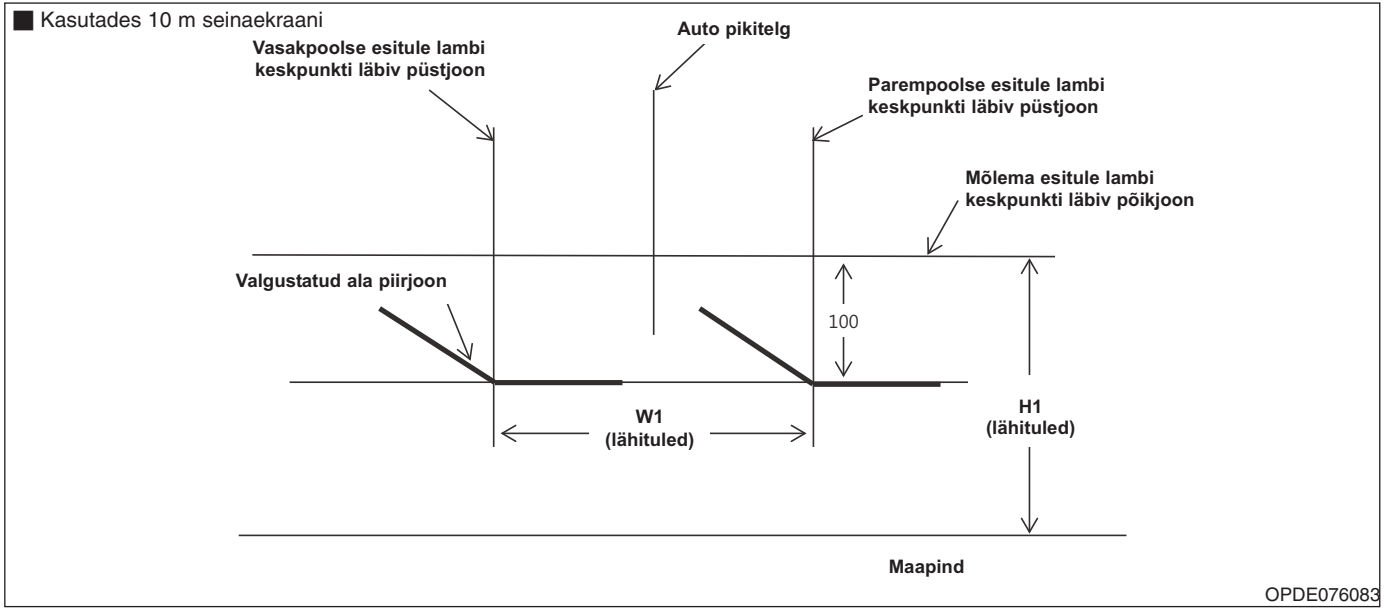

1. Lülitage lähituled sisse, kui juht ei ole autos.
2. Valgustatud ala piirjoon peab asuma joonisel näidatud valgustatud ala piirjoonel.
3. Lähitule valgusvihu suuna reguleerimisel tuleb valgusvihku esmalt reguleerida horisontaalsuunas, seejärel vertikaalsuunas.
4. Kui autol on olemas esitulede kõrguse regulaatorlüliti, pange see valgusvihu suuna reguleerimise ajaks asendisse 0.

Esiudutuled

■ Kasutades 10 m seinaekraani

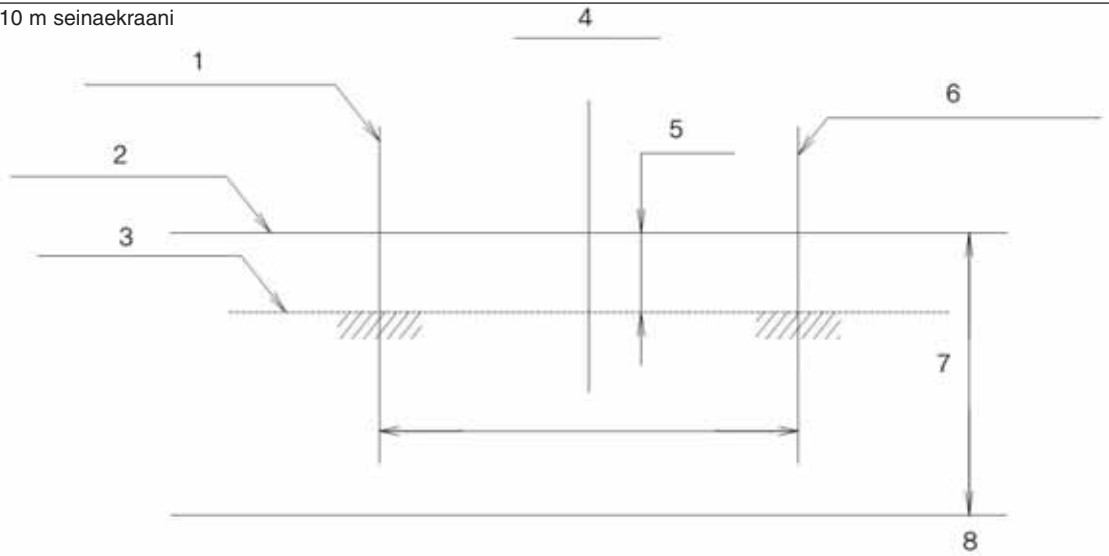

1: Vasakpoolse udutule lambi keskpunkti läbiv püstjoon
2: Udutulelampide keskpunkte läbiv põikjoon
3: Valgustatud ala piirjoon
4: Auto pikitelg
5: W3 (esiudutuled)
6: Parempoolse udutule lambi keskpunkti läbiv püstjoon
7: H3 (esiudutuled)
8: Maapind

OOS077065L

1. Lülitage esiudutuled sisse, kui juht ei ole autos.
2. Valgustatud ala piirjoon peab asuma joonisel näidatud viirutatud alas.

Külgsuunatule lambi vahetamine

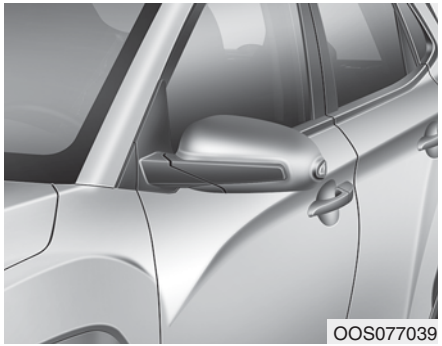

Kui see tuli ei tööta, soovitame lasta selle volitatud HYUNDAI teeninduses üle kontrollida.

Kombineeritud tagatulede lampide vahetamine

■ Tüüp A (tavatuled)

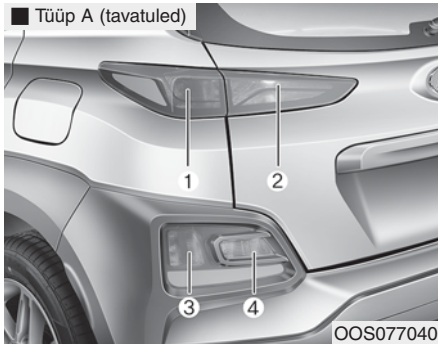

■ Tüüp B (LED-tuled)

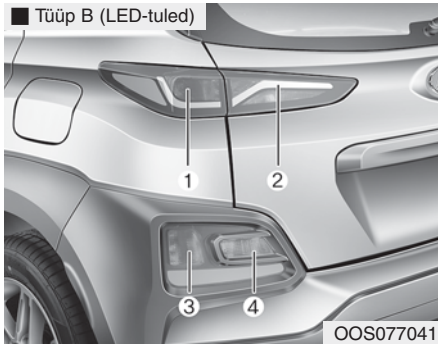

(1) Piduri-/tagatuli
(2) Tagatuli (tüüp A)/ piduri-/tagatuli (tüüp B)
(3) Suunatuli
(4) Tagumine udutuli (vasakpoolse rooliga mudel: vasakul, parempoolse rooliga mudel: paremal)
(5) Tagurdustuli (vasakpoolse rooliga mudel: paremal, parempoolse rooliga mudel: vasakul)

Piduri-/tagatuli

1. Seisake mootor.
2. Avage tagaluuk.
3. Keerake tuleploki kinnituskruvid ristpea-kruvikeerajaga lahti.

4. Eemaldage kombineeritud tagatulede plokk autokere küljest.
5. Eemaldage lambipesa tuleplokist, keerates seda vastupäeva, kuni pesa küljes olevad hambad on kohakuti tuleplokis olevate sälkudega.
6. Võtke lamp pesast välja. Selleks vajutage seda sissepoole ja keerake vastupäeva, kuni lambi küljes olevad hambad on kohakuti pesas olevate sälkudega. Seejärel tõmmake lamp pesast välja.
7. Pange kohale uus lamp. Pistke see pesasse ja keerake, kuni lamp kohale fikseerub.
8. Pange lambipesa tuleplokki tagasi. Selleks paigutage pesa küljes olevad hambad tuleplokis olevate sälkudega kohakuti, suruge pesa ploki sisse ja keerake siis päripäeva kohale.
9. Paigaldage tulekorpus tagasi autokere külge.

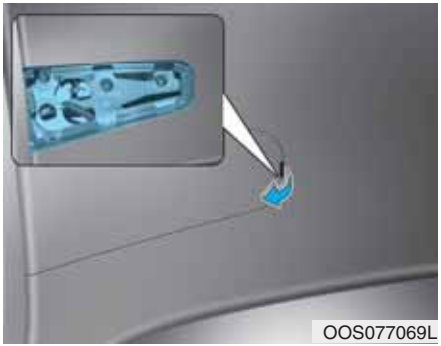

Tagatuli (tüüp A)

1. Seisake mootor.
2. Avage tagaluuk.
3. Eemaldage hoolduslapp, kasutades lapikpeaga kruvikeerajat.
4. Eemaldage lambipesa tuleplokist, keerates seda vastupäeva, kuni pesa küljes olevad hambad on kohakuti tuleplokis olevate sälkudega.
5. Võtke lamp pesast välja. Selleks vajutage seda sissepoole ja keerake vastupäeva, kuni lambi küljes olevad hambad on kohakuti pesas olevate sälkudega. Seejärel tõmmake lamp pesast välja.

6. Pange kohale uus lamp. Pistke see pesasse ja keerake, kuni lamp kohale fikseerub.
7. Pange lambipesa tuleplokki tagasi. Selleks paigutage pesa küljes olevad hambad tuleplokis olevate sälkudega kohakuti, suruge pesa ploki sisse ja keerake siis päripäeva kohale.
8. Paigaldage hooldusklapp tagasi oma kohale.

Piduri-/tagatuli (tüüp B)

Kui LED-tuli ei tööta, soovitame lasta selle volitatud HYUNDAI teeninduses üle kontrollida.

Suunatuli, tagurdustuli ja tagumine udutuli

Kui mõni neist tuledest ei tööta, soovitame lasta auto volitatud HYUNDAI teeninduses üle kontrollida.

Kõrge lisapiduritule lambi vahetamine

OOS077042

Kui kõrge lisapidurituli ei tööta, soovitame pöörduda volitatud HYUNDAI teenindusse.

Numbrimärgi tule lambi vahetamine

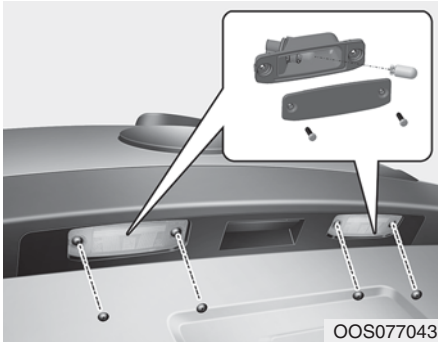
OOS077043

1. Kangutage tuleklaas lapikpeaga kruvikeeraja abil tulekorpuse küljest ettevaatlikult lahti.
2. Tõmmake lamp otse pesast välja.
3. Pange kohale uus lamp.
4. Paigadage osad eemaldamisele vastupidises järjekorras kohale tagasi.

Sisetulede lampide vahetamine

Kaardilugemistuli, laetuli, tualettpeegli tuli ja pakiruumi tuli

■ Kaardilugemistuli (tüüp A)

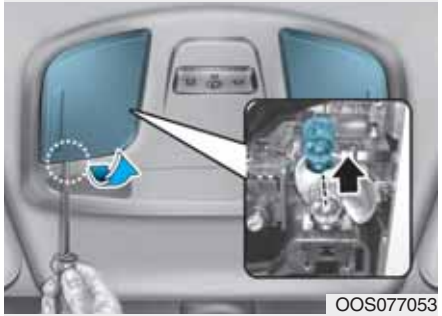

OOS077053

■ Laetuli (tüüp A)

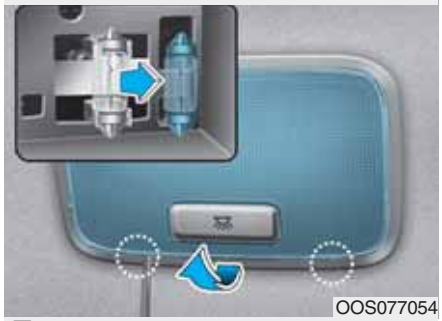

OOS077054

■ Tualettpeegli tuli

OOS077046

■ Kaardilugemistuli (tüüp B)

OOS077044

■ Laetuli (tüüp B)

OOS077045

■ Pakiruumi tuli

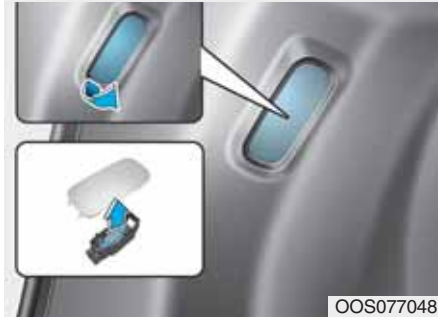

OOS077048

■ Kindalaeka tuli

1. Kangutage tuleklaas lapikpeaga kruvikeeraja abil sisetule korpuselt ettevaatlikult ära.
2. Tõmmake lamp otse pesast välja.
3. Pange lambipessa uus lamp.
4. Pange tuleklaasi küljes olevad hambad kohakuti sisetule korpuses olevate sälkudega ja suruge tuleklaas klõpsatusega oma kohale tagasi.

NB!

Olge ettevaatlik, et te tuleklaasi, selle servades olevaid hambaid ega plastkorpust ei vigastaks.

VÄLINE HOOLDUS

Autokere hooldus

Ettevaatust autokere välispinna hooldusel!

Igasuguste keemiliste puhastusainete ja poleerimisvahendite kasutamisel peab järgima täpselt kõiki nende pakendeil olevaid juhtnööre. Lugege tähelepanelikult läbi kõik hoiatused ja ohutusnõuded, mis sildile on trükitud.

Värvkatte hooldus

Pesu

Auto välispinna kaitsmiseks rooste ja muude kahjustuste eest peske auto vähemalt kord kuus leige või külma veega põhjalikult puhtaks.
Kui kasutate oma autot maastikusõiduks, peaksite selle iga kord pärast maastikusõitu puhtaks pesema. Olge eriti tähelepanelik soola, pori ja igasuguse muu kogunenud mustuse eemaldamisel. Jälgige, et vee äravooluavad uste alaservades ja lävekarpides püsiksid puhtad ja takistustest vabad.
Putukad, tõrv, puuvaik, lindude väljaheited, tööstuslikud saasteained ja muud sarnased heitmed võivad kahjustada teie auto värvkatet, kui neid kohe ei eemaldata.

Isegi viivitamatu pesemine puhta veega ei pruugi kõiki neid sadestisi eemaldada.
Kasutada tuleks värvkattele ohutut õrnatoimelist seepi.
Pärast pesemist loputage auto leige või külma veega põhjalikult puhtaks.
Ärge laske seebil auto värvkattel ära kuivada.

NB!

- **Ärge kasutage kanget seepi, kemikaale sisaldavaid pesuvahendeid ega kuuma vett ning ärge peske autot otsese päikesepaiste käes ega siis, kui autokere on soe.**
- **Olge auto külgakende pesemisel ettevaatlik, eriti juhul, kui kasutate survepesurit. Vesi võib akna vahelt sisse pääseda ja auto võib seest märjaks saada.**
- **Plastosade ja tulede kahjustamise vältimiseks ärge kasutage puhastamiseks keemilisi lahusteid ega tugevatoimelisi puhastusvahendeid.**

⚠ HOIATUS

Märjad pidurid

Pärast auto pesemist kontrollige aeglaselt sõites üle pidurid, et näha, kas vesi on neile mõjunud. Kui pidurdusvõime on halvenenud, kuivatage pidurid ära, vajutades aeglast kiirust hoides pidevalt kergelt piduripedaali.

Pesemine survepesuriga

- Kui kasutate auto pesemiseks survepesurit, ärge hoidke pesuri pihustuspüstolit autole liiga lähedal. Liiga väike kaugus autost või liiga tugev veesurve võib autoosi kahjustada või vesi võib neisse sisse pääseda.
- Ärge suunake survepesuri veejuga otse kaamerale, anduritele või neid ümbritsevale alale. Survepesuri veejuga võib anda kaamerale või anduritele tugeva löögi, mis võib nende töökorrale väga halvasti mõjuda.
- Ärge hoidke pihustuspüstolit liiga lähedal erinevatele kummi- ja plastkatetele ning igasugustele ühenduskohtadele, sest tugev veejuga võib neid kahjustada.

NB!

- **Mootoriruumi pesemine veega (sh survepesuriga) võib tekitada häireid mootoriruumis asuvates vooluahelates.**
- **Jälgige hoolega, et auto elektri- ja elektroonikakomponentidele ei satuks kunagi vett ega muid vedelikke, sest see võib neid kahjustada.**

Vahatamine

Korralik vahakiht on barjääriks auto värvkatte ja mustuse vahel. Hoides auto korralikult vahatatuna, aitate seda välismõjude eest kaitsta.

Vahatage oma autot, kui vesi ei püsi värvkattel enam tilgakujulisena koos.

Enne vahatamist peske ja kuivatage auto alati ära. Kasutage kvaliteetset vedelat vaha või vahapastat ning järgige täpselt selle tootja juhiseid. Vahatage ka kõiki värvimata metallosi ja -liiste, et neid välismõjude eest kaitsta ning nende läiget säilitada.

Õli, tõrva jms plekkide eemaldamine spetsiaalse plekieemaldajaga koorib tavaliselt värvkattelt maha ka vahakihi. Vahatage sellised kohad kindlasti üle, seda ka juhul, kui kogu auto veel vahatamist ei vaja.

NB!

- **Tolmu ja mustuse mahapühkimine autokerelt kuiva lapiga kriimustab värvkatet.**
- **Ärge kasutage kroomitud või anodeeritud alumiiniumosade puhastamiseks metallist küürimiskäsnu, abrasiivseid puhastusaineid ega kangeid pesuvahendeid, mis sisaldavad tugevalt leeliselisi või sööbivaid koostisaineid. See võib kahjustada nende osade kaitsekihti ning muuta või rikkuda nende värvi.**

Värvkatte kahjustuste parandamine

Värvitud pinnale tekkinud sügavad kriimustused ja kivitäkked peab otsekohe ära parandama. Paljastunud metall hakkab kiiresti roostetama ning see võib lõppeda juba tunduvalt kallima remondiga.

NB!

Kui auto on viga saanud ja vajab mõne metallosa remonti või väljavahetamist, hoolitsege selle eest, et remonditöökojas kaetaks remonditavad või asendusosad spetsiaalse korrosioonivastase kaitsekihiga.

Läikiva metallpinna hooldus

- Asfaldipigi ja putukate eemaldamiseks kasutage asfaldiplekkide eemaldusvahendit, mitte aga kaabitsat või muid teravaid esemeid.
- Läikivate metallpindade kaitsmiseks korrosiooni eest kandke neile kiht vaha või kroomikaitsevahendit ning hõõruge tugevalt läikima.
- Talvistes ilmaoludes või rannikualadel katke läikivad metallpinnad paksema vaha- või kaitsevahendi kihiga. Vajadusel katke osad mittesööbiva vaseliiniga või muu kaitsva ainega.

Kerepõhja hooldus

Sööbivad ained, mida kasutatakse tänavatel jää- ja lumetõrjeks või tolmu vähendamiseks, võivad koguneda auto põhjale. Kui neid aineid ei eemaldata, võib see põhjustada põhjadetailide – kütusetorude, raami, põhjapaneeli ja väljalaskesüsteemi – kiirenenud roostetamist isegi juhul, kui neid on töödeldud roostetamisvastase kaitsevahendiga.

Loputage auto põhi ja rattakoopad vähemalt kord kuus, iga kord pärast maastikusõitu ja iga talveperioodi lõpus leige või külma veega põhjalikult puhtaks. Pöörake kerealusele pinnale ja detailidele erilist tähelepanu, kuna seal on raske kogu pori ja mustust näha. Teedelt kogunenud mustuse märjakstegemine ilma seda eemaldamata teeb rohkem halba kui head. Uste alaservades, lävekarpides ja raamis on vee äravooluavad, millel ei tohi lasta mustusest ummistuda – nendesse kohtadesse kogunenud vesi võib põhjustada roostetamist.

⚠ HOIATUS

Pärast auto pesemist kontrollige aeglaselt sõites üle pidurid, et näha, kas vesi on neile mõjunud. Kui pidurdusvõime on halvenenud, kuivatage pidurid ära, vajutades aeglast kiirust hoides pidevalt kergelt piduripedaali.

Alumiiniumvelgede hooldus

Alumiiniumveljed on kaetud läbipaistva kaitsekihiga.

NB!

- **Ärge kasutage alumiiniumvelgede puhastamiseks mingeid abrasiivseid puhastusvahendeid, poleerimisaineid, lahusteid ega traatharju.**
- **Puhastage velgi siis, kui need on maha jahtunud.**
- **Kasutage ainult õrnatoimelist seepi või neutraalset pesuvahendit ning loputage seejärel põhjalikult puhta veega. Puhastage velgi alati pärast soolatatud teedel sõitmist.**

- **Ärge peske velgi suurel kiirusel töötavate autopesuharjadega.**
- **Ärge kasutage velgede puhastamiseks mingeid leeliselisi või happelisi puhastusvahendeid.**

Korrosioonikaitse

Auto kaitsmine korrosiooni eest

Kasutades korrosioonivastases võitluses kõige eesrindlikumaid konstruktsioonilisi lahendusi ja meetodeid, toodame me kõrgeima kvaliteediga autosid. Siiski on see vaid osa tööst. Teie auto võimalikult pikaajalise korrosioonikindluse saavutamiseks on vaja ka teie kui auto omaniku koostööd ja abi.

Korrosiooni tüüpilisemad põhjused

Tüüpilisemad põhjused, mille tõttu korrosioon võib tekkida:

- teedel kasutatav sool ning pori ja niiskus, millel lastakse auto põhjale koguneda;
- värvkatte või kaitsekihtide eemaldumine kivitäkete, tugeva hõõrdumise, kriimustuste või väiksemate mõlkide tulemusel, mille tõttu jääb paljastunud metall korrosiooni eest kaitseta.

Kõrge korrosiooniriskiga piirkonnad

Kui elate piirkonnas, kus teie auto satub pidevalt korrodeerivate ainete mõjuvälja, on korrosioonivastane kaitse eriti tähtis. Kiirenenud korrosiooni tavalisemateks põhjusteks on teedel kasutatav sool, tolmu vähendamiseks kasutatavad kemikaalid, ookeanituuled ja tööstuslikud saasteained.

Niiskus soodustab korrosiooni

Niiskus loob korrosiooni tekkeks kõige soodsamad tingimused. Korrodeerumine kiireneb kõrge õhuniiskuse juures, eriti siis, kui temperatuur on vaid veidi nullist ülalpool. Sellistel tingimustel püsib korrodeeriv aine aeglaselt aurustuva niiskuse tõttu autokere pinnaga kaua pidevas kontaktis.

Tugeva korrodeeriva toimega on ka pori, kuna see kuivab aeglaselt ja hoiab niiskust pikalt autoga pidevas kontaktis. Kuigi pori võib näida kuiv, võib see ikkagi niiskust sisaldada ja korrosiooni soodustada.

Ka kõrged temperatuurid võivad kiirendada selliste osade korrodeerumist, mis ei ole korralikult ventileeritud, kuna niiskus ei saa sel juhul kiiresti hajuda.

Kõigist nimetatud põhjustest tulenevalt on väga tähtis hoida oma auto puhas nii porist kui igasugusest muust mustusest. See ei kehti mitte ainult auto nähtavate pindade, vaid eriti just auto põhja kohta.

Kuidas korrosiooni vältida

Korrosiooni vältimiseks saate ka ise palju ära teha, kui peate kinni järgnevatest juhtnööridest:

Hoidke oma auto puhas!

Parim meetod oma auto kaitsmiseks korrosiooni eest on hoida see puhas kõigist korrodeerivatest ainetest. Eriti tähtis on seejuures pöörata tähelepanu auto põhjale.

- Kui elate kõrge korrosiooniriskiga piirkonnas — näiteks ookeani läheduses, piirkonnas, kus sõiduteid soolatatakse, kõrge tööstusliku saastumisega piirkonnas, kohas, kus esineb happevihmu vms — peate korrosiooni vältimiseks olema eriti hoolikas. Talvel loputage auto põhi puhtaks vähemalt kord kuus ning kui talv saab läbi, viige läbi üks eriti põhjalik kerepõhja puhastus.

- Auto puhastamisel põhja alt pööra-ke erilist tähelepanu rattakoobaste ja poritiibade alustele pindadele ning muudele kohtadele, mis on silma eest varjatud. Puhastage põhjalikult: kogunenud mustuse märjakstegemine ilma seda eemaldamata pigem kiirendab kui aeglustab roostetamist. Eriti tõhusalt aitab kogunenud pori ja korrodeerivaid aineid eemaldada surve- või aurupesur.
- Uste alaservade, lävekarpide ja raami puhastamisel jälgige, et nendes asuvad vee äravooluavad püsiksid puhtad ja takistustest vabad, et niiskus välja pääseks ega jääks ummistunud avadesse seisma, kiirendades sel moel roostetamist.

Hoidke oma garaaž kuiv!

Ärge hoidke oma autot niiskes ja halvasti ventileeritud garaažis. Sellises kohas on korrosiooni tekkeks loodud eriti head tingimused. Eriti kehtib see juhul, kui pesete oma autot garaažis või sõidate autoga garaaži sisse, kui auto on veel märg või lume, jää või poriga kaetud. Isegi köetav garaaž ei suuda roostetamist ära hoida, kui seal puudub piisav ventilatsioon niiskuse kõrvaldamiseks.

Hoolitsege auto värvkatte ja välisviimistluse eest!

Auto värvkattele tekkinud kriimustused ja täkked tuleks esimesel võimalusel katta parandusvärviga. See kaitseb metalli korrosiooni eest. Kui metall on paljastunud, pöörduge parandustöödeks autode värvimise ja keretöödega tegelevasse asjatundlikku autoteenindusse.

Lindude väljaheited: lindude väljaheited on tugevalt sööbiva toimega ning võivad kahjustada auto värvkatet juba mõne tunniga. Kõrvaldage lindude väljaheited autolt nii ruttu kui võimalik.

Ärge unustage autosalongi!

Niiskus võib koguneda põrandamattide ja vaipkatete alla, põhjustades roostetamist. Kontrollige regulaarselt põranda seisundit mattide all ja seda, kas matid on kuivad. Eriti hoolikas tuleb olla juhul, kui veate autos väetisi, puhastusaineid või muid kemikaale.

Selliseid aineid tohib vedada ainult korralikes pakendites ning kõik maha loksunud või pudenenud jäägid tuleb otsekohe ära koristada, kokkupuutunud pinnad puhta veega puhtaks pesta ja siis korralikult ära kuivatada.

Salongi hooldus

Ettevaatust salongi hooldusel!

Vältige kemikaalide (nt lõhnaõli, kosmeetiliste vedelike, päikesekreemi, kätepuhastusvahendi ja õhuvärskendaja) sattumist auto sisepindadele – need võivad põhjustada värvimuutusi ja muid kahjustusi. Kui sellised ained siiski auto sisepindadele satuvad, pühkige need sealt otsekohe ära.
Lugege läbi ka alltoodud juhised vinüülpindade õige hooldamise kohta.

NB!

Jälgige hoolega, et auto elektri- ja elektroonikakomponentidele ei satuks kunagi vett ega muid vedelikke, sest see võib neid kahjustada.

NB!

Kasutage nahkpindade (nt rooli, istmekatete jms) puhastamiseks neutraalseid või väikese alkoholisisaldusega puhastusvahendeid. Suure alkoholisisaldusega lahuste ning leeliseliste või happeliste puhastusvahendite kasutamine võib naha värvi pleegitada või sellelt pealmise kihi maha koorida.

Istmekatete ja muude pindade puhastamine

Vinüül (kui on varustuses)

Esmalt eemaldage vinüülpinnalt tolmuimeja või harjaga tolm ja lahtine prügi. Seejärel puhastage vinüülpinnad ära spetsiaalse vinüüli puhastusvahendiga.

Tekstiil (kui on varustuses)

Esmalt eemaldage tekstiililt tolmuimeja või harjaga tolm ja lahtine prügi. Seejärel kasutage puhastamiseks mõnd pehme mööbli või vaipade jaoks soovitatud õrnatoimelist puhastusvahendit.

Värsked plekid eemaldage otsekohe tekstiilmaterjalidele mõeldud plekieemaldajaga. Kui värsketele plekkidele kohe tähelepanu ei pöörata, võib plekk tugevalt sisse jääda ning kanga värvus võib seetõttu muutuda. Samuti võivad väheneda materjali tulekindlad omadused, kui selle eest õigesti ei hoolitseta.

NB!

Soovitatud puhastusvahenditest ja meetoditest erinevate ainete ja meetodite kasutamine võib rikkuda tekstiili väljanägemist ja vähendada selle tulekindlust.

Nahk (kui on varustuses)

- Nahkkattega istmete erijooned
  - Istmekatete nahk on valmistatud loomade pealmisest nahakihist, mis on läbinud spetsiaalse töötluse, et muuta see kasutuskõlblikuks. Kuna nahk on looduslik materjal, võib iga detail olla pisut erineva paksuse või struktuuriga.

    Sõltuvalt temperatuurist ja niiskusest võib nahk venida või kokku tõmbuda, mille tõttu võivad sellele ilmuda kortsud.
  - Iste on valmistatud venivast riidest, et istumine oleks eriti mugav.
  - Kehaga kokkupuutuvad osad on kumerad ning istujat külgedelt toetav piirkond kõrgem, lisades sõidumugavust ja stabiilsust.
  - Kasutamise käigus võivad nahale tekkida kortsud. See on loomulik, tegu pole defektiga.

⚠ ETTEVAATUST

- **Tootja garantii ei kata kriimustusi, hõõrdumisjälgi ja kortse, mis on istmekatetele tekkinud loomuliku kulumise tulemusel igapäevase kasutamise käigus.**
- **Metallpannaldega rihmad, tõmblukud ja tagataskus hoitavad võtmed võivad istmekatteid kahjustada.**
- **Ärge tehke istmekatteid mingil juhul märjaks. See võib muuta naturaalse naha välimust ja struktuuri.**
- **Tumedat värvi teksad või muud rõivad võivad värvi anda ja istmekatted ära määrida.**

- Nahast istmekatete hooldus
  - Puhastage istet regulaarselt tolmuimejaga, et eemaldada sellele kogunenud tolm ja liiv. Nii õnnestub vältida kriimustusi ja muid kahjustusi ning naha kvaliteet säilib kauem.
  - Pühkige nahast istmekatteid tihti ka kuiva ja pehme lapiga.
  - Korraliku nahakaitsevahendi kasutamine aitab kaitsta nahka hõõrdumise eest ning säilitada selle algset värvi. Mis tahes hooldusvahendite kasutamisel lugege kindlasti läbi nende kasutusjuhised ja konsulteerige spetsialistiga.
  - Heledavärviline (beež, kreemikas) nahk määrdub kergesti ja plekid on kohe näha. Sellised istmed vajavad veelgi sagedasemat puhastamist.
  - Vältige niiske lapiga pühkimist. See võib põhjustada nahapinna pragunemist.
- Nahast istmekatete puhastamine
  - Eemaldage igasugune nahale sattunud mustus otsekohe. Erinevate plekkide eemaldamiseks järgige alltoodud juhiseid.
  - Kosmeetikatooted (päikesekreem, jumestustooted jms)

    Kandke riidelapile veidi naha puhastuskreemi ja pühkige sellega määrdunud koht puhtaks. Pühkige kreem nahalt niiske lapiga ära ja kuivatage seejärel kuiva lapiga.
  - Joogid (kohv, karastusjoogid jms)

    Pange plekile väike kogus neutraalset puhastusvahendit ja pühkige seni, kuni joogiplekk enam ei määri.
  - Õli

    Eemaldage õli viivitamatult hästi imava lapiga ja pühkige määrdunud koht puhtaks naturaalse naha jaoks mõeldud spetsiaalse plekieemaldajaga.
  - Närimiskumm

    Pange plekile jääd, et närimiskumm kõveneks, ning eemaldage siis tükkhaaval.

Turvavöö rihma puhastamine

Kasutage rihmade puhastamiseks mis tahes õrnatoimelist puhastusvahendit, mis on ette nähtud pehme mööbli või vaipade puhastamiseks. Järgige puhastusvahendi kasutusjuhendit. Ärge rihmasid valgendage ega värvige, sest see vähendab turvavööde vastupidavust.

Aknaklaasi sisepinna puhastamine

Kui auto aknaklaasid muutuvad seestpoolt uduseks (s.t need on kaetud rasvase või õlise kihiga), peab neid puhastama spetsiaalse klaasipuhastusvahendiga. Järgige puhastusvahendi pakendil olevaid juhiseid.

NB!

Ärge kraapige tagaklaasi sisepinda – võite kahjustada tagaklaasi soojenduse traate.

HEITGAASIDE KONTROLLSÜSTEEM

Teie auto heitgaaside kontrollsüsteemile on antud kirjalik piiratud garantii. Täpsed garantiitingimused leiate autoga kaasa antud garantii- ja hooldusraamatust.

Teie auto on kõikide heitgaase puudutavate normide täitmiseks varustatud heitgaaside kontrollsüsteemiga.

Sellel on kolm allsüsteemi:

(1) Karterigaaside kontrollsüsteem
(2) Kütuseaurude kontrollsüsteem
(3) Väljalaskesüsteemi heitgaaside kontrollsüsteem

Nende süsteemide parima töökorra tagamiseks soovitame teil lasta oma autot kontrollida ja hooldada volitatud HYUNDAI teeninduses vastavalt käesolevas käsiraamatus toodud regulaarse tehnohoolduse graafikule.

⚠ ETTEVAATUST

Auto kontrollimisel tehnoülevaatuse ja hoolduse käigus järgige alltoodud juhiseid (elektroonilise stabiilsuskontrolli süsteemiga (ESC) mudelid):

- **Kui autot kontrollitakse veermiku kontrollstendil, lülitage elektrooniline stabiilsuskontrolli süsteem (ESC) ESC-lüliti vajutusega välja, et vältida võimalikke vahelejätte mootori töös.**
- **Kui auto kontrollimine kontrollstendil on lõpetatud, lülitage ESC-süsteem ESC-lüliti vajutusega tagasi sisse.**

1. Karterigaaside kontrollsüsteem

Karterist väljuvatest aurudest ja gaasidest põhjustatud õhusaaste vältimiseks on kasutusel karteri nn positiivne tuulutussüsteem. See süsteem varustab karterit õhu sissevõtuvooliku kaudu värske filtreeritud õhuga. Karteris seguneb värske õhk karterigaasidega ning see segu juhitakse siis tuulutusklapi kaudu sisselaskesüsteemi.

2. Kütuseaurude kontrollsüsteem

Kütuseaurude kontrollsüsteem on välja töötatud selleks, et ära hoida kütuseaurude pääsemist auto toitesüsteemist ümbritsevasse välisõhku.

Filterpaak

Kütusepaagis tekkivad kütuseaurud absorbeeritakse ja neid säilitatakse eraldi filterpaagis. Kui mootor töötab, tõmmatakse filterpaaki kogutud kütuseaurud läbi paagi puhastust reguleeriva solenoidklapi sisselaskekollektorisse.

Filterpaagi puhastust reguleeriv solenoidklapp (PCSV)

Filterpaagi puhastust reguleeriva solenoidklapi tööd juhib mootori juhtmoodul (ECM). Kui mootori jahutusvedeliku temperatuur on tühikäigul töötamise ajal madal, siis solenoidklapp sulgub, laskmata kütuseaure mootorisse. Kui mootor on normaalse sõidu käigus piisavalt soojenenud, siis solenoidklapp avaneb, juhtides aurustunud kütuse mootorisse.

3. Väljalaskesüsteemi heitgaaside kontrollsüsteem

Väljalaskesüsteemi heitgaaside kontrollsüsteem on väga efektiivne süsteem, mis vähendab mootori kahjulike heitgaaside hulka, tagades seejuures auto parimad sõiduomadused.

Mootori heitgaase (süsinikoksiidi ehk vingugaasi) puudutavad ohutusnõuded

- Auto heitgaasid sisaldavad muude gaaside kõrval tavaliselt alati ka süsinikoksiidi. Seepärast – kui tunnete oma auto salongis mis tahes heitgaaside lõhna, laske auto otsekohe volitatud teeninduses üle kontrollida ning vajadusel korda teha. Kui kahtlustate, et heitgaasid on tunginud autosalongi, sõitke edasi ainult täielikult avatud akendega. Laske oma auto viivitamatult üle kontrollida ning viga kõrvaldada.

⚠ HOIATUS

Mootori heitgaasid sisaldavad süsinikmonooksiidi (CO, vingugaas). Olgugi värvitu ja lõhnatu, on see ohtlik ning võib olla sissehingamisel koguni surmav. Järgige vingugaasimürgituse vältimiseks järgnevaid juhiseid.

- Ärge pange mootorit piiratud või kinnistes ruumides (nt garaažis) tööle kauemaks, kui see on vajalik autoga sisse- või väljasõitmiseks.
- Kui auto seisab töötava mootoriga pikemat aega järjest õues, lülitage ventilatsioonisüsteem värske välisõhu sissevõtule.
- Ärge istuge pikka aega järjest töötava mootoriga pargitud või seisvas autos.
- Kui mootor sureb välja või ei käivitu, võivad liigsed käivituskatsed heitgaaside kontrollsüsteemi kahjustada.

Katalüüsmuunduri tööd puudutavad ohutusnõuded (kui on varustuses)

⚠ HOIATUS

- **Tuline väljalaskesüsteem võib auto all olevad tuleohtlikud materjalid põlema süüdata. Seepärast ärge sõitke, parkige ega seiske tühikäigul töötava mootoriga kergsüttivate materjalide – kuivanud puulehtede või rohu, paberite jms – peal või vahetus läheduses.**
- **Kui mootor töötab ning vahetult pärast mootori seiskamist on auto väljalaskesüsteem ja katalüüsmuundur väga kuumad. Põletuste vältimiseks hoiduge kuumast väljalaskesüsteemist ja katalüüsmuundurist eemale.**

  Samuti ärge eemaldage väljalaskesüsteemi ümbert katteid, ärge tihendage auto põhjadetaile ega katke auto põhja ise mingi täiendava korrosioonikaitsekihiga. Teatud tingimustel võib see tuleohtu märgatavalt suurendada.

Teie auto on varustatud heitgaasides sisalduvate kahjulike saasteainete kogust vähendava katalüüsmuunduriga.

Seepärast peab järgima alltoodud ettevaatusabinõusid:

- Kasutage bensiinimootoris ainult PLIIVABA KÜTUST.
- Ärge kasutage autot, kui esineb märke mootori töös tekkinud häiretest, näiteks mootori vahelejätte või märgatavat võimsuse langust.
- Ärge kuri- ega väärtarvitage mootorit. Väärkasutamise näideteks on inertsiga sõit mittetöötava mootoriga või järskudest kallakutest allasõit, kui käik on sees, kuid mootor ei tööta.
- Ärge laske mootoril töötada tühikäigul kõrgetel pööretel pikka aega järjest (5 minutit või kauem).
- Ärge muutke ega parandage ise ühtki mootori või heitgaaside kontrollsüsteemi osa. Kõik ülevaatused ja reguleerimised peab laskma läbi viia volitatud HYUNDAI teeninduses.
- Vältige sõitmist, kui kütusepaaki on jäänud väga vähe kütust. Kui bensiin saab sõidu ajal otsa, võib see põhjustada vahelejätte mootori töös ning selle tulemuseks võib olla katalüüsmuunduri ülekoormus.

Eeltoodud juhiste eiramisel võib katalüüsmuundur ja auto kahjustuda,

samuti võib see tühistada autole antud erinevad garantiid.

Tehnilised andmed ja tarbijainfo

Mõõtmed 8-2
Mootor 8-2
Lampide võimsused 8-3
Rehvid ja veljed 8-4
Rehvide kandevõimed ja kiirusklassid (Euroopa) 8-5
Konditsioneer 8-5
Auto mass ja pakiruumi maht 8-6
Soovitatavad määrdeained ja täitemahud 8-7
Soovitatavad mootoriõlid (Euroopa) 8-8
Soovitatav SAE viskoossusklass 8-8
Auto identifitseerimisnumber (VIN) 8-10
Auto tüübikinnituse silt 8-10
Rehvide tehniliste andmete ja rõhkude kleebis..8-11
Mootori number 8-11
Konditsioneeri kompressori silt 8-11
Konditsioneeri külmaaine andmesilt.....8-12
Vastavusdeklaratsioon 8-12

MÕÕTMED

mm

Mõõde		mm
Kogupikkus		4165
Kogulaius		1800
Kogukõrgus		1550 / 1565 *1
Eesmine rööbe	205/60 R16	1575
	215/55 R17	1563
	235/45 R18	1559
Tagumine rööbe	205/60 R16	1584
	215/55 R17	1572
	235/45 R18	1568
Teljevahe		2600

*1 : koos katusereelingutega

MOOTOR

Parameeter	Bensiinimootor	
	1,0 l T-GDI	1,6 l T-GDI
Töömaht cm^3	997	1591
Silindri läbimõõt x kolvikäik mm	71,0 x 84,0	77,0 x 85,44
Tööjärjekord	1-2-3	1-3-4-2
Silindrite arv	3 silindrit reas	4 silindrit reas

LAMPIDE VÕIMSUSED

Tuli			Lambi tüüp	Võimsus, W
Ees	Esituli	Lähituli (tüüp A)	H7	55
		Kaugtuli (tüüp A)	H7	55
		Lähituli (tüüp B)	LED	LED
		Kaugtuli (tüüp B)	LED	LED
		Staatiline kurvituli (lähituli)	H7	55
	Suunatuli		PY21W	21
	Suunatuli (küljepeeglis)		LED	LED
	Päevatuli / seisutuli (ääretuli)		LED	LED
	Udutuli		H8	35
Taga	Kombineeritud tagatuled	Piduri-/tagatuli (tüüp A)	P21/5W	21/5
		Tagatuli (tüüp A)	W5W	5
		Piduri-/tagatuli (tüüp B)	LED	LED
		Suunatuli	P21W	21
		Tagurdustuli	P21W	21
		Udutuli	PR21W	21
	Kõrge lisapidurituli		LED	LED
	Numbrimärgi tuli		W5W	5
Sisevalgustus	Kaardilugemistuli		W10W	10
	Laetuli (katuseluugiga mudel)		FESTOON	8
	Laetuli (ilma katuseluugita mudel)		FESTOON	10
	Päikesesirmi tuli		FESTOON	5
	Pakiruumi tuli		FESTOON	10
	Kindalaeka tuli		FESTOON	5

REHVID JA VELJED

Ratas	Rehvi mõõt	Velje mõõt	Rehvirõhk, bar (kPa, psi)				Rattamutrite pingutusmoment kgf·m (lbf·ft, N·m)
			Normaalkoormus		Suurim koormus		
			Ees	Taga	Ees	Taga	
Täismõõdus ratas	205/60 R16	6.5J x 16	2,3 (230, 33)		2,5 (250, 36)		11–13 (79–94,107–127)
	215/55 R17	7.0J x 17					
	235/45 R18	7.5J x 18					
Ajutine väikses mõõdus varuratas	T125/80 D16	4.0T x 16	4,2 (420, 60)				

NB!

- **Kui lähiajal on oodata külma ilma, võib normikohasele rehvirõhule lisada 20 kPa (3 psi). Rõhk langeb rehvides temperatuuri alanemisel reeglina 7 kPa (1 psi) iga 7 kraadi kohta. Kui on oodata suuri temperatuurikõikumisi, kontrollige rõhku auto rehvides vastavalt vajadusele uuesti, et hoida rõhk rehvides õigel tasemel.**
- **Suurtel kõrgustel üle merepinna õhurõhk üldjuhul langeb. Niisiis – kui kavatsete sõita kõrgele mägedesse, kontrollige enne sõitu rehvirõhku. Vajadusel täitke need õige rõhuni: vastavalt kõrguse muutumisele tuleb lisada 10 kPa iga 1000 meetri tõusu kohta (2,4 psi ühe miili tõusu kohta).**
- **Ärge ületage siiski rehvi küljele märgitud maksimaalset rehvirõhku.**

⚠ ETTEVAATUST

Kui vahetate rehve, kasutage kindlasti oma auto originaalrehvidega samas mõõdus rehve.

Mis tahes muus mõõdus rehvide kasutamine võib kahjustada auto veermikuga seotud osi või põhjustada häireid nende töös.

REHVIDE KANDEVÕIMED JA KIIRUSKLASSID (EUROOPA)

Ratas	Rehvi mõõt	Velje mõõt	Kandevõime		Kiirusklass	
			KI*1	kg	KK*2	km/h
Täismõõdus ratas	205/60 R16	6.5J x 16	92	630	H	210
	215/55 R17	7.0J x 17	94	670	V	240
	235/45 R18	7.5J x 18	94	670	V	240
Ajutine väikses mõõdus varuratas	T125/80 D16	4.0T x 16	97	730	M	130

*1 KI: Koormusindeks
*2 KK: Kiirusklassi tähis

KONDITSIONEER

Aine		Mahule vastav kaal	Klassifikatsioon
Külmaaine	g	R-1234yf: 450 ± 25 R-134a: 500 ± 25	R-1234yf (Euroopa mudelid) R-134a (v.a Euroopa mudelid)
Kompressori määrdeõli	g	120 ± 10	PAG-õli

Üksikasjalikuma teabe saamiseks võtke ühendust volitatud HYUNDAI teenindusega.

AUTO MASS JA PAKIRUUMI MAHT

Parameeter	Bensiinimootor	
	1,0 l T-GDI	1,6 l T-GDI
	Kaherattavedu	Nelikvedu
	MT	DCT
Suurim lubatud täismass (registrimass) kg	1775	1910
Pakiruumi maht (VDA) l	Min 361 Maks 1143	

MT: Käsikäigukast

DCT: Topeltsiduriga käigukast

Min: tagaistme taga, tagaistme seljatoe ülaservani
Maks: esiistmete taga, laeni

SOOVITATAVAD MÄÄRDEAINED JA TÄITEMAHUD

Mootori ja jõuülekandesüsteemi parima töökorra ja vastupidavuse tagamiseks kasutage ainult ettenähtud kvaliteetseid määrdeaineid. Õige õli aitab parandada ka mootori kasutegurit, mille tulemuseks on väiksem kütusekulu.

Teie autos soovitatakse kasutada järgnevaid määrdeaineid ja vedelikke.

Määrdeaine			Kogus (liitrites)	Klassifikatsioon
Mootoriõli*1 *2 (õlivahetusel) Soovitatav õli: Shell HELIX Motor oils	Bensiin	1,0 l T-GDI	3,6	API SN ja ACEA C2
		1,6 l T-GDI	4,5	ACEA A5/B5
Käsikäigukasti vedelik		1,0 l T-GDI	1,6–1,7	HK SYN MTF 70W (SK) SPIRAX S6 GHME 70W MTF (H.K.SHELL) GS MTF HD 70W (GS CALTEX) API GL-4, SAE 70W, TGO-9
Topeltsiduriga käigukasti vedelik		1,6 l T-GDI	1,9–2,0	HK SYN DCTF 70W (SK) SPIRAX S6 GHME 70W DCTF (H.K.SHELL) GS DCTF HD 70W (GS CALTEX) API GL-4, SAE 70W
Jahutusvedelik		1,0 l T-GDI	6,8	Antifriisi ja destilleeritud vee segu (fosfaadipõhine etüleenglükooli baasil jahutusvedelik alumiiniumradiaatorile)
		1,6 l T-GDI	7,1	
Tagadiferentsiaali õli (nelikveoline mudel)			0,47–0,52	HYPOID GEAR OIL API GL-5, SAE75W/90 (SHELL HD AXLE OIL 75W90 või samaväärne)

*1 : Vaadake soovitatud SAE viskoossusklasse leheküljelt 8-9.

*2 : Täna on saadaval mootoriõlid, millel on märge „Energy Conserving Oil“ (energiasäästlik õli). Muude heade omaduste hulgas aitavad need õlid vähendada kütusekulu, sest need vähendavad mootori hõõrdumise ületamiseks vajalikku kütusekogust. Sageli ei ole sellist kokkuhoidu märgata igapäevasel sõitmisel, kuid terve aasta jooksul annab see tulemuseks juba märgatava kulude ja energia säästu.

Määrdeaine	Kogus (liitrites)	Klassifikatsioon
Jaotuskasti õli (nelikveoline mudel)	0,47–0,52	HYPOID GEAR OIL API GL-5, SAE75W/90 (SHELL HD AXLE OIL 75W90 või samaväärne)
Piduri-/sidurivedelik	0,7–0,8	FMVSS116 DOT-3 või DOT-4
Kütus	50	Vt käsiraamatu eessõnast osa „Nõuded kütusele“.

Soovitatavad mootoriõlid (Euroopa)

Tarnija	Toode	
Shell	Bensiinimootor	HELIX ULTRA AH-E 5W-30
		HELIX ULTRA 5W-40

Soovitatav SAE-viskoossusklass

⚠ ETTEVAATUST

Enne mis tahes määrdeaine kontrollimist või väljalaskmist puhastage kindlasti ära vastava täite- või tühjendusava korgi või mõõtevarda ümbrus. See on eriti tähtis tolmustes ja liivastes piirkondades ning juhul, kui sõidetakse kõvakatteta teedel. Tehes avade ümbruse puhtaks, hoiate ära mustuse ja liivaterade sattumise mootorisse ning muudesse mehhanismidesse, mis võiksid muidu kahjustuda.

Mootoriõli viskoossus (paksus) avaldab mõju kütusekulule ning mootori tööle külma ilmaga (käivitamisele ja õli voolavusele). Väiksema viskoossusega mootoriõlid vähendavad kütusekulu ning parandavad mootori tööd külma ilmaga, samas suurema viskoossusega mootoriõlid on vajalikud rahuldavaks määrimiseks palava ilmaga. Soovitatud viskoossusest mis tahes erineva viskoossusega mootoriõlide kasutamine võib lõppeda mootoririkkega.

Õli valimisel võtke aluseks temperatuurivahemik, milles teie auto kuni järgmise õlivahetuseni sõidab.
Seejärel valige soovitatud viskoossusega õli järgneva tabeli abil.

■ Kappa 1,0 l T-GDI

SAE viskoossusklassidele vastavad temperatuurivahemikud										
Temperatuur	°C	-30	-20	-10	0	10	20	30	40	50
	(°F)	-10	0	20	40	60	80	100	120	
Kõik riigid		20W-50								
		15W-40								
		10W-30								
		0W-30, 5W-30, 5W-40								

- Väiksema kütusekulu saavutamiseks on soovitatav kasutada alljärgneva viskoossusklassi mootoriõli:
  - Euroopa mudelid: SAE 0W-30
  - Välja arvatud Euroopa mudelid: SAE 5W-30

* Juhul, kui sellist mootoriõli pole teie riigis saada, valige õige mootoriõli juuresoleva tabeli abil.

■ Gamma 1,6 l T-GDI

SAE viskoossusklassidele vastavad temperatuurivahemikud										
Temperatuur	°C	-30	-20	-10	0	10	20	30	40	50
	(°F)	-10	0	20	40	60	80	100	120	
Kõik riigid		20W-50								
		15W-40								
		10W-30								
		5W-30, 5W-40								

- Väiksema kütusekulu saavutamiseks on soovitatav kasutada alljärgneva viskoossusklassi mootoriõli:
  - Euroopa mudelid: SAE 0W-30
  - Välja arvatud Euroopa mudelid: SAE 5W-30

* Juhul, kui sellist mootoriõli pole teie riigis saada, valige õige mootoriõli juuresoleva tabeli abil.

AUTO IDENTIFITSEERIMISNUMBER (VIN)

■ Kerenumber

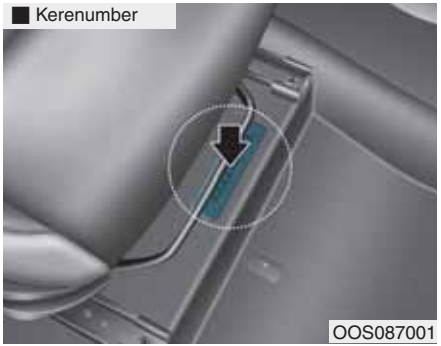

Auto identifitseerimisnumber (VIN) on number, mida kasutatakse teie auto registreerimisel, aga ka kõikide muude auto omandiõigusega seotud küsimuste lahendamisel.

Number on pressitud põrandale parempoolse esiistme alla. Numbri vaatamiseks avage kate.

■ VIN-numbri plaat (kui on varustuses)

VIN-number on kirjas ka esiklaasi vasaku alanurga juurde armatuurlaua peale kinnitatud plaadil. Plaadil olev number on hästi näha väljastpoolt läbi esiklaasi.

AUTO TÜÜBIKINNITUSE SILT

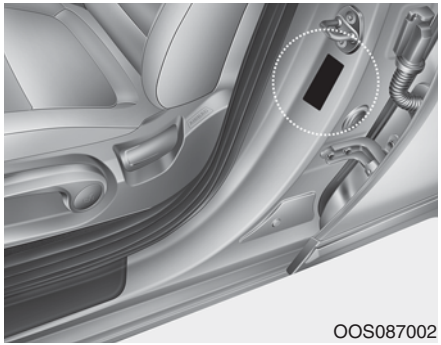

Auto tüübikinnituse silt asub juhipoolsel (või kaassõitjapoolsel) keskpiilaril. Sellele on märgitud ka auto identifitseerimisnumber (VIN).

REHVIDE TEHNILISTE ANDMETE JA RÕHKUDE KLEEBIS

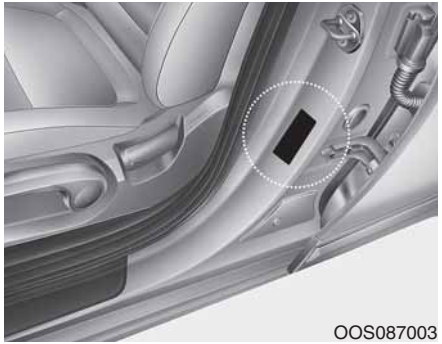
OOS087003

Teie uue auto rehvid on valitud nii, et igapäevasel tavalisel sõidul oleks tagatud parimad sõiduomadused.

Rehvide tehniliste andmete ja rõhkude kleebisel, mis asub juhipoolsel keskpiilaril, on kirjas teie auto soovitatavad rehvirõhud.

MOOTORI NUMBER

■ 1,0 l T-GDI

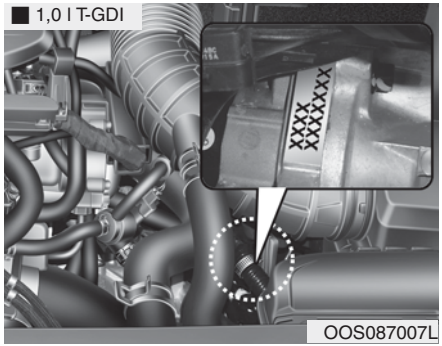

OOS087007L

■ 1,6 l T-GDI

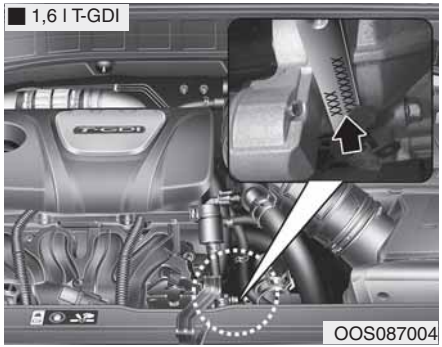

OOS087004

Mootori number on vermitud mootoriplokile, nagu näha juuresoleval pildil.

KONDITSIONEERI KOMPRESSORI SILT

OHC081001

Kompressori sildil on kirjas andmed teie auto varustusse kuuluva konditsioneeri kompressori tüübi kohta: mudel, tarnija tootekood, tootmisnumber, külmaaine (1) ja õli (2).

KONDITSIONEERI KÜLMAAINE ANDMESILT (KUI ON VARUSTUSES)

OOS087008L

Konditsioneeri külmaaine andmesildil on kirjas külmaaine tüüp ja kogus.

Külmaaine andmesilt asub kapoti siseküljel.

VASTAVUSDEKLARATSIOON (KUI ON VARUSTUSES)

■ Näide

CE CE 0678

CE0678

Kõik auto osad, mis kasutavad oma töös erinevaid raadiosagedusi, vastavad direktiivi 1995/5/EÜ nõuetele ja sellest tulenevatele teistele asjakohastele sätetele.

Täiendav teave, sh tootja vastavusdeklaratsioon, on kättesaadav HYUNDAI veebilehel:

http://service.hyundai-motor.com

Aineregister

A

Aknad....3-23
Akna automaatne avamine ja sulgemine....3-24
Automaatne avanemine takistuse tuvastamisel....3-25
Elektriliste aknatõstukite automaatsüsteemi lähtestamine....3-25
Elektriliste aknatõstukite lukustuslüliti....3-26
Elektriliste tõstukitega aknad....3-23
Aku....7-32
Aku laadimine....7-34
Aku säästmisfunktsioon....3-90
Alarmsüsteem....3-16
Antenn....4-2
Armatuurlaua valgustus....3-38
Armatuurlaua ülevaade....1-6
Armatuurlaud, vt näidikuplokk....3-37
Audio-, video- ja navigatsioonisüsteem (AVN)....4-4
Auto edasi-tagasi kiigutamine....5-96
Auto ehituse muutmine....F-9
Auto identifitseerimisnumber (VIN)....8-10
Auto mass....5-113
Ülekoormamine....5-113
Auto mass ja pakiruumi maht....8-6
Auto sissesõitmise protsess....F-9
Auto sõidustabiilsuse juhtsüsteem (VSM)....5-36
Auto tüübikinnituse silt....8-10
Autokere hooldus....7-78
Automaatne kliimaseade....3-116
Automaatne udu kõrvaldussüsteem....3-126
Automaatne õhutamine....3-127
AUX-, USB- ja iPodi ühenduspesad....4-2
Avariipidurdamise hoiatussüsteem (ESS)....5-37

B

Blokeerumisvastane pidurisüsteem (ABS)....5-31

E

Eelpingutiga turvavööd....2-28
Eemaldatav pukseerimisaas....6-42
Ekraani valgustus, vt armatuurlaua valgustus....3-38
Elektriline fotokroomne (isetumenev) peegel (ECM)..3-20
Elektriline roolivõimendi (EPS)....3-17
Elektriliste aknatõstukite lukustuslüliti....3-26
Elektrooniline stabiilsuskontrolli süsteem (ESC)....5-33
Enne sõidu alustamist....5-4
Esiistme reguleerimine....2-7
Istme elektriline reguleerimine....2-9
Istme reguleerimine käsitsi....2-7
Peatoe eemaldamine ja paigaldamine....2-17
Peatoe kõrguse reguleerimine....2-16
Peatoe reguleerimine ette-taha....2-16
Tasku seljatoe tagaküljel....2-11
Esiklaasi pesur....3-97
Esiklaasi puhastid....3-96
Esiklaasi soojendus ja udu kõrvaldamine....3-124
Esikokkupõrke vältimissüsteem (FCA)....5-63

Esitule lampide vahetamine.....7-64
Esitulede kodutee valgustamise funktsioon 3-90
Esitulede kõrguse regulaator 3-91
Ettevaatusabinõud sõiduks talvistes oludes.....5-102

H

Harilik võtmepult.....3-3
Lukustamine.....3-3
Patarei vahetamine 3-5
Tagaluugi avamine lukust 3-3
Tavavõti.....3-4
Uste avamine lukust.....3-3
Heigaaside kontrollsüsteem.....7-85
Karterigaaside kontrollsüsteem.....7-85
Kütuseaurude kontrollsüsteem.....7-85
Väljalaskesüsteemi heitgaaside kontrollsüsteem 7-86
Helisüsteemi lülitid roolil.....4-3
Hoiatus- ja indikaatortuled 3-44
Hoiatused ja ohutusnõuded F-5
Hoiatustuled.....3-44
Hoiulaegas keskkonsoolis.....3-128
Hooldus
Autokere hooldus 7-78
Rehvide korrashoid 7-36
Salongi hooldus.....7-82
Hooldus raskete kasutustingimuste korral
(Euroopa mudelid) 7-11
Hooldus raskete kasutustingimuste korral
(v.a Euroopa mudelid) 7-17
HUD-ekraan.....3-80
Hädaolukord sõidu ajal.....6-3

I

Immobilisaatorisüsteem.....3-10
Indikaatortuled.....3-44
ISG-süsteem (Idle Stop and Go) 5-47
Istmed 2-4
Esiistme reguleerimine.....2-7
Esiistmete istmesoojendus 2-19
Ohutusnõuded 2-6
Peatoed 2-15
Tagaistme reguleerimine 2-12
Istmesoojendus 2-19

J

Jahutusvedelik, vt mootori jahutusvedelik 7-23
Jookide hoidikud, vt topsihoidikud 3-131
Juhi esiturvapadi 2-48
Juhi tähelepanu hajumise hoiatussüsteem (DAW) 5-84
Juhiabisüsteemid.....3-96
Parkimisabisüsteem (andurid ees ja taga) 3-104
Parkimisabisüsteem (andurid taga) 3-100
Tagurduskaamera 3-99
Juhtmetega käivitamine 6-5

Juhtmevaba Bluetooth®-tehnoloogiaga vabakäesüsteem 4-4
Järelhaagise vedamine 5-104

K

Kaassõitja esiturvapadi 2-48
Kaassõitja esiturvapadja väljalülituslüliti 2-49
Kahvelkaitse 7-48
Kaitsme vahetamine armatuurlaua kaitsmeplokis 7-47
Kaitsme vahetamine mootoriruumi kaitsmeplokis 7-48
Kaitsmed 7-46
  Kahvelkaitse 7-48
  Kaitsme vahetamine armatuurlaua kaitsmeplokis 7-47
  Kaitsme vahetamine mootoriruumi kaitsmeplokis 7-48
  Kaitsme- ja releeploki kirjeldus 7-50
  Kaitsmelüliti 7-48
  Kandiline kaitse 7-48
  Mitmikkaitse 7-49
  Peakaitse 7-49
Kandiline kaitse 7-48
Kapott 3-31
Karterigaaside kontrollsüsteem 7-85
Kasutaja seadistuste režiim 3-68
Kasutuselt kõrvaldatud sõidukite tagastamine F-9
Katuseluuk 3-27
  Automaatne avanemine takistuse tuvastamisel 3-28
  Katuseluugi algseisundi taastamine (lähtestamine) 3-30
  Katuseluugi kallutamine 3-29
  Katuseluugi liigutamine edasi-tagasi 3-28
  Katuseluugi sulgemine 3-28
  Lahtise katuseluugi hoiatus 3-30
  Päikesevari 3-29
Kaugtulede automaatlülituse süsteem (HBA) 3-85
Kaugtulede kasutamine 3-84
Kell 3-135
Ketid
  Lumeketid 5-101
Kiirushoidik 5-90
Kiiruspiirik 5-88
Kiirustundlik uste lukustussüsteem 3-15
Kindalaegas 3-128
Klaasipesuvedelik 7-27
Klaasipuhastid ja -pesurid 3-95
  Esiklaasi pesur 3-97
  Esiklaasi puhastid 3-96
  Tagaklaasi automaatne pühkimisfunktsioon 3-98
  Tagaklaasi puhasti ja pesur 3-98
Klaasipuhastite vahetamine 7-30
  Esiklaasi puhastite vahetamine 7-30
  Tagaklaasi puhasti vahetamine 7-32
Klaasisoojendus 3-107
  Tagaklaasi soojendus 3-107
Kliimaseadme õhufilter 7-29
  Automaatne kliimaseade 3-116
  Käsitsi juhitav kliimaseade 3-108
Kombineeritud näidikud, vt näidikuplokk 3-37
Konditsioneeri kompressori silt 8-11
Konditsioneeri külmaaine andmesilt 3-115, 123, 8-12

Konditsioneeri tehnilised andmed 8-5
Korraline hooldus 7-7
Kui mootor ei käivitu 6-4
Kui mootor ei käivitu või käivitamine ei õnnestu kohe ...6-4
Kui mootor kuumeneb üle 6-8
Kui mootor sureb sõidu ajal välja 6-3
Kui mootor sureb välja keset ristmikku 6-3
Kui rehv puruneb (rehvi kiirremondi komplektiga mudel) – tüüp A 6-28
Kui rehv puruneb (rehvi kiirremondi komplektiga mudel) – tüüp B 6-35
Kui rehv puruneb (varurattaga mudel) 6-20
Kui starter töötab normaalselt, kuid mootor ei käivitu ..6-5
Kuidas seda käsiraamatut kasutada F-5
Kõrguse reguleerimine (turvavöö) 2-26
Käetugi 2-14
Käigukasti näidik 3-42
Käivitamisraskused, vt kui mootor ei käivitu 6-4
Käsikäigukast 5-16
Head tavad käsikäigukasti kasutamisel 5-18
Käigu allavahetus 5-17
Siduri kasutamine 5-16
Käsikäigukasti käiguvahetuse näidik 3-42
Käsitsi juhitav kliimaseade 3-108
Külgturvapadjad 2-51
Küljepeeglid 3-20
Kütuseaurude kontrollsüsteem 7-85
Kütusemõõdik 3-39
Kütusepaagi täiteava luuk 3-34

L

Lampide vahetamine 7-63
Eesmine seisutuli (ääretuli) 7-64
Esisuunatuli 7-64
Esitulede valgusvihu suuna reguleerimine 7-70
Esituli 7-64
Kombineeritud tagatuled 7-74
Kõrge lisapidurituli 7-76
Külgsuunatuli 7-74
Numbrimärgi tuli 7-76
Päevatuli 7-64
Sisetulede lambid 7-77
Staatiline kurvituli 7-64
Tagumine udutuli 7-74
Lampide võimsused 8-3
Laste turvalukud tagaustel 3-15
Laste turvavarustus 2-33
ISOFIX-kinnitussüsteem (ISOFIX-kinnitused ja ülemise kinnitusrihma kinnituspunkt) laste turvaistmete paigaldamiseks 2-37
Istmekõrgendus 2-35
Lapse turvaistme kinnitamine ülemise kinnitusrihma abil 3-38
Lapse turvaistme paigaldamine autosse 2-36
Näoga sõidusuunas kasutatav turvatool 2-35
Seljaga sõidusuunas kasutatav turvahäll või -tool ...2-34
Sobiva turvahälli, -tooli või istmekõrgenduse valimine 2-34

Turvaistme kinnitamine ISOFIX-kinnitussüsteemiga ..2-38
Turvaistme paigaldamine turvavööga 3-41
LCD-ekraan
LCD-ekraani kasutamine 3-64
LCD-ekraani režiimid 3-65
LCD-ekraani režiimid.....3-65
Hoiatuste režiim 3-67
Kasutaja seadistuste režiim 3-68
Navigatsioonisüsteemi režiim 3-66
Sõiduabi režiim 3-67
Teekonna kompuutri režiim 3-66
LCD-ekraani teated ja hoiatused 3-61
Lumeketid 5-101
Läbisõidumõõdik 3-40
Löögitundlik ukselukkude avamissüsteem.....3-15

M

Mitmikkaitse 7-49
Mobiiltelefoni juhtmevaba laadimissüsteem 3-133
Mootori jahutusvedelik.....7-23
Mootori jahutusvedeliku temperatuuri mõõdik 3-39
Mootori number 8-11
Mootori start/stopp-lüliti (käivituslüliti).....5-9
Mootori tehnilised andmed.....8-2
Mootoriruum 1-8, 7-3
Mootoriõli 7-21
Multimeediasüsteem 4-2
Antenn 4-2
Audio-, video- ja navigatsioonisüsteem (AVN).....4-4
AUX-, USB- ja iPodi ühenduspesad 4-2
Helisüsteemi lülitid roolil 4-3
Juhtmevaba Bluetooth®-tehnoloogiaga vabakäesüsteem.....4-4
Mõõdikud ja näidikud.....3-38
Mõõtmed.....8-2
Mägipidur (DBC) 5-38
Määrdeained ja täitemahud.....8-7

N

Nelikvedu (4WD) 5-41
Nõlvaltstardiabi süsteem (HAC) 5-37
Nõuded kütusele F-6
Auto kasutamine välismaal.....F-8
Etanooli ja metanooli sisaldav bensiin F-7
Kütuselisandid.....F-8
MTBE-sisaldusega kütus F-8
Muud kütused F-7
Pliibensiin F-7
Pliivaba bensiin.....F-6
Ärge kasutage metanooli F-8
Näidikud, vt näidikuplokk 3-37
Näidikuplokk 3-37
Armatuurlaua valgustus 3-38
Hoiatus- ja indikaatortuled.....3-44

Kasutaja seadistuste režiim 3-68
Käigukasti näidik 3-42
Käsikäigukasti käiguvahetuse näidik 3-42
LCD-ekraani kasutamine 3-64
LCD-ekraani režiimid 3-65
LCD-ekraani teated ja hoiatused....3-57
Mõõdikud ja näidikud 3-38
Sõiduabi režiim 3-67
Teekonna kompuuter (A-tüüpi näidikuplokk) 3-72
Teekonna kompuuter (B- ja C-tüüpi näidikuplokk) ..3-77

O

Ohtlikud teeolud 5-96
Ohutulede lüliti 6-3
Omanikupoolne hooldus....7-5

P

Pagasivõrgu hoidikud 3-136
Pakiruumi kate....3-137
Pakiruumi tuli 3-94
Panipaigad....3-128
Hoiulaegas keskkonsoolis 3-128
Kindalaegas 3-128
Pisiesemete panipaik keskkonsoolis 3-129
Päikeseprillide hoidik....3-129
Panipaik pakiruumi põhja all....3-130
Panoraamkatus, vt katuseluuk 3-27
Parkimisabisüsteem (andurid ees ja taga) 3-104
Parkimisabisüsteem (andurid taga)....3-100
Peakaitse 7-49
Peatoed....2-15
Esiistmete peatoed....2-16
Tagaistme peatoed....2-18
Peeglid 3-19
Elektriline fotokroomne (isetumenev) peegel (ECM)..3-20
Küljepeeglid 3-20
Küljepeeglite kokku-/lahtiklappimine....3-22
Küljepeeglite reguleerimine 3-21
Päevase ja öise asendiga tahavaatepeegel....3-19
Sisemine tahavaatepeegel 3-19
Piduri-/sidurivedelik 7-26
Pidurisüsteem....5-28
Auto sõidustabiilsuse juhtsüsteem (VSM)....5-36
Avariipidurdamise hoiatussüsteem (ESS)....5-37
Blokeerumisvastane pidurisüsteem (ABS) 5-31
Elektrooniline stabiilsuskontrolli süsteem (ESC)....5-33
Mägipidur (DBC)....5-38
Nõlvaltstardiabi süsteem (HAC)....5-37
Nõuandeid ohutuks pidurdamiseks 5-40
Piduriklotside kulumisindikaatorid 5-29
Pidurivõimendi....5-28
Seisupidur (käsipidur)....5-29
Pidurivõimendi 5-28
Pimenurga hoiatussüsteem (BCW)....5-55
Pisiesemete panipaik keskkonsoolis....3-129
Pudelihoidik....3-131
Pukseerimine....6-41

Pukseerimine hädaolukorras.....6-43
Põrandamattide kinnituskonks(ud).....3-136
Päevase ja öise asendiga tahavaatepeegel.....3-19
Päevatuled.....3-91
Päikeseprillide hoidik.....3-129
Päikesesirm.....3-132
Päikesesirmi peegli tuli.....3-94

R

Rajavahetuse märguanded.....3-88
Rasked sõidutingimused.....5-96
Auto edasi-tagasi kiigutamine.....5-96
Ohtlikud teeolud.....5-96
Sujuv kurvide läbimine.....5-97
Sõitmine suurtel kiirustel.....5-98
Sõitmine vihmas.....5-97
Sõitmine öösel.....5-97
Sõitmine üleujutatud aladel.....5-98
Rataste suunang ja tasakaalustatus.....7-39
Ratta vahetamine.....6-21
Regulaarse tehnohoolduse tavagraafik (Euroopa mudelid).....7-8
Regulaarse tehnohoolduse tavagraafik (v.a Euroopa mudelid).....7-13
Rehvi kiirremondi komplekt – tüüp A.....6-28
Rehvi kiirremondi komplekt – tüüp B.....6-35
Rehvid ja veljed.....7-36
Rataste suunang ja tasakaalustatus.....7-39
Rehvi markeering rehvi küljel.....7-41
Rehvide asendamine uutega.....7-40
Rehvide haardumine.....7-41
Rehvide hooldus.....7-41
Rehvide korrashoid.....7-36
Rehvide rotatsioon.....7-38
Rehvirõhu kontrollimine.....7-38
Soovitatav rehvirõhk külmades rehvides.....7-37
Velje asendamine.....7-41
Väikese ristlõikesuhtega rehvid.....7-45
Väikses mõõdus ajutise varuratta rehvi vahetamine..7-41
Rehvide ja velgede tehnilised andmed.....8-4
Rehvide kandevõimed ja kiirusklassid.....8-5
Rehvide rotatsioon.....7-38
Rehvide tehniliste andmete ja rõhkude kleebis.....8-11
Rehvirõhu kontrollimine.....7-38
Rehvirõhu kontrollsüsteem (TPMS) – tüüp A.....6-9
Rehvirõhu kontrollsüsteem (TPMS) – tüüp B.....6-14
Riidenagi.....3-135
Rool.....3-17
Elektriline roolivõimendi (EPS).....3-17
Rooli kalde ja sügavuse reguleerimine.....3-17
Roolisoojendus.....3-18
Roolivõimendi.....3-17
Signaal.....3-19
Rooli kalde ja sügavuse reguleerimine.....3-17
Roolisoojendus.....3-18
Roolivõimendi.....3-17

S

Salongi valgustus 3-93
Laetuli taga 3-94
Pakiruumi tuli 3-94
Päikesesirmi peegli tuli 3-94
Salongi esiosa valgustus 3-93
Salongi valgustuse automaatne väljalülitus 3-93
Salongi valgustuse automaatne väljalülitus 3-93
Salongi varustus 7-82
Kell 3-135
Mobiiltelefoni juhtmevaba laadimissüsteem 3-133
Pagasivõrgu hoidikud 3-136
Pakiruumi kate 3-137
Pudelihoidik 3-131
Põrandamattide kinnituskonks(ud) 3-136
Päikesesirmid 3-132
Riidenagi 3-135
Topsihoidikud 3-131
Voolupesad 3-132
Salongiõhu puhastusfunktsioon 3-127
Seisupidur (käsipidur) 5-29
Selgitusi regulaarset hooldust vajavate osade kohta 7-19
Signaal 3-19
Sildid, markeeringud ja kleebised
Auto tüübikinnituse silt 8-10
Konditsioneeri kompressori silt 8-11
Konditsioneeri külmaaine andmesilt 8-12
Rehvi markeering rehvi küljel 7-41
Rehvide tehniliste andmete ja rõhkude kleebis 8-11
Tungraua silt 6-26
Sisevaade 1-4
Siseõhu ringlus, kui katuseluuk on lahti 3-127
Soovitatav rehvirõhk külmades rehvides 7-37
Soovitatavad määrdeained ja täitemahud 8-7
Spidomeeter 3-38
Staatiline kurvituli (lähituli) 3-92
Start/stopp-lüliti, vt mootori start/stopp-lüliti 5-9
Sujuv kurvide läbimine 5-97
Suunatuled 3-88
Sõidurajal püsimise abisüsteem (LKA) 5-76
Sõidurajalt väljumise hoiatussüsteem (LDWS) 5-73
Sõidurežiimid 5-53
Sõiduulatus paagi tühjenemiseni 3-41
Sõitmine suurtel kiirustel 5-98
Sõitmine vihmas 5-97
Sõitmine öösel 5-97
Sõitmine üleujutatud aladel 5-98
Süütelukk 5-6
Mootori start/stopp-lüliti 5-9
Võtmega keeratav süütelukk 5-6

T

Tagaistme keskmine turvavöö 2-27
Tagaistme peatoed 2-18
Peatoe kõrguse reguleerimine 2-19
Tagaistme reguleerimine.....2-12
Käetugi 2-14
Tagaistme kokkuklappimine 2-12
Tagaklaasi puhasti ja pesur.....3-98
Tagaluuk 3-32
Tagumine udutuli.....3-89
Tagurduskaamera.....3-99
Tahavaatepeegel (sisemine).....3-19
Tahhomeeter 3-39
Talverehvid 5-100
Talvine sõit 5-100
Lumeketid 5-101
Talverehvid.....5-100
Tark võtmepult.....3-6
Lukustamine.....3-6
Patarei vahetamine 3-9
Tagaluugi avamine lukust 3-7
Tavavõti.....3-8
Uste avamine lukust.....3-7
Teekonna kompuuter (A-tüüpi näidikuplokk).....3-72
Teekonna kompuuter (B- ja C-tüüpi näidikuplokk).....3-77
Tehnohooldus.....7-4
Hooldus raskete kasutustingimuste korral 7-11, 17
Korraline hooldus.....7-7
Omanikupoolne hooldus 7-5
Regulaarse tehnohoolduse tavagraafik 7-8, 13
Rehvide hooldus.....7-41
Selgitusi regulaarset hooldust vajavate osade kohta..7-19
Tervitussüsteem 3-92
Salongi valgustus 3-92
Topeltsiduriga käigukast (DCT) 5-19
Head tavad topeltsiduriga käigukasti kasutamisel...5-26
Käiguvalitsad roolil.....5-24
Topeltsiduriga käigukasti ekraaniteated ja hoiatused...5-21
Topsihoidikud 3-131
Tuled 3-83
Aku säästmisfunktsioon 3-90
Esitulede kodutee valgustamise funktsioon.....3-90
Esitulede kõrguse regulaator.....3-91
Kaugtulede automaatlülituse süsteem (HBA).....3-85
Kaugtulede kasutamine 3-84
Päevatuled 3-91
Rajavahetuse märguanded.....3-88
Staatiline kurvituli (lähituli).....3-92
Suunatuled.....3-88
Tagumine udutuli 3-89
Tulede lüliti automaatlülituse asend 3-83
Tulede lüliti esitulede asend.....3-84
Tulede lüliti seisutulede asend 3-84
Tulede lampide vahetamine.....7-64
Tulede lüliti automaatlülituse asend.....3-83
Tulede lüliti esitulede asend 3-84
Tulede lüliti seisutulede asend.....3-84

Tungraua silt 6-26
Tungraud ja tööriistad.....6-20
Turvakardinad.....2-52
Turvapadjad 2-45
Juhi esiturvapadi 2-48
Kaassõitja esiturvapadi 2-48
Kaassõitja esiturvapadja väljalülituslüliti 2-49
Kuidas turvapatjade süsteem töötab?.....2-53
Külgturvapadjad.....2-51
Miks minu turvapadi kokkupõrkes ei täitunud? 2-58
Mis järgneb turvapatjade täitumisele? 2-57
Turvakardinad 2-52
Turvapatjade hoiatuskleebised 2-64
Turvapatjade hoiatustuli.....2-54
Turvapatjade mittetäitumise tingimused.....2-61
Turvapatjade süsteemi andurid 2-58
Turvapatjade süsteemi hooldus.....2-63
Turvapatjade täitumise tingimused 2-60
Täiendava turvasüsteemi osad ja funktsioonid 2-53
Täiendavad ohutusnõuded.....2-63
Ärge paigaldage lapse turvatooli esiistmele! 2-58
Turvapatjade hoiatuskleebised.....2-64
Turvavöö hoiatustuli
Esiistmel istuva kaassõitja turvavöö hoiatus 2-24
Juhi turvavöö hoiatus 2-23
Tagaistmel istujate turvavööde hoiatused 2-25
Turvavööd.....2-22
Eelpingutiga turvavööd.....2-28
Hoidke rihmad puhtad ja kuivad.....2-32
Kõrguse reguleerimine 2-26
Lapsed ja turvavöö kasutamine.....2-30
Millal tuleks turvavööd uutega asendada?.....2-32
Ohutusnõuded turvavööde kasutamisel 2-22
Regulaarne kontroll.....2-32
Tagaistme keskmine turvavöö.....2-27
Turvavöö hoiatustuli 2-23
Turvavöö kasutamine lapseootuse ajal 2-30
Turvavöö kasutamine, kui inimene on vigastatud ...2-31
Turvavööde hooldus.....2-32
Turvavööde süsteem.....2-25
Täiendavad ohutusnõuded turvavööde kasutamisel ..2-30
Vöö- ja õlarihmast koosnev turvavöö.....2-25
Ärge heitke pikali.....2-32
Üks inimene – üks turvavöö 2-32
Tähtsad ohutusnõuded 2-2
Hoidke oma auto ohutus seisukorras 2-3
Jälgige oma sõidukiirust 2-3
Kinnitage alati oma turvavöö.....2-2
Kinnitage kõik lapsed autos oma kohale 2-2
Turvapatjadega seotud ohud 2-2
Ärge kaotage tähelepanu.....2-2
Täitemahud (määrdeained) 8-7
Tüübikinnituse silt 8-10

U

Udu kõrvaldamine esiklaasilt 3-124
Ukselukud 3-11
Laste turvalukud tagaustel 3-15
Ukselukkude automaatfunktsioonid.....3-15
Uste kesklukustuse lüliti 3-13
Uste kesklukustuse lüliti.....3-13

V

Vargusvastane alarmsüsteem 3-16
Varuratas
Väikses mõõdus ajutise varuratta rehvi vahetamine..7-41
Vastavusdeklaratsioon.....8-12
Vedelikud
Klaasipesuvedelik 7-27
Piduri-/sidurivedelik.....7-26
Velje asendamine 7-41
Voolupesad.....3-132
Väikses mõõdus ajutise varuratta rehvi vahetamine 7-41
Väline hooldus.....7-78
Autokere hooldus 7-78
Salongi hooldus.....7-82
Välistemperatuuri näidik 3-40
Välisvaade.....1-2
Eestvaade.....1-2
Tagantvaade.....1-3
Väljalaskesüsteemi heitgaaside kontrollsüsteem.....7-86
Vöö- ja õlarihmast koosnev turvavöö 2-25

Õ

Õhufilter.....7-28
Õli (mootoriõli).....7-21