HYUNDAI

Прайс-лист от 01.04.2025

# IONIQ 6

| Силовые агрегаты и уровни комплектации | Premium | Ultimate |
|---|---|---|
| 77 кВт·ч | | |
| IONIQ 6 77 кВт·ч, 229 л. с. | ~~58 990 €~~<br>44 990 € | ~~61 490 €~~<br>47 490 € |
| Плата за регистрацию от* | 170 € | 170 € |
| 77 кВт·ч | | |
| IONIQ 6 77 кВт·ч, полный привод, 325 л. с. | ~~62 990 €~~<br>48 990 € | ~~65 590 €~~<br>51 590 € |
| Плата за регистрацию от* | 390 € | 390 € |

* Результаты расчетов носят информативный характер и основаны на принятом Законе о налоге на механические транспортные средства, вступившем в силу с 1 января 2025 года. Размер платы за регистрацию может измениться в связи с изменением технических данных транспортного средства. Плата уплачивается при регистрации транспортного средства в дорожном регистре или при первой смене владельца транспортного средства.

## Ключевые характеристики стандартной комплектации

| Premium | Ultimate |
|---|---|
| 3-фазное бортовое устройство зарядки мощностью 10,5 кВт<br>Цифровая приборная панель Supervision 12,3″<br>Навигационная система с экраном 12,3″, включая бортовые онлайн-сервисы<br>3,6 кВт, функция V2L, включая адаптер Schuko<br>Подогрев передних и задних сидений (левое и правое), 3 уровня<br>Автоматически выпускаемые дверные ручки<br>Подготовка аккумулятора во время передвижения к устройству быстрой зарядки<br>Телематические сервисы Bluelink® с управлением через приложение для смартфона (предварительный обогрев салона, контроль зарядки, открытие и закрытие дверей, планирование маршрута), включая бесплатную подписку на 3 года<br>Аудиосистема Bose® Premium<br>Монитор для контроля «слепой» зоны (BVM)<br>Обычные боковые зеркала<br>Сиденья с функцией релаксации для водителя и пассажира, сиденье водителя с функцией памяти<br>Двухзонное автоматическое кондиционирование с автоматическим подогревом стекол против запотевания и воздушным фильтром<br>Новый! Двухцветная декоративная подсветка интерьера<br>Новый! Система активного звукового оформления (E-ASD)<br>Ассистент управления на скоростных автомагистралях (HDA II)<br>Проекция приборной панели на лобовое стекло<br>Тепловой насос<br>Новый! Интерактивные светодиодные пиксельные огни на руле | Цифровые боковые зеркала<br>Кожаная обивка сидений<br>Вентилируемые передние сиденья<br><br>**Опции без дополнительной платы:** 18-дюймовые литые диски Aero, обтянутые текстилем сиденья без вентиляции, обычные боковые зеркала |

Новый! Ассистент предотвращения столкновения при парковке (PCA) задним/передним/боковым ходом

Система предупреждения о соблюдении дистанции при парковке передним/задним ходом (PDW)

Задняя откидная дверь с электроприводом

Светодиодные фары проекционного типа с технологией Intelligent Matrix Beam

Сиденья из переработанной ПЭТ-пряжи

«Умный» ассистент парковки с удаленным пуском (RSPA II)

Адаптивный круиз-контроль (SCC) с системой Stop & Go

Бесключевой доступ (Smart Key) и кнопочный запуск двигателя

Система безопасности Smart Sense

Монитор кругового обзора (SVM)

Сверхбыстрая функция зарядки 800 В

| | Premium | Ultimate |
|---|---|---|
| Диски и шины | **18-дюймовые диски Aero (в стандартной комплектации)**<br>Литые диски 7.5JX18<br>Вылет колеса 51<br>225/55R18<br> | **20-дюймовые диски Ultimate (в стандартной комплектации)**<br>Литые диски 8.5JX20<br>Вылет колеса 53,5<br>245/40R20<br>Уменьшает дальность пробега прибл. на 64–69 км<br> |

# Технические характеристики

| | | |
|---|---|---|
| Тип аккумуляторной батареи | Литий-ионный | |
| Охлаждение аккумуляторной батареи | Жидкостное охлаждение | |
| Обогрев аккумуляторной батареи | • | |
| Внутренняя система обогрева | Нагреватель с положительным температурным коэффициентом (PTC) и тепловой насос | |
| Емкость высоковольтной аккумуляторной батареи | 77,4 кВт·ч | |
| Энергетическая плотность аккумуляторной батареи | 161,5 Вт·ч/кг | |
| Напряжение аккумуляторной батареи | 697 В | |
| Тип электродвигателя | Синхронный двигатель с постоянными магнитами | |
| Трансмиссия | Односкоростной редуктор | |
| Тип сцепления | Переднее: Разъединитель зубчатой муфты | |
| | IONIQ 6 77 кВт·ч, 229 л. с. | IONIQ 6 77 кВт·ч, полный привод, |
| Силовой привод | Одномоторный — задний привод | Двухмоторный — полный привод |
| Макс. мощность | 168,1 кВт (229 л. с.) | Передние: 73,9 кВт (100 л. с.)<br>Задние: 165,4 кВт (225 л. с.) |
| Макс. крутящий момент | 350 Н·м | 605 Н·м<br>Передние: 255 Н·м / задние: 350 Н·м |

**Зарядка**

| | |
|---|---|
| Бортовое зарядное устройство (переменный ток) | 10,5 кВт (3-фазн.) |
| Тип зарядного порта | CCS, тип 2 IEC 62196-2 (Mennekes) и IEC 62196-3 (CCS) |

**Примерное время зарядки**

| | |
|---|---|
| Schuko 230 В / 8–10–12 А (10–100 %) | **8 А**: 45 ч 30 мин — **10 А**: 33 ч 30 мин — **12 А**: 30 ч |
| Тип 2, макс.: 10,5 кВт 3-фазный (10–80 %) | Прибл. 7 ч 30 мин |
| Зарядное устройство CCS мощностью 50 кВт / 400 В (10–80 %) | Прибл. 1 ч 10 мин |
| Зарядное устройство CCS мощностью 100 кВт / 400 В (10–80 %) | Прибл. 30 мин |
| Зарядное устройство CCS мощностью 150–200 кВт / 400 В (10–80 %) | Прибл. 30 мин |
| Сверхбыстрое зарядное устройство CCS: 240–350 кВт / 800 В (10–80 %) | Прибл. 18 минут* |
| Зарядка с помощью сверхбыстрого зарядного устройства постоянного тока напряжением 800 В / 239 кВт | Запас хода до 351 км за 18 минут (77 кВт·ч задний привод)* |

*При оптимальных условиях и температуре

| Экономичность | IONIQ 6 77 кВт·ч, 229 л. с. | IONIQ 6 77 кВт·ч, полный привод, |
|---|---|---|
| Выбросы $CO_2$ в комбинированном цикле (WLTP) | 0 г/км | |
| Расход электроэнергии в комбинированном цикле (WLTP) | 14,3 кВт·ч / 100 км | 15,1 кВт·ч / 100 км |
| Запас хода на электротяге (WLTP) | Комбинированный цикл: 614 км | Комбинированный цикл: 583 км |

| Технические характеристики | IONIQ 6 77 кВт·ч, 229 л. с. | IONIQ 6 77 кВт·ч, полный привод, |
|---|---|---|
| 0 → 100 км/ч | 7,4 с | 5,1 с |
| 80 → 120 км/ч | 4,6 с | 3,3 с |
| Максимальная скорость | 185 км/ч | |

Hyundai оставляет за собой право на изменение цен и технических характеристик без предварительного уведомления.

Bassadone Baltic OÜ, Jälgimäe tee 1, Tänassilma, Saku vald,
76406 Estonia | www.hyundai.ee

**Масса**

| | | |
|---|---|---|
| Снаряженная масса | 1910–1986 кг | 2020–2096 кг |
| Полная масса | 2410 кг | 2520 кг |
| Прицеп без тормозов | 750 кг | |
| Прицеп с тормозами | 1500 кг | |

**Тормоза**

| | |
|---|---|
| Передние и задние | Передние: 18″ (Ø345 × 30t) / Задние: 18″ (Ø345 × 20t) |
| Тормозной путь 100 → 0 км/ч | 34,5 м |

| | |
|---|---|
| Радиус разворота | 5,91 м |
| Нагрузка на крышу | 80 кг |
| Вертикальная нагрузка | 100 кг |
| Дорожный просвет | 141 мм |

## Габаритные размеры

**Вместимость заднего багажника (VDA), литры**
5 поднятых сидений (V21 401 l

**Вместимость переднего багажника**

| | |
|---|---|
| Задний привод | 45 l |
| Полный привод | 14,5 l |

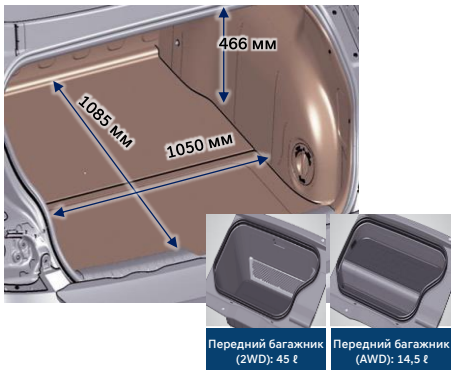


Определения: | - Недоступно | ● — Стандарт | o — Опционально за отдельную плату или часть опционального пакета за отдельную плату

| Комфорт и удобство | Premium | Ultimate |
|---|---|---|
| Автоматическое управление освещением | ● | ● |
| Электрические стеклоподъемники окон с автоматическим подъемом/опусканием и функцией безопасности | ● | ● |
| Бесключевой доступ (Smart Key) и кнопочный запуск двигателя | ● | ● |
| Электрохромное зеркало с автоматическим затемнением | ● | ● |
| Адаптивный круиз-контроль на основе навигации (NSCC) с системой Stop&Go | ● | ● |
| Интеллектуальный ассистент поддержания разрешенной скорости движения (ISLA) | ● | ● |
| Ручная система поддержания разрешенной скорости движения (MSLA) | ● | ● |
| Датчик дождя | ● | ● |
| Шумоизоляция под капотом | ● | ● |
| Двухзонное автоматическое кондиционирование с автоматическим подогревом стекол против запотевания и воздушным фильтром | ● | ● |
| Задний теплопроводный канал для пассажиров 2-го ряда | ● | ● |
| Высоковольтный нагреватель с положительным температурным коэффициентом (PTC) | ● | ● |
| Тепловой насос | ● | ● |
| Подогрев передних сидений, 3 уровня | ● | ● |
| Подогрев задних сидений (левое и правое), 3 уровня | ● | ● |
| Задняя откидная дверь с электроприводом | ● | ● |

| Ходовые характеристики | Premium | Ultimate |
|---|---|---|
| eShift — переключатель передач, расположенный на рулевой колонке | ● | ● |
| Выбор режима управления | ● | ● |
| E-Active Sound (E-ASD) | ● | ● |
| Настройка рабочих характеристик автомобиля — рулевого управления, выходной мощности, чувствительности педали акселератора и управления 4WD | ● | ● |
| Лепестки рулевого колеса для коррекции энергии рекуперации | ● | ● |
| Набор функций для прицепа | ● | ● |
| 3,6 кВт, функция V2L, включая адаптер Schuko (внешний) | ● | ● |

Hyundai оставляет за собой право на изменение цен и технических характеристик без предварительного уведомления.
Bassadone Baltic OÜ, Jälgimäe tee 1, Tänassilma, Saku vald,
76406 Estonia | www.hyundai.ee

| | | |
|---|---|---|
| Функция Vehicle To Load (V2L, зарядка от автомобиля) с размещением внутри розетки с заземление | ● | ● |
| Система обогрева аккумулятора | ● | ● |
| Подготовка аккумулятора во время передвижения к устройству быстрой зарядки | ● | ● |

| Экстерьер | Premium | Ultimate |
|---|---|---|
| Электрические складываемые цифровые боковые зеркала со встроенными индикаторами поворота | o | ● |
| Складываемые боковые зеркала с электроприводом и подогревом со встроенными индикаторами поворота | ● | o |
| Зарядное устройство Schuko со встроенным блоком управления (ICCB), регулируемый ток 6 A / 8 A / 10 A / 12 A | ● | ● |
| Стеклоочиститель Aero Blade | ● | ● |
| Светодиодные фары проекционного типа с технологией Intelligent Matrix Beam | ● | ● |
| Светодиодные дневные ходовые фары | ● | ● |
| Светодиодные габаритные огни | ● | ● |
| Задний спойлер с высокоподнятым светодиодным стоп-сигналом | ● | ● |
| Задние светодиодные противотуманные фары | ● | ● |
| Задние светодиодные комбинированные фары | ● | ● |
| Тонированное лобовое стекло и стекла передних дверей с защитой от солнечных лучей | ● | ● |
| Темные тонированные стекла задних дверей и заднее стекло | ● | ● |
| Ветровое стекло с шумоизоляционной пленкой | ● | ● |
| Заднее стекло с подогревом и таймером | ● | ● |
| Автоматически выпускаемые дверные ручки в цвете кузова | ● | ● |

| Интерьер | Premium | Ultimate |
|---|---|---|
| Рулевая колонка с ручной регулировкой по высоте и вылету | ● | ● |
| Материал обивки сидений | Текстиль | Кожа |
| Регулируемые по горизонтали и вертикали подголовники передних сидений | ● | ● |
| Электроуправляемая поддержка для поясницы из ячеистого материала на водительском и пассажирском сиденьях | ● | ● |
| Передние сиденья с регулируемой высотой | ● | ● |
| Задние сиденья для 3 пассажиров со складывающейся в соотношении 6:4 спинкой | ● | ● |
| Держатель для стакана в подлокотнике сзади | ● | ● |
| Переднее светодиодное освещение на потолочной консоли, светодиодное освещение пространства над 2-м рядом сидений, светодиодное освещение переднего багажника и вспомогательное освещение для загрузки/выгрузки | ● | ● |
| Внутренние дверные ручки металлического цвета | ● | ● |
| 2-спицевый кожаный руль с подогревом и интерактивными светодиодными пиксельными огнями | ● | ● |
| Зеркала в солнцезащитных козырьках водителя и пассажира с подсветкой и подвижными щитками | ● | ● |
| Выдвижной перчаточный ящик | ● | ● |
| Пространство для нижнего поддона багажника | 17 л | 17 л |
| Водительское и пассажирские сидения настраиваемой конфигурации с электроприводом и функцией релаксации | ● | ● |
| Сиденье водителя с функцией памяти | ● | ● |
| Регулируемая двухцветная декоративная подсветка интерьера | ● | ● |
| Люксовое оформление дверного порога | ● | ● |
| Легкосплавные педали | ● | ● |
| Вентилируемые передние сиденья | o | ● |

| Варианты дизайна интерьера и материалов | | Premium | Ultimate |
|---|---|---|---|
| 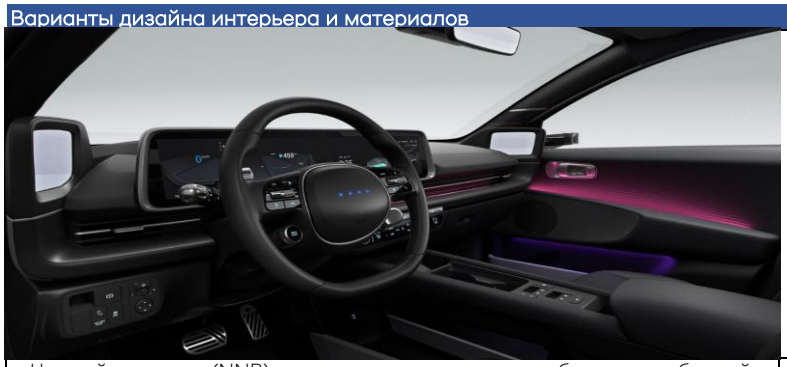 | | ● | o |
| Черный интерьер (NNB) с тканевыми сиденьями — обшивка приборной панели Bio TPO, передняя стойка из пряжи Bio PET, отделка дверей биокраской, коврики из переработанной рыболовной сети | Сиденья из переработанной ПЭТ-пряжи | | |
| | | o | ● |

| | | | |
|---|---|---|---|
| | | | |
| Черный интерьер (NNB) с вентилируемыми кожаными сиденьями — обшивка приборной панели Bio TPO, передняя стойка из пряжи Bio PET, отделка дверей биокраской, коврики из переработанной рыболовной | Экологически обработанная натуральная кожа | | |
| | | o | • |
| Серый интерьер (THE) с вентилируемыми кожаными сиденьями — обшивка приборной панели Bio TPO, передняя стойка из пряжи Bio PET, отделка дверей биокраской, коврики из переработанной рыболовной сети | Экологически обработанная натуральная кожа Экстракт льняного семени, используемый при окрашивании для снижения воздействия процесса окрашивания кожи на окружающую среду | | |

| Информационно-развлекательная система | Premium | Ultimate |
|---|---|---|
| | | |
| Цифровая приборная панель Supervision 12,3″ | • | • |
| 12,3″ навигационная система, включающая бортовые сервисы Live и OTA (бесплатная подписка на 3 года) | • | • |
| Возможность удаленного обновления карты и блока управления | • | • |
| Дистанционное управление и кнопка настройки аудио / Bluetooth / распознавания голоса на рулевом колесе | • | • |
| Телематические сервисы Bluelink с управлением через приложение для смартфона (бесплатная подписка на 3 года) | • | • |
| Совместимость с Apple Carplay и Android Auto (проводная) | • | • |
| Мощная беспроводная зарядка смартфонов с поддержкой Qi-стандарта на 15 Вт с функцией охлаждения | • | • |
| Порт USB-A для передачи данных в переднем лотке | • | • |
| 2 порта USB-C для зарядки в центральной консоли | • | • |
| 2 порта USB-C для зарядки в центральной консоли для задних пассажиров | • | • |
| Розетка на 220 В для 2-го ряда (V2L, 3,6 кВт) | • | • |
| Розетка на 220 В с наружной стороны автомобиля (V2L, 3,6 кВт) | • | • |
| Розетка на 12 В спереди | • | • |
| Аудиосистема премиум-класса Bose© с 8 динамиками (2 в передней двери, 2 передних высокочастотных динамика, 1 передний центральный, 2 в задней двери и 1 сабвуфер) | • | • |
| Проекция приборной панели на лобовое стекло | • | • |

| Безопасность | Premium | Ultimate |
|---|---|---|
| Ecall (Европа) | • | • |
| **Ассистент предотвращения фронтального столкновения 2 (FCA2)** | | |
| Ассистент предотвращения фронтального столкновения с функцией распознавания поворота и пешеходного перехода на пересечении дорог (FCA-JX) | • | • |
| Ассистент предотвращения фронтального столкновения с функцией распознавания автомобиля сбоку при смене полосы движения (FCA-LCS) | • | • |
| Ассистент предотвращения фронтального столкновения с функцией распознавания встречного автомобиля при смене полосы движения (FCA-LCO) | • | • |
| Ассистент предотвращения фронтального столкновения с функцией помощи в маневре уклонения (FCA-wESA) | • | • |
| Передние подушки безопасности водителя и пассажира «depowered», передние подушки безопасности для защиты грудной клетки и таза + боковые шторки безопасности, передняя центральная подушка безопасности | • | • |

| | | |
|---|---|---|
| Антиблокировочная система колес (ABS) + система курсовой стабилизации (ESC) + система контроля над поведением машины на крутых подъемах (HAC) + экстренное торможение для предотвращения вторичных столкновений (MCB) | ● | ● |
| Электронный стояночный тормоз (EPB) с функцией автоматического удержания (Autohold) | ● | ● |
| Регулируемая высота крепления ремня безопасности водительского сиденья и сиденья пассажира | ● | ● |
| Крепления для детского кресла, верхнее и нижнее (сзади) | ● | ● |
| Комплект для быстрого ремонта шин | ● | ● |
| Иммобилайзер | ● | ● |
| Система удержания автомобиля в полосе движения (LKA) с распознаванием линии/края дороги | ● | ● |
| Система контроля давления в шинах | ● | ● |
| Камера заднего вида с динамической разметкой | ● | ● |
| Система удержания полосы движения (LFA) | ● | ● |
| Ассистент переключения фар дальнего света (HBA) | ● | ● |
| Система контроля внимания водителя (DAW) | ● | ● |
| Электрическая блокировка дверей от открывания изнутри (автоматическая) с ассистентом безопасного выхода | ● | ● |
| Ассистент управления на скоростных автомагистралях (HDA II) | ● | ● |
| Система мониторинга «слепых» зон с функцией предотвращения столкновения (BCA) при движении задним ходом | ● | ● |
| Ассистент предотвращения столкновения с объектами, двигающимися в поперечном направлении сзади (RCCA) | ● | ● |
| Система предупреждения о соблюдении дистанции при парковке (PDW) задним/передним/боковым ходом | ● | ● |
| Ассистент предотвращения столкновения при парковке передним ходом / в «слепых» зонах | ● | ● |
| Монитор кругового обзора (SVM) | ● | ● |
| Монитор для контроля «слепой» зоны (BVM) | ● | ● |
| Ассистент предотвращения столкновения при парковке (PCA) задним ходом | ● | ● |
| «Умный» ассистент парковки с удаленным пуском (RSPA 2) | ● | ● |

## Опции и пакеты

| | Premium | Ultimate |
|---|---|---|
| **Обычные боковые зеркала**<br>Складываемые боковые зеркала с электроприводом и подогревом со встроенными индикаторами поворота | ● | o<br>(Бесплатно) |

| | Premium | Ultimate |
|---|---|---|
| **18-дюймовые литые диски Aero** | ● | o<br>(Бесплатно) |

| | Premium | Ultimate |
|---|---|---|
| **Обтянутые текстилем сиденья**<br>Материал обивки сидений на 46% состоит из переработанной пряжи из ПЭТ-пластика | ● | o<br>(Бесплатно) |

| | Premium | Ultimate |
|---|---|---|
| **20" литые диски** | 999 € | ● |

| | Premium | Ultimate |
|---|---|---|
| **Цифровые боковые зеркала** | 1 990 € | ● |

| | Premium | Ultimate |
|---|---|---|
| **Пакет Leather**<br>Сидения из экокожи с вентиляцией | 1 990 € | ● |

| | Premium | Ultimate |
|---|---|---|
| **Стеклянная крыша** | - | 999 € |

| | |
|---|---|
| Бесплатный цвет "Byte Blue" | 0 € |
| Цвет "металлик" | 490 € |
| Цвет "матовый" | 890 € |

Abyss Black, перламутр (A2B)

Digital Green, перламутр (RG9)

Biophilic Blue, перламутр (XB9)

Transmission Blue, перламутр (NY9)

Nocturne Grey, металлик (T2G)

Byte Blue, перламутр (UCB)

Nocturne Grey, матовый (T9M)

Gravity Gold, матовый (W3T)

Ultimate Red, металлик (R2P)

Curated Silver, металлик (R9S)

Serenity White, перламутр (W6H)

На практике фактическая дальность пробега варьируется в зависимости от стиля вождения, скорости, использования средств комфорта / наличия вторичных потребителей, внешней температуры, количества пассажиров / дополнительной нагрузки и топографии. Для каждого из автомобилей ориентировочно указываются названные пределы дальности пробега, в отношении которых ожидается, что 80 % наших клиентов достигнут их в среднегодовом измерении. Поездки на высоких скоростях и при низких температурах зимой могут значительно уменьшить дальность пробега. Максимальные параметры зарядки могут быть значительно ниже максимальной скорости зарядки на зарядной станции. Например, вы не сможете заряжать на скорости 350 кВт, даже если зарядная станция может предоставить мощность 350 кВт. Состояние аккумулятора, его температура и внешняя температура могут влиять на скорость зарядки.