HYUNDAI

OMISTAJAN KÄSIKIRJA

Auton käyttö
Auton huoltaminen
Tekniset tiedot

Kaikki tämän kirjan tiedot olivat ajan tasalla painohetkellä. Hyundai pidättää oikeuden tehdä muutoksia ilman ennakkoilmoitusta, koska valmistajan toimintaperiaatteisiin kuuluu tuotteiden jatkuva kehittäminen.

Tämän käsikirjan sisältö koskee kaikkia HYUNDAI-malleja ja sisältää tietoja vakiovarusteiden lisäksi valinnaisista varusteista ja niiden käytöstä. Tästä johtuen käsikirja saattaa sisältää tietoja, jotka eivät koske omistamaasi automallia.

Huomaa, että jotkut autot on varustettu oikeanpuoleisella ohjauksella. Näissä malleissa, tietyt tässä käsikirjassa kuvatut toiminnot täytyy suorittaa käänteisesti.

MUISTUTUS: MUUTOSTEN TEKEMINEN HYUNDAI-AUTOOSI

Älä tee muutoksia HYUNDAI-autoosi. Muutokset saattavat vaikuttaa auton suorituskykyyn, turvallisuuteen tai käyttöikään ja saattavat rikkoa autosi takuuehtoja. Tietyt muutokset saattavat myös rikkoa paikallisia, auton rakenteita koskevia määräyksiä.

KIINTEÄSTI ASENNETTU RADIO- JA MATKAPUHELINJÄRJESTELMÄ

Autossasi on elektronisesti ohjattu polttoainejärjestelmä ja lukuisia muita elektronisia järjestelmiä. Väärin asennettu radio- tai matkapuhelinjärjestelmä saattaa häiritä muiden järjestelmien toimintaa. Noudata järjestelmän valmistajan antamia asennus- ja käyttöohjeita tai pyydä lisätietoja valtuutetusta HYUNDAI-liikkeestä.

TURVALLISUUTEEN JA AUTON VAURIOITUMISVAARAAN LIITTYVÄT VAROITUKSET

Tässä käsikirjassa on osioita, joiden otsikkona on: VAROITUS, HUOMAUTUS ja MUISTUTUS.
Nämä osiot sisältävät:

⚠ VAROITUS
Ohjeita, joiden noudattamatta jättämisestä saattaa seurata vaurioita ja vakavia tai kuolemaan johtavia vammoja. Noudata osiossa annettuja ohjeita.

⚠ HUOMAUTUS
Sisältää ohjeita, joiden noudattamatta jättäminen saattaa johtaa ajoneuvosi vaurioitumiseen. Noudata huomautuksessa annettuja ohjeita.

✻ MUISTUTUS
Mielenkiintoista tai hyödyllistä tietoa.

ALKUSANAT

Kiitos, että valitsit Hyundain. Olemme iloisia voidessamme toivottaa sinut tervetulleeksi laatutietoisten Hyundai-autoilijoiden kasvavaan joukkoon. Olemme ylpeitä jokaisen Hyundai-auton korkeasta laadusta ja edistyksellisestä teknologiasta.

Voit tutustua tämän käsikirjan avulla uuden Hyundai-autosi ominaisuuksiin ja käyttöön. Pyydämme tutustumaan käsikirjan sisältöön perusteellisesti, jotta voit hyödyntää autosi ominaisuuksia parhaalla mahdollisella tavalla.

Suosittelemme että annat valtuutetun Hyundai-liikkeen suorittaa kaikki huolto- ja korjaustyöt. Hyundai-verkosto tarjoaa parasta mahdollista huoltoa sekä kaikkea muuta tarvitsemaasi palvelua.

HYUNDAI MOTOR COMPANY

Muistutus : Kun myyt auton, pyydämme sinua jättämään tämän käsikirjan autoon, sillä auton seuraava omistaja tarvitsee käsikirjan sisältämiä tietoja. Kiitos!

⚠ HUOMAUTUS

Moottori tai vaihteisto saattaa vaurioitua, jos autossa käytetään huonolaatuista polttoainetta tai voiteluaineita, jotka eivät vastaa Hyundain suosituksia. Tässä autossa tulee käyttää aina hyvälaatuista polttoainetta ja voiteluaineita, jotka vastaavat tämän käsikirjan sivulla 8-5 (tekniset tiedot) annettuja suosituksia.

Copyright 2011 Hyundai Motor Company. Kaikki oikeudet pidätetään. Tämän julkaisun osia ei saa kopioida, julkaista tai siirtää missään muodossa ilman Hyundai Motor Company:n antamaa kirjallista lupaa.

Alkuperäiset Hyundai-varaosat

1. Mitä ovat alkuperäiset Hyundai-varaosat?

Alkuperäiset Hyundai-varaosat ovat samoja osia, joita Hyundai Motor Company käyttää autojen valmistuksessa. Ne on testattu ja suunniteltu toimimaan mahdollisimman suorituskykyisesti, turvallisesti ja luotettavasti.

2. Miksi sinun tulisi käyttää alkuperäisiä varaosia?

Alkuperäiset Hyundai-varaosat on suunniteltu ja valmistettu vastaamaan tiukkoja laatuvaatimuksia. Jäljennösosat, väärennetyt- tai autoista puretut osat eivät täytä auton takuuehtoja tai muun Hyundain myöntämän takuun takuuehtoja.

Hyundain myöntämä takuu ei myöskään korvaa alkuperäisille Hyundai-varaosille aiheutuneita vaurioita, jotka johtuvat jäljennösosien tai väärennettyjen- tai autoista purettujen osien käytöstä.

3. Miten voin varmistaa, että hankkimani osat ovat alkuperäisiä Hyundai-varaosia?

Katso pakkauksessa olevaa Hyundai-alkuperäisosa logoa (kts. alla).

Alkuperäisissä Hyundai-varaosapakkauksissa on ainoastaan englanninkieliset merkinnät.

Ainoastaan valtuutetut Hyundai-liikeet myyvät alkuperäisiä Hyundai-varaosia.

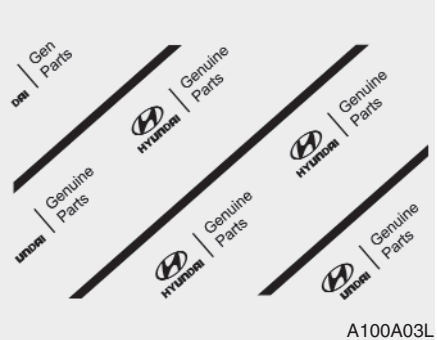

A100A03L

A100A01L

A100A02L

A100A04L

SISÄLYSLUETTELO

Johdanto	1
Katsaus auton hallintalaitteisiin	2
Autosi turvajärjestelmät	3
Autosi ominaisuudet	4
Ajaminen	5
Mitä tehdä hätätilanteessa	6
Huolto	7
Tekniset tiedot ja tietoja kuluttajalle	8
Sisällys	I

Johdanto

1

Tämän käsikirjan käyttö / 1-2
Polttoaineen laatuvaatimukset / 1-2
Auton totutusajo / 1-5
Mittariston symbolit / 1-6

TÄMÄN KÄSIKIRJAN KÄYTTÖ

Haluamme, että opit hyödyntämään uuden autosi ominaisuuksia mahdollisimman monipuolisesti. Omistajan käsikirjaan tutustuminen auttaa siinä suuresti. Suosittelemme että luet tämän käsikirjan kokonaan. Tutustu erityisen huolellisesti tämän käsikirjan sisältämät VAROITUKSET ja HUOMAUTUKSET, sillä ne sisältävät ohjeita, joiden huomioimatta jättämisestä saattaa aiheutua vakavia tai kuolemaan johtavia vammoja.

Käsikirjan tekstiä täydentävän kuvituksen avulla opit hyödyntämään ajoneuvosi ominaisuuksia. Käsikirja sisältää tietoja autosi ominaisuuksista, tärkeistä turvallisuuteen liittyvistä asioista ja ohjeita auton käsittelyyn erilaisissa ajo-olosuhteissa.

Käsikirjan sisältö on esitetty sisällysluettelossa. Aakkosellinen hakemisto sisältää kaikki tässä käsikirjassa käsitellyt aihealueet, käytä sitä etsiessäsi tietoja jostain tietystä aiheesta.

Luvut: Tässä käsikirjassa on kahdeksan lukua ja aakkosellinen hakemisto. Jokaisen luvun alussa on lyhyt sisällysluettelo, josta näet heti sisältääkö se etsimäsi tiedot.

Tässä käsikirjassa on lukuisia VAROITUKSIA, HUOMAUTUKSIA ja MUISTUTUKSIA. Ne sisältävät tärkeää tuvallisuuteen liittyvää tietoa. Lue nämä VAROITUKSET, HUOMAUTUKSET ja MUISTUTUKSET ja noudata KAIKKIA annettuja ohjeita ja suosituksia.

⚠ VAROITUS

VAROITUS sisältää ohjeita, joiden noudattamatta jättämisestä saattaa seurata vaurioita ja vakavia tai kuolemaan johtavia vammoja.

⚠ HUOMAUTUS

HUOMAUTUS sisältää ohjeita, joiden noudattamatta jättäminen saattaa johtaa autosi vaurioitumiseen.

✻ MUISTUTUS

MUISTUTUS sisältää mielenkiintoista tai hyödyllistä tietoa.

POLTTOAINEEN LAATUVAATIMUKSET

Bensiinimoottori

Lyijytön

Euroopassa

Auton suorituskyky on mahdollisimman hyvä, kun käytät lyijytöntä bensiiniä, joka täyttää EN 228 -standardin vaatimukset ja jonka oktaaniluku on RON (Reseach Octane Number) 95 / AKI (Anti Knock Index) 91 tai korkeampi. Autossa voidaan käyttää lyijytöntä bensiiniä, jonka oktaaniluku on RON 91–94 / AKI 87–90, mutta sen suorituskyky saattaa laskea hieman.

Muualla kuin Euroopassa

Uusi autosi on suunniteltu toimimaan vain lyijyttömällä bensiinillä, jonka oktaaniluku on 91 (RON) / AKI 87 (nakutuksenesto) tai korkeampi.

Autosi sytytystulpat eivät karstoitu ja se toimii mahdollisimman suorituskykyisesti ja ympäristöystävällisesti, kun käytät LYIJYTÖNTÄ BENSIINIÄ.

⚠ HUOMAUTUS

ÄLÄ KÄYTÄ LYIJYLLISTÄ POLTTOAINETTA. Lyijyllisen polttoaineen käyttö vaurioittaa katalysaattoria ja moottorinohjausjärjestelmän happianturia ja vaikuttaa auton päästöarvoihin.

Älä koskaan lisää polttoainesäiliöön mitään muuta kuin suosituksen mukaista polttoainejärjestelmän puhdistusainetta. (Kysy lisätietoja valtuutetusta HYUNDAI-liikkeestä)

⚠ VAROITUS

- **Älä jatka polttoaineen täyttöä sen jälkeen, kun täyttöpistooli on automaattisesti katkaissut polttoaineen tulon.**
- **Varmista, että polttoaineen täyttöaukon kansi on suljettu huolellisesti, jotta polttoainetta ei pääse vuotamaan onnettomuustilanteessa.**

Lyijyllinen bensiini (jos varusteena)

Tiettyihin maihin myytävät autot on suunniteltu käyttämään lyijyllistä bensiiniä. Ota yhyeyttä valtuutettuun HYUNDAI-liikkeeseen, ennen polttoaineen lisäämistä.

Lyijyllisen bensiinin vähimmäisoktaaniluku on sama kuin lyijyttömän bensiinin.

Etanolia ja metanolia sisältävä bensiini

Joissakin maissa on myynnissä lyijyllisen tai lyijyttömän bensiinin lisäksi tai niiden sijaan bensiinin ja alkoholin seosta, joka on bensiinin ja etanolin (kutsutaan myös vilja-alkoholiksi) seos tai bensiinin ja alkoholin seosta, joka sisältää metanolia (kutsutaan myös puualkoholiksi).

Älä käytä bensiinin ja alkoholin seosta, joka sisältää yli 10% etanolia, äläkä käytä bensiiniä tai bensiinin ja alkoholin seosta, joka sisältää metanolia. Tällaiset polttoaineet voivat aiheuttaa käyntihäiriöitä ja vaurioittaa polttoainejärjestelmää.

Lopeta bensiinin ja alkoholin seoksen käyttäminen viipymättä, jos käyntihäiriöitä esiintyy.

Autonvalmistajan takuu mahdollisesti kata vaurioita tai käyntihäiriöihin liittyviä korjaustöitä, jos ne aiheutuvat seuraavien polttoaineiden käytöstä:

1. Bensiinin ja alkoholin seos, joka sisältää yli 10% etanolia
2. Bensiini tai bensiinin ja alkoholin seos, joka sisältää metanolia
3. Lyijyllinen bensiini tai lyijyllisen bensiinin ja alkoholin seos

⚠ HUOMAUTUS

Älä koskaan käytä bensiinin ja alkoholin seosta, joka sisältää metanolia. Lopeta bensiinin ja alkoholin seoksen käyttö, jos sen käyttämisestä aiheutuu käyntiongelmia.

MTBE:n käyttäminen

HYUNDAI suosittelee, ettet käytä polttoainetta, joka sisältää yli 15 til-% MTBE:ä (metyylitertiääributyylieetteri, jonka happipitoisuus on 2,7 paino-%)

Polttoaine, jossa on MTBE:ä yli 15,0 til-% (happipitoisuus 2,7 paino-%) saattaa heikentää moottorin suorituskykyä, aiheuttaa höyrylukon tai käynnistysongelmia.

⚠ HUOMAUTUS

Uuden autosi takuu ei mahdollisesti kata polttoainejärjestelmän vaurioiden tai auton suorituskykyyn liittyvien vikojen korjausta, jos ne ovat aiheutuneet sellaisen polttoaineen käytöstä, joka sisältää metanolia tai MTBE:ä (metyylitertiääributyylieetteriä) yli 15 til-% (happipitoisuus 2,7 paino-%).

Älä käytä metanolia polttoaineena

Älä käytä metanolia (puualkoholia) tämän auton polttoaineena. Se saattaa heikentää suorituskykyä ja vahingoittaa polttoainejärjestelmän komponentteja.

Polttoaineen lisäaineet

HYUNDAI suosittelee, että käytät hyvälaatuisia polttoaineita, jotka täyttävät Euroopan polttoainestandardien (EN 228) vaatimukset tai vastaavat vaatimukset.

Jos et käytä hyvälaatuista, lisäaineita sisältävää polttoainetta säännöllisesti ja moottorin käynnistämisessä tai toiminnassa esiintyy ongelmia, lisää polttoainesäiliöön pullollinen polttoaineen lisäainetta 15 000 kilometrin välein (Euroopassa) / 5000 kilometerin välein (Euroopan ulkopuolella). Polttoaineen lisäaineita ja ohjeita niiden käyttöön saat valtuutetusta HYUNDAI-liikkeestä. Älä sekoita erilaisia polttoaineen lisäaineita keskenään.

Auton käyttö ulkomailla

Toimi seuraavasti, kun ajat ulkomailla:

- Noudata kaikkia auton vakuuttamiseen ja rekisteröintiin liittyviä määräyksiä.
- Varmista että ajoneuvoosi sopivaa polttoainetta on saatavilla kohdemaassa.

Dieselmoottori

Dieselpolttoaine

Dieselmoottorissa tulee käyttää ainoastaan EN 590 tai vastaavan standardin vaatimukset täyttävää dieselpolttoainetta. Älä käytä merimoottoreihin tarkoitettua dieselpolttoainetta, lämmitysöljyä tai sellaisia dieselpolttoaineen lisäaineita, joita Hyundai ei ole hyväksynyt, sillä niiden käyttäminen vaurioittaa moottoria ja polttoainejärjestelmää. Edellä mainittujen polttoaineiden tai polttoaineen lisäaineiden käyttö rajoittaa takuun kattavuutta.

Käytä ainoastaan dieselpolttoainetta, jonka setaaniluku on yli 51. Jos sekä kesä- että talvilaatuista dieselpolttoainetta on saatavilla, valitse olosuhteisiin sopiva laatu ulkolämpötilan mukaan seuraavasti:

- Yli -5°C (23°F) ... Kesälaatu.
- Alle -5°C (23°F) ... Talvilaatu.

Kiinnitä erityistä huomiota jäljellä olevan polttoaineen määrään: Jos moottori sammuu polttoaineen loppumisen takia, polttoainejärjestelmä on ilmattava, ennen kuin moottori voidaan käynnistää uudelleen.

⚠ HUOMAUTUS

Älä lisää polttoainesäiliöön bensiiniä, äläkä päästä sinne vettä. Järjestelmä täytyy tyhjentää ja ilmata, jotta ruiskutuspumppu ja moottori eivät vaurioidu.

⚠ HUOMAUTUS – Dieselpolttoaine (jos varustettu hiukkassuodattimella)

Hiukkassuodattimella (DPF) varustetussa dieselautossa tulee käyttää vain auton polttoaineeksi luokiteltua dieselpolttoainetta.

Suuria määriä rikkiä (enemmän kuin 50 ppm) tai määrittelemättömiä lisäaineita sisältävän dieselpolttoaineen käyttö saattaa vahingoittaa hiukkassuodatinjärjestelmää, tai pakokaasussa saattaa esiintyä valkoista savua polttoainetta käytettäessä.

Biodiesel

Kaupallisesti saatavilla olevaa dieselin ja biodieselin sekoitusta, joka sisältää korkeintaan 7% biodiseliä (kutsutaan usein nimellä ”B7 diesel”) voidaan käyttää autosi polttoaineena, jos se täyttää EN 14214 tai vastaavan standardin vaatimukset. Sellaisen polttoaineen käyttö, joka sisältää yli 7% biodieseliä, joka on valmistettu rapsimetyyliesteristä (RME), rasvahappometyyliesteristä (FAME), kasviöljymetyyliesteristä (VME) tms. tai sekoittamalla dieseliä ja biodieseliä niin, että biodieselin osuus seoksesta on yli 7% vaurioittaa moottoria ja polttoainejärjestelmää tai aiheuttaa ennenaikaista kulumista. Valmistajan takuu ei kata edellä mainittujen polttoaineiden käytön seurauksena kuluneiden tai vaurioituneiden osien korjausta tai vaihtoa.

⚠ HUOMAUTUS

- ***Älä koskaan käytä dieseliä, B7 biodieseliä tai muuta polttoainetta, joka ei täytä öljyalan voimassaolevien standardien vaatimuksia.***
- ***Älä koskaan käytä polttoaineen lisäaineita, joita Hyundai ei ole suositellut tai hyväksynyt.***

UUDEN HYUNDAIN TOTUTUSAJO

Erityistä totutusajoa ei tarvitse suorittaa. Voit kuitenkin parantaa autosi suorituskykyä, pienentää sen polttoaineenkulutusta ja pidentää sen käyttöikää noudattamalla seuraavia suosituksia ensimmäisen 1000 ajokilometrin aikana.

- Älä käytä moottoria liian suurella käyntinopeudella.
- Pidä moottorin käyntinopeus 2000–4000 r/min. välillä.
- Älä aja pitkään tasaisella (pienellä tai suurella) käyntinopeudella. Moottorin käyntinopeuden tulee vaihdella totutusajon aikana.
- Vältä äkkijarrutuksia, hätätilanteita lukuun ottamatta, jotta jarrupalat asettuvat mahdollisimman hyvin.
- Älä käytä moottoria joutokäynnillä yhtäjaksoisesti yli 3 minuutin ajan.
- Älä vedä perävaunua, ennen kuin autolla on ajettu 2000 km.

MITTARISTON SYMBOLIT

- Turvavyön varoitusvalo
- Turvatyynyjärjestelmän varoitusvalo
- Ajonestojärjestelmän merkkivalo
- Ovi auki -varoitusvalo
- Takaluukku auki -varioitusvalo
- Polttoainemäärän varoitusvalo
- Sähköisen ohjaustehostimen (EPS) varoitusvalo
- Suuntavilkun merkkivalot
- Valojen merkkivalo
- Lähivalojen merkkivalo*
- Kaukovalojen merkkivalo
- AFLS Kaarrevalojärjestelmän (AFLS) vikavalo*
- Etusumuvalojen merkkivalo*
- Takasumuvalon merkkivalo*
- Matalan lasinpesunestetason varoitusvalo
- Jäinen tienpinta -varoitusvalo
- Manuaalivaihteiston vaihteenilmaisin (jos varusteena)
- Vaihteenvalitsimen asennon ilmaisin
- SPORT Urheilullisen ajotilan merkkivalo*
- BRAKE Seisontajarrun ja jarrunestetason varoitusvalo
- EPB Sähkötoimisen seisontajarrun (EPB) vikavalo
- AUTO HOLD AUTO HOLD -merkkivalo*
- ABS Lukkiutumattoman jarrujärjestelmän (ABS) varoitusvalo
- Ajonvakautusjärjestelmän (ESP) merkkivalo
- OFF Ajonvakautusjärjestelmän ESP OFF -merkkivalo
- Automaattinen moottorin sammutus- ja käynnistysjärjestelmä on sammuttanut moottorin -merkkivalo*
- CRUISE OFF Vakionopeudensäätimen merkkivalo*
- CRUISE SET Vakionopeudensäätimen SET-merkkivalo*
- LIMIT OFF Nopeudenrajoittimen merkkivalo*
- Kaista-avustimen (LAKS) merkkivalo*
- Matalan rengaspaineen varoitusvalo*/Rengaspaineen valvontajärjestelmän (TPMS) vikavalo*
- Moottorin öljynpaineen varoitusvalo
- Moottorin öljymäärän varoitusvalo*

Moottorin vikavalo (MIL)

Jäähdytysnesteen lämpötilan varoitusvalo

Hehkutuksen merkkivalo (vain diesel)

Dieselsuodattimen varoitusvalo (vain diesel)

Latausjärjestelmän merkkivalo

Ylinopeusvaroittimen varoitus-valo*

* : jos varusteena

❊ Katso yksityiskohtainen kuvaus luvusta 4, ”Mittaristo”.

Katsaus auton hallintalaitteisiin

2

Kojelauta ja mittaristo / 2-2
Sisätilat / 2-4
Moottoritila / 2-5

KOJELAUTA JA MITTARISTO

■ Vasemmanpuoleinen ohjaus

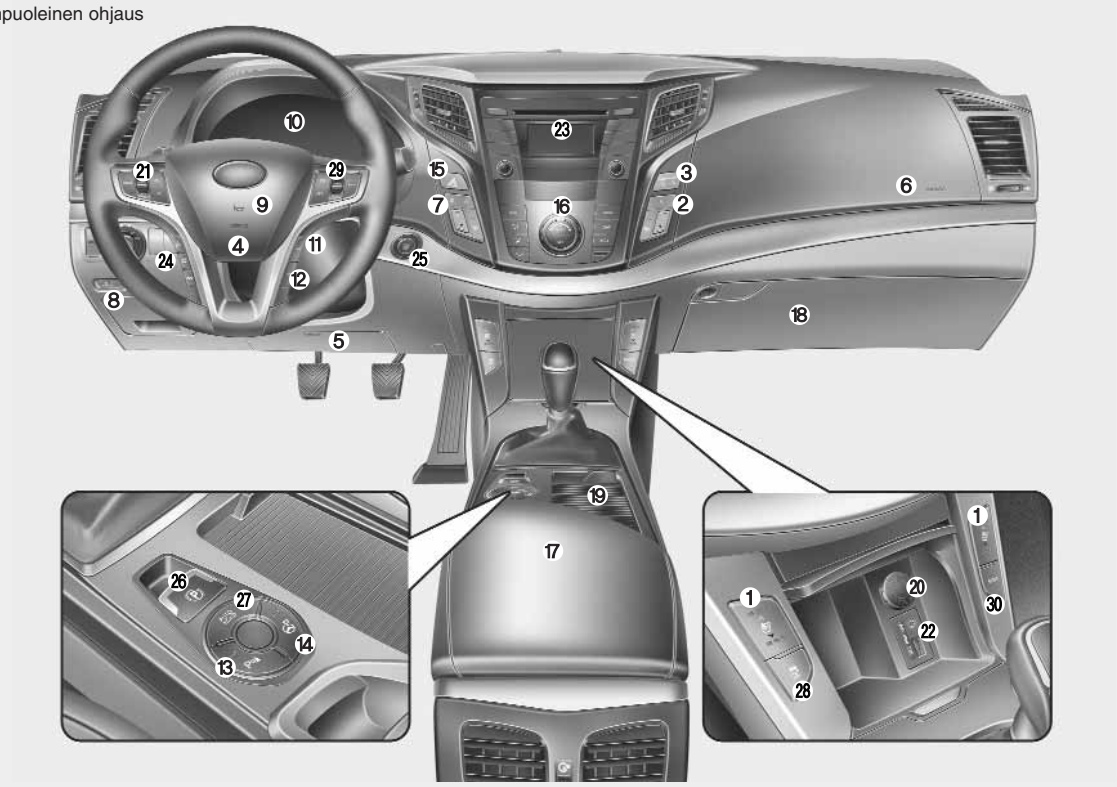

❊ Todellinen muoto saattaa poiketa kuvassa näkyvästä.

OVF021002

1. Istuinlämmitys/ilmastoitu istuin* 3-10/3-11
2. Etumatkustajan turvavyön varoitusvalo* 3-19*
3. Etumatkustajan etuturvatyynyn ON/OFF -merkkivalo*.....3-44
4. Kuljettajan etuturvatyyny 3-48
5. Kuljettajan polviturvatyyny* 3-48
6. Etumatkustajan etuturvatyyny* 3-48
7. Keskuslukituksen lukitus-/avauspainike.....4-16
8. Sähkötoimisen takaluukun avauspainike* 4-21
9. Äänimerkki.....4-43
10. Mittaristo 4-48
11. LCD-näytön painike.....4-53
12. Trip-painike 4-53
13. Pysäköintiavustinjärjestelmän painike* 4-79
14. Pysäköintiavustinjärjestelmän painike* 4-88
15. Hätävilkut.....4-95
16. Ilmastointilaitteen hallintapaneeli 4-112/4-121
17. Keskikonsolin säilytyslokero 4-136
18. Hansikaslokero 4-136
19. Mukinpidike/tuhkakuppi* 4-141/4-140
20. Virtapistoke/savukkeensytytin* 4-142/4-140
21. Audiojärjestelmän ohjauspyöränäppäimet* 4-154
22. Lisälaite (AUX), USB ja iPod -liitäntä 4-143
23. Audio/AVN -järjestelmä .....4-158, 4-181/Erillinen käyttöopas
24. Matkapuhelimen Bluetooth-ohjaus* 4-175,4-196
25. Virtalukko tai käynnistyspainike (ENGINE START/STOP)5-4/5-8
26. Sähkötoimisen seisontajarrun (EPB) painike 5-31
27. Auto Hold -painike *.....5-36
28. Ajonvakautusjärjestelmän (ESP) painike 5-41
29. Vakionopeudensäätimen painike* /
nopeusrajoittimen painike* 5-48/5-53
30. Urheilullisen ajotilan painike*.....5-26

* : jos varusteena

SISÄTILAT

■ Vasemmanpuoleinen ohjaus

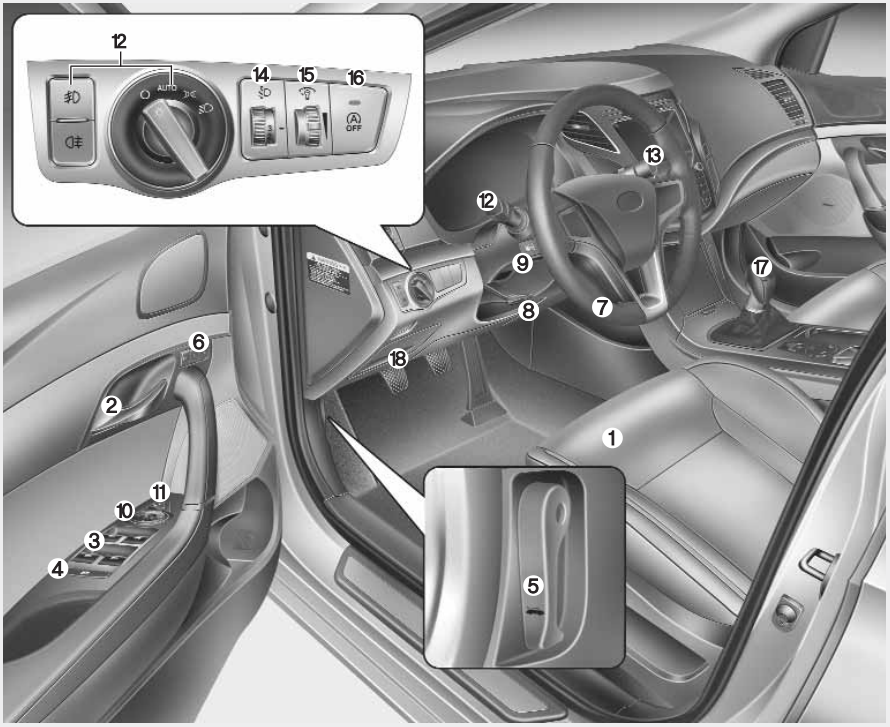

1. Istuin 3-2
2. Oven sisäkahva 4-16
3. Sähkötoimisten lasinnostimien käyttökytkimet 4-26
4. Sähkötoimisen lasinnostimen lukituskytkin.....4-29
5. Konepellin avausvipu 4-30
6. Kuljettajan istuin asentomuistilla* 4-39
7. Ohjauspyörä 4-41
8. Ohjauspyörän korkeus- ja syvyyssäädön lukitusvipu 4-42
9. Ohjauspyörän lämmitin* 4-42
10. Sivutaustapeilien ohjauskytkin 4-46
11. Sivutaustapeilien paikoitusasennon kytkin.....4-47
12. Valokytkin 4-97
13. Pyyhin / pesin 4-104
14. Ajovalojen korkeudensäätö* 4-102
15. Mittariston valaistuksen säätö.....4-49
16. Automaattisen moottorin sammutus- ja käynnistysjärjestelmän ISG OFF-painike*.....5-14
17. Vaihteenvalitsin (manuaalivaihteisto) / vaihteenvalitsin (automaattivaihteisto) 5-19/5-22
18. Sulakerasia 7-72

❊ Todellinen muoto saattaa poiketa kuvassa näkyvästä.

* : jos varusteena

OVF021001

MOOTTORITILA

■ **Bensiini (1.6L)**

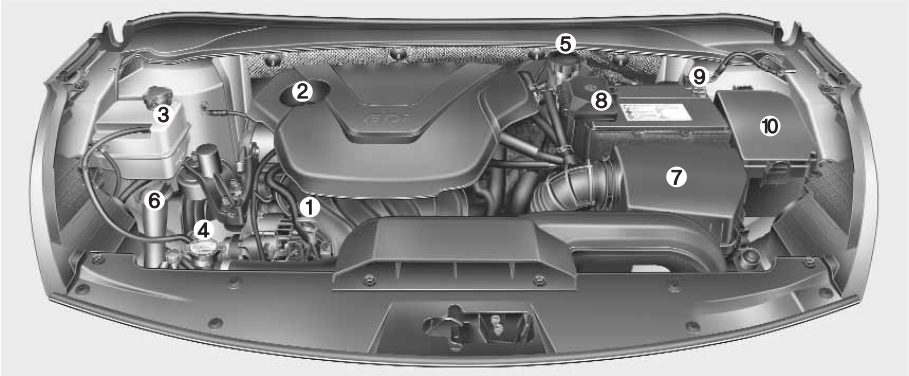

■ **Bensiini (2.0L)**

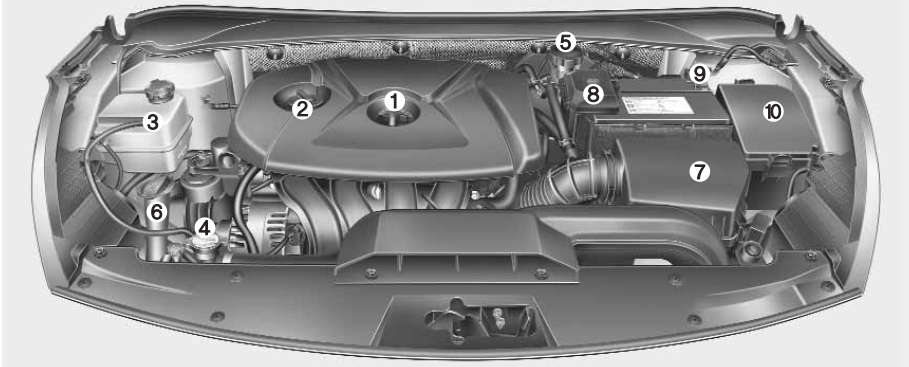

1. Moottoriöljyn mittatikku 7-44
2. Moottoriöljyn täyttöaukon kansi 7-44
3. Jäähdytysnesteen paisuntasäiliö 7-46
4. Jäähdyttimen kansi 7-47
5. Jarru-/kytkinnestesäiliö* 7-48
6. Lasinpesunestesäiliö 7-49
7. Ilmansuodatin 7-51
8. Akun plusnapa 7-58
9. Akun miinusnapa 7-28
10. Sulakerasia 7-73

* : jos varusteena

❊ Todellinen moottoritila saattaa poiketa kuvasta näkyvästä

OVF071002/OVF071001

■ **Dieselmoottori (1.7L)**

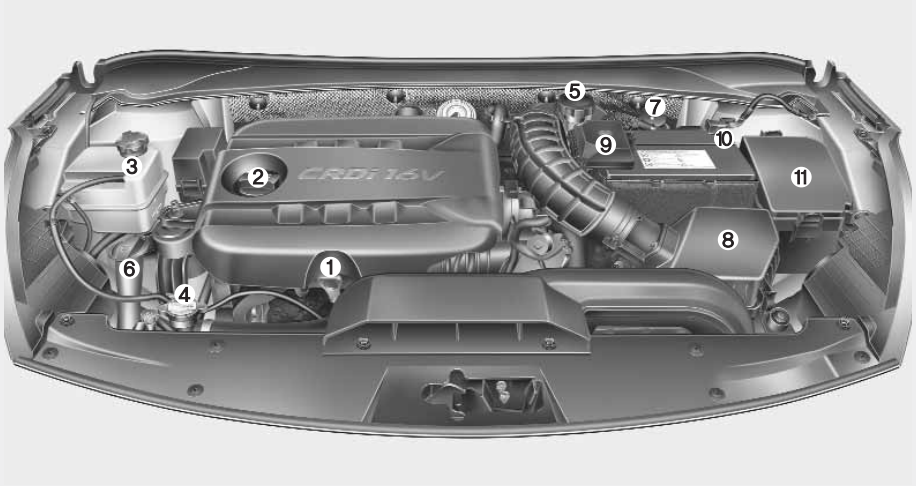

1. Moottoriöljyn mittatikku 7-44
2. Moottoriöljyn täyttöaukon kansi 7-44
3. Jäähdytysnesteen paisuntasäiliö.....7-46
4. Jäähdyttimen kansi.....7-47
5. Jarru-/kytkinnestesäiliö*.....7-48
6. Lasinpesunestesäiliö 7-49
7. Polttoaineensuodatin.....7-50
8. Ilmansuodatin 7-51
9. Akun plusnapa 7-58
10. Akun miinusnapa.....7-58
11. Sulakekotelo 7-73

* : jos varusteena

❊ Todellinen moottoritila saattaa poiketa kuvasta näkyvästä

OVF071003

Istuin / 3-2
Turvavyöt / 3-18
Turvaistuin / 3-29
Turvatyynyjärjestelmä (SRS) / 3-40

Autosi turvajärjestelmät

3

ISTUIN

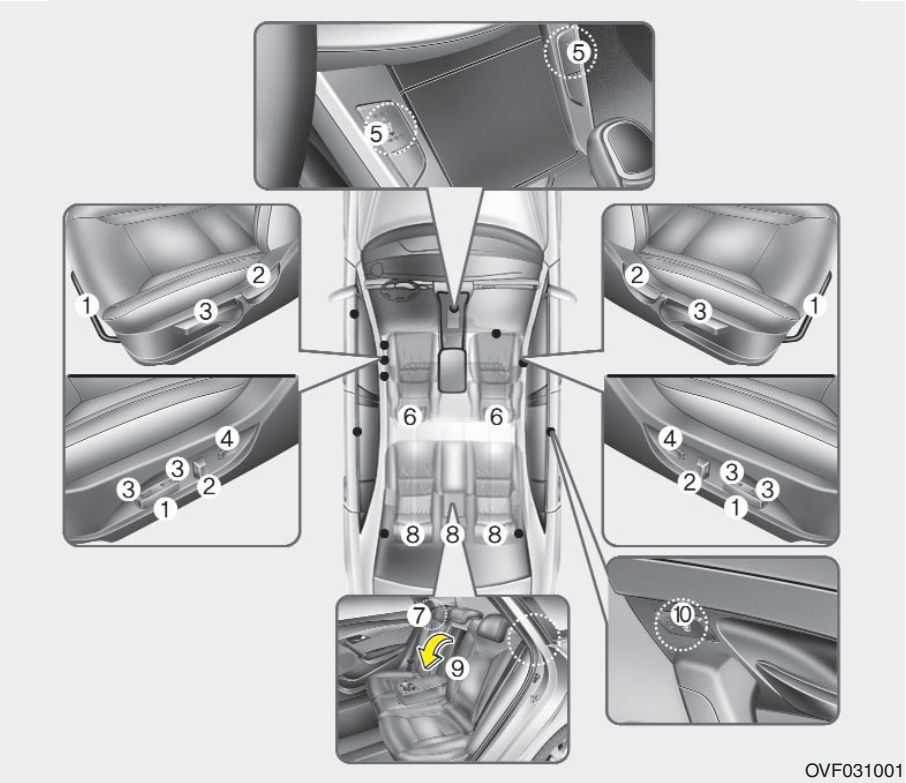

Etuistuin

(1) Etäisyydensäätö
(2) Selkänojan kallistaminen
(3) Istuinosan korkeudensäätö*
(4) Ristiseläntuki
(5) Istuinlämmitys*/
Ilmastoitu istuin*
(6) Niskatuki

Takaistuin

(7) Istuimen selkänojan taittaminen
(8) Niskatuki
(9) Kyynärnoja
(10) Istuinlämmitys*

* : jos varusteena

⚠ VAROITUS – Irralliset esineet

Irralliset esineet kuljettajan jalkatilassa voivat haitata polkimien käyttöä ja aiheuttaa onnettomuusvaaran. Älä säilytä esineitä kuljettajan istuimen alla.

⚠ VAROITUS – Selkänojan säätäminen pystyasentoon

Varmista ettei kukaan ole istuimen lähellä, pidä kiinni selkänojasta ja nosta se hitaasti takaisin pystyasentoon. Jos et pidä kiinni selkänojasta ja nosta sitä hallitusti, se saattaa liikkua arvaamattomasti eteen- tai taaksepäin ja aiheuttaa vammoja matkustajille.

⚠ VAROITUS – Kuljettaja on vastuussa etumatkustajan turvallisuudesta

Etuistuimen pitäminen kallistettuna ajon aikana saattaa aiheuttaa onnettomuustilanteessa vakavia tai kuolemaan johtavia vammoja. Etuistuimen ollessa kallistettuna törmäystilanteessa matkustajan lantio saattaa liukua lantiovyön ali, jolloin törmäysvoima kohdistuu suojaamattoman vatsan alueelle. Tästä sattaa aiheuttaa vakavia tai kuolemaan johtavia vammoja. Kuljettajan tulee kehottaa etumatkustajaa pitämään istuimen selkänoja pystyasennossa aina, kun auto on liikkeellä.

⚠ VAROITUS

Älä käytä istuintyynyjä, jotka vähentävät matkustajan ja istuimen välistä kitkaa. Matkustajan lantio saattaa liukua lantiovyön ali törmäystilanteessa tai äkkipysähdyksessä. Seurauksena saattaa olla vakavia tai kuolemaan johtavia vammoja, koska turvavyö ei toimi normaalisti.

⚠ VAROITUS – Kuljettajan istuin

- **Älä koskaan yritä säätää istuinta ajon aikana. Se saattaa johtaa ajoneuvon hallinnan menettämiseen ja aiheuttaa onnettomuuden, josta saattaa seurata omaisuusvahinkoja ja vakavia tai kuolemaan johtavia vammoja.**
- **Varmista ettei mikään esine estä istuimen selkänojan säätämistä normaaliin asentoon. Esineiden asettaminen istuimen selkänojaa vasten tai muulla tavalla, joka estää selkänojan lukkiutumisen paikalleen, saattaa aiheuttaa vakavia tai kuolemaan johtavia vammoja törmäystilanteessa tai pysähdyttäessä äkillisesti.**
- **Pidä istuimen selkänoja pystyasennossa ajon aikana ja lantiovyö tukevasti lantiota vasten. Tämä asento suojaa sinua parhaiten onnettomuustilanteessa.**
- **Vältä tarpeettomia ja mahdollisesti vakavia turvatyynyn laukeamisen aiheuttamia vammoja säätämällä istuin mahdollisimman kauas ohjauspyörästä, niin että auton hallinta on yhä vaivatonta. Suosittelemme, että kuljettaja istuu vähintään 25 cm:n etäisyydellä ohjauspyörästä.**

⚠ VAROITUS – Takaistuimen selkänojat

- **Takaistuimen selkänojat tulee lukita paikalleen huolellisesti. Ellei selkänojia ole lukittu asianmukaisesti, matkustajat ja esineet saattavat törmäystilanteessa tai äkkipysähdyksessä sinkoutua eteenpäin, mikä voi aiheuttaa vakavia tai kuolemaan johtavia vammoja.**
- **Matkatavarat ja muut esineet tulisi asettaa tavaratilaan vaakatasoon. Jos kuljetettavat esineet ovat suurikokoisia tai raskaita, ne tulee kiinnittää turvallisesti. Kuljetettavia esineitä ei saa milloinkaan pinota selkänojia korkeammalle. Näiden ohjeiden laiminlyönnistä saattaa seurata vakavia tai kuolemaan johtavia vammoja törmäystilanteessa, äkillisesti pysähdyttäessä tai auton kierähtäessä ympäri.**
- **Alas taitetun istuimen päällä tai tavaratilassa ei saa kuljettaa matkustajia. Matkustajien tulee istua paikoillaan ja käyttää turvavöitä ajon aikana.**

(jatkuu)

(jatkuu)

- **Kun nostat selkänojan takaisin pystyasentoon, varmista lukkiutuminen työntämällä sitä eteen- ja taaksepäin.**

⚠ VAROITUS

Kun olet säätänyt istuimen etäisyyttä, varmista lukkiutuminen yrittämällä siirtää istuinta edestakaisin lukitusvipua nostamatta. Jos kuljettajan istuin liikkuu ajon aikana odottamattomasti, saatat menettää ajoneuvon hallinnan ja joutua onnettomuuteen.

⚠ VAROITUS

- **Kiinnitä istuimia liikuteltaessa erityistä huomiota siihen, ettei kenenkään käsi tai mikään irtoesine jää istuinten mekanismin väliin.**
- **Älä säilytä tupakansytytintä lattialla tai istuimella. Sytytin saattaa puristua istuimen asentoa säädettäessä ja siitä vapautuva kaasu voi aiheuttaa tulipalon.**

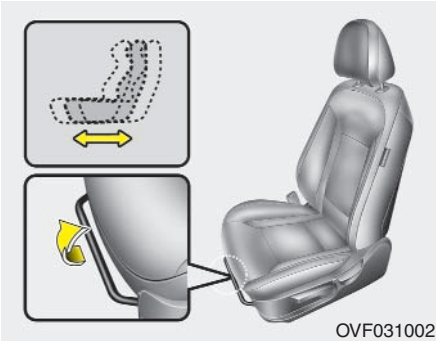
OVF031002

Etuistuin

Käsisäätö

Etäisyyssäätö

Istuimen etäisyyssäätö:

1. Vedä istuimen lukitusvipu ylös ja pidä se ylhäällä.
2. Siirrä istuinta, kunnes etäisyys on sopiva.
3. Vapauta vipu ja varmista, että istuin lukkiutuu paikalleen.

Säädä istuimen etäisyys sopivaksi ennen liikkeellelähtöä, ja varmista lukkiutuminen yrittämällä siirtää istuinta edestakaisin lukitusvipuun koskematta. Jos istuin liikkuu, se ei ole lukkiutunut kunnolla.

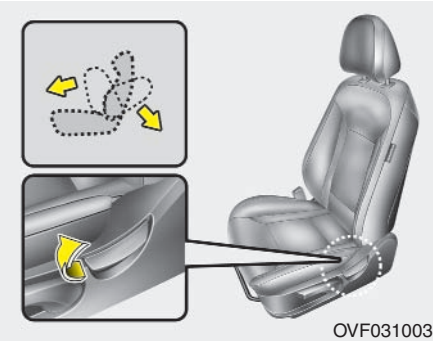
OVF031003

Selkänojan kallistus

Selkänojan kaltevuudensäätö:

1. Nojaa hieman eteenpäin ja nosta selkänojan kallistuksensäätövipua.
2. Nojaa selkänojaa vasten ja säädä se haluamaasi asentoon.
3. Vapauta vipu ja varmista, että selkänoja lukkiutuu paikoilleen. (Selkänoja ei voi lukkiutua, jos vipu ei palaudu alkuperäiseen asentoonsa.)

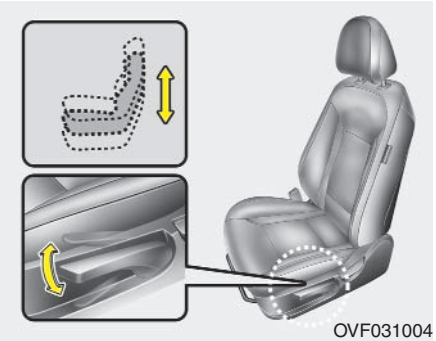
OVF031004

Istuinosan korkeussäätö (jos varusteena)

Voit säätää istuinosan korkeutta kääntämällä vipua ylös- tai alaspäin.

- Laske istuinosaa työntämällä vipua useita kertoja alaspäin.
- Nosta istuinosaa vetämällä vipua useita kertoja ylöspäin.

Sähkösäätöinen (jos varusteena)

Etuistuimen asentoa voidaan säätää istuinosan reunan säätökytkimillä. Säädä istuin ennen liikkeellelähtöä niin, että yllät hyvin ohjauspyörään, polkimiin ja auton muihin hallintalaitteisiin.

⚠ VAROITUS

Sähkösäätöisen istuimen asentoa voidaan säätää virtalukon ollessa OFF-asennossa.

Älä jätä lapsia autoon yksin ilman valvontaa.

⚠ HUOMAUTUS

- ***Sähkösäätöisen istuimen asentoa säädetään sähkömoottorilla. Vapauta säätökytkin kun istuin on säädetty haluttuun asentoon. Moottorin ylikuormittaminen saattaa johtaa sähköjärjestelmän vaurioitumiseen.***
- ***Istuimen asennonsäätö kuluttaa paljon virtaa. Älä kuormita akkua säätämällä istuimen asentoa tarpeettomasti, kun moottori ei ole käynnissä.***
- ***Älä säädä kahden tai useamman sähkösäätöisen istuimen asentoa samanaikaisesti. Yhtäaikainen käyttö saattaa aiheuttaa sähkösäätöisen istuimen moottorin tai sähköjärjestelmän osien vioittumisen.***

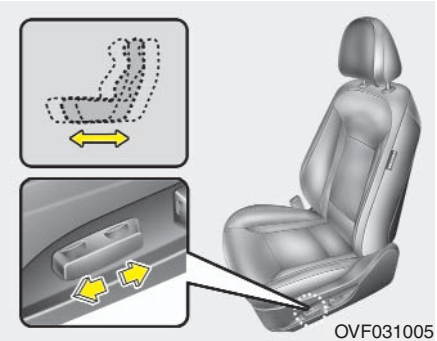

Etäisyyssäätö

1. Säädä istuimen etäisyys sopivaksi siirtämällä säätökytkintä eteen- tai taaksepäin.
2. Vapauta kytkin, kun istuimen etäisyys on sopiva.

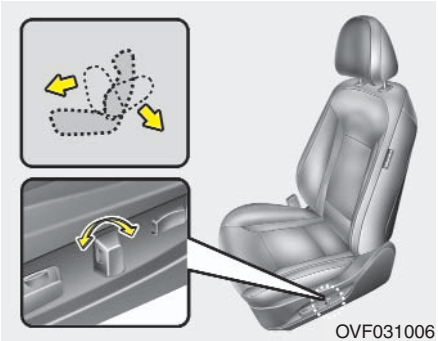

Selkänojan kallistus

1. Säädä selkänojan kallistus sopivaksi kääntämällä säätökytkintä eteen- tai taaksepäin.
2. Vapauta kytkin, kun istuimen etäisyys on sopiva.

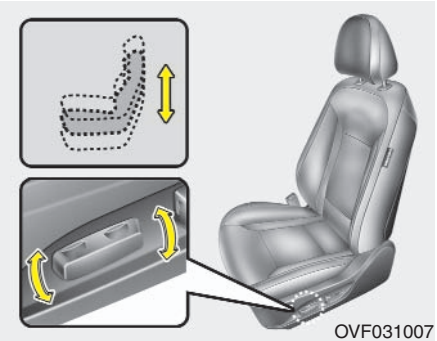

Istuinosan korkeussäätö (jos varusteena)

1. Nosta istuinosan etuosaa nostamalla säätökytkimen etuosaa tai laske sitä painamalla säätökytkimen etuosaa. Nosta istuinosan takaosaa nostamalla säätökytkimen takaosaa tai laske sitä painamalla säätökytkimen takaosaa.
2. Vapauta kytkin, kun istuimen etäisyys on sopiva.

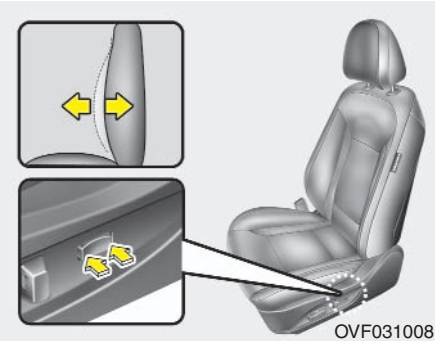

Ristiselän tuki (jos varusteena)

Ristiselän tukea voidaan säätää painamalla istuimen sivussa sijaitsevaa ristiselän tuen säätökytkintä.

1. Lisää tukea painamalla kytkimen etuosaa, ja pienennä tukea painamalla kytkimen takaosaa.
2. Vapauta kytkin, kun tuki on säädetty sopivaksi.

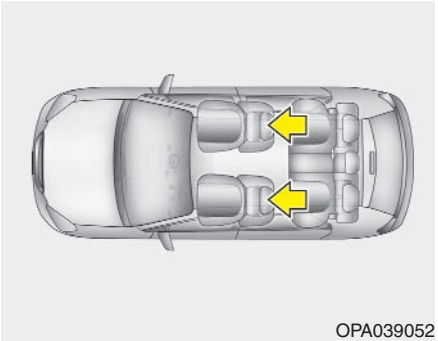
OPA039052

Pääntuki

Kuljettajan ja etumatkustajan istuimet on varustettu pääntuella, joka parantaa turvallisuutta ja matkustusmukavuutta.

Pääntuki parantaa kuljettajan ja etumatkustajan matkustusmukavuutta ja suojaa päätä sekä niskaa onnettomuuden sattuessa.

⚠ VAROITUS

- **Jotta pääntuki suojaisi mahdollisimman tehokkaasti onnettomuudessa, se pitää säätää siten, että pääntuen keskikohta on istuimessa istuvan henkilön pään massakeskipisteen kohdalla. Yleensä tämä piste sijaitsee silmien korkeudella. Säädä pääntuki niin, että se on mahdollisimman lähellä päätäsi. Koska pääntuen tulisi olla istuttaessa mahdollisimman lähellä päätä, emme suosittele sellaisen tyynyn käyttöä, joka nostaa selän irti selkänojasta.**
- **Pääntukien tulee olla paikallaan autoa ajettaessa, sillä niiden puuttuminen onnettomuustilanteessa saattaa aiheuttaa vakavia vammoja matkustajille. Oikein säädetyt pääntuet voivat suojata niskavammoilta.**
- **Älä säädä kuljettajan pääntuen asentoa ajon aikana.**

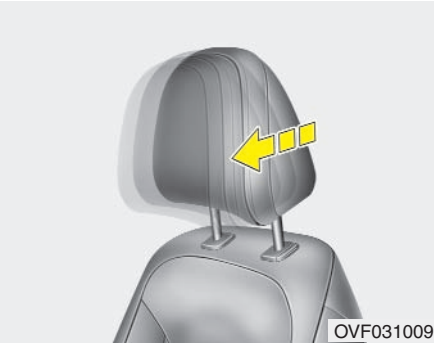
OVF031009

Etäisyyssäätö

Pääntuen etäisyys voidaan säätää neljään eri asentoon. Säädä pääntuki takimmaiseen asentoonsa vetämällä se ensin täysin eteen ja vapauttamalla se sitten. Säädä pääntuki niin, että se tukee hyvin päätä ja niskaa.

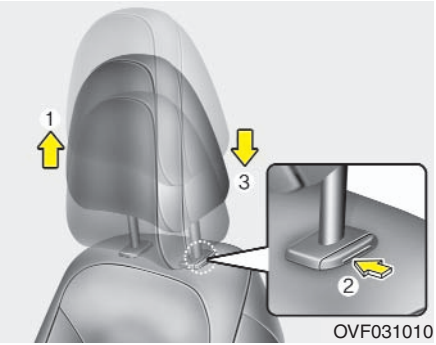

Korkeudensäätö

Nosta pääntuki haluttuun asentoon vetämällä sitä ylöspäin (1). Paina istuimessa sijaitsevan pääntuen kannattimen lukituspainiketta (2) ja laske pääntuki haluttuun asentoon (3).

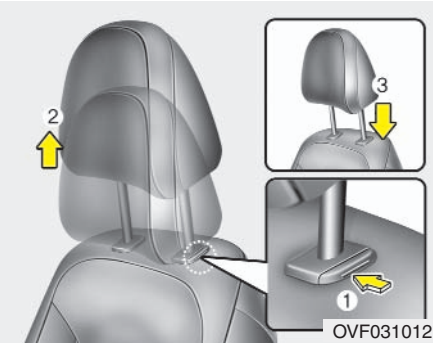

Irrottaminen ja kiinnittäminen

Irrota pääntuki seuraavasti: nosta se mahdollisimman ylös, pidä lukituspainike (1) painettuna ja vedä pääntukea samanaikaisesti ylöspäin (2).

Kiinnitä pääntuki uudelleen seuraavasti: kohdista pääntuen varret (3) istuinosan reikiin ja pidä lukituspainike (1) alaspainettuna. Säädä pääntuki sopivalle korkeudelle.

⚠ VAROITUS

Varmista, että pääntuki lukkiutuu paikalleen säädön jälkeen, jotta se suojaisi istuimella istuvaa mahdollisimman hyvin.

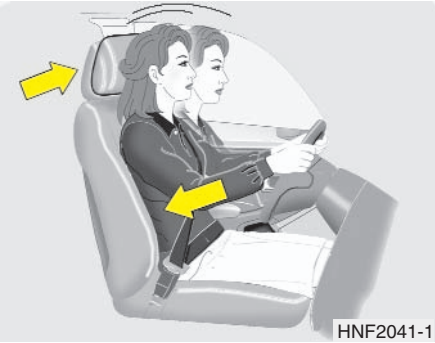

Aktiivinen pääntuki

Aktiivinen pääntuki on suunniteltu liikkumaan eteen- ja ylöspäin peräänajotilanteessa. Näin se suojaa kuljettajan ja etumatkustajan päätä retkahdusvammoilta.

⚠ VAROITUS

Istuimen ja pääntuen lukituspainikkeen väliin saattaa jäädä tyhjä tila istuimella istuttaessa tai istuinta työnnettäessä tai vedettäessä. Varo ettei esimerkiksi sormesi takerru tähän väliin.

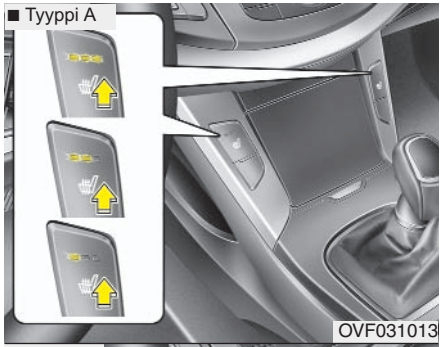

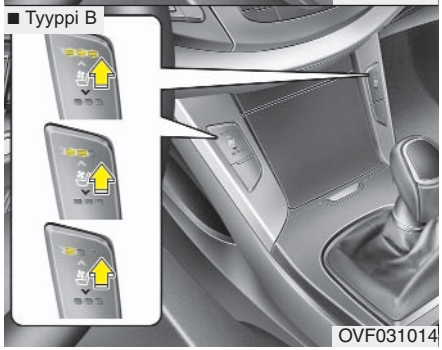

Istuinlämmitys (jos varusteena)

Istuinlämmityksen avulla etuistuimet voidaan lämmittää kylmällä säällä. Kytke istuinlämmitys päälle painamalla kuljettajan tai etumatkustajan istuinlämmityksen käyttökytkintä, virta-avaimen ollessa ON-asennossa.

Pidä kytkin OFF-asennossa, kun istuinlämmitystä ei tarvita.

- Istuimen lämpötila-asetus muuttuu seuraavasti kytkintä painettaessa:

OFF→KUUMA( )→LÄMMIN( )→HAALEA)

- Kun sytytysvirta kytketään, istuinlämmitys on pois päältä.

✻ MUISTUTUS

Istuinlämmitys kytkeytyy automaattisesti päälle ja pois istuimen lämpötilan mukaan, istuinlämmityksen kytkimen ollessa ON-asennossa.

⚠ HUOMAUTUS

- ***Älä käytä istuimien puhdistamiseen orgaanisia liuottimia, kuten tinneriä, bentseeniä, alkoholia tai bensiiniä. Niiden käyttö saattaa vahingoittaa istuimen pintaa ja lämmityselementtiä.***
- ***Älä peitä istuimia peitolla, tyynyllä tai istuinsuojuksella, kun käytät istuinlämmitystä, joka saattaa tällöin ylikuumentua.***
- ***Älä laita raskaita tai teräviä esineitä istuinlämmityksellä varustetun istuimen päälle. Istuinlämmitin saattaa vaurioitua.***

⚠ VAROITUS – Istuinlämmitys saattaa väärinkäytettynä aiheuttaa palovamman

Matkustajien tulee kiinnittää erityistä huomiota istuinlämmityksen käyttöön, sillä väärinkäytettynä istuin saattaa lämmetä liikaa tai aiheuttaa palovamman. Kuljettajan tulee kiinnittää erityistä huomioita istuinlämmityksen käyttöön, kun matkustajat ovat:

1. **Vauvaikäisiä, lapsia, vanhuksia, liikuntarajoitteisia tai sairaalasta kotiutuvia potilaita**
2. **Henkilöitä, joilla on herkkä tai herkästi palava iho**
3. **Väsyneitä**
4. **Päihtyneitä**
5. **Käyttäneet lääkettä (unilääke, yskänlääke tms.), joka aiheuttaa uneliaisuutta.**

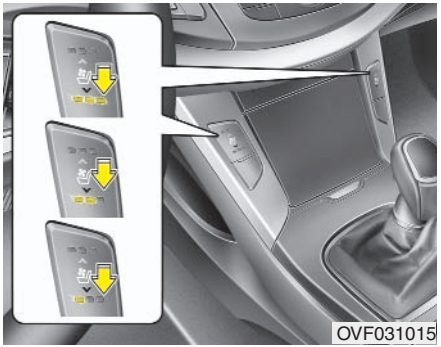

Ilmastoitu istuin (jos varusteena)

Istuinosassa ja selkänojassa sijaisevien pienten ilmakanavien kautta virtaavan ilman ansiosta ilmastoidut istuimet pysyvät viileinä kuumallakin säällä. Painamalla kytkimen alaosa kytket päälle kuljettajan istuimen jäähdytyksen; etumatkustajan istuimen jäähdytys kytketään vastaavasti painamalla etumatkustajan puoleista kytkintä alaspäin.

Pidä kytkimet OFF-asennossa, kun jäähdytystä ei tarvita.

- Istuin jäähtyy noin viiden minuutin kuluessa siitä, kun istuimen ilmastointi on kytketty päälle.
- Istuinten ilmastointi on oletuksena pois päältä, kun virta-avain käännetään ON-asentoon.

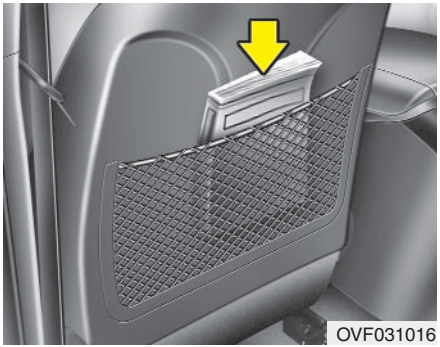
OVF031016

Istuimen selkänojan lehtitasku

Istuimen selkänojan lehtitaskut sijaitsevat kuljettajan ja etumatkustajan istuinten selkänojan takaosassa.

⚠ VAROITUS – Lehtitaskut

Älä laita lehtitaskuihin painavia tai teräviä esineitä. Onnettomuudessa ne voivat irrota ja aiheuttaa vammoja auton matkustajille.

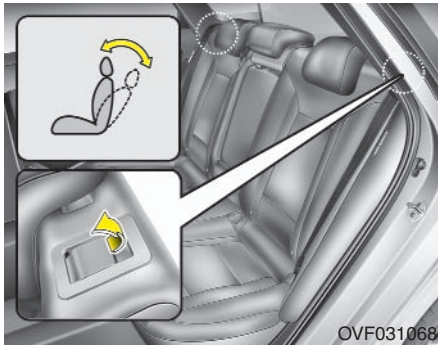
OVF031068

Takaistuin

Selkänojan kallistus

Selkänojan kaltevuudensäätö:

1. Nosta selkänojan kallistuksensäätövipu ylös.
2. Pidä vipu ylhäällä ja säädä selkänoja haluttuun asentoon.
3. Vapauta vipu ja varmista, että selkänoja lukkiutuu paikoilleen. (Selkänoja ei voi lukkiutua, jos vipu ei palaudu alkuperäiseen asentoonsa.)

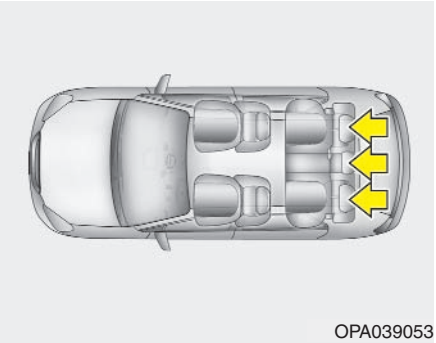
OPA039053

Pääntuki

Takaistuimen istumapaikat on turvallisuuden ja mukavuuden parantamiseksi varustettu pääntuilla.

Pääntuet parantavat kuljettajan ja etumatkustajan matkustusmukavuutta ja suojaavat päätä ja niskaa onnettomuuden sattuessa.

⚠ VAROITUS

- **Jotta pääntuki suojaisi mahdollisimman tehokkaasti onnettomuudessa, se pitää säätää niin, että pääntuen keskikohta on istuimessa istuvan henkilön pään massakeskipisteen kohdalla. Yleensä tämä piste sijaitsee silmien korkeudella. Säädä pääntuki niin, että se on madollisimman lähellä päätäsi. Koska pääntuen tulisi pysyä istuttaessa mahdollisimman lähellä päätä, emme suosittele sellaisen tyynyn käyttöä, joka nostaa selän irti selkänojasta.**
- **Pääntukien tulee olla paikallaan autolla ajettaessa. Matkustajille saattaa muuten aiheutua vakavia vammoja onnettomuustilanteessa. Pääntuet voivat oikein säädettyinä suojata niskavammoilta.**

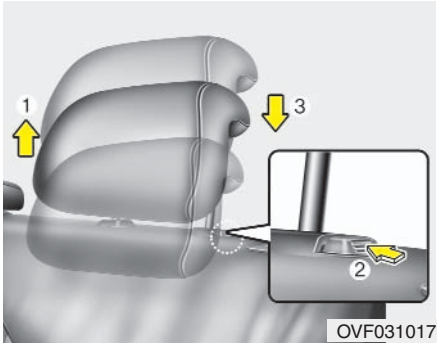

Korkeudensäätö

Nosta pääntuki haluttuun asentoon vetämällä sitä ylöspäin (1). Paina istuimessa sijaitsevan pääntuen kannattimen lukituspainiketta (2) ja laske pääntuki haluttuun asentoon (3).

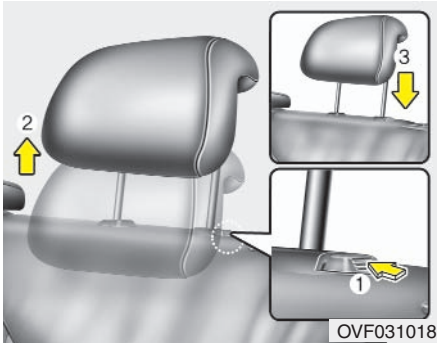

Irrottaminen ja kiinnittäminen

Irrota pääntuki seuraavasti: nosta se mahdollisimman ylös, pidä lukituspainike (1) painettuna ja vedä pääntukea samanaikaisesti ylöspäin (2).

Kiinnitä pääntuki uudelleen seuraavasti: kohdista pääntuen varret (3) istuinosan reikiin, pidä lukituspainike (1) alaspainettuna ja työnnä pääntuki reikiin.

⚠ VAROITUS

Varmista, että pääntuki lukkiutuu paikalleen säädön jälkeen, jotta se suojaisi istuimella istuvaa mahdollisimman hyvin.

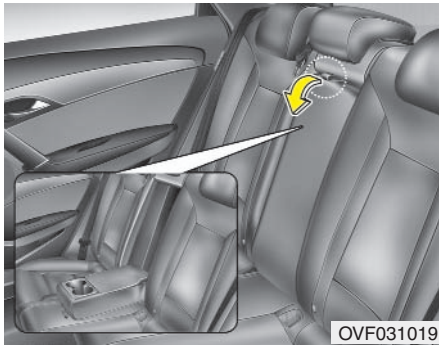

Kyynärnoja

Ota kyynärnoja käyttöön kääntämällä se ala-asentoon.

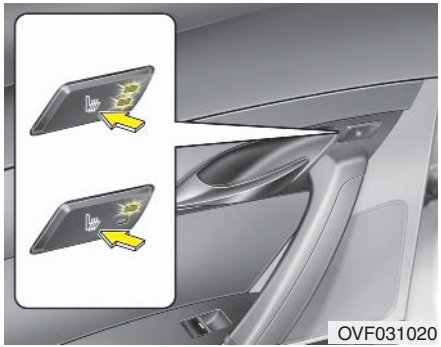

Istuinlämmitys (jos varusteena)

Istuinlämmityksen avulla takaistuimet voidaan lämmittää kylmällä säällä. Kytke haluamasi takaistuimen istuinlämmitys päälle painamalla sitä vastaavaa kytkintä.

Pidä kytkin OFF-asennossa, kun istuinlämmitystä ei tarvita.

- Istuimen lämpötila-asetus muuttuu seuraavasti kytkintä painettaessa:

OFF → TÄYSI( ) → MATALA( )

- Kun sytytysvirta kytketään, istuinlämmitys on pois päältä.

✻ MUISTUTUS

Istuinlämmityksen kytkimen ollessa ON-asennossa istuinlämmitys kytkeytyy automaattisesti päälle ja pois istuimen lämpötilan mukaan.

⚠ HUOMAUTUS

- ***Älä käytä istuimien puhdistamiseen orgaanisia liuottimia, kuten tinneriä, bentseeniä, alkoholia tai bensiiniä. Niiden käyttö saattaa vahingoittaa istuimen pintaa ja lämmityselementtiä.***
- ***Älä peitä istuimia peitolla, tyynyllä tai istuinsuojuksella, kun käytät istuinlämmitystä, joka saattaa tällöin ylikuumentua.***
- ***Älä laita raskaita tai teräviä esineitä istuinlämmityksellä varustetun istuimen päälle. Istuinlämmittimen lämmityselementti saattaa vaurioitua.***

⚠ VAROITUS – Istuinlämmitys saattaa väärinkäytettynä aiheuttaa palovamman

Matkustajien tulee kiinnittää erityistä huomiota istuinlämmityksen käyttöön, sillä väärinkäytettynä istuin saattaa lämmetä liikaa tai aiheuttaa palovamman. Kuljettajan tulee kiinnittää erityistä huomioita istuinlämmityksen käyttöön, kun matkustajat ovat:

1. **Vauvaikäisiä, lapsia, vanhuksia, liikuntarajoitteisia tai sairaalasta kotiutuvia potilaita**
2. **Henkilöitä, joilla on herkkä tai herkästi palava iho**
3. **Väsyneitä**
4. **Päihtyneitä**
5. **Käyttäneet lääkettä (unilääke, yskänlääke tms.), joka aiheuttaa uneliaisuutta.**

Takaistuimien selkänojien taittaminen

Takaistuimien selkänojat voidaan taittaa, kun halutaan suurentaa tavaratilan tilavuutta tai kuljettaa pitkiä esineitä.

⚠ VAROITUS

Takaistuimien selkänojat voidaan taittaa alas, kun kuljetetaan esineitä jotka eivät muuten mahtuisi autoon.

Älä koskaan anna matkustajien istua alastaitetun selkänojan päällä. Turvavyötä ei voi käyttää, koska istuinta ei ole tarkoitettu käytettäväksi alastaitettuna. Tästä saattaa aiheutua vakavia tai kuolemaan johtavia vammoja onnettomuustilanteessa tai pysähdyttäessä äkillisesti. Alastaitettujen selkänojien päälle pinottujen esineiden korkeus ei saa ylittää etuistuimen yläosaa. Esineet saattaisivat lentää eteenpäin ja aiheuttaa vaurioita tai vammoja pysähdyttäessä äkillisesti.

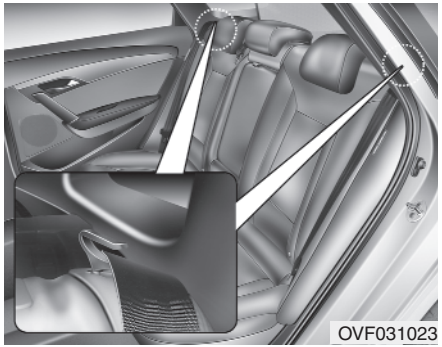

Takaistuimen selkänojien taittaminen:

1. Varmista että takaistuimen turvavyön hihna kulkee hihnanohjaimen kautta, jotta se ei vahingoitu.

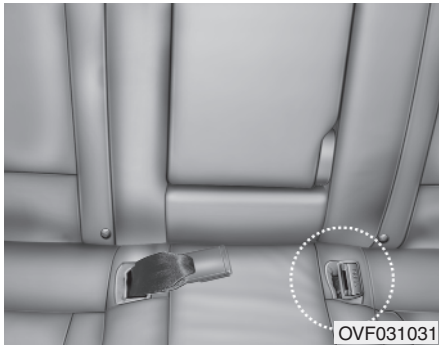

2. Työnnä turvavöiden soljet takaistuimen selkänojien ja istuintyynyjen välissä oleviin taskuihin.
3. Nosta etuistuimen selkänoja pystyasentoon ja tarvittaessa siirrä etuistuinta eteenpäin.
4. Laske takaistuimen pääntuet alimpaan asentoon.

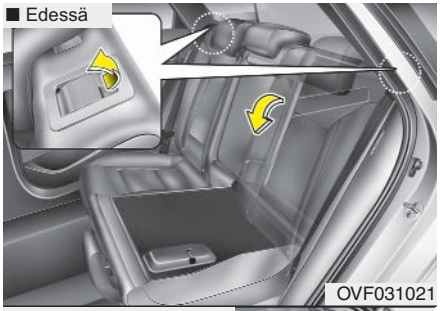

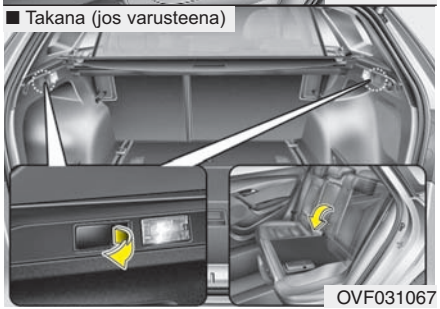

5. Nosta takaistuimen selkänojan lukitusvipu yläasentoon ja taita istuin auton etuosaa kohti.

6. Ota istuin takaisin käyttöön nostamalla sitä ja vetämällä istuimen selkänojaa taaksepäin. Vedä istuimen selkänoja tukevasti paikalleen, niin että se lukkiutuu. Varmista, että selkänoja lukkiutuu kunnolla.
7. Aseta turvavyö takaisin oikealle paikalleen.

⚠ VAROITUS

Kun palautat istuimen selkänojan pystyasentoon sen jälkeen, kun se on ollut taitettuna:

Varo, ettet vahingoita turvavyön hihnaa tai solkea. Älä anna hihnan tai soljen tarttua tai puristua takaistuimen väliin. Työntämällä selkänojan yläreunasta voit varmistaa, että selkänoja on lukkiutunut pystyasentoon. Huonosti lukkiutunut selkänoja saattaa taittua auki onnettomuustilanteessa tai äkkipysähdyksessä, jolloin tavaratilassa olevat matkatavarat saattavat sinkoutua matkustamoon ja aiheuttaa vakavia tai kuolemaan johtavia vammoja.

⚠ VAROITUS – Istuimen selkänojan nostaminen pysyasentoon

Pidä kiinni selkänojasta ja nosta se hitaasti takaisin pystyasentoon. Jos et pidä kiinni selkänojasta ja nosta sitä hallitusti, se saattaa liikkua arvaamattomasti eteen- tai taaksepäin aiheuttaen vammoja.

⚠ HUOMAUTUS – Takaistuimen turvavöiden solkien vaurioitumisen vaara

Laita takaistuimen turvavyön solki istuimen selkänojan ja istuintyynyn välissä olevaan taskuun. Näin varmistat, että selkänoja tai matkatavarat eivät vahingoita solkea.

⚠ HUOMAUTUS – Takaistuimien turvavyöt

Muista asettaa takaistuinten turvavyöt oikeille paikoilleen, kun nostat takaistuinten selkänojat takaisin pystyasentoon. Turvavyön hihnan vetäminen sille tarkoitetun ohjaimen läpi ehkäisee sen juuttumista istuimen alle tai taakse.

⚠ VAROITUS – Matkatavarat

Matkavarat tulee aina kiinnittää, jotta ne eivät sinkoutuisi törmäyksessä ja aiheuta vammoja matkustajille. Erityisen varovainen tulee esineiden lastaamisessa takaistuimelle, sillä ne saattavat törmäystilanteessa osua etumatkustajiin.

⚠ VAROITUS – Matkatavaroiden lastaaminen

Varmista että moottori on sammutettu, automaattivaihteiston vaihteenvalitsin on P-asennossa tai vastaavasti manuaalivaihteston manuaalivaihteisessa autossa joko peruutus (R) tai 1. -vaihde on valittu ja että seisontajarru on kiristetty, ennen kuin lastaat tai purat matkatavarioita. Auto saattaa muuten päästä liikkumaan, jos vaihteenvalitsin siirtyy tahattomasti toiseen asentoon.

TURVAVYÖT

Turvavyöjärjestelmä

⚠ VAROITUS

- **Pidä turvavyö aina kiinnitettynä ajon aikana, jotta auton turvajärjestelmät toimisivat mahdollisimman tehokkaasti.**
- **Turvavyöt suojaavat mahdollisimman tehokkaasti, kun istuimen selkänojat ovat pystyasennossa.**
- **Alle 12-vuotiaiden tulee istua asianmukaisessa turvaistuimessa, auton takaistuimilla. Älä anna lasten istua etuistuimella ajon aikana. Jos yli 12-vuotiaan lapsen täytyy istua etuistuimella, hänen tulee käyttää turvavyötä ja etumatkustajan istuin tulee siirtää mahdollisimman taakse.**
- **Älä koskaan pidä turvavyön olkavyötä käsivarren alla tai selkäsi takana. Väärin asetettu turvavyö saattaa aiheuttaa vakavia vammoja onnettomuustilanteessa. Olkavyön tulee kulkea keskeltä olkaa, solisluun yli.**

(jatkuu)

(jatkuu)

- **Varmista että turvavyösi ei ole kierteellä. Kiertynyt turvavyö ei toimi oikein. Se voi jopa aiheuttaa vammoja törmäystilanteessa. Varmista, että turvavyösi on suorassa.**
- **Varo vaurioittamasta turvavyöhihnaa tai muita turvavyöjärjestelmän osia. Jos hihna tai muu järjestelmän osa on vaurioitunut, vaihda se uuteen.**

⚠ VAROITUS

Turvavyöt on suunniteltu kohdistumaan kehon luustoon, joten vyön tulee kulkea mahdollisimman alhaalta lantion etuosan kohdalta sekä rinnan ja olkapään poikki. Lantiovyön kohdistumista vatsaan tulee välttää.

Turvavyöt pitää säätää niin tiukalle kuin mukavuuden kannalta on mahdollista, jotta ne voivat taata suunnitellun suojan.

Löysällä oleva turvavyö heikentää suuresti suojausta.

(jatkuu)

(jatkuu)

Pidä huolta, ettei hihna pääse kosketuksiin kiillotusvahojen, öljyjen tai kemikaalien ja erityisesti akkuhapon kanssa.

Hihna voidaan pestä miedolla saippuavesiliuoksella. Turvavyö pitää vaihtaa uuteen, jos sen hihna on hankautunut, pinttynyt tai vaurioitunut. On ehdottoman tärkeää uusia koko turvavyöasennelma, jos se on ollut käytössä voimakkaassa törmäyksessä, vaikka siinä ei näkyisi mitään vikaa. Vyötä ei saa käyttää, jos sen hihna on kiertyneenä. Yhtä turvavyötä saa käyttää kerrallaan vain yksi henkilö: on vaarallista laittaa turvavyö kulkemaan sylissä olevan lapsen ympäri.

⚠ VAROITUS

- **Turvavöihin ei saa tehdä mitään muutoksia tai lisäyksiä, jotka voisivat estää turvavyön kelautumisen tai korkeuden säätämisen kelautumisen varmistamiseksi.**
- **Varmista että kiinnität turvavyösi oman istuimesi turvavyösolkeen. Turvavyön kiinnittäminen väärään solkeen on erittäin vaarallista ja turvavyö ei mahdollisesti tällöin suojaa oletetulla tavalla.**
- **Älä irrota tai kiinnitä ja irrota turvavyötä toistuvasti ajon aikana. Saatat menettää auton hallinnan ja joutua onnettomuuteen, josta voi aiheutua vakavia tai kuolemaan johtavia vammoja.**
- **Varmista ettei turvavyö kulje kovien tai herkästi särkyvien esineiden päältä.**
- **Varmista ettei soljessa ole irtoesineitä. Muuten turvavyön lukkiutuminen voi olla puutteellista.**

Turvavyön varoitus

■ **Tyyppi A**

Turvavyön merkkivalo palaa noin 6 sekuntia sen jälkeen, kun virta-avain on käännetty ON-asentoon, riippumatta siitä onko turvavyö kiinnitetty.

Turvavyön merkkivalo vilkkuu noin 6 sekunnin ajan, jos kuljettajan turvavyötä ei ole kiinnitetty virta avaimen ON-asentoon kytkemisen jälkeen.

Turvavyön merkkiääntä toistetaan 6 sekunnin ajan, jos turvavöitä ei ole kiinnitetty, kun virta-avain kytketään ON-asentoon tai jos turvavyö irrotetaan sen jälkeen. Merkkiäänen toistaminen loppuu välittömästi, jos turvavyö kiinnitetään tänä aikana. (Jos varusteena)

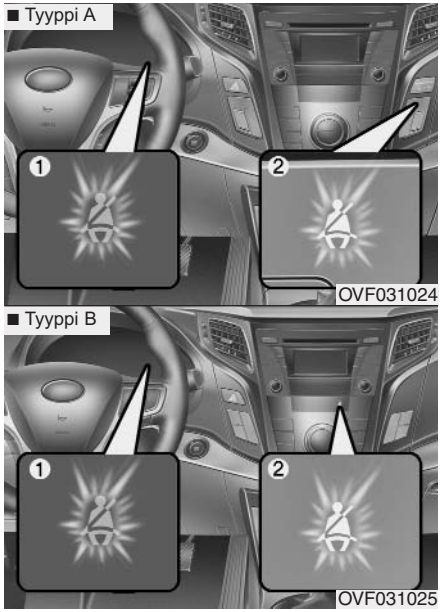

■ **Tyyppi B**

(1) Kuljettajan istuimen turvavyön varoitusvalo

(2) Etumatkustajan istuimen turvavyön varoitusvalo

Jotta kuljettaja ja matkustaja kiinnittäisivät asiaan huomiota,

turvavyön varoitusvalo vilkkuu ja merkkiääntä toistetaan seuraavissa tilanteissa:

- Kun virta-avain käännetään ON-asentoon, turvavyön varoitusvalo palaa yhtäjaksoiseti noin 6 sekunnin ajan, vaikka turvavyöt olisi kiinnitetty.
- Turvavyön merkkivalo syttyy, jos turvavyötä ei ole kiinnitetty virta-avaimen ON-asentoon kytkemisen jälkeen.
- Turvavyön merkkivalo syttyy jos turvavyö irrotetaan virta-avaimen ON-asentoon kytkemisen jälkeen.
- Jos et kiinnitä turvavyötä ja ajonopeus ylittää 9 km/h, alkaa merkkivalo vilkkua tai palaa yhtäjaksoisesti, kunnes ajonopeus laskee alle 6 km:iin/h.
- Jos et kiinnitä turvavyötä ja ajonopeus ylittää 20 km/h, turvavyön varoitusvalo vilkkuu ja turvavyön varoitusääntä toistetaan noin 100 sekunnin ajan.

✻ MUISTUTUS

- **Etumatkustajan turvavyön varoitusvalo sijaitsee keskikonsolissa.**
- **Etumatkustajan istuimen turvavyön varoitusvalo vilkkuu tai palaa kuuden sekunnin ajan, vaikka istuimella ei olisi matkustajaa.**
- **Etumatkustajan istuimen turvavyön varoitustoiminto saattaa reagoida istuimelle asetettuun matkatavaraan.**

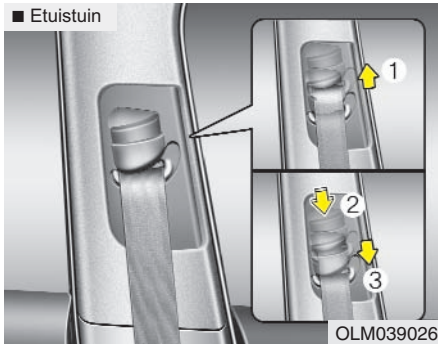

Lantio-/olkavyö

Korkeudensäätö

Voit säätää olkavyön tukipisteen korkeuden neljään eri asentoon parasta mukavuutta ja turvallisuutta varten.

Turvavyön tukipisteen korkeus ei saa olla liian lähellä kaulaasi. Turvavyö ei toimi oikein, jos korkeussäätö on tehty väärin. Olkavyön pitää olla säädettynä siten, että se kulkee rinnan poikki ja oven puoleisen olan puolivälistä, ei kaulan vierestä.

Säädä turvavyön tukipisteen korkeutta nostamalla tai laskemalla säädin sopivaan asentoon.

Nosta säädintä työntämällä sitä ylöspäin (1). Laske sitä vetämällä alaspäin (3), ja paina samalla säätimen painiketta (2).

Vapauta painike, jolloin tukipiste lukkiutuu paikalleen. Yritä liu'uttaa säädintä, jotta voit varmistua, että se on lukkiutunut.

⚠ VAROITUS

- **Varmista että olkavyön tukipiste on sopivalla korkeudella ja lukittuna paikalleen. Älä koskaan aseta olkavyötä kulkemaan kaulan päältä tai kasvojen yli. Väärin asetettu turvavyö saattaa aiheuttaa vakavia vammoja onnettomuustilanteessa.**
- **Jos turvavöitä ei vaihdeta onnettomuuden jälkeen, ne eivät mahdollisesti toimi oikein myöhemmässä onnettomuudessa, mistä saattaa seurata vakavia tai kuolemaan johtavia vammoja. Turvavyöt pitää vaihtaa uusiin onnettomuuden jälkeen mahdollisimman pian.**

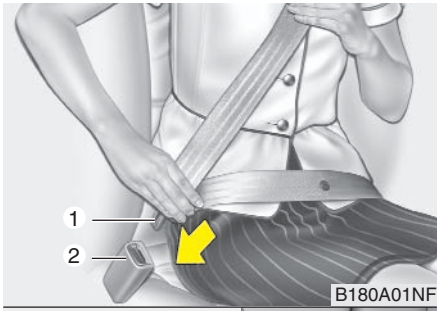

■ Keskimmäinen takaistuin

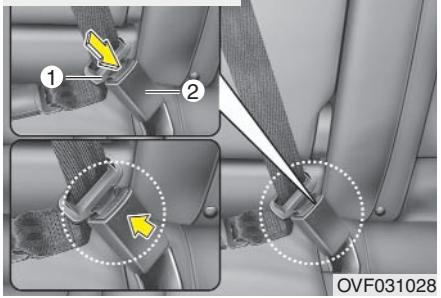

Turvavyön kiinnittäminen

Kiinnitä turvavyö vetämällä sitä ulos kelasta, ja työnnä metallikieleke (1) solkeen (2). Kun kieleke lukkiutuu solkeen, kuuluu "klik"-ääni.

Turvavyö säätyy automaattisesti oikeaan pituuteen sen jälkeen, kun lantiovyö on säädetty käsin siten, että se istuu tiukasti lantiota vasten. Jos nojaudut hitaasti ja rauhallisesti eteenpäin, vyö pääsee tulemaan ulos kelalta ja sallii tuon liikkeen. Jos järjestelmä tulkitsee liikkeen äkkipysäytyksen tai törmäyksen aiheuttamaksi, vyö lukkiutuu paikalleen. Vyö lukittuu myös, jos yrität nojautua eteenpäin liian nopeasti.

⚠ HUOMAUTUS

Takaistuimen keskivyötä käytettäessä tulee käyttää turvavyösolkea, jossa lukee "CENTER".

✻ MUISTUTUS

Ellet saa turvavyötä vedettyä ulos, vedä vyötä voimakkaasti ulospäin ja hellitä. Saat tämän jälkeen vedettyä vyön ulos helposti.

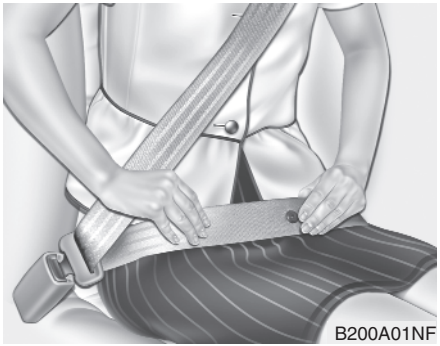

⚠ VAROITUS

Lantiovyöosa pitää laittaa kulkemaan niin alhaalta kuin mahdollista ja tiukasti lantiota vasten eikä vyötärön kohdalta. Jos vyö laitetaan liian korkealle vyötärön kohdalle, se voi lisätä loukkaantumisriskiä onnettomuuden tapahtuessa. Molemmat käsivarret eivät saa olla vyön alla tai vyön päällä. Sen sijaan toisen pitää olla vyön alla ja toisen sen päällä kuten kuvassa näytetään.

Älä koskaan pidä turvavyötä oven puoleisen käsivarren alla.

⚠ VAROITUS

■ Keskimmäinen takaistuin

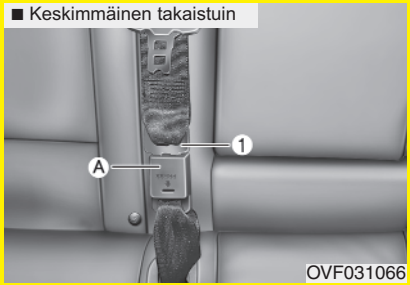

Kiinnnitä aina lukkokieli (1) ja solki (A) toisiinsa. Varmista, ettei vyö ole kierteellä.

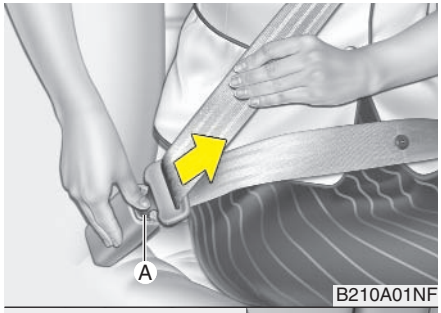

■ Keskimmäinen takaistuin

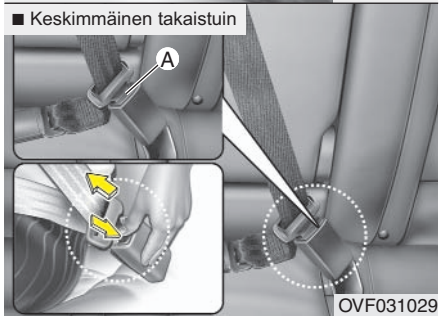

Turvavyön kiinnityksen avaaminen

Turvavyön kiinnitys avataan painamalla turvavyön soljen avauspainiketta (A). Kun lukitus on avattu, vyö kelautuu takaisin itsestään.

Jos vyö ei kelaudu, tarkista, ettei se ole kiertyneenä ja yritä sitten uudestaan.

Kiristimellä varustettu turvavyö

Kuljettajan ja etumatkustajan turvavyöt on varustettu kiristimellä. Kiristimen tarkoitus on varmistaa, että vyö on tiukasti vartaloa vasten tietyn tyyppisissä keulakolareissa. Turvavyönkiristimet voivat aktivoitua riittävän voimakkaassa keulakolarissa.

Kun auto pysähtyy äkillisesti tai jos matkustaja yrittää nojautua eteenpäin liian nopeasti, turvavyörulla lukkiutuu. Tietyissä keulakolareissa turvavyönkiristin aktivoituu ja vetää vyön tiukemmin edessä istuvan vartaloa vasten.

Jos järjestelmä havaitsee, että kuljettajan tai etumatkustajan turvavyö on liian kireällä turvavyön esikiristimen aktivoiduttua, esikiristimen kuormituksen rajoitin vähentää kyseisen vyön kiristysvoimaa osittain (jos varusteena).

⚠ VAROITUS

Jotta turvajärjestelmät toimisivat oikein onnettomuustilanteessa, istu normaalissa istuma-asennossa ja varmista, ettei turvavyö ole löysällä tai kiertyneenä.

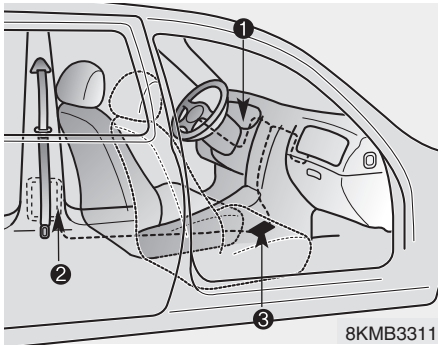

Turvavöiden esikiristinjärjestelmä koostuu seuraavista komponenteista. Näet niiden sijainnin alla olevasta kuvasta:

1. Turvatyynyjärjestelmän varoitusvalo
2. Turvavyön esikiristin
3. Turvatyynyjärjestelmän ohjausyksikkö

⚠ VAROITUS

Suurimman mahdollisen hyödyn saamiseksi esikiristimillä varustetuista turvavöistä:

1. **Turvavöitä täytyy käyttää oikein ja niiden pitää olla oikein säädettyinä. Lue ja noudata tässä käsikirjassa annettuja tärkeitä ohjeita, jotka koskevat autosi matkustajaturvallisuutta, turvavöitä ja turvatyynyjä.**
2. **Varmista, että kiinnität itse turvavyön oikein ja että jokainen matkustaja tekee samoin.**

✻ MUISTUTUS

- **Kun turvavyönkiristimet aktivoituvat, saattaa kuulua kova ääni ja savulta vaikuttavaa hienoa pölyä saattaa ilmaantua matkustamoon. Tämä on normaalia, eikä aiheuta vaaraa.**
- **Vaikka hieno pöly on vaaratonta, se saattaa aiheuttaa ihoärsytystä, eikä sitä pidä hengittää pitkään. Pese onnettomuuden jälkeen pölylle altistunut ihoalue, jos turvavyön esikiristimet ovat lauenneet.**
- **Koska turvatyynyjärjestelmän aktivoiva anturi on yhdistetty myös esikiristimiin, turvatyynyjärjestelmän merkkivalo palaa noin 6 sekunnin ajan, kun virta-avain käännetään ON-asentoon, minkä jälkeen sen tulisi sammua.**

⚠ HUOMAUTUS

Jos turvavyön esikiristin ei toimi oikein, tämä merkkivalo palaa, vaikka turvatyynyjärjestelmässä ei ole vikaa. Jos turvatyynyjärjestelmän merkkivalo ei syty, kun virta-avain käännetään ON-asentoon, tai jos se ei sammu 6 sekunnin jälkeen tai syttyy ajon aikana, vie autosi valtuutettuun Hyundai-huoltoon mahdollisimman pian turvavyön esikiristimien ja turvatyynyjärjestelmän tarkastusta varten.

⚠ VAROITUS

- **Turvavyön esikiristimet on suunniteltu toimimaan vain yhden kerran. Jos ne ovat kerran aktivoituneet, ne täytyy vaihtaa uusiin. Kaiken tyyppiset turvavyöt tulee aina vaihtaa uusiin, jos ne ovat olleet kiinnitettyinä törmäyksen sattuessa.**

(jatkuu)

(jatkuu)

- **Turvavyön esikiristimen osat kuumenevat, kun esikiristin aktivoituu. Turvavyön esikiristimen osiin saa koskea vasta usean minuutin kuluttua esikiristimen aktivoitumisesta.**
- **Älä yritä tarkastaa tai vaihtaa esikiristimellä varustettuja turvavöitä itse. Työ täytyy teettää valtuutetussa HYUNDAI-huoltoliikkeessä.**
- **Älä kohdista turvavöiden esikiristimiin iskuja.**
- **Älä yritä korjata tai huoltaa esikiristinjärjestelmää millään tavalla.**
- **Turvavöiden esikiristimien epäasianmukainen käsittely jossa niihin kohdistuu iskuja, tai niiden muuttaminen, tarkastaminen, vaihtaminen tai korjaaminen saattaa aiheuttaa toimintahäiriön, esikiristimien tarpeettoman aktivoitumisen ja vakavia vammoja.**
- **Kiinnitä aina turvavyö, kun ajat autoa tai olet matkustajana.**
- **Jos auto tai turvavyön esikiristin pitää poistaa käytöstä, ota yhteyttä valtuutettuun HYUNDAI-jälleenmyyjään lisäohjeiden saamiseksi.**

Turvavöitä koskevia varotoimenpiteitä

⚠ VAROITUS

Kaikkien matkustajien tulee aina käyttää turvavöitä. Turvavyöiden ja turvaistuimien käyttö vähentää kaikkien matkustajien loukkaantumisriskiä onnettomuudessa tai äkillisessä pysähdyksessä. Ilman turvavyötä matkustaja saattaa joutua liian lähelle laukeavaa turvatyynyä, osua auton sisärakenteisiin tai lentää ulos autosta. Asianmukaisesti kiinnitetty turvavyö auttaa estämään tätä.

Noudata aina tässä käsikirjassa annettuja ohjeita, jotka koskevat turvavöitä, turvatyynyjä ja matkustajien istuimia.

Vauva tai pieni lapsi

Ota selvää paikallisista erityisvaatimuksista. Lasten ja/tai vauvaikäisen turvaistuimet pitää sijoittaa ja asentaa oikein takaistuimelle. Lisätietoa lastenistuimista saat tämän luvun kohdassa ”Lasten turvallisuus”.

⚠ VAROITUS

Jokaisen autossa matkustavan, vauvaikäiset ja lapset mukaanlukien, tulee aina käyttää sopivaa turvavyötä tai muuta vastaavaa turvavarustetta. Älä koskaan pidä lasta sylissäsi ajon aikana. Törmäyksessä syntyvä raju voima tempaisee lapsen käsistäsi ja hän paiskautuu auton sisärakenteisiin. Käytä aina lapsen koon ja painon mukaista turvaistuinta.

✻ MUISTUTUS

Jotta pienet lapset olisivat mahdollisimman hyvin suojassa loukkaantumiselta onnettomuustilanteessa, heidän tulee istua paikallisten määräysten mukaisessa turvaistuimessa. Ennen kuin ostat turvaistuimen, varmista että se vastaa paikallisia vaatimuksia. Varmista, että turvaistuin sopii koko- ja painorajoituksensa osalta lapsellesi. Tarkista nämä tiedot turvaistuimeen kiinnitetystä tarrasta. Saat lisätietoja tämän luvun kohdasta ”Turvaistuimet”.

Isommat lapset

Lasten, jotka ovat liian isoja matkustamaan turvaistuimissa, tulee matkustaa takaistuimella ja käyttää turvavöitä. Lantiovyö tulee asettaa mahdollisimman alas lantion korkeudelle ja kiristää sopivaan tiukkuuteen. Tarkista säännöllisesti, että vyö sopii hyvin lapselle. Vyö saattaa liukua pois paikaltaan lapsen liikkuessa. Lapset saavat onnettomuustilanteessa parhaan suojan, kun he istuvat takaistuimella, jonka turvavarusteet on asennettu oletetulla tavalla. Jos isomman lapsen (yli 12-vuotiaan) täytyy istua etuistuimella, hänen tulee käyttää turvavyötä ja istuin tulee siirtää takimmaiseen asentoon. Alle 12-vuotiaiden lasten tulisi istua takaistuimella asianmukaisessa turvaistuimessa tai turvavarusteet asianmukaisesti asennettuina. ÄLÄ KOSKAAN anna alle 12 vuotiaan istua etuistuimella. ÄLÄ KOSKAAN asenna etuistuimelle selkä ajosuuntaan asennettavaa turvaistuinta.

Jos olkavyö on kosketuksessa lapsen niskaan tai kasvoihin, siirrä etuistuinta taaksepäin. Jos turvavyön olkavyö on edelleen kosketuksessa lapsen niskaan tai kasvoihin, lapsen tulee istua turvaistuimessa.

⚠ VAROITUS – Olkavyön käyttö pienillä lapsilla

- **Älä koskaan anna olkavyön koskea lapsen niskaan tai kasvoihin ajon aikana.**
- **Jos turvavyötä ei käytetä oikein ja säädetä lapselle sopivaksi, hän saattaa onnettomuustilanteessa saada vakavia tai kuolemaan johtavia vammoja.**

Raskaana oleva nainen

Raskaana olevien naisten tulisi käyttää turvavyötä loukkaantumisriskin vähentämiseksi onnettomuudessa. Kun turvavyötä käytetään, lantiovyö tulee asettaa niin alas kuin mahdollista ja tiukasti lantiota vasten eikä vatsan kohdalle. Tarkempia tietoja saat lääkäriltä.

⚠ VAROITUS – Raskaana oleville

Raskaana olevien naisten ei tule koskaan asettaa turvavyötä vatsan alueelle eikä vatsan yläpuolelle, sillä se saattaisi vahingoittaa sikiötä törmäyksessä.

Loukkaantunut henkilö

Loukkaantunut henkilö pitää kiinnittää turvavyöllä kuljetuksen ajaksi. Tarpeen mukaan kysy lisäohjeita lääkäriltä.

Yksi henkilö turvavyötä kohti

Yhteen turvavyöhön ei koskaan saa yrittää kiinnittää kahta henkilöä (ei edes lapsia). Muutoin seurauksena voi olla vakavia vammoja onnettomuuden sattuessa.

Älä makaa istuimella

Ajon aikana matkustajien tulee pysyä istuma-asennossa ja etuistuimien selkänojat tulee pitää pystyasennossa; tämä vähentää loukkaantumisriskiä ja auton turvajärjestelmät toimivat mahdollisimman tehokkaasti onnettomuustilanteessa. Turvavyö ei tarjoa riittävää suojaa loukkaantumiselta, jos matkustaja makaa takaistuimella tai jos etuistuimen selkänoja on kallistettuna.

⚠ VAROITUS

Ajaminen istuimen selkänoja kallistettuna lisää loukkaantumisen riskiä onnettomuudessa tai äkkipysähdyksessä. Turvajärjestelmän (turvavöiden ja turvatyynyjen) tarjoama suoja heikentyy huomattavasti, jos istuimen selkänoja on kallistettuna. Turvavöiden pitää olla tiukasti lantiota ja rintaa vasten, jotta ne toimisivat oikein. Mitä enemmän istuimen selkänoja on kallistettu, sitä suurempi riski matkustajan lantiolla on liukua turvavyön ali, josta saattaa seurata vakavia sisäisiä vammoja tai matkustajan niska saattaa iskeytyä olkavyötä vasten. Kuljettajan ja matkustajien tulee istua selkä selkänojaa vasten, turvavyö oikein kiinnitettynä ja istuimen selkänoja pystyasennossa.

Turvavöiden hoitaminen

Turvavyöasennelmia ei saa koskaan irrottaa eikä muuttaa. Lisäksi pitää varoa, etteivät ovien saranat, ovet tai muu sopimaton käyttö vahingoita turvavöitä tai niiden varusteita.

⚠ VAROITUS

Kun palautat takaistuimen selkänojan takaisin pystyasentoon, varmista ettet vahingoita turvavyöhihnaa tai solkea. Älä päästä hihnaa eikä solkea takertumaan tai puristumaan takaistuimen väliin. Turvavyö ei ole riittävän kestävä, jos sen hihna tai solki on vahingoittunut ja se saattaa rikkoutua törmäyksessä tai äkillisessä pysähdyksessä, josta saattaa seurata vakavia vammoja. Uusi turvavyöt välittömästi, jos turvavyöhihna tai turvavyön solki on vahingoittunut.

Säännöllinen tarkastaminen

On suositeltavaa, että kaikkien turvavöiden kuluneisuus ja mahdolliset vauriot tarkastetaan säännöllisesti. Vaurioituneet osat tulee vaihtaa mahdollisimman pian.

Pidä turvavyöt puhtaina ja kuivina

Turvavyöt tulee pitää puhtaina ja kuivina. Likaantuneet vyöt voidaan puhdistaa käyttämällä mietoa saippualiuosta ja lämmintä vettä. Puhdistuksessa ei pidä käyttää valkaisuainetta, värjäysainetta, vahvoja liuottimia tai hankaavia aineita, koska ne voivat vahingoittaa ja heikentää kangasta.

Milloin turvavyöt pitää vaihtaa uusiin

Jokainen kiinnitettynä ollut turvavyö tulee vaihtaa uuteen onnettomuuden jälkeen. Näin pitää toimia, vaikka vyössä ei olisi näkyvää vahinkoa. Turvavöiden toimintaa koskevia lisätietoja saat valtuutetusta Hyundai -liikkeestä.

LASTEN TURVAISTUIMET (JOS VARUSTEENA)

Lasten tulee istua ajon aikana ajon aikana takaistuimella asianmukaisessa turvaistuimessa, mikä minimoi loukkaantumisriskin onnettomuustilanteessa. Onnettomuustilastot vahvistavat, että lasten on turvallisempaa istua takaistuimelle asennetussa turvaistuimessa. Lasten, jotka auton omia eivät käytä turvaistuinta, tulee käyttää turvavyötä.

Tutustu paikallisiin määräyksiin. Turvaistuimet tulee sijoittaa takaistuimelle ja asentaa oikein. Käytä ainoastaan paikallisten määräysten mukaisia turvaistuimia. Turvaistuimet on suunniteltu kiinnitettäviksi autoon lantiovyöllä tai lantio-/ olkavyön lantio-osalla tai yläkiinnitysjärjestelmällä ja/tai ISOFIX-kiinnityspisteillä.

Lapset voivat loukkaantua tai kuolla onnettomuustilanteessa, jos turvaistuimia ei ole kiinnitetty asianmukaisesti. Pienten ja vauvaikäisten lasten tulee istua heille sopivassa turvaistuimessa. Varmista ennen turvaistuimen hankkimista, että se sopii autoosi, sen turvavöihin ja että se on sopivan kokoinen lapsellesi. Noudata turvaistuimen kiinnittämisessä istuimen valmistajan antamia ohjeita.

⚠ VAROITUS

- **Turvaistuin tulee asentaa takaistuimelle. Älä koskaan asenna turvaistuinta etumatkustajan istuimelle. Turvaistuimessa istuva vauva tai lapsi saattaa saada vakavia tai kuolemaan johtavia vammoja, jos etumatkustajan istuimen sivuturvatyyny laukeaa onnettomuustilanteessa. Turvaistuin tulee tämän vuoksi asentaa takaistuimelle.**
- **Turvavyö tai suljettuun autoon jätetty turvaistuin saattaa lämmitä aurinkoisena päivänä huomattavasti, vaikka ulkoilma ei tuntuisi kuumalta. Muista tarkistaa istuinosan ja turvavyön solkien lämpötila, ennen kuin lapsi istuu istuimelle.**
- **Säilytä turvaistuin tavaratilassa tai kiinnitä se turvavyöllä kun se ei ole käytössä, jotta se ei sinkoutuisi eteenpäin onnettomuustilanteessa tai äkkipysähdyksessä.**
- **Lapset voivat saada vakavia tai kuolemaan johtavia vammoja turvatyynyn lauetessa. Lasten tulee istua takaistuimella; tämä koskee myös lapset jotka eivät enää voi istua turvaistuimessa.**

⚠ VAROITUS

Vakavien tai kuolemaan johtavien vammojen välttämiseksi:

- **Kaiken ikäisten lasten on turvallisempaa matkustaa takaistuimella turvaistuinta käyttäen tai turvayö kiinnitettynä, ellei lapsi voi enää käyttää turvaistuinta. Laukeava turvatyyny voi osua etuistuimella istuvaan lapseen voimakkaasti ja aiheuttaa vakavia tai kuolemaan johtavia vammoja.**
- **Noudata aina turvaistuimen valmistajan antamia asennus- ja käyttöohjeita.**
- **Varmista aina, että turvaistuin on kiinnitetty asianmukaisesti ja että lapsesi istuu siinä oikein kiinnitettynä.**
- **Älä koskaan pidä lasta sylissä ajon aikana. Törmäyksen aiheuttama äkillinen voima tempaisee lapsen käsistäsi ja paiskaa hänet auton sisäosia vasten.**
- **Älä koskaan käytä lapsesi kanssa samaa turvavyötä. Törmäyksessä vyö voi puristua lapseen voimakkaasti ja aiheuttaa vakavia sisäisiä vammoja.**

(jatkuu)

(jatkuu)

- **Älä koskaan jätä lapsia autoon ilman valvontaa, ei edes lyhyeksi aikaa. Auto voi lämmitä hyvin nopeasti aiheuttaen vakavia vammoja sisällä oleville lapsille. Jopa hyvin pienet lapset voivat vahingossa saada auton liikkeelle, juuttua ikkunoihin tai lukita itsensä tai muut autoon.**
- **Älä anna kahden lapsen tai aikuisen käyttää samaa turvavyötä.**
- **Usein lapset liikkuvat paikallaan ja istuvat sen takia huonossa asennossa. Älä koskaan anna lapsen pitää turvavyötä käsivarren alla tai selän takana ajon aikana. Kiinnitä lapsesi turvavyö ja varmista, että hän istuu takaistuimella turvallisesti.**
- **Älä koskaan anna lapsen seistä tai olla polvillaan istuimella tai lattialla auton liikkuessa. Törmäyksessä tai äkkipysähdyksessä lapsi voi sinkoutua kohti auton sisärakenteita ja loukkaantua vakavasti.**

(jatkuu)

(jatkuu)

- **Älä koskaan käytä kanto- tai turvaistuinta, joka kiinnitetään ”koukuilla” istuimen selkänojan yli. Ne eivät takaa riittävää suojaa onnettomuudessa.**
- **Turvavyöt voivat kuumentua voimakkaasti, jos auto on pysäköitynä auringon paisteessa. Tarkista soljen lämpötila, ennen kuin kiinnität lapsesi turvavyön.**
- **Tarkistuta autosi turvaistuimiin liittyvät järjestelmät, turvavyöt ja ylätuen ankkurointi valtuutetussa HYUNDAI-huoltoliikkeessä onnettomuuden jälkeen.**
- **Jos turvaistuin ei mahdu kuljettajan istuimen taakse, asenna se takaistuimen oikeanpuoleiselle istuimelle.**

Selkä ajosuuntaan asennettava turvaistuin

Kasvot ajosuuntaan asennettava turvaistuin

Turvaistuimen käyttäminen

Pienten ja vauvaikäisten lasten tulee istua heille sopivassa turvaistuimessa. Istuin valitaan lapsen koon mukaan ja se tulee asentaa istuimen valmistajan ohjeiden mukaisesti. Turvallisuussyistä suosittelemme, että turvaistuimet asennetaan takaistuimille.

⚠ VAROITUS

Älä koskaan laita turvaistuinta etuistuimelle, koska vaarana on, että laukeava etumatkustajan turvatyyny voi iskeytyä selkä ajosuuntaan asennettua turvaistuinta vasten.

⚠ VAROITUS – Turvaistuimen asennus

- **Lapsi voi saada vakavia tai kuolemaan johtavia vammoja, jos turvaistuinta ei ole kiinnitetty autoon asianmukaisesti ja/tai lasta ei ole kiinnitetty kunnolla turvaistuimeen. Lue turvaistuimen valmistajan laatimat asennus- ja käyttöohjeet ennen turvaistuimen asennusta, ja noudata niiissä annettuja ohjeita.**
- **Jos turvavyö ei toimi kuten edellä on kuvattu, anna valtuutetun Hyundai-liikkeen tarkastaa järjestelmä välittömästi.**
- **Loukkaantumisen todennäköisyys kasvaa tai sen seuraukset saattavat olla vakavampia, jos tässä käsikirjassa annettuja, lasten turvavöiden kiinnittämistä koskevia ohjeita ja turvaistuimen mukana tulleita ohjeita ei noudateta.**

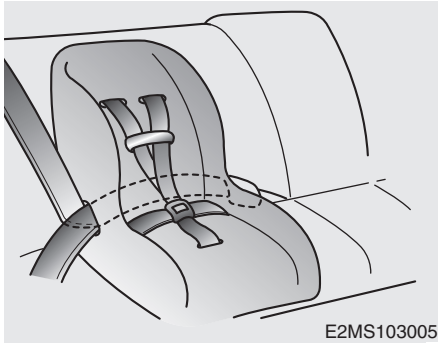

Turvaistuimen kiinnitys lantio-/olkavyön avulla

Kiinnitä turvaistuin takaistuimen reunapaikoille tai keskipaikalle seuraavasti:

1. Aseta turvaistuin istuimelle ja vie lantio-/olkavyö turvaistuimen ympäri tai läpi, istuimen valmistajan ohjeiden mukaisesti. Varmista, ettei turvavyön hihna pääse kiertymään.

⚠ VAROITUS

Jos takaistuimen keskipaikan turvavyö otetaan käyttöön, katso lisätietoja tämän kappaleen osasta ”takaistuimen keskipaikan 3-pisteturvavyö”.

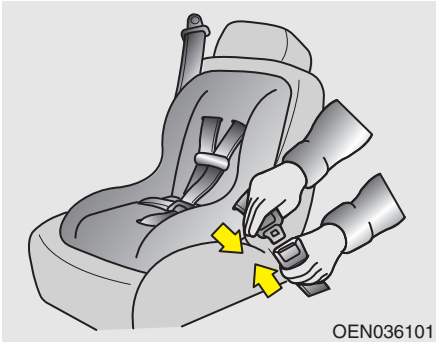

2. Kiinnitä lantio-/olkavyön lukko solkeen. Varmista, että kuulet selvän ”naksahduksen”.

Sijoita turvavyön avauspainike niin, että siihen pääsee helposti käsiksi hätätilanteessa.

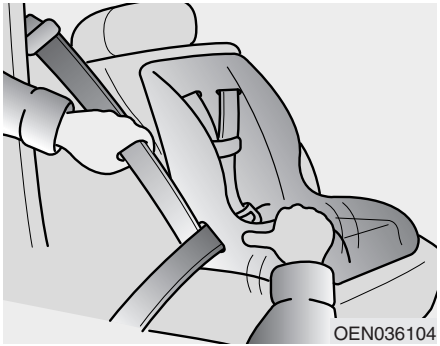

3. Kiinnitä turvavyö ja anna vyön ylimääräisen osan kelautua sisään. Varmista turvaistuimen asennus liikuttamalla sitä kaikkiin suuntiin asennuksen jälkeen.

Jos turvavyötä täytyy kiristää, vedä hihnaa kohti kelaa. Turvavyö palaa istuma-asennossa olevan matkustajan käyttöön sopivaan tilaan, kun avaat turvavyön ja annat sen kelautua takaisin sisään.

Turvaistuinten sopivuus eri istumapaikoille turvavyötä käytettäessä – Eurooppa

Käytä virallisesti hyväksyttyjä ja lapsellesi tarkoitettuja turvaistuimia. Katso istuimen sopivuus oheisesta taulukosta.

Ikäryhmä	Istumapaikka		
	Etumatkustajan istuin	Takaistuimen reunapaikka	Takaistuimen keskipaikka
0 : 10 kg asti (0 – 9 kk)	U	U	X
0+ : 13 kg asti (0 – 2 vuotta)	U	U	X
I : 9 – 18 kg (9 kk – 4 vuotta)	U	U	X
II & III : 15 – 36 kg (4 – 12 vuotta)	U	U	X

U : Sopii ”yleismalli” (universal)-hyväksynnän saaneille turvaistuimille, jotka on hyväksytty käytettäväksi tässä painoryhmässä

⚠ VAROITUS

HYUNDAI suosittelee, että turvaistuin asennetaan takaistuimelle vaikka etumatkustajan etuturvatyynyn ON/OFF-avainkytkin olisi OFF-asennossa. Lapsesi turvallisuuden varmistamiseksi etumatkustajan turvatyyny tulee kytkeä pois toiminnasta, jos turvaistuin täytyy poikkeustapauksessa asentaa etuistuimelle.

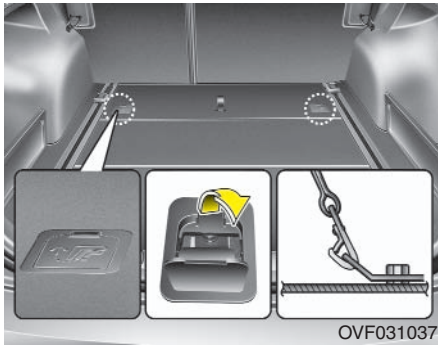

Turvaistuimen kiinnittäminen ”yläkiinnitysjärjestelmällä” (jos varusteena)

Lastenistuimen kiinnityskoukkujen pidikkeet sijaitsevat lattialla takaistuimien takana.

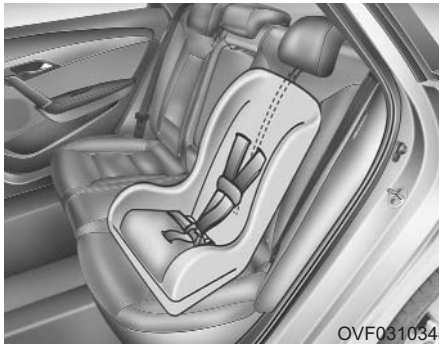

1. Vie turvaistuimen yläkiinnityshihna istuimen selkänojan yli.

   Jos autossa on säädettävä pääntuki, vie yläkiinnityshihna pääntuen ali ja pääntuen varsien välistä. Muussa tapauksessa vie yläkiinnityshihna suoraan takaistuimen selkänojan ylitse.
2. Kiinnitä yläkiinnityshihnan koukku vastaavaan lastenistuimen koukun pidikkeeseen ja kiristä hihna istuimen kiinnittämiseksi.

⚠ VAROITUS

Lapsi voi saada vakavia tai kuolemaan johtavia vammoja, jos turvaistuinta ei ole kiinnitetty autoon asianmukaiseiseti ja/tai lasta ei ole kiinnitetty kunnolla turvaistuimeen. Noudata aina turvaistuimen valmistajan asennus- ja käyttöohjeita.

⚠ VAROITUS – Yläkiinnityshihna

Älä koskaan kiinnitä useampaa kuin yhtä turvaistuinta yläkiinnityspisteeseen tai alempaan kiinnityspisteeseen. Useiden istuimien aiheuttama kuormituksen kasvu saattaa vaurioittaa kiinnityshihnoja tai kiinnityspisteitä, joka saattaa johtaa vakaviin tai kuolemaan johtaviin vammoihin.

⚠ VAROITUS – Turvaistuimen toiminnan tarkistaminen

Tarkista että turvaistuin on kiinnitetty asianmukaisesti, koettamalla työntää ja vetää sitä kaikkiin suuntiin. Virheellisesti asennetut turvaistuimet voivat heilua, kääntyä, kallistua tai irrota aiheuttaen vakavia tai kuolemaan johtavia vammoja.

⚠ VAROITUS – Turvaistuimen kiinnityspiste

- **Turvaistuinten kiinnityspisteet on suunniteltu kestämään vain oikein asennettujen turvaistuinten aiheuttamaa kuormitusta. Niitä ei saa missään tapauksessa käyttää aikuisten turvavöiden, kuormansidontahihnojen tai muiden laitteiden tai varusteiden kiinnittämiseen.**
- **Yläkiinnityshihna ei mahdollisesti toimi oikein, jos sitä ei ole kiinnitetty asianmukaiseen kiinnityspisteeseen.**

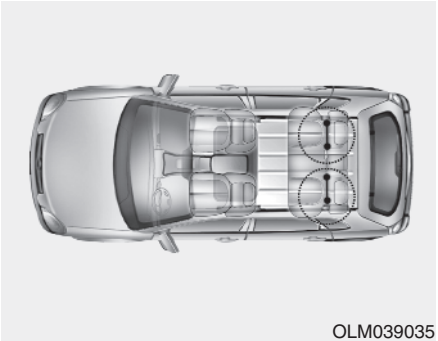
OLM039035

Turvaistuimen kiinnittäminen ISOFIX-järjestelmään ja ”yläkiinnitysjärjestelmään” (jos varusteena)

ISOFIX on standardoitu turvaistuinten kiinnitysjärjestelmä, jossa turvaistuimen kiinnitykseen ei käytetä aikuisille tarkoitettua turvavyötä. Tämän ansiosta kiinnitys on paljon turvallisempi ja istuimen sijoitus oikea; lisäksi istuimen asentaminen on nopeampaa ja helpompaa.

ISOFIX-turvaistuimen saa asentaa ainoastaan

jos sillä on ajoneuvokohtainen hyväksyntä ja ”yleismalli” (universal) -luokitus

ECE-R 44 -standardin mukaisesti.

❊ ISOFIX: International Standards Origanisation FIX

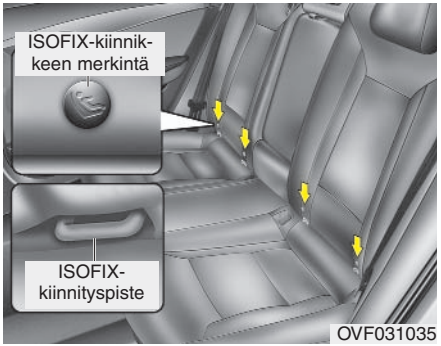

OVF031035

Takaistuimien selkänojien alaosan kummassakin reunassa on ISOFIX-symboli. Nämä symbolit osoittavat turvaistuimen alakiinnikkeiden sijainnin (jos varusteena).

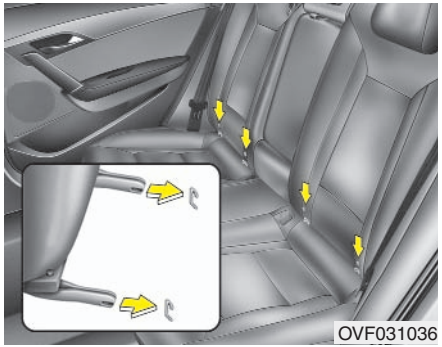
OVF031036

Takaistuimen kummallakin reunapaikalla on kaksi ISOFIX-kiinnityspistettä samoin kuin kaksi yläkiinnityshihnojen kiinnityspistettä selkänojan takana. Istuintyynyn ja selkänojan välissä on kaksi ISOFIX-tunnuksella merkittyä kiinnityspistettä.

Asennuksessa lastenistuimen ISOFIX-kiinnikkeet tulee kiinnittää auton ISOFIX-koukkuihin (kuuntele, että lukitus kilahtaa, tarkista lastenistuimen kiinnityksen ilmaisin ja varmista vetämällä istuinta).

Turvaistuin jolla on ECE-R 44 -standardin mukainen ”yleismalli” (universal) -luokitus, tulee kiinnittää myös yläkiinnitys-hihnalla kyseisen istuimen selkänojan takaosassa sijaitsevaan kiinnityspisteeseen.

Lastenistuimen asennuksessa ja käytössä pitää noudattaa käyttöohjeita, jotka tulevat ISOFIX- istuimen mukana.

⚠ VAROITUS

- **Kun käytetään auton ”ISOFIX”-järjestelmää turvaistuimen kiinnittämiseksi takaistuimelle, auton takaistuimen kaikkien käyttämättömien turvavöiden lukko-osat tulee kiinnittää niitä vastaaviin turvavöiden solkiin. Lisäksi turvavöiden hihnat täytyy kiristää turvaistuimen taakse niin, ettei lapsi ylety niihin. Turvaistuimessa istuva lapsi saattaa ylettyä vetämään kiinnittämätöntä turvavyötä sen lukko-osasta, josta saattaa seurata kuristumisvaara, tai vakavia tai kuolemaan johtavia vammoja.**
- **Älä säilytä esineitä ISOFIX-kiinnityskohtien lähellä. Varmista että turvavyöt eivät tartu ISOFIX-kiinnityskohtiin.**

Turvaistuimen kiinnittäminen

1. Kiinnitä turvaistuin työntämällä turvaistuimen lukot ISOFIX-kiinnityspisteisiin. Varmista että kuulet naksahduksen.
2. Kiinnitä yläkiinnityshihnan koukku vastaavaan koukunpidikkeeseen turvaistuimessa, ja kiristä hihna istuimen kiinnittämiseksi. (Katso lisätietoja edelliseltä sivulta.)

⚠ HUOMAUTUS

Älä anna takaistuimien turvavöiden hankautua tai tarttua ISOFIX-turvaistuimen kiinnikkeisiin tai ISOFIX-kiinnityskohtiin asennuksen aikana.

⚠ VAROITUS

- **Älä asenna turvaistuinta takaistuimen keskipaikalle auton ISOFIX-kiinnityskohtien avulla. Ainoastaan takaistuimen reunapaikat on varustettu ISOFIX-kiinnityskohdilla. Älä käytä ISOFIX-kiinnityskohtia virheellisesti yrittämällä asentaa turvaistuinta takaistuimen keskipaikalle.**

  Törmäyksessä turvaistuimen ISOFIX-kiinnikkeet eivät saata olla riittävän vahvoja pitämään turvaistuinta paikallaan takaistuimen keskipaikalla, vaan ne voivat murtua aiheuttaen vakavia tai kuolemaan johtavia vammoja.
- **Älä kiinnitä useampaa turvaistuinta alempaan kiinnityskohtaan. Ylikuormitus saattaa aiheuttaa kiinnityspisteen tai yläkiinnityshihnan murtumisen, josta saattaa seurata vakavia tai kuolemaan johtavia vammoja.**

(jatkuu)

(jatkuu)

- **Kiinnitä ISOFIX-turvaistuin tai ISOFIX-järjestelmään yhteensopiva turvaistuin vain kuvassa esitettyihin kiinnityskohtiin.**
- **Noudata aina turvaistuimen valmistajan toimittamia asennus- ja käyttöohjeita.**

Turvaistuinten sopivuus auton ISOFIX kiinnityspaikkoihin – Eurooppa

Painoluokka	Kokoluokka	Kiinnitys	Autosi ISOFIX-kiinnityskohdat			
			Etumatkustaja	Takaistuimen reunapaikka (Kuljettajan puoli)	Takaistuimen reunapaikka (Matkustajan puoli)	Takaistuimen keskipaikka
Turvakaukalo	F	ISO/L1	-	X	X	-
	G	ISO/L2	-	X	X	-
0 : Enintään 10 kg	E	ISO/R1	-	IL	IL	-
0+ : Enintään 13 kg	E	ISO/R1	-	IL	IL	-
	D	ISO/R2	-	IL	IL	-
	C	ISO/R3	-	IL	IL	-
I : 9–18 kg	D	ISO/R2	-	IL	IL	-
	C	ISO/R3	-	IL	IL	-
	B	ISO/F2	-	IUF	IUF	-
	B1	ISO/F2X	-	IUF	IUF	-
	A	ISO/F3	-	IUF	IUF	-

IUF = Sopii universal-hyväksynnän saaneelle, ISOFIX kiinnityksellä varustetulle, kasvot eteenpäin asennettavalle, tähän painoluokkaan hyväksytylle lastenistuimelle.

IL = Sopii ECE 44 -standardin mukaisen ajoneuvokohtaisen hyväksynnän saaneille turvaistuimille. Näillä ISOFIX-turvaistuimilla on ”specific vehicle” (ajoneuvokohtainen), ”restricted” (rajoitettu) tai ”semi-universal” -hyväksyntä.

X = ISOFIX-kiinnityskohtaan ei saa kiinnittää tämän paino-/kokoluokan ISOFIX-turvaistuinta.

* ISO/R2- ja ISO/R3-hyväksynnän saanut turvaistuin voidaan asentaa matkustajan istuimelle vain sen ollessa etumaisessa asennossaan.

* ISOFIX-turvaistuimen kokoluokat ja kiinnitys

A – ISO/F3: Täyskorkea kasvot ajosuuntaan asennettava turvaistuin (korkeus 720 mm)

B – ISO/F2: Matalampi kasvot ajosuuntaan asennettava turvaistuin (korkeus 650 mm)

B1 – ISO/F2X: Matalampi, kasvot ajosuuntaan asennettava turvaistuin uudistetulla takaosan muodolla (korkeus 650 mm)

C – ISO/R3: Täysikokoinen selkä ajosuuntaan asennettava turvaistuin

D – ISO/R2: Pienempi selkä ajosuuntaan asennettava turvaistuin

E – ISO/R1: Selkä ajosuuntaan asennettava turvaistuin vauvaikäiselle

F – ISO/L1: Sivuttain, kasvot vasemmalle asennettava turvakaukalo

G – ISO/L2: Sivuttain, kasvot oikealle asennettava turvakaukalo

Suositellut turvaistuimet – Eurooppa

Painoluokka	Nimi	Valmistaja	Kiinnitys	ECE-R44 -hyväksyntänumero
Ryhmä 0–1 (0–18 kg)	BIMBO G0/1 S	FAIR	Selkä ajosuuntaan asennettava turvaistuin ISOFIX-tyyppi ”G”	E4 03443416 (istuin) E4 04443718 (tyyppi)
	Baby Safe Plus II	Britax Römer	Selkä ajosuuntaan asennettava, ISOFIX-sovittimella varustettu turvaistuin	E1 04301146
Ryhmä 1 (9–18 kg)	Duo Plus	Britax Römer	Ajoneuvokohtaisen hyväksynnän saanut, kasvot ajosuuntaan asennettava turvaistuin ISOFIX-alakiinnitys + yläkiinnitys	E1 04301133

Turvaistuimen valmistajan tiedot

FAIR http://www.fairbimbofix.com
Britax Römer http://www.britax.com

TURVATYYNYJÄRJESTELMÄ (JOS VARUSTEENA)

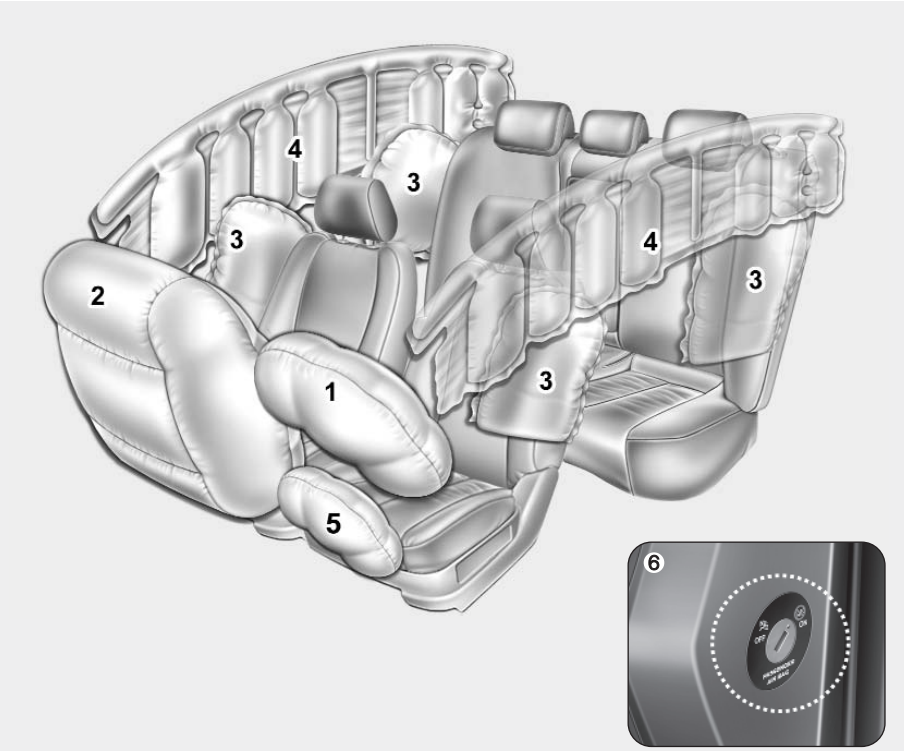

* Auton todellinen turvatyynyjärjestelmä voi poiketa kuvassa näkyvästä.

OVF031069/OYN039026

(1) Kuljettajan etuturvatyyny
(2) Etumatkustajan etuturvatyyny*
(3) Sivuturvatyyny*
(4) Turvaverho*
(5) Kuljettajan polviturvatyyny*
(6) Etumatkustajan etuturvatyynyn ON/OFF-avainkytkin*

* : jos varusteena

⚠ VAROITUS

Myös turvatyynyillä varustetuissa autoissa kuljettajan ja matkustajien tulee aina käyttää turvavöitä, mikä vähentää vakavan loukkaantumisen riskiä kolarissa tai auton pyörähtäessä katon kautta ympäri.

Miten turvatyynyjärjestelmä toimii?

- Turvatyynyjärjestelmä on toimintavalmiudessa (turvatyynyt valmiina laukeamaan tarpeen vaatiessa) vain virtaavaimen ollessa ON-asennossa.
- Turvatyynyt laukeavat välittömästi voimakkaassa keulaan tai auton kylkeen kohdistuvassa törmäyksessä (jos auto on varustettu sivuturvatyynyin tai turvaverhoin) suojaamaan matkustajia vakavalta fyysiseltä loukkaantumiselta.
- Ajonopeus ei vaikuta turvatyynyjen laukeamiseen.

  Yleisesti ottaen turvatyynyt on suunniteltu laukeamaan törmäyksen voimakkuuden ja sen suunnan mukaan. Nämä kaksi tekijää määrittävät, lähettävätkö anturit elektronisen signaalin turvatyynyjen laukaisemiseksi/täyttämiseksi.
- Turvatyynyjen laukeaminen perustuu moniin tekijöihin, kuten auton nopeuteen, törmäyskulmaan, törmäyksen kohteena olevien autojen tai kohteiden lujuuteen ja jäykkyyteen. Turvatyynyt eivät kuitenkaan laukea pelkästään näiden tekijöiden vaikutuksesta.
- Etuturvatyynyt täyttyvät ja tyhjentyvät hetkessä.

  Turvatyynyjen täyttymistä ei ehdi havaita törmäystilanteessa. On paljon todennäköisempää, että näet vain tyhjentyneiden turvatyynyjen riippuvan kiinnityskohtansa ulkopuolella.
- Turvatyynyjen täytyy täyttyä nopeasti, jotta se suojaisi sinua voimakkaassa törmäyksessä. Turvatyynyn täyttymisnopeus on määritetty niin että se ehtii täyttyä matkustajan ja auton rakenteiden välille, ennen kuin matkustaja törmää rakenteisiin. Turvatyynyn täyttymisnopeus on tärkeä osa turvatyynyn toimintaa, sillä sen ansiosta se vähentää riskiä saada törmäystilanteessa vakavia tai kuolemaan johtavia vammoja.

  Turvatyynyn täyttyminen saattaa kuitenkin aiheuttaa myös vammoja, joihin normaalisti lukeutuvat kasvojen hiertymät, mustelmat ja katkenneet luut ja toisinaan vakavammat vammat, koska täyttymisnopeus saa turvatyynyn laajentumaan todella suurella voimalla.
- **Ohjauspyörän turvatyyny saattaa jopa lauetessaan aiheuttaa vammoja, erityisesti jos kuljettaja on istunut äärimmäisen lähellä ohjauspyörää.**

⚠ VAROITUS

- **Jotta kuljettaja välttyisi turvatyynyn laukeamisen aiheuttamalta vakavalta tai kuolemaan johtavalta vammalta, hänen pitää istua mahdollisimman kaukana turvatyynyllä varustetusta ohjauspyörästä (vähintään 250 mm:n etäisyydellä). Etumatkustajan tulisi aina pitää istuimensa mahdollisimman takana ja istua selkä selkänojaa vasten.**
- **Koska turvatyynyt laukeavat onnettomuuden sattuessa välittömästi, matkustajille saattaa aiheutua vammoja, jos he eivät istu asianmukaisessa asennossa.**
- **Turvatyynyn saattaa aiheuttaa ainakin seuraavankaltaisia vammoja: kasvojen tai kehon hiertymiä, rikkoutuneiden silmälasien aiheuttamia vammoja ja palovammoja.**

Ääni ja savu

Turvatyynyjen laukeaminen aiheuttaa kovan äänen ja sen seurauksena matkustamoon purkautuu savua ja jauhepölyä. Tämä on normaalia ja se johtuu turvatyynyn sytyttimen laukeamisesta. Turvatyynyn täyttymisen jälkeen saatat tuntea hengittämisen vaikeaksi; tämä johtuu turvavyön ja turvatyynyn kohdistumisesta rintaasi sekä savun ja jauheen hengittämisestä. **Avaa auton ovet ja ikkunat heti kun mahdollista, jotta hengittäminen helpottuisi ja vältät altistumista turvatyynystä purkautuneelle savulle ja jauheelle.**

Vaikka savu ja jauhe ovat myrkyttömiä, ne voivat aiheuttaa ärsyttää ihoa (silmiä, nenää, hengitysteitä jne). Jos ärsytystä ilmenee, pese ja huuhtele jauhe välittömästi pois kylmällä vedellä, ja ota yhteys lääkäriin oireiden jatkuessa.

⚠ VAROITUS

Kun turvatyynyt ovat lauenneet, turvatyynyihin liittyvät osat ohjauspyörässä ja/tai kojelaudassa ja/tai katossa ovien yläpuolella ovat hyvin kuumia. Vammojen välttämiseksi älä koske turvatyynyjen kiinnityskohtien sisäisiin komponentteihin välittömästi turvatyynyjen laukeamisen jälkeen.

Turvaistuimen asentaminen etumatkustajan istuimelle on kielletty matkustajan turvatyynyn ollessa toimintavalmiudessa

Älä koskaan aseta selkä ajosuuntaan asennettavaa turvaistuinta etumatkustajan istuimelle. Jos turvatyyny laukeaa, se osuu selkä ajosuuntaan asennettavaan turvaistuimeen, aiheuttaen vakavan tai kuolemaan johtavan vamman.

Älä myöskään asenna kasvot ajosuuntaan asennettavaa turvaistuinta etumatkustajan istuimelle. Etumatkustajan turvatyynyn laukeaminen aiheuttaisi siinä istuvalle lapselle vakavan tai kuolemaan johtavan vamman.

Jos autosi on varustettu etumatkustajan etuturvatyynyn ON/OFF-kytkimellä, voit tarvittaessa kytkeä etutuvatyynyn toimintavalmiuden päälle ja pois päältä.

Katso lisätietoja sivulta 3-44.

⚠ VAROITUS

- **Hengenvaara! Älä koskaan asenna selkä ajosuuntaan asennettavaa turvaistuinta istuimelle, jonka edessä on turvatyyny!**
- **Älä koskaan asenna turvaistuinta etumatkustajan istuimelle. Etumatkustajan turvatyynyn laukeaminen aiheuttaisi vakavan tai kuolemaan johtavan vamman.**
- **Jos lapset istuvat takaistuimen reunapaikoilla autossa, joka on varustettu sivuturvatyynyillä ja/tai turvaverholla, asenna turvaistuimet niin kauas ovesta kuin mahdollista ja kiinnitä turvaistuimet siten, että ne lukkiutuvat paikalleen.**

  Törmäyksessä sivuturvatyynyn ja/tai turvaverhon laukeamisesta johtuva laajentuminen voi aiheuttaa tuvaistuimessa istuvalle lapselle vakavan tai kuolemaan johtavan vamman.

Turvatyynyjärjestelmän varoitus- ja merkkivalo

Turvatyynyjärjestelmän merkkivalo

Mittaristossa sijaitsevan turvatyynyjärjestelmän merkkivalon tarkoituksena on varoittaa kuljettajaa mahdollisesta ongelmasta turvatyynyjärjestelmässä.

Kun virta-avain käännetään ON-asentoon, merkkivalon tulisi syttyä noin 6 sekunnin ajaksi.

Tarkistuta järjestelmä, jos:

- Valo ei syty, kun käännät virta-avaimen ON-asentoon.
- Valo ei sammu 6 sekunnin kuluessa sen syttymisestä.
- Valo syttyy ajon aikana.
- Valo vilkkuu virta-avaimen ollessa ON-asennossa.

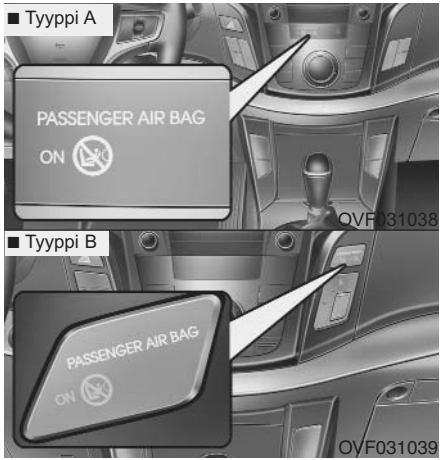

Matkustajan etuturvatyynyn ON (toimintavalmiudessa) -merkkivalo (jos varusteena)

Etumatkustajan turvatyynyn ON (toimintavalmiudessa) -merkkivalo syttyy noin 4 sekunniksi sytytysvirran kytkemisen jälkeen.

Etumatkustajan etuturvatyynyn ON (toimintavalmiudessa) -merkkivalo syttyy noin 60 sekunniksi myös silloin kun matkustajan etuturvatyynyn ON/OFF -kytkin on käännetty ON-asentoon.

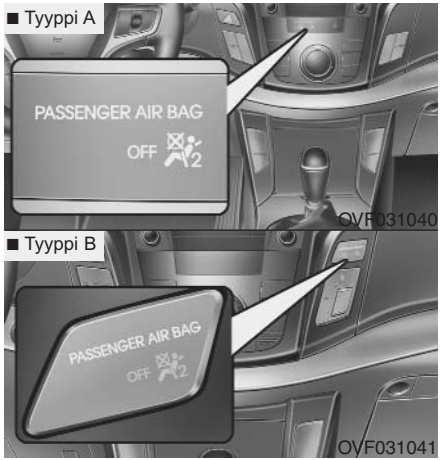

Etumatkustajan etuturvatyynyn OFF (ei toimintavalmiudessa) -merkkivalo (jos varusteena)

Etumatkustajan etuturvatyynyn OFF (ei toimintavalmiudessa) -merkkivalo syttyy noin 4 sekunniksi, kun sytysvirta kytketään.

Etumatkustajan etuturvatyynyn OFF (ei toimintavalmiudessa) -merkkivalo syttyy myös silloin, kun matkustajan etuturvatyynyn ON/OFF -kytkin on käännetty OFF-asentoon ja sammuu kun kytkin käännetään ON-asentoon.

⚠ HUOMAUTUS

Jos matkustajan etuturvatyynyn ON/OFF-kytkin vikaantuu, matkustajan etuturvatyynyn OFF (ei toimintavalmiudessa) -merkkivalo ei syty (matkustajan etuturvatyynyn ON (toimintavalmiudessa) -merkkivalo syttyy 60 sekunnin ajaksi) ja matkustajan etuturvatyyny laukeaa auton etuosaan kohdistuvassa törmäyksessä, vaikka matkustajan etuturvatyynyn ON/OFF-kytkin olisi OFF-asennossa (ei toimintavalmiudessa).

Pyydä valtuutettua HYUNDAI-huoltoa tarkastamaan ensitilassa matkustajan etuturvatyynyn ON/OFF-kytkin ja turvatyynyjärjestelmä.

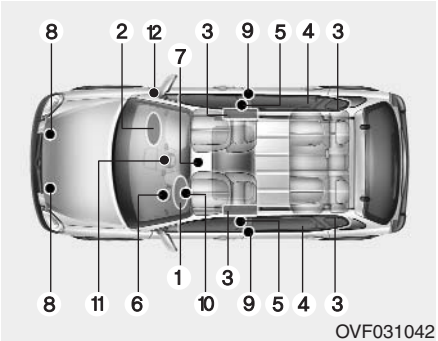

Turvatyynyjärjestelmän osat ja niiden toiminta

Turvatyynyjärjestelmä koostuu seuraavista osista:

1. Kuljettajan etuturvatyynymoduuli
2. Matkustajan etuturvatyynymoduuli*
3. Sivuturvatyynymoduulit*
4. Yläturvaverhomoduulit*
5. Turvavöiden esikiristimet
6. Turvatyynyjärjestelmän varoitusvalo
7. Turvatyynyjärjestelmän ohjausyksikkö (SRSCM)
8. Etutörmäysanturit*
9. Sivutörmäysanturit*
10. Kuljettajan polviturvatyynymoduuli*
11. Etumatkustajan turvatyynyn päälle-/poiskytkennän merkkivalo*
12. Etumatkustajan turvatyynyn ON/OFF-kytkin*

* : jos varusteena

Virtavaimen ollessa ON-asennossa turvatyynyjärjestelmän ohjausyksikkö valvoo jatkuvasti kaikkia turvatyynyjärjestelmän osia ja määrittää, edellyttääkö törmäysvoima turvatyynyjen tai turvavöiden esikiristimien laukaisemista.

Turvatyynyjärjestelmän merkkivalo mittaristossa palaa noin 6 sekunnin ajan sen jälkeen, kun virta-avain on käännetty ON-asentoon, minkä jälkeen turvatyynyjärjestelmän merkkivalon pitäisi sammua.

⚠ VAROITUS

Jos joku alla kuvatuista tilanteista ilmenee, turvatyynyjärjestelmässä on toimintahäiriö. Anna valtuutetun Hyundai-huollon tarkastaa turvatyynyjärjestelmä niin pian kuin mahdollista.

- **Valo ei syty, kun käännät virta-avaimen ON-asentoon.**
- **Valo ei sammu 6 sekunnin kuluessa sen syttymisestä.**
- **Valo syttyy ajon aikana.**
- **Valo vilkkuu virta-avaimen ollessa ON-asennossa.**

Kuljettajan etuturvatyyny (1)

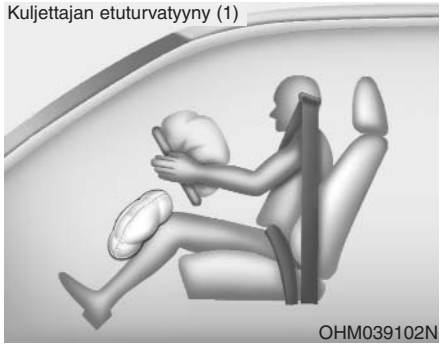

Etuturvatyynymoduulit on sijoitettu ohjauspyörän keskiosaan, etumatkustajan kohdalle kojelautaan hansikaslokeron yläpuolelle ja/tai polvityyny kojelaudan alaosaan. Kun turvatyynyjärjestelmän ohjausyksikkö tunnistaa riittävän voimakkaan, auton keulaan kohdistuvan törmäyksen, se laukaisee etuturvatyynyt automaattisesti.

Kuljettajan etuturvatyyny (2)

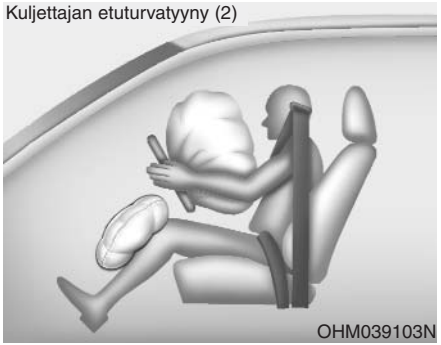

Turvatyynyn lauetessa turvatyynyn peitelevyyn upotetut saumat repeytyvät paineesta. Peitelevyn avautuessa edelleen turvatyyny täyttyy kokonaan.

Kuljettajan etuturvatyyny (3)

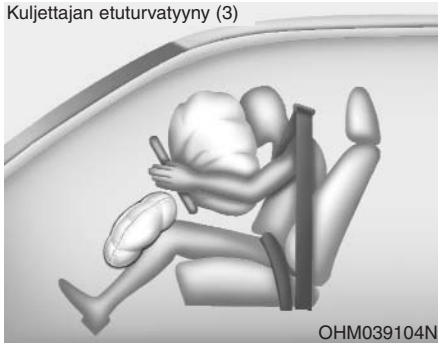

Täysin täyttynyt turvatyyny yhdessä oikein kiinnitetyn turvavyön kanssa hidastaa kuljettajan tai matkustajan liikkumista eteenpäin, jolloin pään ja rintakehän vammojen riski vähenee.

Täytyttyään kokonaan turvatyyny alkaa välittömästi tyhjentyä, jolloin kuljettajan näkyvyys eteenpäin säilyy ja kuljettaja voi ohjata autoa tai tehdä muita toimenpiteitä.

Matkustajan etuturvatyyny

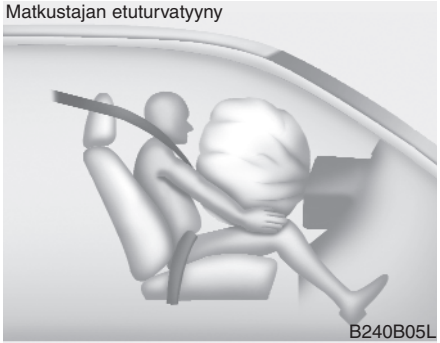

⚠ VAROITUS

- **Älä asenna tai aseta mitään varusteita (tölkinpidikettä, kasettitelinettä, tarraa tms.) kojelautaan etumatkustajan kohdalle, hansikaslokeron yläpuolelle, jos auto on varustettu matkustajan etuturvatyynyllä. Nämä esineet saattavat singota paikaltaan ja aiheuttaa vammoja matkustajan etuturvatyynyn lauetessa.**
- **Älä asenna nestettä sisältävää ilmanraikastinta mittariston lähelle tai kojelaudan päälle.**

  Se saattaa irrotessaan aiheuttaa vammoja, jos matkustajan etuturvatyyny laukeaa.

⚠ VAROITUS

- **Turvatyynyn lauetessa saattaa kuulua kova ääni ja matkustamoon saattaa purkautua ohutta jauhepölyä. Tämä on normaalia eikä siitä ole vaaraa:turvatyynyt on pakattu tähän ohueen pölymäiseen aineeseen. Turvatyynyn lauetessa purkautuva jauhe saattaa aiheuttaa joillekin silmien ärsytystä, ihoärsytystä tai astamareaktion. Pese jauheelle altistunut iho perusteellisesti haalealla vedellä ja miedolla saippualla onnettomuuden jälkeen, jossa turvatyynyt ovat lauenneet.**

(jatkuu)

(jatkuu)

- **Turvatyynyjärjestelmä toimii ainoastaan virta-avaimen ollessa ON-asennossa. Turvatyynyjärjestelmässä on toimintahäiriö, jos turvatyynyn merkkivalo ei syty tai ei sammu 6 sekunnin kuluttua virta-avaimen kytkemisestä ON-asentoon, moottorin käynnistämisestä tai jos se syttyy ajon aikana. Pyydä välittömästi valtuutettua HYUNDAI huoltoa tarkastamaan auto.**
- **Ennen kuin vaihdat sulakkeen tai irrotat akkukaapelin, käännä virta-avain LOCK-asentoon ja irrota avain. Älä koskaan irrota tai vaihda turvatyynyjärjestelmän sulakkeita virta-avaimen ollessa ON-asennossa. Turvatyynyjärjestelmän merkkivalo syttyy, jos tätä varoitusta ei noudateta.**

■ Kuljettajan etuturvatyyny

OVF031049

■ Kuljettajan polviturvatyyny

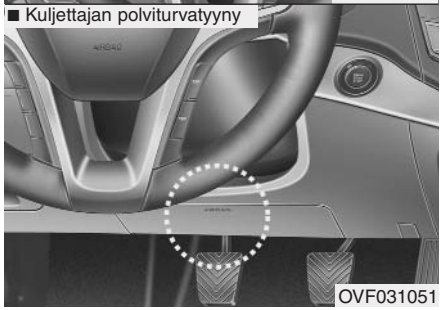

OVF031051

Kuljettajan ja matkustajan etuturvatyyny (jos varusteena)

Autosi kuljettajan ja etumatkustajan paikka on varustettu turvatyynyjärjestelmällä ja kolmipisteturvavöillä.

Järjestelmän olemassaolosta ilmoitetaan ohjauspyörän turvatyynyn suojakannessa tekstillä ”AIR BAG” ja/tai ohjauspyörän alla kojelaudassa polvityynyn suojakannessa sekä matkustajan puolella hansikaslokeron yläpuolella olevan turvatyynyn suojakannessa.

Turvatyynyjärjestelmä koostuu turvatyynyistä, jotka on asennettu suojakansien alle ohjauspyörän keskelle, kojelaudan alaosaan ohjauspyörän alle ja etumatkustajan puolelle kojelautaan hansikaslokeron päälle.

■ Matkustajan etuturvatyyny

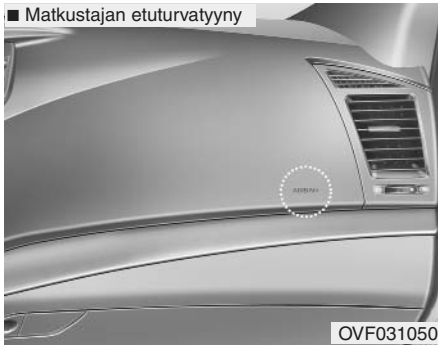

OVF031050

Turvatyynyjärjestelmä suojaa kuljettajaa ja/tai etumatkustajaa, ja se täydentää turvavyöjärjestelmän antamaa suojaa keulatörmäystilanteessa, kun törmäysvoimat ovat riittävän suuria.

⚠ VAROITUS

Käytä aina turvavöitä ja lasten turvaistuimia jokaisella matkalla, joka kerran, jokaiselle! Turvatyynyt täyttyvät lauetessaan huomattavalla voimalla silmänräpäyksessä. Turvavyöt auttavat matkustajia pysymään oikeassa asennossa, jotta turvatyynyistä saadaan suurin mahdollinen hyöty. Myös turvatyynyillä varustetussa autossa väärin säädettyjä turvavöitä käyttävät matkustajat tai ne, jotka eivät käytä turvavöitä, voivat loukkaantua vakavasti turvatyynyn lauetessa. Noudata aina tässä käsikirjassa kuvattuja ohjeita, joska koskevat turvavöitä, turvatyynyjä ja matkustajien turvallisuutta.

Vähennä loukkaantumisvaaraa ja hyödynnä autosi turvajärjestelmiä mahdollisimman tehokkaasti seuraavin tavoin:

- **Älä koskaan laita lasta istumaan etuistuimelle turvaistuimessa tai istuinkorokkeella.**
- **Lasten tulee istua takaistuimella, turvavyöt kiinnitettyinä. Se on turvallisin paikka kaikenikäisille lapsille ajon aikana.**

(jatkuu)

(jatkuu)

- **Etu- ja sivuturvatyynyt saattavat aiheuttaa vammoja etuistuimella väärässä asennossa istuville matkustajille.**
- **Siirrä istuimesi mahdollisimman kauas turvatyynyistä, niin että ajoneuvon hallinta on yhä vaivatonta.**
- **Sinun tai matkustajasi ei tulisi koskaan istua tarpeettoman lähellä turvatyynyjä tai nojata niihin. Väärässä asennossa istuva kuljettaja tai matkustaja saattaa loukkaantua vakavasti turvatyynyjen lauetessa.**
- **Älä koskaan nojaa ovea tai keskikonsolia vasten: istu tavallisessa istuma-asennossa.**
- **Älä laita esineitä ohjauspyörän, mittariston, tai matkustajan puolella kojelaudalle hansikaslokeron yläpuolelle, koska esineet saattavat aiheuttaa vammoja, jos auto joutuu niin voimakkaaseen törmäykseen että turvatyynyt laukeavat.**

(jatkuu)

(jatkuu)

- **Älä muokkaa tai irrota turvatyynyjärjestelmän johtimia tai muita komponentteja. Muutokset saattavat johtaa loukkaantumiseen turvatyynyjen tahattoman laukeamisen tai turvatyynyjärjestelmän toimimattomuuden takia.**
- **Jos turvatyynyjärjestelmän merkkivalo ei sammu ajon aikana, anna valtuutetun Hyundai-liikkeen tarkastaa turvatyynyjärjestelmä mahdollisimman pian.**
- **Turvatyynyt ovat kertakäyttöisiä: vaihdata välittömästi turvatyynyt niiden laukeamisen jälkeen valtuutetussa Hyundai-liikkeessä.**
- **Turvatyynyjärjestelmä laukaisee turvatyynyt vain, kun törmäys on riittävän voimakas ja törmäyskulma on alle 30° auton pituusakseliin nähden. Turvatyynyt toimivat ainoastaan kerran. Turvavyöt tulee kiinnittää aina.**

(jatkuu)

(jatkuu)

- **Etuturvatyynyjä ei ole suunniteltu laukeamaan sivutörmäyksessä, peräänajon yhteydessä eikä auton pyörähtäessä katon kautta ympäri. Lisäksi etuturvatyynyt eivät laukea auton etuosaan kohdistuneessa törmäyksessä, jonka voimakkuus on tietyn kynnyksen alapuolella.**
- **Turvaistuinta ei saa koskaan asentaa etuistuimelle. Siinä istuvalle lapselle saattaisi aiheutua onnettomuustilanteessa vakava tai kuolemaan johtava vamma.**
- **Alle 12-vuotiaiden tulee istua asianmukaisessa turvaistuimessa auton takaistuimella. Älä anna lasten istua etuistuimella ajon aikana. Jos yli 12-vuotiaan lapsen täytyy istua etuistuimella, hänen tulee käyttää turvavyötä ja etumatkustajan istuin tulee siirtää mahdollisimman taakse.**

(jatkuu)

(jatkuu)

- **Jotta auton turvajärjestelmät toimisivat oikein onnettomuustilanteessa, kuljettajan ja kaikkien matkustajien tulee aina käyttää turvavyötä, riippumatta siitä istuvatko he turvatyynyllä varustetulla istuimella. Näin riski loukkaantua onnettomuustilanteessa on mahdollisimman pieni.**
- **Väärästä istuma-asennosta saattaa onnettomuustilanteesta aiheutua vakavia tai kuolemaan johtavia vammoja. Kaikkien matkustajien tulee istua selkä vasten istuintyynyn keskiosaa, turvavyö kiinnitettynä, jalat mukavasti ojennettuina ja jalkaterät lattiaa vasten, kunnes auto on pysäköity ja virta-avain on otettu pois virtalukosta.**
- **Turvatyynyjärjestelmän tulee toimia hyvin nopeasti, jotta se voisi suojata autossa matkustavia henkilöitä onnettomuustilanteessa. Jos matkustaja on liikkunut paikoiltaan turvavyön kiinnittämättä jättämisen vuoksi turvatyynyn lauetessa, turvatyyny saattaa osua matkustajaan ja aiheuttaa vakavan tai kuolemaan johtavan vamman.**

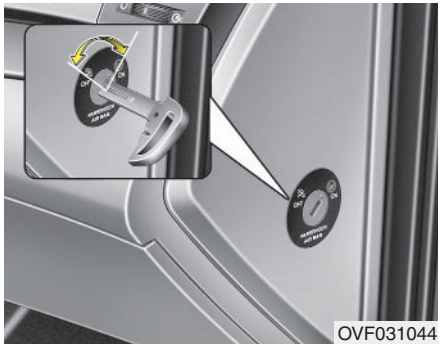

OVF031044

Matkustajan etuturvatyynyn ON/OFF-avainkytkin (jos varusteena)

Etumatkustajan etuturvatyyny voidaan kytkeä pois toiminnasta matkustajan etuturvatyynyn ON/OFF-avainkytkimellä, jos etumatkustajan istuimelle asennetaan turvaistuin tai jos etumatkustajan istuimella ei ole matkustajaa.

Jotta lapsen turvallisuus voidaan varmistaa, etumatkustajan etuturvatyyny tulee kytkeä pois päältä, kun selkä ajosuuntaan asennettava turvaistuin täytyy poikkeuksellisesti asentaa etumatkustajan istuimelle.

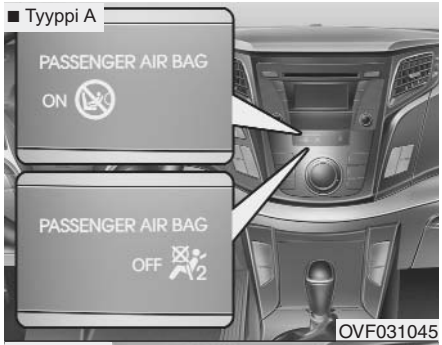

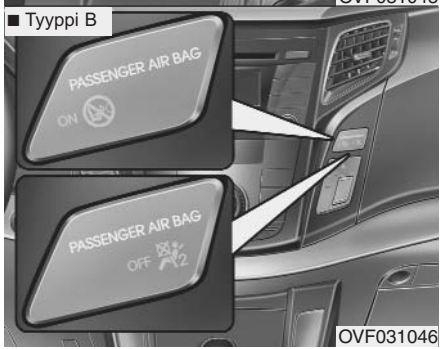

Etumatkustajan etuturvatyynyn toimintavalmiuden päälle- ja poiskytkentä:

Voit kytkeä matkustajan etuturvatyynyn toimintavalmiuden pois päältä kääntämällä etuturvatyynyn ON/OFF-avainkytkimen OFF-asentoon auton virta-avaimella.

Etumatkustajan etuturvatyynyn OFF-merkkivalo (⊠) syttyy ja palaa, kunnes etumatkustajan etuturvatyynyn toimintavalmius kytketään uudelleen päälle.

Kytke etumatkustajan etuturvatyynyn toimintavalmius takaisin päälle kääntämällä ON/OFF-avainkytkin virta-avaimella ON-asentoon. Etumatkustajan etuturvatyynyn OFF-merkkivalo sammuu ja ON-merkkivalo (⊗) syttyy 60 sekunniksi.

⚠ VAROITUS

Joissain malleissa etuturvatyynyn ON/OFF-avainkytkintä voidaan kääntää avainta vastaavalla, pienellä jäykällä esineellä. Tarkista aina etuturvatyynyn ON/OFF-avainkytkimen asento ja matkustajan etuturvatyynyn ON/OFF-merkkivalon tila.

✻ MUISTUTUS

- **Etumatkustajan etuturvatyyny on toimintavalmiudessa, kun sen ON/OFF-avainkytkin on ON-asennossa, eikä turvaistuinta saa tällöin asentaa etumatkustajan istuimelle.**
- **Etumatkustajan etuturvatyyny ei ole toimintavalmiudessa, kun sen ON/OFF-avainkytkin on OFF-asennossa.**

⚠ HUOMAUTUS

- ***Jos matkustajan etuturvatyynyn ON/OFF-kytkin ei toimi oikein, mittaristossa sijaitseva turvatyynyjärjestelmän varoitusvalo (⚠) syttyy.***

  Tässä tilanteessa matkustajan etuturvatyynyn OFF (ei toimintavalmiudessa) -merkkivalo (⊠) ei syty (matkustajan etuturvatyynyn ON (toimintavalmiudessa) -merkkivalo syttyy noin 60 sekunnin ajaksi ja turvatyynyjärjestelmän ohjausyksikkö kytkee matkustajan etuturvatyynyn takaisin toimintavalmiuteen ja laukaisee sen auton etuosaan kohdistuvassa törmäyksessä, vaikka matkustajan etuturvatyynyn ON/OFF-kytkin olisi OFF-asennossa.

(jatkuu)

(jatkuu)

Anna valtuutetun HYUNDAI-huollon tarkastaa matkustajan etuturvatyynyn ON/OFF-kytkin, turvavöiden esikiristimet ja turvatyynyjärjestelmä mahdollisimman pian.

- *Jos turvatyynyjärjestelmän varoitusvalo vilkkuu tai ei syty, kun virta-avain käännetään ON-asentoon, tai jos se syttyy ajon aikana, anna valtuutetun HYUNDAI-huollon tarkastaa ensi tilassa matkustajan etuturvatyynyn ON/OFF-kytkin, turvavöiden esikiristimet ja turvatyynyjärjestelmä.*

⚠ VAROITUS

- **Kuljettaja on vastuussa matkustajan etuturvatyynyn ON/OFF-avainkytkimen asennosta.**
- **Kytke matkustajan etuturvatyyny pois toimintavalmiudesta ainoastaan virta-avaimen ollessa OFF-asennossa, muuten turvatyynynjärjestelmän ohjausyksikkö saattaa vikaantua.**
  Lisäksi voi olla vaarana, että kuljettajan ja/tai etumatkustajan etu- ja/tai sivuturvatyyny tai turvaverho ei laukea ollenkaan, tai että se ei laukea oikealla tavalla onnettomuuden sattuessa.
- **Älä koskaan asenna selkä ajosuuntaan asennettavaa turvaistuinta etumatkustajan istuimelle, jos etumatkustajan etuturvatyynyä ei ole kytketty pois toiminnasta. Siinä istuvalle lapselle saattaisi aiheutua onnettomuustilanteessa vakava tai kuolemaan johtava vamma.**

(jatkuu)

(jatkuu)

- **Vaikka autosi olisi varustettu etumatkustajan etuturvatyynyn ON/OFF-avainkytkimellä, älä asenna turvaistuinta etumatkustajan istuimelle. Turvaistuinta ei saa koskaan asentaa etuistuimelle. Lasten, jotka ovat liian isoja lasten turvaistuimiin, tulee matkustaa takaistuimella ja käyttää turvavöitä. Lapset saavat onnettomuustilanteessa parhaan mahdollisen suojan istuessaan sopivassa turvaistuimessa takaistuimella.**
- **Kytke etumatkustajan etuturvatyyny toimintavalmiuteen heti kun turvaistuin on poistettu istuimelta.**

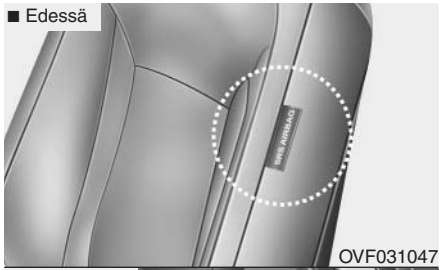

OVF031047

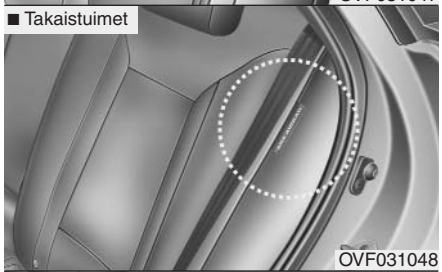

OVF031048

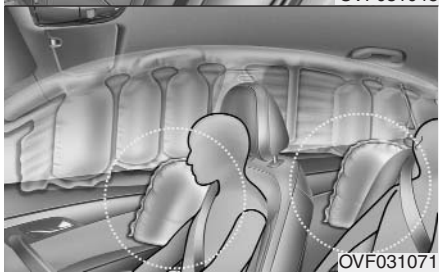
OVF031071

Sivuturvatyyny (jos varusteena)

Autosi kumpikin etuistuin ja takaistuimen reunapaikat on varustettu sivuturvatyynyllä. Turvatyyny täydentää turvavyön kuljettajalle ja/tai etumatkustajalle tarjoamaa suojaa.

Sivuturvatyynyt on suunniteltu laukeamaan vain tietyissä auton kylkeen kohdistuvissa törmäyksissä törmäysvoiman, törmäyskulman, auton nopeuden ja törmäyskohdan mukaan. Sivuturvatyynyjä ei ole suunniteltu laukeamaan kaikissa sivutörmäyksissä.

⚠ VAROITUS

Älä anna matkustajien nojata päällään tai kehollaan oveen, pitää käsiään kiinni ovessa tai työntää käsiään ulos ikkunasta, äläkä laita esineitä ovien ja matkustajien väliin, kun matkustajat istuvat istuimella, joka on varustettu sivuturvatyynyllä ja/tai turvaverholla.

⚠ VAROITUS

- **Sivuturvatyynyt täydentävät kuljettajan ja etumatkustajan turvavyöjärjestelmiä eivätkä korvaa niitä. Siksi turvavöiden tulee olla kiinnitettyinä aina auton ollessa liikkeellä. Turvatyynyt laukeavat vain sivutörmäyksissä, jotka ovat riittävän voimakkaita aiheuttamaan vakavia vammoja auton matkustajille.**
- **Jotta sivuturvatyynyt toimisivat mahdollisimman tehokkaasti ja jotta vältytään loukkaantumisilta sivuturvatyynyjen laukeamisen yhteydessä, molemmilla etuistuimilla istuvien tulee istua suorassa, turvavyö kunnolla kiinnitettynä. Kuljettajan tulisi pitää käsiään ohjauspyörällä kello 9 ja 3 kohdalla. Matkustajan tulisi pitää kätensä sylissään.**
- **Älä käytä jälkiasennettavia istuinsuojia.**

(jatkuu)

(jatkuu)

- **Istuinsuojien käyttö voi heikentää järjestelmän tehokkuutta tai estää sitä toimimasta.**
- **Älä asenna mitään sivuturvatyynyn viereen tai sen lähelle.**
- **Älä sijoita mitään esineitä sivuturvatyynyn päälle tai sivuturvatyynyn ja itsesi väliin.**
- **Älä sijoita mitään esineitä (sateenvarjoa, laukkua, tms.) etuoven ja etuistuimen väliin. Nämä esineet saattavat sinkoutua ilmaan ja aiheuttaa vammoja sivuturvatyynyn lauetessa.**
- **Jotta voidaan välttyä odottamattomalta sivuturvatyynyn laukeamiselta, joka saattaa aiheuttaa vammoja, vältä iskuja sivutörmäysanturin alueelle virta-avaimen ollessa ON-asennossa.**
- **Jos istuin tai istuimen verhoilu on vahingoittunut, vie autosi valtuutettuun Hyundai-liikkeeseen tarkistusta ja korjausta varten. Ilmoita että autosi on varustettu sivuturvatyynyillä.**

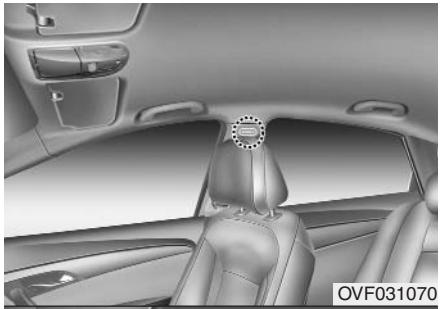

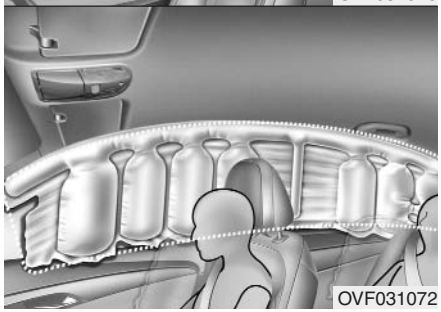

Turvaverho (jos varusteena)

Turvaverhot sijaitsevat etu- ja takaovien yläpuolella.
Ne on suunniteltu suojaamaan edessä ja takana reunapaikoilla istuvien matkustajien pään aluetta tietyissä auton kylkeen kohdistuvissa törmäyksissä.

Turvaverhot on suunniteltu laukeamaan vain tietyissä sivutörmäyksissä törmäysvoiman, törmäyskulman, auton nopeuden ja törmäyskohdan mukaan Turvaverhoja ei ole suunniteltu laukeamaan kaikissa sivutörmäyksissä, etu- tai takatörmäyksissä eikä useimmissa ympäripyörähdystilanteissa.

⚠ VAROITUS

- **Etuistuimilla istuvien ja takana reunapaikoilla istuvien tulee istua pystyasennossa, turvavyö kunnolla kiinnitettynä, jotta sivuturvatyynyt ja turvaverhot toimisivat mahdollisimman tehokkaasti. Tärkeää: lasten tulee istua asianmukaisessa turvaistuimessa takaistuimella.**
- **Kun lapset istuvat takaistuimen reunapaikoilla, heidän täytyy käyttää asianmukaista turvaistuinta.**

  Varmista, että turvaistuin on asennettu niin kauas ovesta kuin mahdollista ja että se on lukittuna paikalleen.

(jatkuu)

(jatkuu)

- **Älä anna matkustajien nojata päällään tai kehollaan oveen, pitää käsiään kiinni ovessa tai työntää käsiään ulos ikkunasta, äläkä laita esineitä ovien ja matkustajien väliin, kun matkustajat istuvat istuimella, joka on varustettu sivuturvatyynyllä ja/tai turvaverholla.**
- **Älä koskaa yritä avata tai korjata turvaverhojärjestelmän osia. Ainoastaan valtuutettu HYUNDAI-huoltoliike saa suorittaa järjestelmän korjaustyöt.**

Edellä mainittujen ohjeiden huomiotta jättäminen voi aiheuttaa auton matkustajien loukkaantumisen onnettomuudessa.

Miksi autoni turvatyynyt eivät ole lauenneet törmäystilanteessa? (Missä tilanteissa turvatyynyt laukeavat?)

On monentyyppisiä onnettomuuksia, joissa turvatyynyt eivät tarjoa lisäsuojaa.

Näitä ovat muun muassa peräänajot, ketjukolarit sekä alhaisella ajonopeudella tapahtuvat törmäykset. On toisin sanoen mahdollista, että turvatyynyt eivät laukea, vaikka autosi vaurioituisi tai tuhoutuisi lunastuskuntoon.

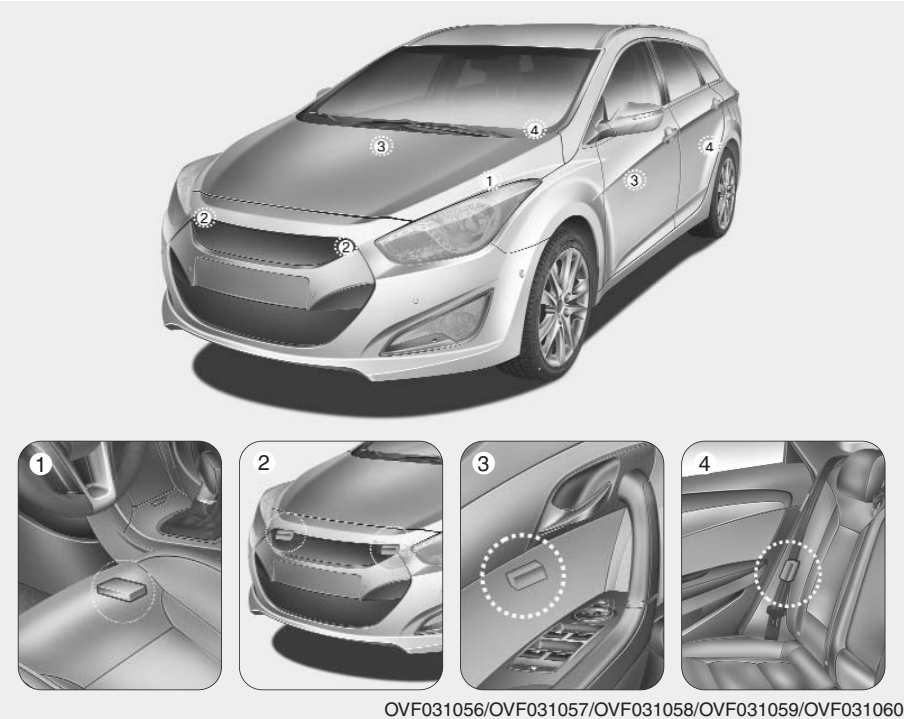

OVF031056/OVF031057/OVF031058/OVF031059/OVF031060

Turvatyynyjärjestelmän törmäysanturit

(1) Turvatyynyjärjestelmän ohjausyksikkö
(2) Keulan törmäysanturi
(3) Sivutörmäysanturi (etu)*
(4) Sivutörmäysanturi (taka)*

* : jos varusteena

⚠ VAROITUS

- **Älä kohdista iskuja turvatyynyihin tai alueille, joihin törmäysanturit on asennettu, äläkä anna minkään esineen iskeytyä niihin.**

  Muutoin seurauksena voi olla odottamaton turvatyynyn laukeaminen, joka voi aiheuttaa vakavan tai kuolemaan johtavan vamman.
- **Jos anturien sijaintia tai asennuskulmaa muutetaan millään tavalla, turvatyynyt saattavat laueta tarpeettomasti tai ne eivät mahdollisesti laukea tarvittaessa, mistä saattaa olla seurauksena vakavia tai kuolemaan johtavia vammoja.**

  Älä siis yritä korjata turvatyynyjärjestelmän antureita tai tee korjaustöitä niiden läheisyydessä. Anna valtuutetun Hyundai-liikkeen tarkastaa ja korjata autosi.

(jatkuu)

(jatkuu)

- **Ongelmia voi syntyä, jos anturin asennuskulma muuttuu anturien asennuskohdissa etupuskurin, korin tai keskimmäisen tai taaimman sivupylvään muodonmuutosten takia. Anna valtuutetun Hyundai-liikkeen tarkastaa ja korjata autosi.**
- **Autosi on suunniteltu vaimentamaan törmäysvoimia ja turvatyyny(t) on suunniteltu laukeamaan tietyntyyppisissä törmäyksissä. Asentamalla autoon lisävarusteina myytäviä puskurinsuojia tai korvaamalla puskuri tarvikeosalla saatat vaikuttaa autosi käyttäytymiseen ja turvatyynyjen laukeamiseen törmäystilanteessa.**

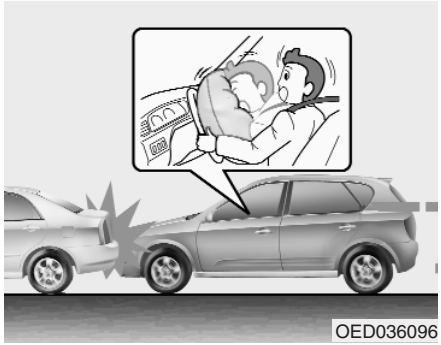

Turvatyynyjen laukeamisen edellytykset

Etuturvatyynyt

Etuturvatyynyt on suunniteltu laukeamaan ja täyttymään etutörmäyksessä törmäysvoiman, auton nopeuden ja törmäyskulman perusteella.

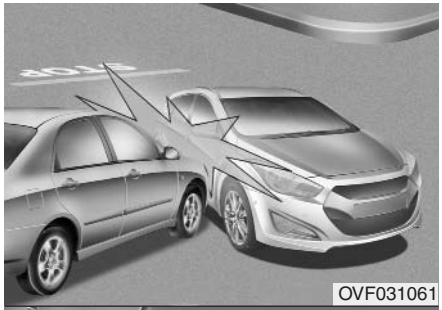

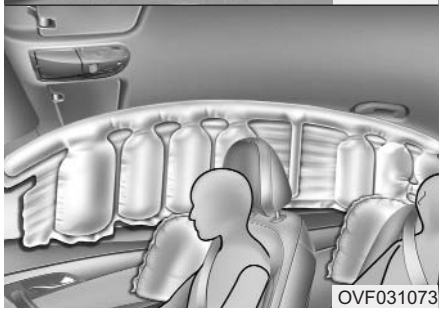

Sivuturvatyynyt ja turvaverhot (jos varusteena)

Sivuturvatyynyt ja/tai turvaverhot on suunniteltu laukeamaan ja täyttymään sivutörmäysanturien tunnistaman törmäysvoiman, auton nopeuden tai törmäyskulman perusteella auton kylkeen kohdistuvassa törmäyksessä.

Vaikka etuturvatyynyt (kuljettajan ja etumatkustajan turvatyynyt) on suunniteltu laukeamaan vain keulaan kohdistuvassa törmäyksessä, ne saattavat laueta myös muun tyyppisissä onnettomuuksissa, jos keulan törmäysanturit tunnistavat riittävän voimakkaan iskun. Sivuturvatyynyt (ja/tai turvaverhot) on suunniteltu täyttymään ainoastaan sivutörmäyksissä, mutta ne voivat myös täyttyä muissa törmäyksissä, jos sivutörmäysanturit tunnistavat riittävän voimakkaan iskun.

Jos auton koriin kohdistuu äkillisiä liikkeitä kuopista tai iskuista huonokuntoisilla teillä, turvatyynyt saattavat laueta. Jotta turvatyynyt eivät laukeaisi, aja varoen huonokuntoisella tiellä tai alueilla, joita ei ole tarkoitettu autoliikenteelle.

Turvatyynyjen laukeamattomuuden edellytykset

- Tietyissä hitailla nopeuksilla tapahtuvissa kolareissa turvatyynyt eivät mahdollisesti laukea. Turvatyynyt on suunniteltu siten, että ne eivät laukea, kun ne eivät kykene täydentämään turvavöiden antamaa suojaa.

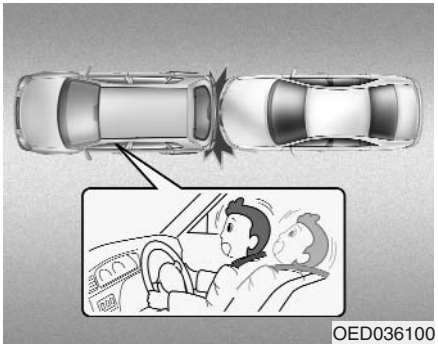
OED036100

- Etuturvatyynyjä ei ole suunniteltu laukeamaan takatörmäyksissä, koska matkustajat liikkuvat taaksepäin törmäyksen voimasta. Tässä tapauksessa turvatyynyjen laukeamisesta ja täyttymisestä ei olisi hyötyä.

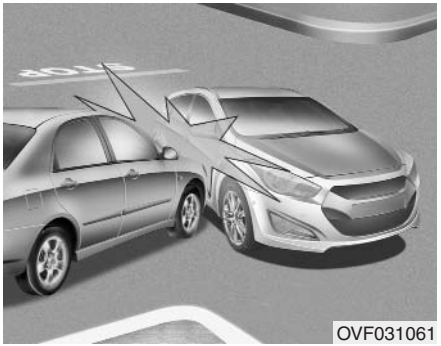
OVF031061

- Etuturvatyynyt eivät yleensä laukea sivutörmäyksessä, koska matkustajat liikkuvat törmäyksen suuntaan ja täten etuturvatyynyjen laukeaminen ei tarjoasisi lisäsuojaa matkustajille.
- Kuitenkin sivuturvatyynyt tai turvaverhot saattavat laueta törmäysvoimasta, auton nopeudesta ja törmäyskulmasta riippuen.

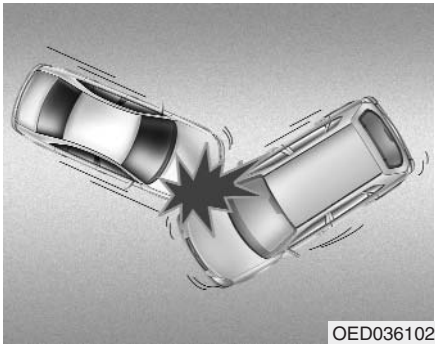
OED036102

- Kulmittain tapahtuvassa törmäyksessä törmäysvoima voi liikuttaa matkustajia suuntaan, jossa turvatyynyt eivät tarjoa lisäsuojaa, joten anturit eivät välttämättä laukaise turvatyynyjä.

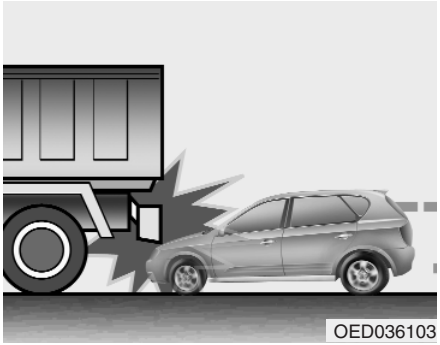
OED036103

- Juuri ennen törmäystä kuljettajat jarruttavat yleensä voimakkaasti. Tämä voimakas jarrutus saa auton keulan painumaan alaspäin, jolloin auto työntyy edellä olevan auton alle, jos siinä on suurempi maavara. Turvatyynyt eivät välttämättä laukea tällaisessa törmäyksessä, koska anturien tunnistama törmäysvoima on todellista pienempi.

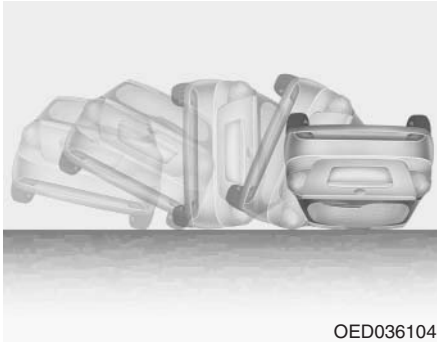
OED036104

- Turvatyynyt eivät välttämättä laukea auton käännyttyä katolleen, koska turvatyynyjen laukeaminen ei tajoa matkustajille lisäsuojaa.

  Sivuturvatyynyt ja/tai turvaverhot saattavat kuitenkin laueta auton kaatuessa katolleen sivutörmäyksen seurauksena, jos auto on varustettu sivuturvatyynyillä ja turvaverhoilla.

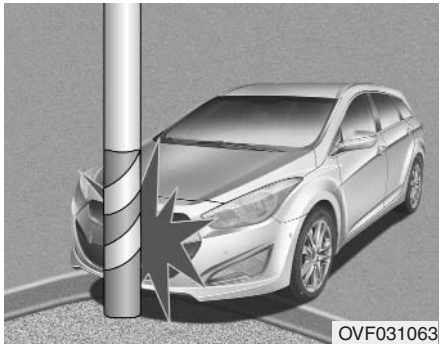
OVF031063

- Turvatyynyt eivät välttämättä laukea, jos auto törmää valopylvään tai puun kaltaisiin kohteisiin, jolloin törmäysvoima kohdistuu kapealle alueelle eikä koko törmäysvoima välity antureille.

Turvatyynyjärjestelmän hoito

Turvatyynyjärjestelmä on käytännöllisesti katsoen huoltovapaa, eikä siinä ole osia, joita voisit itse huoltaa turvallisesti. Jos turvatyynyjärjestelmän ”AIR BAG” -merkkivalo ei syty tai jää palamaan jatkuvasti, vie autosi välittömästi valtuutettuun Hyundai-liikkeeseen tarkastusta varten.

Kaikki turvatyynyjärjestelmään liittyvät työt, kuten osien irrotus, asennus ja mikä tahansa ohjauspyörään liittyvä työ tulee teettää valtuutetussa HYUNDAI-liikkeessä. Turvatyynyjärjestelmän virheellinen käsittely voi aiheuttaa vakavia henkilövahinkoja.

⚠ VAROITUS

- **Turvatyynyjärjestelmän komponenttien ja johtimien muuttaminen, mukaan luettuna merkkien kiinnittäminen peitekansiin tai auton korin rakenteen muuttaminen, saattaa vaikuttaa turvatyynyjärjestelmän toimintaan haitallisesti ja aiheuttaa mahdollisen loukkaantumisen.**
- **Turvatyynyjen peitekansien puhdistukseen saa käyttää vain kuivaa, pehmeää liinaa tai veteen kostutettua liinaa. Liuottimet ja puhdistusaineet voivat vahingoittaa turvatyynyjen peitekansia ja tämän seurauksena haitata turvatyynyjen laukemista onnettomuustilanteessa.**
- **Älä kiinnitä mitään esineitä turvatyynymoduulien päälle tai niiden läheisyyteen, ohjauspyörään, mittaristoon tai etumatkustajan kohdalla kojelautaan hansikaslokeron yläpuolelle. Mikä tahansa näihin kohtiin kiinnitetty esine saattaa aiheuttaa vammoja turvatyynyjen lauetessa törmäyksessä.**

(jatkuu)

(jatkuu)

- **Jos turvatyynyt laukeavat, ne täytyy vaihtaa uusiin valtuutetussa Hyundai-liikkeessä.**
- **Älä muokkaa tai irrota turvatyynyjärjestelmän johtimia tai muita komponentteja. Muokkaaminen saattaa aiheuttaa vammoja turvatyynyjen tahattoman laukeamisen tai turvatyynyjärjestelmän toimintahäiriön takia.**
- **Jos turvatyynyjärjestelmän komponentteja pitää hävittää tai jos auto täytyy romuttaa, tulee noudattaa tiettyjä varotoimenpiteitä. Valtuutettu Hyundai-liike osaa suorittaa nämä toimenpiteet ja saat sieltä tarvittavat tiedot. Työtä suorittaville saattaa aiheutua vakavia vammoja, jos näitä toimenpiteitä ei suoriteta asianmukaisesti.**
- **Älä yritä käynnistää moottoria, jos autoosi on päässyt vettä niin paljon että matot ovat kastuneet läpikotaisin tai jos lattialla on vettä. Hinauta autosi valtuutettuun Hyundai-liikkeeseen.**

Muita turvaohjeita

- **Älä koskaan anna matkustajien oleilla tavaratilassa tai istua alas taitetun takaistuimen päällä ajon aikana.** Matkustajien tulee istua suorassa, selkä istuimen selkänojaa vasten, turvavyö kiinnitettynä ja jalat lattiaa vasten.
- **Matkustajien tulee pysyä omalla istumapaikallaan, eivätkä he saa vaihtaa istumapaikkaa ajon aikana.** Matkustaja saattaa osua auton sisärakenteisiin, muihin matkustajiin tai lentää ulos autosta törmäyksessä tai hätäjarrutuksessa.
- **Turvavyö on suunniteltu yhtä matkustajaa varten.** Jos useampi henkilö käyttää samaa turvavyötä, molemmat voivat loukkaantua vakavasti tai kuolla törmäystilanteessa.
- **Älä asenna turvavöihin minkäänlaisia lisävarusteita.** Varusteet, joiden sanotaan parantavan matkustajan mukavuutta tai muuttavan turvavyön paikkaa, voivat vähentää turvavyön antamaa suojaa ja lisätä vakavan loukkaantumisen mahdollisuutta onnettomuuden sattuessa.
- **Matkustajien ei pitäisi sijoittaa kovia tai teräviä esineitä itsensä ja turvatyynyjen väliin.** Terävien tai kovien esineiden pitäminen sylissä tai suussa saattaa aiheuttaa vammoja turvatyynyn lauetessa.
- **Varmista että matkustajat eivät ole tarpeettoman lähellä turvatyynyjen peitekansia.** Matkustajien tulee istua suorassa, selkä istuimen selkänojaa vasten, turvavyö kiinnitettynä ja jalat lattiaa vasten. Jos matkustajat ovat liian lähellä turvatyynyjen peitekansia, he saattaavat loukkantua turvatyynyn lauetessa.
- **Älä kiinnitä tai aseta esineitä turvatyynyjen peitekansien päälle tai lähelle..** Etu- tai sivuturvatyynyjen peitekansien päälle kiinnitetyt tai asetetut esineet voivat haitata turvatyynyjen toimintaa.
- **Älä tee muutoksia etuistuimiin.** Etuistuimien muutokset saattavat haitata turvatyynyjärjestelmän anturien ja sivuturvatyynyjen toimintaa.
- **Älä laita esineitä etuistuimien alle.** Etuistuimien alle laitetut esineet saattavat haitata turvatyynyjärjestelmän tunnistusanturien toimintaa ja vahingoittaa johtosarjoja.
- **Älä koskaan pidä vauvaikäistä äläkä lasta sylissäsi ajon aikana.** Vauva tai lapsi saattaa loukkaantua vakavasti tai kuolla onnettomuuden sattuessa. Vauvaikäisten ja lasten tulee istua takaistuimella, oikein kiinnitettynä sopivassa turvaistuimessa tai käyttää sopivaa turvavyötä.

⚠ VAROITUS

- **Väärässä asennossa istuva matkustaja saattaa joutua liian lähelle laukeavaa turvatyynyä, osua auton sisärakenteisiin tai sinkoutua ulos autosta, mikä voi aiheuttaa vakavan tai kuolemaan johtavan vamman.**
- **Pidä istuimen selkänoja pystyasennossa ja istu selkä vasten istuintyynyn keskiosaa, turvavyö kiinnitettynä, jalat mukavasti ojennettuina ja jalkaterät lattiaa vasten.**

Varusteiden lisääminen turvatyynyillä varustettuun autoon tai auton muokkaaminen

Autosi turvatyynyjärjestelmän toiminta voi muuttua, jos muutat autoasi vaihtamalla auton rungon, puskurijärjestelmän, keulan osia tai kylkipaneeleja tai jos muutat maavaraa.

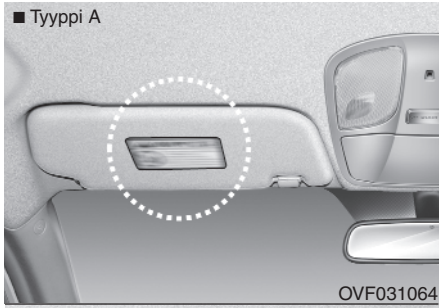

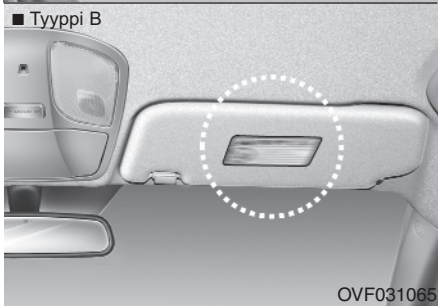

Turvatyynyjärjestelmän varoitusmerkinnät (jos varusteena)

Turvatyynyjärjestelmän varoitusmerkinnät muistuttavat kuljettajaa ja matkustajia turvatyynyjärjestelmään liittyvistä vaaroista.

Huomaa, että määräysten mukaiset varoitusmerkinnät sisältävät tietoa lähinnä lapsia koskeavista vaarioista. Haluamme myös muistuttaa aikuisiin kohdistuvista vaaroista, jotka on kuvattu edellisillä sivuilla.

Avaimet / 4-3
Lukituksen kauko-ohjaus / 4-5
Älyavain / 4-9
Hälytysjärjestelmä / 4-12
Ovien lukot / 4-15
Takaluukku / 4-20
Ikkunat / 4-26
Konepelti / 4-30

Autosi ominaisuudet

4

Polttoainesäiliön luukku / 4-32
Kattoluukku / 4-35
Kuljettajan istuin asentomuistilla / 4-39
Ohjauspyörä / 4-41
Peilit / 4-44
Mittaristo / 4-48
Pysäköintitutka / 4-79
Pysäköintiavustinjärjestelmä / 4-83
Peruutuskamera / 4-94
Hätävilkut / 4-95
Valot / 4-96
Pyyhkimet ja pesimet / 4-104
Sisävalaistus / 4-108
Sisävalaistuksen lisätoiminnot / 4-110
Lasinlämmitin / 4-111

Käsisäätöinen ilmastointijärjestelmä / 4-112
Automaattinen ilmastointijärjestelmä / 4-121
Lasinlämmitin ja huurteenpoisto / 4-133
Säilytyslokero / 4-136
Matkustamon ominaisuudet / 4-140
Ulkoiset ominaisuudet / 4-151
Audiojärjestelmä / 4-153

4 Autosi ominaisuudet

AVAIMET

Kirjoita avaimen numero muistiin

Avaimen koodinumero on merkitty viivakoodilla varustettuun levyyn, joka on kiinnitetty avainsarjaan. Jos kadotat avaimesi, valtuutettu Hyundai-liike voi helposti valmistaa uudet avaimet tämän koodinumeron avulla. Irrota viivakoodilla varustettu levy avaimista ja laita se turvalliseen paikkaan. Kirjoita koodinumero myös muistiin ja säilytä sitä turvallisessa paikassa, ei kuitenkaan autossa.

Avainta käytetään:

- Moottorin käynnistämiseen.
- Ovien avaamiseen ja lukitsemiseen.
- Hansikaslokeron avaamiseen ja lukitsemiseen.

⚠ VAROITUS

Käytä vain alkuperäistä Hyundai-avainta autosi virtalukkoon. Muu kuin virallinen avain saattaa jäädä käynnityksen jälkeen START-asentoon. Käynnistysmoottori ei sammu auton käynnistyttyä, joka johtaa käynnistysmoottorin vaurioitumiseen ja mahdollisesti tulipaloon johtosarjojen ylikuormittuessa.

⚠ VAROITUS – Virta-avain

Lasten jättäminen autoon, jossa on virta-avain, on vaarallista vaikka avain ei olisi virtalukossa. Lapset matkivat aikuisia ja osaavat laittaa avaimen virtalukkoon. Virta-avaimen avulla lapset voivat käyttää ikkunannostimia ja muita hallintalaitteita tai saada auton liikkeelle, josta voi seurata vakavia tai kuolemaan johtavia vammoja. Älä koskaan jätä avaimiasi autoon, jos autossa on lapsia.

Ajonestojärjestelmä (jos varusteena)

Autosi saattaa olla varustettu elektronisella ajonestojärjestelmällä, jonka tarkoitus estää auton luvaton käyttöönotto.

Autosi ajonestojärjestelmä koostuu virta-avaimen transponderista ja auton sisälle asennetuista elektronisista komponenteista.

Autot, joita ei ole varustettu älyavainjärjestelmällä.

Ajonestojärjestelmä tarkistaa, onko virta-avain kelvollinen joka kerran, kun virta-avain laitetaan virtalukkoon ja käännetään ON-asentoon.

Jos virta-avain todetaan kelvolliseksi, moottorin voi käynnistää.

Jos virta-avain ei ole kelvollinen, moottoria ei voi käynnistää.

Ajonestojärjestelmän poistaminen käytöstä:

Laita virta-avain virtalukkoon ja käännä se ON-asentoon.

Ajonestojärjestelmän aktivointi

Käännä virta-avain OFF-asentoon. Ajonestojärjestelmä aktivoituu automaattisesti. Moottoria ei voi käynnistää ilman kelvollista ajoneuvokohtaista virta-avainta.

Älyavainjärjestelmällä varustetut autot

Järjestelmä tarkistaa onko älyavain kelvollinen, kun ENGINE START/STOP -kytkin on ON-asennossa

Jos virta-avain todetaan kelvolliseksi, moottorin voi käynnistää.

Jos virta-avain ei ole kelvollinen, moottoria ei voi käynnistää.

Ajonestojärjestelmän poistaminen käytöstä:

Laita ENGINE START/STOP -painike ON-asentoon.

Ajonestojärjestelmän aktivointi

Laita ENGINE START/STOP -painike OFF-asentoon. Ajonestojärjestelmä aktivoituu automaattisesti. Moottoria ei voi käynnistää ilman kelvollista ajoneuvokohtaista älyavainta.

⚠ VAROITUS

Älä jätä vara-avaimia autoon, sillä auto voidaan varastaa. Autosi ajonestojärjestelmän tunnuskoodi on luottamuksellinen. Älä jätä tunnuskoodia autoosi.

✻ MUISTUTUS

Älä pidä muiden ajonestojärjestelmällä varustettujen autojen avaimia lähellä, kun käynnistät moottorin. Autosi ei saata käynnistyä tai sammuu heti käynnistymisen jälkeen. Pidä tällaiset avaimet erillään toimintahäiriöiden välttämiseksi.

⚠ HUOMAUTUS

Älä laita metalliesineitä virtalukon läheisyyteen.

Moottori ei käynnisty, jos metalliesineet häiritsevät transponderin signaalia.

✻ MUISTUTUS

Jos tarvitset lisää avaimia tai olet kadottanut avaimesi, ota yhteys valtuutettuun Hyundai-liikkeeseen.

⚠ HUOMAUTUS

Virta-avaimesi transponderi on tärkeä osaa ajonestojärjestelmää. Älä altista virta-avainta kosteudelle tai staattiselle sähkölle äläkä käsittele sitä kovakouraisesti; näin virta-avain toimii luetettavasti useita vuosia. Ajonestojärjestelmä ei saata toimia oikein, jos avainta on käsitelty huolimattomasti.

⚠ HUOMAUTUS

Älä muuta, korjaa tai säädä ajonestojärjestelmää, sillä se saattaa vaurioitua. Ajonestojärjestelmään liittyvät työt tulee teettää valtuutetussa HYUNDAI-liikkeessä.

Valmistajan antama takuu ei korvaa muualla kuin valtuutetussa liikkeessä tehtyjen muutosten tai säätöjen aiheuttamien toiminintahäiriöiden korjausta.

LUKITUKSEN KAUKO-OHJAUS (JOS VARUSTEENA)

■ Tyyppi A

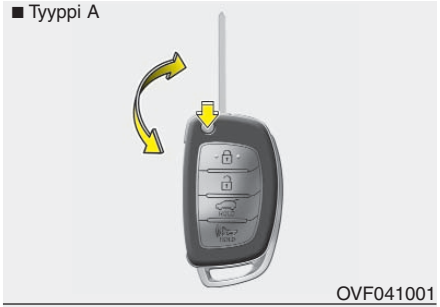

OVF041001

■ Tyyppi B

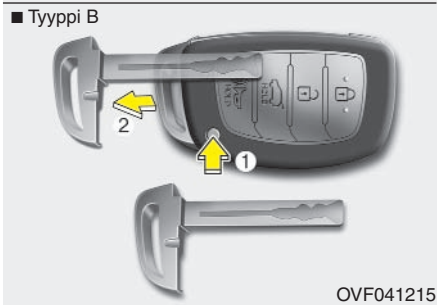

OVF041215

Lukituksen kauko-ohjauksen toiminnot

Tyyppi A

Paina avaimen vapautuspainiketta, jolloin avaimen metalliosa kääntyy esiin automaattisesti.

- Pidä vapautuspainike alaspainettuna, kun taitat avaimen metalliosan takaisin sisään.

⚠ HUOMAUTUS

Avain saattaa vaurioitua, jos taitat sen sisään painamatta samalla vapautuspainiketta. Pidä vapautuspainike painettuna ja käännä avain sisään.

Tyyppi B

- Irrota mekaaninen avain pitämällä vapautuspainiketta alaspainettuna ja vedä avain ulos.
- Kun laitat mekaanisen avaimen takaisin, aseta se paikalleen ja paina avainta alaspäin, kunnes kuulet naksahduksen.

■ Tyyppi A

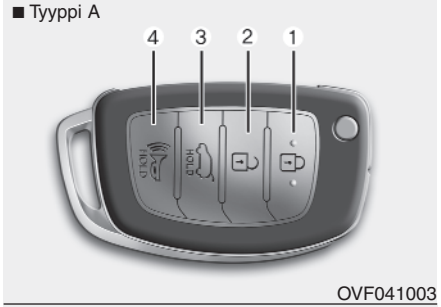

OVF041003

■ Tyyppi B

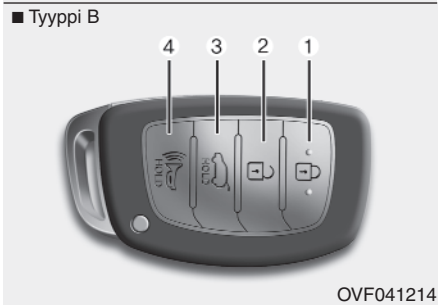

OVF041214

Lukitseminen (1)

1. Sulje ovet.
2. Paina lukituspainiketta.
3. Hätävilkut vilkkuvat kerran osoittaen että ovet on lukittu (konepellin ja takaluukun täytyy olla suljettuna).

✻ MUISTUTUS

Ovet eivät lukkiudu, jos yksikin niistä on auki.

Lukituksen avaaminen (2)

1. Paina avauspainiketta.
2. Hätävilkut vilkkuvat kaksi kertaa osoittaen että ovien lukitus on avattu.

✻ MUISTUTUS

Jos ovea ei avata 30 sekunnin kuluessa lukituspainikkeen painamisesta, ovet lukkiutuvat uudelleen automaattisesti.

Takaluukun avaaminen (3)

Käsitoiminen takaluukku.

1. Paina takaluukun avauspainiketta yli sekunnin ajan.
2. Hätävilkut vilkkuvat kaksi kertaa osoittaen, että takaluukun lukitus on avattu.

✻ MUISTUTUS

- **Jos takaluukkua ei avata 30 sekunnin kuluessa lukituspainikkeen painamisesta, se lukkiutuu uudelleen automaattisesti.**
- **Kun takaluukku avataan ja suljetaan, se lukkiutuu automaattisesti.**
- **Kuin painikkeeseen on merkitty ”HOLD”, sitä tulee pitää painettuna yli sekunnin ajan.**

Sähkötoiminen takaluukku

1. Paina takaluukun avauspainiketta yli sekunnin ajan.
2. Hätävilkut vilkkuvat ja merkkiääni toistuu kaksi kertaa osoittaen, että takaluukku on avattu.

✻ MUISTUTUS

- **Kun takaluukku avataan ja suljetaan, se lukkiutuu automaattisesti.**
- **Kuin painikkeeseen on merkitty ”HOLD”, sitä tulee pitää painettuna yli sekunnin ajan.**

Hälytys (4)

1. Paina hälytyspainiketta yli 0,5 sekunnin ajan
2. Hätävilkut vilkkuvat ja äänimerkki soi noin 30 sekunnin ajan.

Voit halutessasi poistaa hälytystoiminnon käytöstä. Katso lisätietoja tämä kappaleen kohdasta ”Mukautettavat asetukset”.

Ohjeita kauko-ohjaimen käyttöön

✻ MUISTUTUS

Kauko-ohjain ei toimi seuraavissa tilanteissa:

- **Virta-avain on virtalukossa.**
- **Olet toiminta-alueen ulkopuolella (noin 10 metriä).**
- **Kauko-ohjaimen paristo on heikko.**
- **Muiden autojen tai esineiden häiritessä signaalia.**
- **Ulkolämpötilan ollessa äärimmäisen alhainen.**
- **Kauko-ohjain on lähellä radiolähetintä kuten radioasemaa tai lentokenttää, jotka häiritsevät kauko-ohjaimen toimintaa.**

Kun kauko-ohjain ei toimi oikein, avaa ja lukitse ovet virta-avaimella. Jos kauko-ohjaimen toiminnassa ilmenee ongelmia, ota yhteys valtuutettuun Hyundai-liikkeeseen.

⚠ HUOMAUTUS

Älä anna kauko-ohjaimen kastua. Jos kauko-ohjain ei toimi, koska se on altistunut vedelle tai muille nesteille, autonvalmistajan takuu ei korvaa sitä.

⚠ HUOMAUTUS

Muutokset, joita laitteen standardinmukaisuudesta vastaava taho ei ole erikseen hyväksynyt, saattavat mitätöidä laitteelle myönnetyn käyttöluvan. Auton takuu ei kata kauko-ohjausjärjestelmän toimintahäiriön korjaustöitä, jos toimintahäiriö johtuu järjestelmään tehdyistä muutoksista, joita laitteen standardinmukaisuudesta vastaava taho ei ole erikseen hyväksynyt.

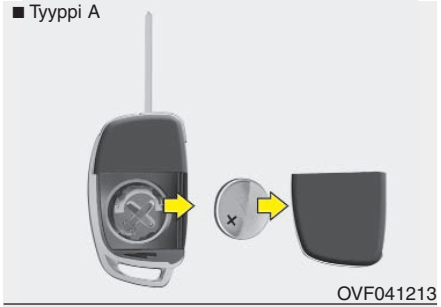

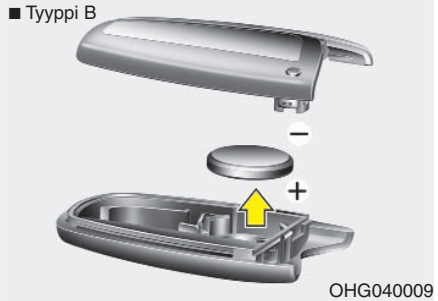

Pariston vaihtaminen

Vaikka älyavaimen/kauko-ohjaimen pariston tulisi kestää useita vuosia, paristo tulee vaihtaa jos älyavain/kauko-ohjain ei toimi oikein.

1. Työnnä ohutkärkinen työkalu loveen ja avaa kansi varovaisesti.
2. Vaihda paristo (CR2032). Varmista, että asennat uuden pariston kuvan mukaisesti ”+”-symboli ylöspäin.
3. Sulje paristokotelon kansi.

Kun haluat uusia kauko-ohjaimen tai älyavaimen, ota yhteyttä HYUNDAI-liikkeeseen laitteen uudelleenohjelmointia varten.

⚠ HUOMAUTUS

- ***Keskuslukituksen kauko-ohjain tai älyavain on suunniteltu toimimaan luotettavasti vuosien ajan, mutta se saattaa vaurioitua altistuessaan kosteudelle tai staattiselle sähkölle.***
- ***Vääränlaisen pariston käyttäminen saattaa vaurioittaa kauko-ohjainta.***
- ***Vaurioitumisen välttämiseksi älä anna kauko-ohjaimen tai älyavaimen pudota, altistua vedelle tai kuumuudelle, tai jäädä suoraan auringonpaisteeseen.***

⚠ HUOMAUTUS

Pariston hävittäminen epäasiallisesti voi olla haitallista ympäristölle ja terveydelle.

Hävitä paristot paikallisten ongelmajätemääräysten mukaisesti.

ÄLYAVAIN (JOS VARUSTEENA)

OVF041216

Älyavaimen käyttö

1. Ovien avauspainike
2. Ovien lukituspainike
3. Takaluukun avauspainike
4. Hälytyspainike

Älyavaimella voit avata ja lukita ovet (sekä takaluukun) ja jopa käynnistää moottorin laittamatta avainta lukkoon.

Älyavaimen painikkeet toimivat samoin kuin kauko-ohjaimen painikkeet. Saat lisätietoja tämän kappaleen osasta ”Lukituksen kauko-ohjaus”.

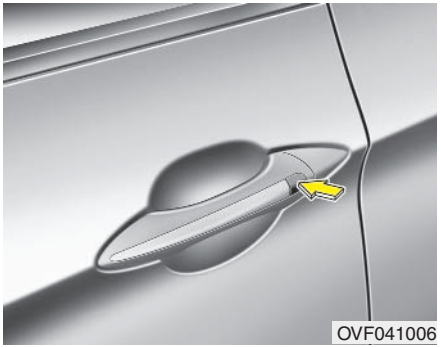
OVF041006

Älyavaimella voit avata ja lukita ovet ja takaluukun.

Voit myös käynnistää moottorin. Toimintoja käytetään seuraavasti:

Lukitseminen

1. Ota älyavain.
2. Sulje ovet.
3. Paina ovenkahvan painiketta.
4. Hätävilkut vilkkuvat kerran (konepellin ja takaluukun tulee olla kiinni).
5. Varmista että ovet ovat lukossa vetämällä ovenkahvoista.

✻ MUISTUTUS

- **Ovenkahvan painike toimii vain kun älyavain on 0,7 metrin etäisyydellä ovenkahvasta.**
- **Ovet eivät lukkiudu ja merkkiääni toistuu 3 sekunnin ajan, kun paina ovenkahvan painiketta seuraavissa tilanteissa:**
  - **Älyavain on auton sisällä.**
  - **Käynnistyspainike (ENGINE START/STOP) on ACC tai ON -asennossa**
  - **Ovi on auki, takaluukkua lukuun ottamatta.**

Lukituksen avaaminen

1. Varmista, että älyavain on riittävän lähellä autoa.
2. Paina ovenkahvan painiketta.
3. Ovet aukeavat ja hätävilkut vilkkuvat kaksi kertaa.

✻ MUISTUTUS

- **Ovenkahvan painike toimii vain kun älyavain on 0,7 metrin etäisyydellä ovenkahvasta.**
- **Kun järjestelmä on havainnut että älyavain on 0,7 metrin etäisyydellä ovenkahvasta, kuka tahansa voi avata oven ilman älyavainta.**
- **Ovet lukkiutuvat uudelleen automaattisesti, jos niitä ei avata lukituksen avaamisen jälkeen.**

Takaluukun lukituksen avaaminen

1. Varmista, että älyavain on riittävän lähellä autoa.
2. Paina takaluukun kahvan kytkintä.
3. Takaluukun lukitus aukeaa.

✻ MUISTUTUS

- **Kun takaluukku avataan ja suljetaan, se lukkiutuu automaattisesti.**
- **Takaluukun kahvan painike toimii vain kun älyavain on 0,7 metrin etäisyydellä kahvasta.**

Älyavainta koskevia varoituksia

✻ MUISTUTUS

- **Et voi käynnistää moottoria, jos älyavain katoaa. Ota yhteys valtuutettuun Hyundai-liikkeeseen ja hanki tarpeen vaatiessa hinausapua.**
- **Autossa voidaan käyttää enintään kahta älyavainta. Jos kadotat älyavaimen, vie jäljelläoleva älyavaimesi HYUNDAI-liikkeeseen välittömästi, jotta autosi voidaan suojata luvattomalta käyttöönotolta.**

Älyavain ei toimi seuraavissa tilanteissa:

- **Älyavain on lähellä radiolähetintä, esimerkiksi radioasemaa tai lentokenttää, joka häiritsee älyavaimen toimintaa.**
- **Pidät älyavainta lähellä radio- tai matkapuhelinta.**
- **Toisen auton älyavainta käytetään autosi lähellä.**

Kun älyavain ei toimi oikein, voit avata ja lukita ovet mekaanisella avaimella. Ota yhteys valtuutettuun Hyundai-liikkeeseen, jos älyavaimen toiminnassa esiintyy häiriöitä.

⚠ HUOMAUTUS

Älä anna kauko-ohjaimen tai älyavaimen kastua. Autonvalmistajan takuu ei kata veden tai muun nesteen aiheuttamien toimintahäiriöiden korjausta.

Ovien avaaminen ja lukitseminen hätätilanteessa

Voit avata ja lukita ovet mekaanisella avaimella, jos älyavaimesi ei toimi oikein.

1. Pidä vapautuspainike (1) painettuna je vedä mekaaninen avain ulos (2).
2. Laita avain ovenkahvan lukkoon. Käännä avainta auton takaosan suuntaan avataksesi ovet ja vastakkaiseen suuntaan lukitaksesi ne.
3. Kun laitat mekaanisen avaimen takaisin, aseta se paikalleen ja paina avainta alaspäin, kunnes kuulet naksahduksen.

HÄLYTYSJÄRJESTELMÄ (JOS VARUSTEENA)

Hälytysjärjestelmällä varustetut autot on varustettu tarralla joka sisältää sanat:
1. WARNING (varoitus)
2. SECURITY SYSTEM (hälytysjärjestelmä)

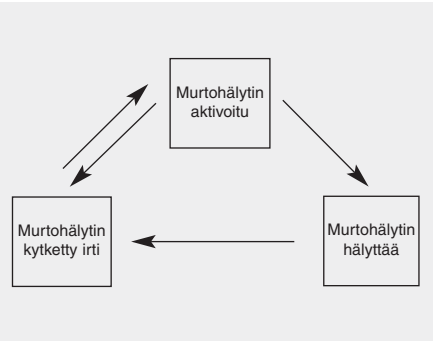

Järjestelmä on suunniteltu suojaaman autoa luvattomalta autoon tunkeutumiselta. Järjestelmä toimii kolmessa eri tilassa: ”aktivoitu”, ”murtohälytystila” ja ”pois käytöstä”. Kun järjestelmä aktivoidaan, hätävilkut vilkkuvat ja merkkiääni toistuu kerran.

Murtohälyttimen aktivoiminen

Älyavaimella

Pysäköi auto ja sammuta moottori. Aktivoi järjestelmä seuraavasti:

1. Sammuta moottori.
2. Varmista, että ovet, konepelti ja takaluukku on suljettu kunnolla.
3. • Lukitse ovat pitämällä älyavainta oven lähettyvillä ja painamalla ovenkahvan painiketta.

   Hätävilkut vilkkuvat kerran, osoittaen että järjestelmä on aktivoitu.

   Hätävilkut eivät vilku eikä hälytysjärjestelmä aktivoidu, jos takaluukku tai konepelti on jäänyt auki. Kun auki jäänyt takaluukku tai konepelti suljetaan, hätävilkut vilkkuvat kerran.

- Lukitse ovet painamalla älyavaimen lukituspainiketta.

  Hätävilkut vilkkuvat kerran, osoittaen että järjestelmä on aktivoitu.

  Hätävilkut eivät vilku, eikä hälytysjärjestelmä aktivoidu, jos ovi, takaluukku tai konepelti on jäänyt auki. Kun auki jäänyt ovi, takaluukku tai konepelti suljetaan, hätävilkut vilkkuvat kerran.

Kauko-ohjaimella

Pysäköi auto ja sammuta moottori. Aktivoi järjestelmä seuraavasti:

1. Sammuta moottori ja ota virta-avain virtalukosta.
2. Varmista että ovet, konepelti ja takaluukku on suljettu kunnolla.
3. • Lukitse ovet painamalla kauko-ohjaimen lukituspainiketta.

   Hätävilkut vilkkuvat kerran, osoittaen että järjestelmä on aktivoitu.

   Hätävilkut eivät vilku, eikä hälytysjärjestelmä aktivoidu, jos ovi, takaluukku tai konepelti on jäänyt auki. Kun auki jäänyt ovi, takaluukku tai konepelti suljetaan, hätävilkut vilkkuvat kerran.

- **Älä aktivoi järjestelmää ennen kuin kaikki matkustajat ovat poistuneet autosta. Jos järjestelmä aktivoidaan matkustajan ollessa vielä autossa, hälytys saattaa laueta matkustajan poistuessa autosta. Jos ovi, takaluukku tai konepelti avataan 30 sekunnin kuluessa murtohälyttimen aktivoinnista, hälytin kytketään pois päältä tarpeettoman hälytyksen välttämiseksi.**

Murtohälytystila

Murtohälytin hälyttää, jos seuraavaa tapahtuu järjestelmän ollessa aktivoituna.

- Etu- tai takaovi avataan käyttämättä kauko-ohjainta tai älyavainta.
- Takaluukku avataan käyttämättä kauko-ohjainta tai älyavainta.
- Konepelti avataan.

Äänimerkki soi ja hätävilkut vilkkuvat noin 27 sekunnin ajan, jos hälytystä ei kytketä pois päältä. Poista järjestelmä käytöstä painamalla kauko-ohjaimen tai älyavaimen avauspainiketta.

Murtohälyttimen poistaminen käytöstä

Järjestelmä poistetaan käytöstä:

Kauko-ohjaimella

- Painamalla oven avauspainiketta.
- Kun moottori käynnistetään.
- Kun virtakytkin on ON-asennossa vähintään 30 sekunnin ajan.

Älyavain

- Painamalla oven avauspainiketta.
- Etuoven kahvan painiketta painetaan älyavaimen ollessa oven lähistöllä.
- Kun moottori käynnistetään.

Kun ovien lukitus on avattu, hätävilkut vilkkuvat kaksi kertaa, osoittaen että järjestelmä on kytketty pois käytöstä.
Jos ovea (tai takaluukkua) ei avata 30 sekunnin kuluessa lukituksen avauspainikkeen painamisesta, järjestelmä aktivoituu uudestaan.

✻ MUISTUTUS

- **Kun autoa ei ole varustettu älyavaimella**
  Jos hälytintä ei kytketä pois päältä kauko-ohjaimella, laita virta-avain virtalukkoon ja käynnistä moottori. Hälytin kytkeytyy pois päältä.
- **Älyavainjärjestelmällä varustettu auto**
  Jos hälytintä ei kytketä pois päältä älyavaimella, laita virta-avain virtalukkoon ja käynnistä moottori. Hälytin kytkeytyy pois päältä.
- **Ota yhteyttä valtuutettuun HYUNDAI-jälleenmyyjään, jos kadotat avaimesi.**

⚠ HUOMAUTUS

Älä muuta, ohita tai säädä hälytysjärjestelmää, koska se saattaisi aiheuttaa toimintahäiriön. Hälytysjärjelmän huoltotyöt tulee teettää valtuutetussa HYUNDAI-liikkeessä.

Valmistajan antama takuu ei korvaa muualla kuin valtuutetussa liikkeessä tehtyjen muutosten tai säätöjen aiheuttamien toiminintahäiriöiden korjausta.

OVIEN LUKOT

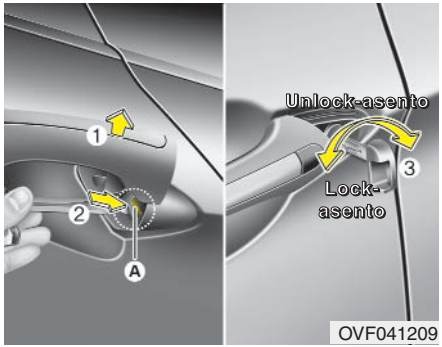

Lukkojen käyttäminen auton ulkopuolelta

Mekaaninen avain

Kannen irrottaminen:

1. Vedä ovenkahvasta (1).
2. Paina kannen alaosassa sijaitsevaa vipua (A) avaimella tai talttapäisellä ruuvimeisselillä (2).
3. Pidä vipu painettuna ja työnnä kansi ulos.

⚠ VAROITUS

Irrota kansi varovasti, jottet varioittaisi sitä ja sijoita se turvalliseen paikkaan, jottei se häviäisi.

- Poistettuasi kannen käännä avainta auton takaosan suuntaan avataksesi ovet ja vastakkaiseen suuntaan lukitaksesi ne. (3).
- Kun avaat tai lukitset oven avaimella, kaikki ovet aukeavat tai lukkiutuvat.
- Kun ovien lukitus on avattu, ovet voidaan avata vetämällä ovenkahvasta.
- Sulje ovi työntämällä. Varmista, että ovet sulkeutuvat kunnolla.

Kauko-ohjain/älyavain

- Ovet voidaan lukita ja avata kaukoohjaimella tai älyavaimella.
- Ovet voidaan lukita pitämällä älyavainta oven lähettyvillä ja painamalla ovenkahvan painiketta. (Koskee älyavainjärjestelmällä vartustettuja autoja.)
- Kun ovien lukitus on avattu, ovet voidaan avata vetämällä ovenkahvasta.
- Sulje ovi työntämällä. Varmista, että ovet sulkeutuvat kunnolla.

✻ MUISTUTUS

- **Ovien lukkojen ja lukitusmekanismien toiminnassa voi olla ongelmia kylmässä ja kosteassa ilmastossa.**
- **Jos ovi on lukittu ja avattu toistuvasti joko auton avaimella tai lukituspainikkeella, järjestelmä saattaa keskeyttää toimintansa väliaikaisesti suojatakseen virtapiiriä ja komponenttejaan.**

⚠ VAROITUS

- **Ovet saattavat aueta ellet sulje niitä huolellisesti.**
- **Tarkista, ettei oven välissä ole ketään/mitään ennen kuin suljet sen.**

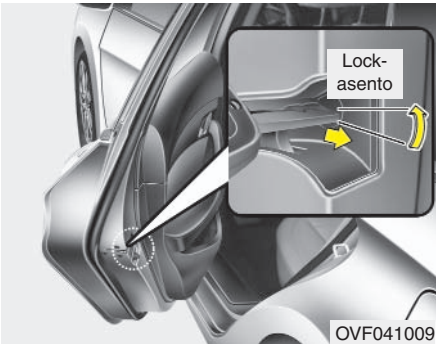

Hätätapauksessa

Jos lukituspainike ei toimi, ovet täytyy lukita kääntämällä ovenkahvan lukkoa mekaanisella avaimella.

Jos ovenkahvassa ei ole lukkoa, ovi voidaan lukita seuraavasti:

1. Avaa ovi.
2. Työnnä avain oven hätälukitusloveen ja käännä avain vaakatasoon oven lukitsemiseksi.
3. Sulje ovi huolellisesti.

✻ MUISTUTUS

Takaluukkua ei voi avata, jos se on suljettu keskuslukituksen ollessa poissa käytöstä.

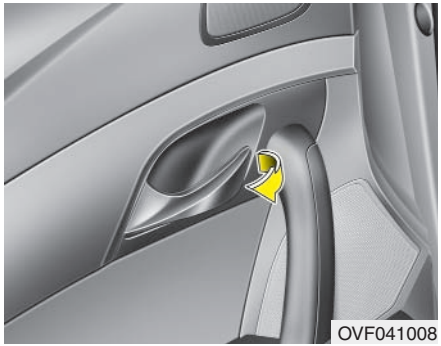

Ovien lukkojen käyttäminen auton sisäpuolelta

Oven sisäkahvaa käyttäen

Etuovi

Jos oven sisäkahvasta vedetään ovien ollessa lukittuna, lukitus aukeaa ja ovi avautuu.

Takaovi

Jos oven sisäkahvasta vedetään ovien ollessa lukittuna, lukitus aukeaa.

Jos oven sisäkahvasta vedetään uudelleen, ovi aukeaa.

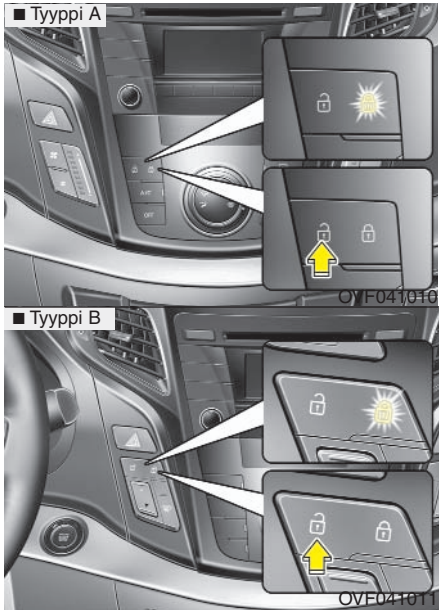

Keskuslukituksen käyttökytkimellä

Keskuslukituksen käyttökytkimen toiminta

- Kun painat keskuslukituksen käyttökytkintä, kaikki ovet lukkiutuvat ja kytkimen merkkivalo syttyy.
- Ovet eivät lukkiudu, jos joku ovista on auki tai se avataan samalla kun kytkintä painetaan.

- Jos minkä tahansa oven lukitus avataan, kytkimen merkkivalo sammuu.
- Kun painat keskuslukituksen käyttökytkintä uudelleen, ovien lukitus aukeaa.

✻ MUISTUTUS

Jos ovet lukitaan kauko-ohjaimella tai älyavaimella, ovien lukitusta ei voida avata keskuslukituksen käyttökytkimellä.

⚠ VAROITUS – Keskuslukituksen toimintahäiriö

Toimi seuraavasti, jos keskuslukitus ei toimi ollessasi auton sisällä:

- **Kokeile muiden ovien kahvoja ja lukituspainikkeita**
- **Avaa kuljettajanpuoleinen ikkuna ja avaa ovi ulkopuolelta avaimella.**
- **Siirry tavaratilaan ja avaa takaluukku.**

⚠ VAROITUS – Ovet

- **Sulje ja lukitse ovet huolellisesti ennen liikkeellelähtöä, jotta ne eivät aukeaisi ajon aikana. Lukitut ovet estävät myös mahdollisia tunkeutujia, kun auto hiljentää vauhtia tai pysähtyy.**
- **Ole varovainen ovia avatessasi, varo autoja, moottoripyöriä, polkupyöriä ja jalankulkijoita jotka lähestyvät autoa oven puolelta. Oven avaaminen voi aiheuttaa vahinkoja tai vammoja, kun joku törmää siihen.**

⚠ VAROITUS – Lukitsematon auto

Auton lukitsematta jättäminen saattaa houkutella sen varastamiseen tai siitä saattaa seurata vaaratilanne, jos joku piiloutuu autoon sen ollessa auki. Poista aina virta-avain autosta, kytke seisontajarru, sulje ikkunat ja lukitse kaikki ovet, kun autosta poistutaan.

⚠ VAROITUS – Lapset ilman valvontaa

Suljettun auton sisälämpötila voi nousta nopeasti ja aiheuttaa ilman valvontaa jätetyille lapsille tai eläimille, jotka eivät osaa poistua autosta, vakavia tai kuolemaan johtavia vammoja. Lapsille saattaa aiheutua vammoja tai vaaratilanne heidän käyttäessään auton toimintoja tai sivullisen tunkeutuessa autoon. Älä koskaan jätä lapsia tai eläimiä autoon ilman valvontaa.

Turvalukitus (jos varusteena)

Jotkut autot on varustettu turvalukitusjärjestelmällä. Turvallisuussyistä ovia ei voi avata sisä- tai ulkopuolelta turvalukituksen ollessa käytössä.

Auton lukitsemiseksi turvalukitustoiminnolla ovet täytyy lukita kauko-ohjaimella tai älyavaimella. Lukitus tulee avata kauko-ohjaimella tai älyavaimella.

⚠ VAROITUS

Älä lukitse ovia kauko-ohjaimella tai älyavaimella silloin, kun joku on vielä auton sisällä. Auton sisälle jäävä henkilö ei pysty avaamaan ovien lukitusta. Jos esimerkiksi ovet on lukittu kauko-ohjaimella, autossa oleva matkustaja ei pysty avaamaan ovia ilman kauko-ohjainta.

Ovien lukitsemiseen ja avaamisen liittyvät toiminnot

Ovien lukituksen avaus törmäystilanteessa

Ovien lukitus aukeaa automaattisesti, kun tuvatyynyt laukeavat törmäystilanteessa.

Ovien automaattinen lukitus ajonopeuden perusteella (jos varusteena)

Ovet lukittuvat automaattisesti kun ajonopeus ylittää 15 km/h.

Ovien avaus moottorin sammutuksen yhteydessä (jos varusteena)

Ovien lukitus aukeaa automaattisesti:

Autot, joita ei ole varustettu älyavainjärjestelmällä

Kun avain otetaan virtalukosta

Älyavainjärjestelmällä varustetut autot

Kun käynnistyspainike (ENGINE START/STOP) on OFF-asennossa.

Vaihdevivun asentoon perustuva ovien avaus-/lukitusjärjestelmä

- Ovet lukkiutuvat automaattisesti kun vaihdevipu siirretään P-asennosta.
- Ovien lukitus aukeaa automaattisesti kun vaihdevipu siirretään P-asentoon.

Voit halutessasi poistaa nämä lukitukseen liittyvät toiminnot käytöstä tai ottaa ne kättöön. Katso lisätietoja tämä kappaleen kohdasta ”Mukautettavat asetukset”.

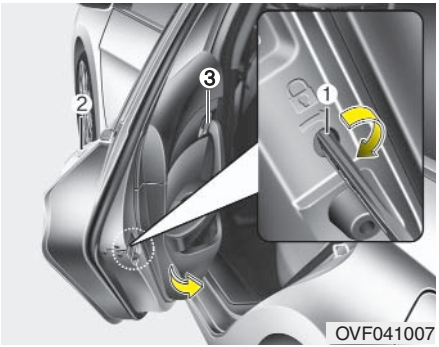

Takaovien lapsilukitus

Lapsilukitus tarkoitus on estää lapsia avaamasta vahingossa takaovia auton sisältä. Takaovien lapsilukitusta tulee käyttää aina kun autossa on lapsia.

1. Avaa takaovi.
2. Työnnä loveen avain (tai ruuvimeisseli) (1) ja käännä se ”lock(🔓)”-asentoon. Takaovi ei aukea oven sisäkahvasta (3) vetämällä, lapsilukituksen ollessa käytössä.
3. Sulje takaovi.

Takaoven avaamiseksi vedä oven ulkokahvasta (2).

Vaikka ovien lukitus on avattu, takaovea ei voi avata oven sisäkahvasta (3) vetämällä, ennen kuin lapsilukitus on avattu.

⚠ VAROITUS – Takaovien lukot

Jos lapset avaavat takaovet vahingossa auton ollessa liikkeellä, heille saattaa aiheutua vakavia tai kuolemaan johtavia vammoja. Jos autossa on lapsia, sulje takaovien lapsilukot, jotta lapset eivät avaa takaovia sisäpuolelta.

TAKALUUKKU

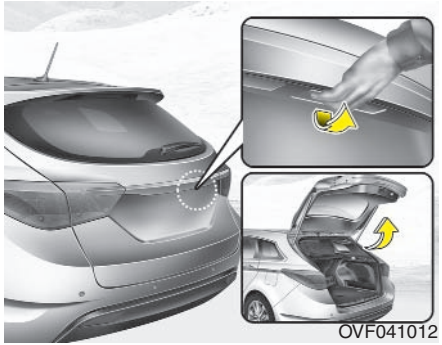
OVF041012

Käsitoiminen takaluukku

Takaluukun avaaminen

- Takaluukku avautuu ja lukkiutuu kun ovet avataan tai lukitaan avaimella, kauko-ohjaimella (tai älyavaimella) tai keskuslukituksen käyttökytkimellä.
- Pelkkä takaluukun lukitus avataan kauko-ohjaimen tai älyavaimen takaluukun avauspainiketta painettuna noin sekunnin ajan (jos varusteena).
- Kun takaluukun lukitus on avattu, takaluukku voidaan avata painamalla takaluukun kahvan avauskytkintä ja vetämällä kahvasta ylöspäin.
- Kun takaluukku avataan ja suljetaan, se lukkiutuu automaattisesti. (Auton ovien tulee olla lukittuina.)

✻ MUISTUTUS

Ovien lukkojen ja lukitusmekanismien toiminnassa voi olla ongelmia kylmässä ja kosteassa ilmastossa.

⚠ VAROITUS

Takaluukku aukeaa ylöspäin. Varmista ennen sen avaamista, ettei auton takaosan lähellä ole esineitä tai ihmisiä.

⚠ HUOMAUTUS

Varmista että takaluukku on suljettu ennen liikkeellelähtöä. Takaluukun nostopumput tai sen kiinnitysmekanismi saattaa vaurioitua, jos sitä ei suljeta ennen liikkeellelähtöä.

OVF041013

Takaluukku voidaan sulkea

Sulje takaluukku painamalla se kiinni riittävällä voimalla. Varmista, että takaluukku on kunnolla kiinni.

⚠ VAROITUS

Varmista ettei mikään ruumiinosa jää sulkeutuvan takaluukun ja auton väliin.

⚠ HUOMAUTUS

Varmista, ettei takaluukun lukko-osan ja sen vastakappaleen väliin jää mitään sulkiessasi takaluukkua. Takaluukun lukko-osa saattaa vaurioitua.

⚠ VAROITUS – Pakokaasut

Jos autolla ajetaan takaluukku auki, matkustamoon pääsee myrkyllistä pakokaasua, joka saattaa johtaa vakaviin tai kuolemaan johtaviin vammoihin.

Jos joudut ajamaan takaluukku auki, pidä auton kaikki ilmasuuttimet ja ikkunat auki, jotta autoon pääsee raitista ulkoilmaa.

⚠ VAROITUS – Tavaratila

Matkustajat eivät koskaan saa olla tavaratilassa ajon aikana, koska siellä ei ole turvavöitä. Matkustajien tulee aina käyttää turvavöitä loukkaantumisen välttämiseksi onnettomuudessa tai äkillisessä pysähdyksessä.

Sähkötoiminen takaluukku (jos varusteena)

(1) Sähkötoimisen takaluukun avauspainike
(2) Sähkötoimisen takaluukun kahvan painike
(3) Sähkötoimisen takaluukun sulkemispainike

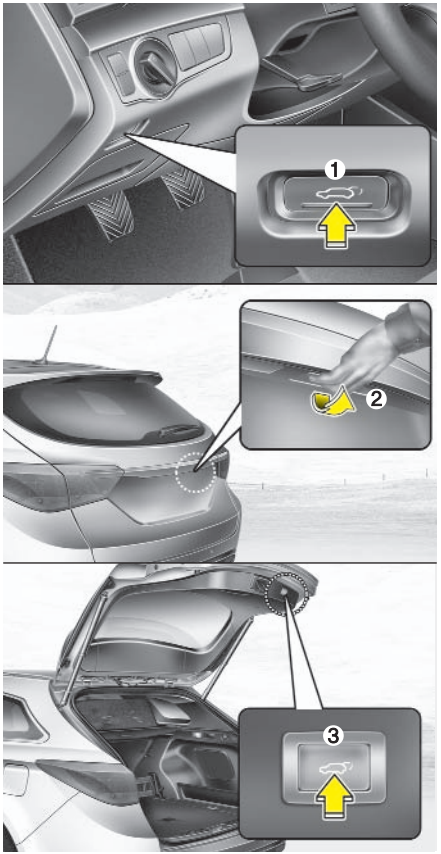

OVF041015/OVF041014/OVF041016

✻ MUISTUTUS

Sähkötoimista takaluukkua voidaan käyttää kun:
- **Manuaalivaihteisto on vapaalla**
- **Automaattivaihteiston vaihdekeppi on P-asennossa.**

⚠ VAROITUS

Älä koskaan jätä lapsia tai eläimiä autoon ilman valvontaa. Lapset tai eläimet saattavat saada sähkötoimisen takaluukun toimimaan ja vaurioittaa autoa tai aiheuttaa vammoja itselleen tai muille.

⚠ VAROITUS

Varmista ennen sähkötoimisen takaluukun avaamista tai sulkemista, että sen edessä ei ole esteitä. Odota ennen auton lastaamista tai purkamista, että takaluukku pysähtyy.

⚠ HUOMAUTUS

Älä sulje sähkötoimista takaluukkua käsin. Se saattaa vaurioitua. Älä käytä liikaa voimaa sulkiessasi sähkötoimista takaluukkua, jos se täytyy sulkea käsin akkuvarauksen purkauduttua tai akkukaapelien oltua irrotettuina.

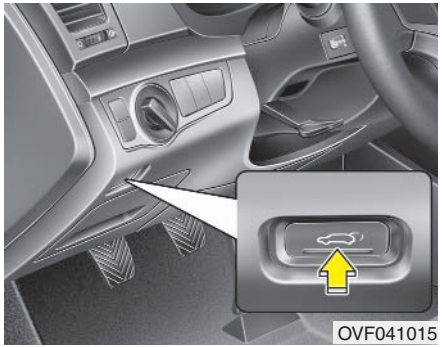
OVF041015

Takaluukun avaaminen

Sähkötoiminen takaluukku aukeaa automaattisesti seuraavissa tilanteissa:

- Kun kauko-ohjaimen tai älyavaimen takaluukun avauspainiketta painetaan
- Kun sähkötoimisen takaluukun avauspainiketta painetaan

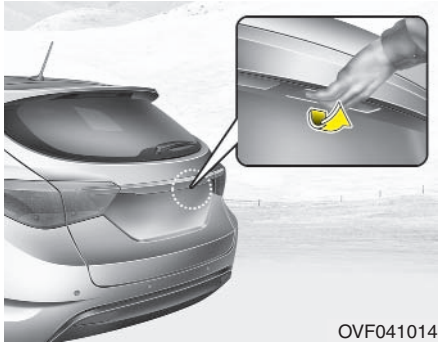
OVF041014

- Kun takaluukun kahvan avauspainiketta painetaan älyavaimen ollessa lähettyvillä.

Takaluukku voidaan sulkea

1. Painamalla sähkötoimisen takaluukun sulkupainiketta (noin sekunnin ajan).
2. Takaluukku sulkeutuu ja lukkiutuu automaattisesti.

⚠ VAROITUS

Hätävilkut vilkkuvat ja merkkiääni soi 10 kertaa, jos lähdet liikkeelle takaluukun ollessa kiinni, mutta sen lukituksen ollessa auki. Pysäytä auto viipymättä turvalliseen paikkaan ja tarkista, onko takaluukku lukittu.

Takaluukku ei aukea seuraavissa tilanteissa

Sähkötoiminen takaluukku ei aukea tai sulkeudu automaattisesti, jos ajonopeus on yli 3 km/h.

⚠ VAROITUS

Merkkiääni alkaa soida tauotta, jos ajonopeus ylittää 3 km/h takaluukun ollessa auki. Pysäytä auto viipymättä turvalliseen paikkaan ja tarkista, onko takaluukku auki.

✻ MUISTUTUS

- **Sähkötoimista takaluukkua voidaan käyttää vaikka moottori ei olisikaan käynnissä. Sähkötoimisen takaluukun käyttäminen kuluttaa kuitenkin paljon virtaa. Älä käytä sähkötoimista takaluukkua liikaa, esimerkiksi yli 10 kertaa peräkkäin, jotta akku ei tyhjenisi.**
- **Älä jätä sähkötoimista takaluukkua auki pitkäksi aikaa, jotta akku ei tyhjene.**
- **Älä muokkaa tai korjaa sähkötoimista takaluukkua. Työ täytyy teettää valtuutetussa HYUNDAI-huoltoliikkeessä.**
- **Älä avaa sähkötoimista takaluukkua, kun nostat autoa tunkilla esimerkiksi renkaan vaihtoa tai korjaustyötä varten. Tämä voi aiheuttaa sähkötoimisen takaluukun toimintahäiriöitä.**
- **Sähkötoimisen takaluukun toiminnassa voi olla ongelmia kylmässä ja kosteassa ilmastossa.**

OVF041017

Voimanrajoitin

Järjestelmä tunnistaa kasvaneen vastuksen, jos sähkötoiminen takaluukku osuu avautuessaan esineeseen tai ihmiseen.

- Jos vastus kasvaa kun takaluukku on aukeamassa, se pysähtyy ja alkaa sulkeutua.
- Jos vastus kasvaa kun takaluukku on sulkeutumassa, se pysähtyy ja alkaa avautua.

Järjestelmä ei saata havaita kasvanutta vastusta, jos se kasvaa vain vähän, esimerkiksi takaluukun osuessa pehmeään tai ohueen esineeseen tai jos takaluukku on lähellä haluttua asentoa.

Jos järjestelmä joutuu keskeyttämään toiminnon useammin kuin kahdesti, se saattaa pysäyttää takaluukun asentoon, jossa kasvanut vastus havaitaan. Sulje takaluukku käsin ja avaa se sitten automaattisesti.

⚠ VAROITUS

Älä testaa automaattisen voimanrajoittimen toimintaa laittamalla esimerkiksi kättä tai jotain esinettä sähkötoimisen takaluukun esteeksi.

Sähkötoimisen takaluukun toiminnan alustaminen

Jos auton akku on tyhjentynyt tai irrotettu tai jos takaluukun sulake on irrotettu tai vaihdettu, tee takaluukun toiminnan alustus seuraavasti normaalin toiminnan varmistamiseksi:

1. Siirrä vaihdevipu P-asentoon.
2. Paina takaluukun kahvan kytkintä ja takaluukun sulkemiskytkintä samanaikaisesti yli 3 sekunnin ajan (kuulet äänimerkin).
3. Sulje takaluukku käsin.

Jos sähkötoiminen takaluukku ei toimi vieläkään oikein, anna valtuutetun HYUNDAI-jälleenmyyjän tarkistaa järjestelmä.

✻ MUISTUTUS

Jos sähkötoiminen takaluukku ei toimi oikein, tarkista seuraavat ennen kuin yrität käyttää sitä uudelleen.
Tarkista että vaihdevipu on:

- **vapaa-asennossa (manuaalivaihteisto)**
- **P-asennossa (automaattivaihteisto).**

OVF041016

Sähkötoimisen takaluukun mukautettava avautumiskorkeus

Kuljettaja voi säätää takaluukun avautumiskorkeuden seuraavasti:

1. Aseta takaluukku käsin haluamaasi asentoon.
2. Paina takaluukun sulkemispainiketta yli 3 sekunnin ajan.
3. Kuultuasi äänimerkin sulje takaluukku käsin.

Takaluukku aukeaa kuljettajan asettamalle korkeudelle.

OVF041018

Takaluukun hätäavaus

Autosi on varustettu takaluukun hätäavauskahvalla, joka sijaitsee takaluukun sisäosan alaosassa. Hätäavausta käytetään, kun takaluukku sulkeutuu jonkun ollessa tavaratilassa. Takaluukku voidaan avata seuraavasti:

1. Poista kansi.
2. Käännä vipu oikealle.
3. Työnnä takaluukku auki.

⚠ VAROITUS

- **Tutustu hätätilanteen varalta etukäteen tämän auton takaluukun hätäavausvivun sijaintiin ja käyttöön, siltä varalta että joudut vahingossa lukituksi tavaratilaan.**
- **Tavaratilassa ei saa oleskella. Tavaratila on erittäin vaarallinen paikka onnettomuuden sattuessa.**
- **Käytä hätäavausvipua vain hätätapauksessa. Noudata erityistä varovaisuutta, varsinkin auton ollessa liikkeessä.**

IKKUNAT

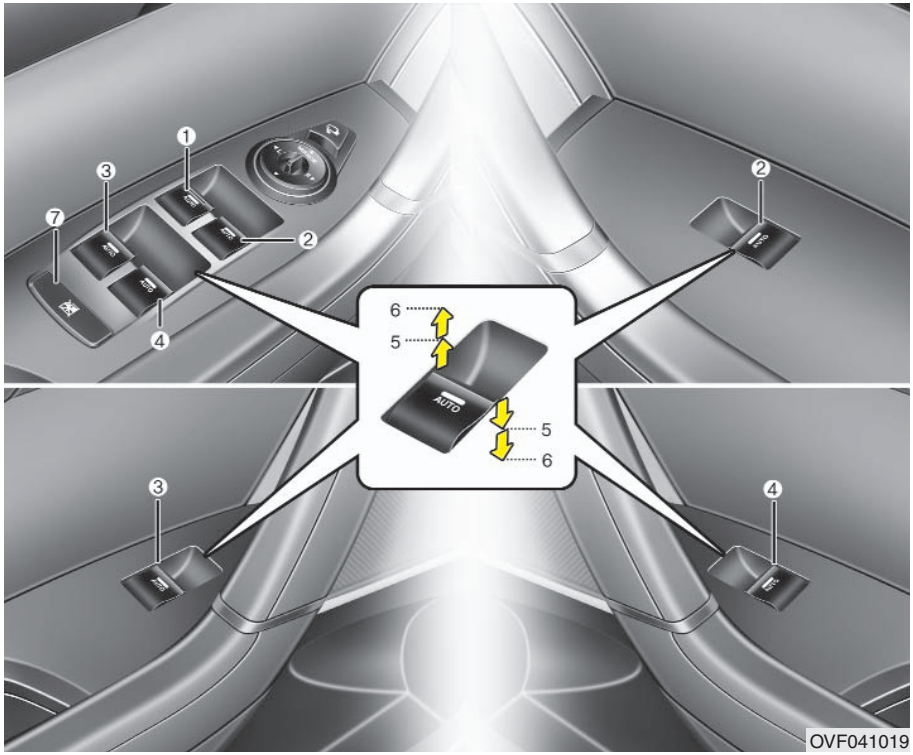

(1) Kuljettajan oven sähkötoimisen ikkunannostimen käyttökytkin
(2) Etumatkustajan oven sähkötoimisen ikkunannostimen käyttökytkin
(3) Vasemman takaoven sähkötoimisen ikkunannostimen käyttökytkin
(4) Oikean takaoven sähkötoimisen ikkunannostimen käyttökytkin
(5) Ikkunan avaaminen ja sulkeminen
(6) Sähkötoimisen ikkunan avaaminen*/ sulkeminen* kertapainalluksella
(7) Sähkötoimisen ikkunan lukituskytkin

*: jos varusteena

✻ MUISTUTUS

Sähkötoimisten ikkunannostimien toiminnassa voi olla ongelmia kylmässä ja kosteassa ilmastossa.

Sähkötoimiset ikkunat

Sähkötoimiset ikkunat toimivat ainoastaan virta-avaimen ollessa ON-asennossa. Ikkunan asentoa muutetaan ovessa sijaitsevalla kytkimellä. Kuljettajan ovessa olevilla käyttökytkimillä voidaan muuttaa minkä tahansa ikkunan asentoa. Samassa paneelissa sijaitsee myös sähkötoimisten ikkunoiden lukituskatkaisin, jolla voidaan estää matkustajien käyttökytkinten toiminta.

Sähkötoimisia ikkunannostimia voidaan käyttää noin 30 sekunnin ajan siitä, kun virta-avain on käännetty ACC- tai LOCK-asentoon tai irrotettu virtalukosta. Jos ovi kuitenkin avataan tänä aikana, ikkunoita ei voi enää käyttää.

✻ MUISTUTUS

Takaikkunoiden tai kattoluukun (jos varusteena) ollessa osittain tai kokonaan auki saatat havaita tärinää tai resonoivaa ääntä. Tämä on normaalia, ja melua voidaan vähentää seuraavilla toimenpiteillä. Jos melua esiintyy takaikkunoiden ollessa osittain auki, avaa etuikkunoita noin 2,5 cm. Jos melua esiintyy kattoluukun ollessa auki, sulje kattoluukkua hieman.

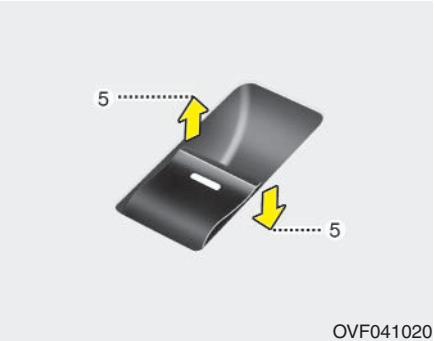

Ikkunan avaaminen ja sulkeminen

Tyyppi A

Paina ikkunan käyttökytkin ensimmäiseen vasteeseen ikkunan avaamiseksi tai nosta käyttökytkin ensimmäiseen vasteeseen ikkunan sulkemiseksi (5).

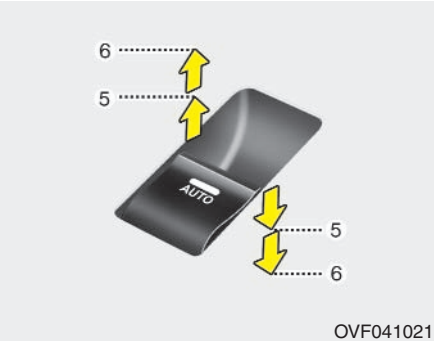

Tyyppi B

Kertapainalluksella sulkeutuva/ avautuva ikkuna (jos varusteena)

Paina ikkunan käyttökytkin hetkeksi toiseen vasteeseen ikkunan avaamiseksi tai nosta käyttökytkin hetkeksi toiseen vasteeseen (6) ikkunan avaamiseksi tai sulkemiseksi kokonaan, vaikka päästäisit kytkimen vapaaksi. Jos haluat pysäyttää ikkunan haluttuun asentoon sen ollessa liikkeessä, vedä tai paina katkaisinta hetkeksi vastakkaiseen suuntaan ikkunan liikkeeseen nähden.

✻ MUISTUTUS

Jos sähkötoiminen ikkuna ei toimi oikein, alusta kertapainallustoiminto seuraavasti:

1. **Käännä virta-avain ON-asentoon.**
2. **Sulje kuljettajan ikkuna ja pidä kuljettajan ikkunan käyttökytkin ylhäällä 1 sekunnin ajan ikkunan sulkeutumisen jälkeen.**

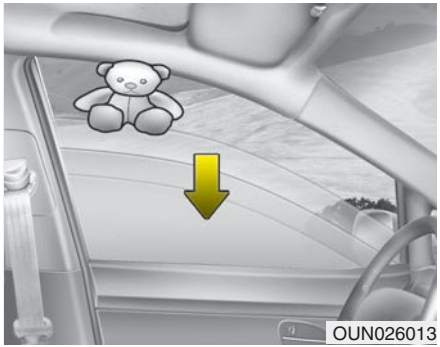

Voimanrajoitin

Järjestelmä tunnistaa kasvaneen vastuksen, jos sähkötoiminen ikkuna osuu avautuessaan esteeseen. Ikkuna avautuu noin 30 cm, jotta este voidaan poistaa.

Jos ikkunannostin havaitsee kasvaneen vastuksen kun ikkunannostimen käyttökytkintä pidetään nostettuna, ikkuna pysähtyy ja laskeutuu sitten noin 2,5 cm. Jos ikkunannostimen käyttökytkin nostetaan täysin ylös 5 sekunnin kuluessa siitä, kun ikkuna oli palautunut automaattisesti, ikkunan automaattinen palautus ei aktivoidu.

✻ MUISTUTUS

Voimanrajoitin toimii vain, kun käytetään kertapainallusavausta vetämällä katkaisin ääriasentoon. Voimanrajoitin ei toimi, jos ikkuna nostetaan ikkunannostimen kytkimellä ensimmäiseen vasteeseen saakka.

⚠ VAROITUS

Loukkantumisten ja aineellisten vahinkojen välttämiseksi tarkista aina ennen ikkunan sulkemista, ettei sen välissä ole esteitä. Automaattinen voimanrajoitin ei saata havaita ikkunan ja ylätiivisteen väliin jäänyttä esinettä, joka on halkaisijaltaan alle 4 mm, jolloin se ei pysäytä ikkunaa ja siirrä sitä vastakkaiseen suuntaan.

Sähkötoimisten ikkunannostimien lukituskytkin

Euroopassa

- Kuljettaja voi estää matkustajien ovien sähkötoimisten ikkunannostimien käytön painamalla kuljettajan ovessa sijaitsevan sähkötoimisten ikkunannostimien lukituskytkimen LOCK-asentoon (kytkin ala-asennossa).

Euroopan ulkopuolella

- Kuljettaja voi estää matkustajien ovien sähkötoimisten ikkunannostimien käytön painamalla kuljettajan ovessa sijaitsevan sähkötoimisten ikkunannostimien lukituskytkimen LOCK-asentoon (kytkin ala-asennossa).

⚠ HUOMAUTUS

- ***Älä avaa tai sulje kahta ikkunaa samanaikaisesti sähkötoimisten ikkunannostinten vaurioittamisen välttämiseksi. Näin varmistat myös, että sulake ei hajoa ennenaikaisesti.***
- ***Älä koskaan yritä käyttää ikkunan pääkäyttökytkintä kuljettajan ovessa ja saman ikkunan omaa käyttökytkintä samanaikaisesti vastakkaiseen suuntaan. Ikkuna pysähtyy, eikä sitä voi enää avata tai sulkea.***

- **Kun lukituskytkin on LOCK-asennossa, (ala-asennossa) kuljettaja ei voi säätää etu/takaoven ikkunoiden asentoa omilla käyttökytkimillään.**

VAROITUS – Ikkunat

- **ÄLÄ KOSKAAN jätä virta-avainta autoon.**
- **ÄLÄ KOSKAAN jätä lapsia autoon ilman valvontaa. Jopa hyvin nuoret lapset voivat vahingossa saada auton liikkeelle, jäädä loukkoon ikkunaan sulkeutuessa tai aiheuttaa muilla tavoilla vammoja itselleen tai muille.**
- **Varmista aina ennen ikkunan sulkemista, ettei sen välissä ole esteitä.**
- **Älä anna lasten leikkiä sähkötoimisilla ikkunannostimilla. Pidä kuljettajan oven ikkunannostimien lukituskytkin LOCK-asennossa (alaspainettuna). Lapsi voi loukkaantua vakavasti tai aiheuttaa vakavia vammoja muille, jos hän pääsee käyttämään ikkunoita.**
- **Älä työnnä päätä tai käsivartta ulos ikkunasta ajon aikana.**

KONEPELTI

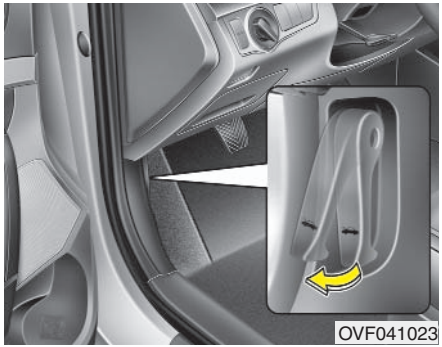

Konepellin avaaminen

1. Vedä avauskahvasta konepellin lukituksen avaamiseksi. Konepelti ponnahtaa hieman raolleen.

⚠ VAROITUS

Ennen konepellin avaamista varmista että auto on tasaisella alustalla, moottori ei ole käynnissä, vaihteenvalitsin on automaattivaihteistoisessa autossa P-asennossa ja manuaalivaihteistoisessa autossa1. tai R -asennossa, ja varmista että seisontajarru on kiristettynä.

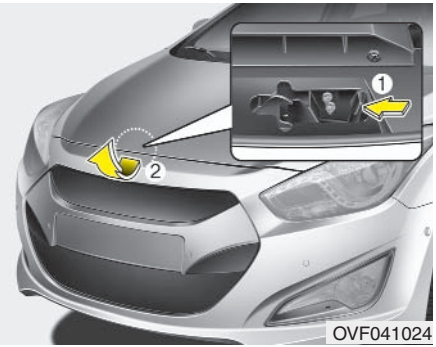

2. Kävele auton eteen ja nosta konepeltiä hieman, työnnä konepellin etuosassa keskellä sijaitsevaa tuulihakaa ja nosta konepelti.
3. Nosta konepelti. Konepelti aukeaa itsestään, kun olet nostanut sen puoliväliin.

Konepellin sulkeminen

1. Sulje konepelti vasta kun olet tarkistanut että:
   - Kaikki moottoritilassa olevat täyttökannet on suljettu asianmukaisesti.
   - Moottoritilaan ei jää käsineitä, puhdistusliinoja tai muuta palavaa materiaalia.
2. Laske konepelti puoliväliin ja paina se kiinni. Varmista, että konepelti lukkiutui kunnolla.

⚠ VAROITUS – Konepelti

- **Varmista ennen konepellin sulkemista, ettei sen alla ole esteitä. Konepellin osumisesta esteeseen saattaa seurata omaisuusvahinkoja tai vakava loukkaantuminen.**
- **Älä jätä käsineitä, puhdistusliinoja tai mitään muuta palavaa materiaalia moottoritilaan. Moottoritilan kuumuus saattaa aiheuttaa tulipalon.**

⚠ VAROITUS

- **Varmista aina ennen liikkeellelähtöä, että konepelti on lukkiutunut hyvin paikalleen. Jos konepelti ei ole lukkiutunut, konepelti voi avautua ajon aikana jolloin kuljettaja ei näe tietä, mikä voi aiheuttaa liikenneonnettomuuden.**
- **Tukitangon tulee olla aina kiinnitysaukossaan, kun moottoritilassa työskennellään. Näin varmistat, ettei konepelti putoa ja aiheuta vammoja.**
- **Älä siirrä autoa konepellin ollessa auki. Näkyvyys konepellin takaa on erittäin huono ja konepelti saattaa pudota tai vaurioitua.**

POLTTOAINESÄILIÖN LUUKKU

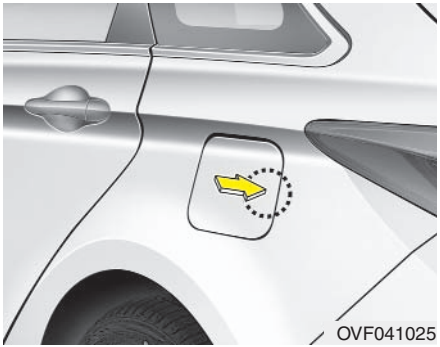

Polttoainesäiliön luukun avaaminen

1. Avaa kansi painamalla sen keskiosaa.

✻ MUISTUTUS

Luukku voidaan avata vain ovien lukituksen ollessa auki. Luukku ei aukea, jos murtohälytin on aktivoitu.

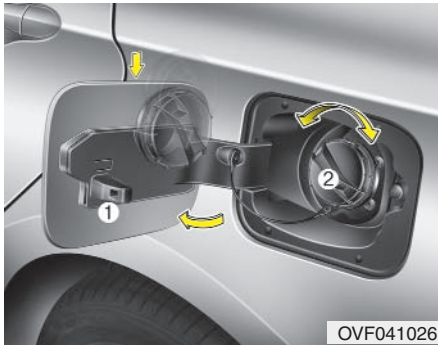

2. Avaa luukku kokonaan.
3. Avaa täyttöaukon kansi kääntämällä sitä vastapäivään.
4. Lisää polttoainetta tarpeen mukaan.

✻ MUISTUTUS

Jos polttoainesäiliön luukku ei avaudu, koska sen ympärille on muodostunut jäätä, painele luukkua kevyesti jään murtamiseksi. Älä avaa luukkua väkisin. Suihkuta tarvittaessa luukun ympärille tarkoitukseen sopivaa jäänpoistoainetta (älä käytä auton jäähdytysnestettä) tai vie auto lämpimään tilaan jään sulattamiseksi.

Polttoainesäiliön luukun sulkeminen

1. Kierrä polttoaineen täyttöaukon kantta myötäpäivään, kunnes kuulet ”naksahduksen”. Naksahdus osoittaa, että kansi on lukkiutunut paikalleen.
2. Sulje luukku painamalla sen reunaa. Varmista, että luukku on suljettu.

⚠ VAROITUS – Polttoaineen täyttö

- **Jos polttoaine pääsee purkautumaan polttoainesäiliöstä paineella, se saattaa roiskua päällesi ja syttyessään aiheuttaa sinulle palovammoja. Avaa polttoaineen täyttöaukon kansi aina varovasti ja hitaasti. Jos kannesta purkautuu polttoainetta tai kuulet sihinää, odota kunnes se lakkaa, ennen kuin avaat täyttöaukon kannen kokonaan.**
- **Älä jatka polttoaineen täyttöä, kun täyttöpistooli on automaattisesti katkaissut polttoaineen tulon.**
- **Varmista että polttoaineen täyttöaukon kansi on suljettu huolellisesti, jotta polttoainetta ei pääse vuotamaan onnettomuuden sattuessa.**

⚠ VAROITUS – Polttoaineen täyttöön liittyvät vaarat

Autojen polttoaineet ovat palavia aineita. Noudata polttoaineen täytön yhteydessä huolellisesti seuraavia ohjeita. Näiden ohjeiden noudattamatta jättämisestä voi aiheutua tulipalo tai räjähdys sekä vakavia tai kuolemaan johtavia palovammoja tai muuntyyppisiä vammoja.

- **Lue ja noudata huoltoasemalla annettuja varioituksia.**
- **Selvitä ennen polttoaineen täytön aloittamista, missä huoltoaseman polttoainepumpun hätäpysäytyspainike sijaitsee, jos sellainen on käytettävissä.**
- **Varmista ettei käsissäsi ole mahdollisesti vaarallista staattista sähkövarausta ennen kuin kosket täyttöpistooliin: kosketa sellaista auton metalliosaa, joka on kaukana polttoaineen täyttöaukosta tai muusta polttoainehöyryn lähteestä.**

(jatkuu)

(jatkuu)

- **Älä mene takaisin autoon aloitettuasi polttoaineen täytön, sillä voit saada aikaan staattisen sähkövarauksen, kun vaatteesi hankautuvat jotain kangasta tai esinettä (kuten polyesteriä, satiinia, nailonia yms.) vasten. Staattisen sähkön purkautuminen voi sytyttää polttoainehöyryt, jotka palavat räjähdyksenomaisesti. Sinun tulee purkaa staattinen sähkövaraus koskettamalla auton metalliosaa kaukana polttoaineen täyttöaukosta, täyttöpistoolista tai muusta polttoainelähteestä, jos joudut käymään autossa polttoaineen täytön aikana.**
- **Kun käytät erillistä hyväksyttyä polttoainesäiliötä, muista laittaa säiliö maahan ennen polttoaineen täyttöä. Säiliön staattinen sähkövaraus saattaa sytyttää polttoainehöyryt ja aiheuttaa tulipalon. Kun polttoaineen täyttö on aloitettu, tulee kosketus autoon säilyttää täytön ajan.**

(jatkuu)

(jatkuu)

Käytä vain hyväksyttyä kannettavaa muovista polttoainesäiliötä, joka on tarkoitettu polttoaineen kuljettamiseen ja varastointiin.

- **Älä käytä matkapuhelinta polttoaineen täytön aikana. Matkapuhelimen akun varaus ja/tai elektromagneettinen säteily saattaa sytyttää polttoainehöyryt ja aiheuttaa tulipalon.**
- **Sammuta moottori polttoaineen täytön ajaksi. Moottorin sähköosien aiheuttamat kipinät saattavat sytyttää polttoainehöyryt ja aiheuttaa tulipalon. Varmista ennen moottorin käynnistämistä, polttoaineen täytön päätyttyä, että polttoaineen täyttöaukon kansi ja sen luukku on suljettu huolellisesti.**
- **ÄLÄ KÄYTÄ tulitikkuja tai sytytintä ÄLÄKÄ TUPAKOI tai jätä palavaa savuketta autoosi huoltoasemalla, erityisesti polttoainetta täyttäessäsi. Polttoaine on erittäin herkästi syttyvää ja se voi aiheuttaa tulipalon.**

(jatkuu)

(jatkuu)

- **Jos polttoaineen täytön aikana syttyy tulipalo, poistu auton läheisyydestä ja ota välittömästi yhteys huoltoaseman henkilökuntaan ja sitten paikalliseen pelastuslaitokseen. Noudata henkilökunnan ja viranomaisten antamia ohjeita.**

⚠ HUOMAUTUS

- ***Varmista, että lisäät autoon vain kappaleen 1 kohdan "Polttoainetta koskevat vaatimukset" mukaista polttoainetta.***
- ***Jos polttoaineen täyttöaukon luukku täytyy uusia, käytä vain alkuperäistä HYUNDAI-varaosaa tai vastaavaa ajoneuvokohtaista osaa. Vääränlainen polttoainesäiliön luukku saattaa aiheuttaa polttoainejärjestelmän tai päästönestojärjestelmän vakavan toimintahäiriön.***
- ***Älä anna polttoaineen roiskua auton ulkopinnoille. Maalipinnalle roiskunut polttoaine saattaa vahingoittaa sitä.***
- ***Varmista, että polttoaineen täyttöaukon kansi on suljettu huolellisesti polttoaineen täytön jälkeen, jotta polttoainetta ei pääse vuotamaan onnettomuuden sattuessa.***

KATTOLUUKKU (JOS VARUSTEENA)

OVF041027

Jos autossasi on kattoluukku, voit avata tai raottaa kattoluukkua kattoluukun käyttökytkimillä, jotka sijaitsevat kattokonsolissa.

Kattoluukun asentosäädöt toimivat ainoastaan virta-avaimen ollessa ON-asennossa.

✻ MUISTUTUS

- **Kattoluukun toiminnassa voi olla ongelmia kylmässä ja kosteassa ilmastossa.**
- **Muista pyyhkiä kaikki vesi pois kattoluukun päältä ennen sen avaamista auton pesun tai sateen jälkeen.**

⚠ HUOMAUTUS

- ***Älä pidä kattoluukun käyttökytkintä painettuna sen jälkeen, kun kattoluukku on avautunut/sulkeutunut täysin tai raotettuna. Kattoluukun moottori tai muut järjestelmän komponentit saattavat vaurioitua.***
- ***Sulje kattoluukku kokonaan ennen autosta poistumista. Autoon voidaan murtautua tai matkustamoon saattaa vuotaa vettä tai lunta, jos kattoluukku jätetään auki.***

✻ MUISTUTUS

Kattoluukkua ei voi raottaa, kun se on auki tai osittain auki, mutta sitä voidaan liu'uttaa raotettuna.

⚠ VAROITUS

- **Älä säädä kattoluukun tai aurinkoverhon asentoa ajon aikana. Saatat menettää auton hallinnan ja joutua onnettomuuteen, josta voi aiheutua esine- tai henkilövahinkoja tai kuolemaan johtavia vammoja.**
- **Älä avaa kattoluukkua, kun kuljetat esineitä poikittaisella kattotelineellä.**
- **Älä lastaa kattotelineelle raskaita esineitä kattoluukun tai lasikaton päälle.**
- **Älä anna lasten säätää kattoluukun asentoa.**

OYF049214

Aurinkoverho

- Avaa aurinkoverho vetämällä kattoluukun käyttökytkintä taaksepäin ensimmäiseen vasteeseen saakka.
- Kun suljet kattoluukun, paina kattoluukun käyttökytkintä eteenpäin, jolloin aurinkoverho sulkeutuu.

Pysäytä kattoluukun liike johonkin haluttuun kohtaan painamalla tai vetämällä kattoluukun käyttökytkintä hetkellisesti.

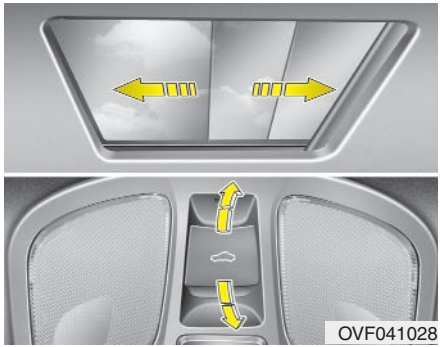
OVF041028

Kattoluukun avaaminen

Aurinkoverhon ollessa suljettuna

Kun vedät kattoluukun käyttökytkimen toiseen vasteeseen saakka, aurinkoverho avautuu kokonaan, jonka jälkeen myös kattolukku aukeaa kokonaan. Pysäytä kattoluukun liike vetämällä tai työntämällä kattoluukun käyttökytkintä nopeasti.

Aurinkoverhon ollessa auki

Kun vedät kattoluukun käyttökytkintä taaksepäin, kattoluukku aukeaa kokonaan. Pysäytä kattoluukun liike vetämällä tai työntämällä kattoluukun käyttökytkintä nopeasti.

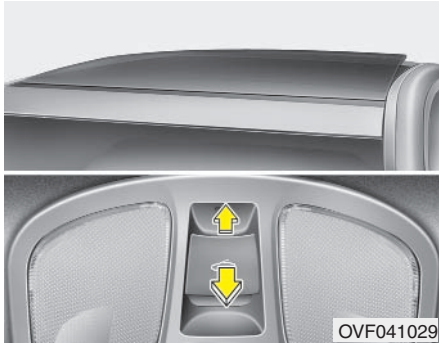

Kattoluukun kallistaminen

Aurinkoverhon ollessa suljettuna

Kun työnnät kattoluukun käyttökytkintä eteenpäin, aurinkoverho aukeaa kokonaan ja kattoluukku raottuu.

Pysäytä kattoluukun liike vetämällä tai työntämällä kattoluukun käyttökytkintä nopeasti.

Aurinkoverhon ollessa auki

Raota kattoluukkua työntämällä kattoluukun käyttökytkintä eteenpäin.

Pysäytä kattoluukun liike vetämällä tai työntämällä kattoluukun käyttökytkintä nopeasti.

Kattoluukun sulkeminen

Pelkän kattoluukun sulkeminen

Työnnä kattoluukun käyttökytkintä eteenpäin ensimmäiseen vasteeseen tai vedä sitä taaksepäin.

Aurinkoverholla varustetun kattoluukun sulkeminen

Työnnä kattoluukun käyttökytkin etumaiseen asentoon. Kattoluukku sulkeutuu, jonka jälkeen aurinkoverho sulkeutuu automaattisesti.

Pysäytä kattoluukun liike vetämällä tai työntämällä kattoluukun käyttökytkintä nopeasti.

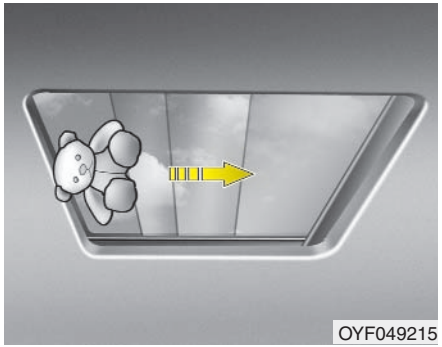

Voimanrajoitin

Kattoikkuna ja aurinkoverho pysähtyvät, jos ne kohtaavat esteen sulkeutuessaan automaattisesti.

Voimanrajoitin ei toimi, jos joku pieni este on juuttunut liukuvan lasiluukun ja sen kehyksen väliin. Muista aina tarkistaa, että kattoluukku ei sulkeutuessaan koske esineisiin tai matkustajiin.

⚠ VAROITUS – Kattoluukku

- **Varmista, ettei kenenkään pää, kädet tai vartalo jää sulkeutuvan kattoluukun väliin.**
- **Älä kurkota ulos kattoluukusta ajon aikana.**
- **Pidä kätesi ja kasvosi turvallisen välimatkan päässä suljettavasta kattoluukusta.**

⚠ HUOMAUTUS

- ***Poista säännöllisesti ohjainkiskoon mahdollisesti kertynyt lika.***
- ***Jos yrität avata kattoluukkua ulkolämpötilan ollessa nollan alapuolella tai kattoluukun ollessa lumen ja jään peittämä, sen lasi tai moottori saattaa vaurioitua.***

Kattoluukkua ohjaavan järjestelmän alustaminen

Kattoluukkua ohjaava järjestelmä tulee alustaa seuraavien ohjeiden mukaisesti, aina kun akkukaapelit on irrotettu tai akkuvaraus purkautunut:

1. Käännä virta-avain ON-asentoon.
2. Sulje aurinkoverho ja kattoluukku täysin, jos ne ovat auki.
3. Vapauta kattoluukun käyttökytkin.
4. Työnnä kattoluukun käyttökytkintä eteenpäin sulkuasentoon (noin 10 sekunnin ajan), kunnes kattoikkuna liikkuu hieman. Vapauta käyttökytkin.
5. Työnnä kattoluukun käyttökytkintä eteenpäin sulkuasentoon, kunnes kattoluukku toimii seuraavasti:

   AURINKOVERHO AUKEAA → KATTOLUUKKU RAOTTUU → KATTOLUUKKU AUKEAA → KATTOLUUKKU SULKEUTUU → AURINKOVERHO SULKEUTUU

   Vapauta käyttökytkin.

Kattoluukkua ohjaava järjestelmä on nyt alustettu.

KULJETTAJAN ISTUIMEN ASENTOMUISTI (JOS VARUSTEENA)

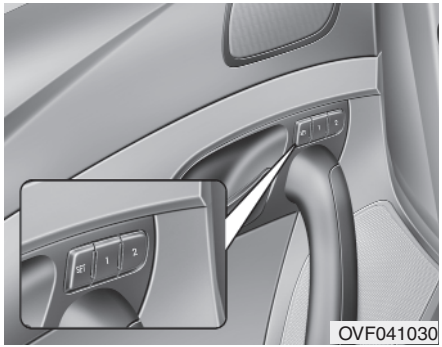

Kuljettajan istuimen asentomuistin avulla istuimen asento voidaan tallentaa järjestelmän muistiin ja palauttaa yhdellä painalluksella. Eri kuljettajat voivat tallentaa järjestelmän muistiin itselleen parhaiten sopivan kuljettajan istuimen asennon. Järjestelmän muisti tyhjenee ja asennot täytyy tallentaa uudelleen, jos akku irrotetaan.

⚠ VAROITUS

Älä koskaan käytä kuljettajan istuimen asentomuistijärjestelmää ajon aikana.

Saatat menettää auton hallinnan ja joutua onnettomuuteen, josta saattaa seurata esine- tai henkilövahinkoja tai kuolemaan johtavia vammoja.

Asennon tallentaminen ovessa sijaitsevalla ohjauspaneelilla

Kuljettajan istuimen asennon tallentaminen

1. Käännä virta-avain ON-asentoon.
2. Säädä kuljettajan istuin sopivaan asentoon.
3. Paina ohjauspaneelin SET-painiketta. Kuulet lyhyen merkkiäänen.
4. Paina haluamaasi muistipainiketta (1 tai 2) 5 sekunnin sisällä SET-painikkeen painamisesta. Tallennuksen onnistuttua kuulet kaksi merkkiääntä.

Istuimen tallennetun asennon palauttaminen

1. Käännä virta-avain ON-asentoon.
2. Palauta järjestelmän muistiin tallennettu istuimen asento painamalla haluamaasi muistipainiketta (1 tai 2). Kuulet lyhyen äänimerkin, jonka jälkeen kuljettajan istuin siirtyy tallennettuun asentoon.

Jos istuimen asennon säätökytkintä painetaan istuimen siirtyessä tallennettuun asentoon, istuin pysähtyy ja alkaa liikkua säätökytkimen määräämään suuntaan.

⚠ VAROITUS

Kiinnitä erityistä huomiota istuimen asentoon, kun palautat tallennetun asennon asentomuistista. Jos istuin siirtyy epämukavaan asentoon, siirrä istuin heti takaisin sopivaan asentoon istuimen asennon säätökytkimellä.

Istuimen mukavuustoiminto (jos varusteena)

Järjestelmä muuttaa kuljettajan istuimen asentoa seuraavasti:

- Kun autoa ei ole varustettu älyavainjärjestelmällä
  - Kuljettajan istuin siirtyy taaksepäin, kun virta-avain poistetaan virtalukosta.
  - Kuljettajan istuin siirtyy eteenpäin, kun virta-avain laitetaan virtalukkoon.
- Kun auto on varustettu älyavainjärjestelmällä
  - Kuljettajan istuin siirtyy taaksepäin, kun käynnistyspainike (ENGINE START/STOP) painetaan OFF-asentoon.
  - Kuljettajan istuin siirtyy eteenpäin, kun käynnistyspainike (ENGINE START/STOP) painetaan ON-asentoon.

Voit halutessasi poistaa ominaisuuden käytöstä tai ottaa sen käyttöön. Saat lisätietoja tämän kappaleen osasta ”Mukautettavat asetukset”.

OHJAUSPYÖRÄ

Sähköinen ohjaustehostin

Ohjaustehostimen sähkömoottori helpottaa auton ohjaamista. Autoa voi ohjata vaikka moottori ei olisi käynnissä tai vaikka ohjaustehostin vikaantuisi, mutta se on huomattavasti raskaampaa.

Ohjaustehostimen ohjausykiskkö ohjaa sähkömoottoria ohjauspyörän asentotiedon ja ajonopeuden perusteella.

Ohjaus muuttuu raskaammaksi ajonopeuden kasvaessa ja kevenee ajonopeuden laskiessa, auton hallittavuuden parantamiseksi.

Tarkastuta ohjaustehostinjärjestelmä valtuutetussa HYUNDAI-liikkeessä, jos huomaat että ohjaus vaatii normaaliajossa tavanomaista enemmän tai vähemmän voimaa.

✻ MUISTUTUS

Seuraavia vikaoireita voi esiintyä normaaliajon aikana:

- **Ohjaustehostimen (EPS) varoitusvalo ei syty.**
- **Ohjaus tuntuu raskaalta heti auton käynnistämisen jälkeen. Se johtuu ohjaustehostinjärjestelmän suorittamasta itsetestauksesta. Ohjaustuntuma palautuu normaaliksi testauksen suorittamisen jälkeen.**
- **Ohjaustehostinjärjestelmän (EPS) releestä saattaa kuulua naksahdus, kun virta-avain käännetään ON tai LOCK asentoon.**
- **Ohjaustehostimen sähkömoottorin ääni saattaa kuulua matkustamoon auton ollessa paikallaan tai liikkuessa hitaasti.**
- **Ohjaus muuttuu raskaammaksi, jos ohjauspyörää käännetään edestakaisin auton ollessa paikallaan. Ohjaustuntuma palautuu normaaliksi muutaman minuutin kuluessa.**

(jatkuu)

(jatkuu)

- **Jos sähköinen ohjaustehostin ei toimi normaalisti, syttyy mittaristoon varoitusvalo. Ohjauspyörää voi olla vaikea kääntää tai se voi toimia epänormaalisti. Tarkastuta autosi viipymättä valtuutetussa HYUNDAI-liikkeessä.**
- **Ohjaustehostimesta saattaa kuulua normaalista poikkeavia ääniä ulkolämpötilan ollessa matala. Äänet häviävät lämpötilan kohotessa. Tämä on normaalia.**

Ohjauspyörän korkeudensäätö

Voit säätää ohjauspyörän korkeuden sopivaksi ennen liikkeellelähtöä. Voit myös nostaa sen yläasentoon autosta poistumisen helpottamiseksi (jos varusteena).

Ohjauspyörä tulee säätää niin, että sen käyttö on vaivatonta ja että näet mittarit, merkkivalot ja muun mittariston hyvin.

⚠ VAROITUS

- **Älä koskaan säädä ohjauspyörän korkeutta tai etäisyyttä ajon aikana. Saatat menettää auton hallinnan ja seurauksena voi olla vakaviin henkilövahinkoihin johtava onnettomuus.**
- **Säädettyäsi ohjauspyörän asentoa työnnä sitä ylös- ja alaspäin varmistaaksesi, että se on lukkiutunut paikalleen.**

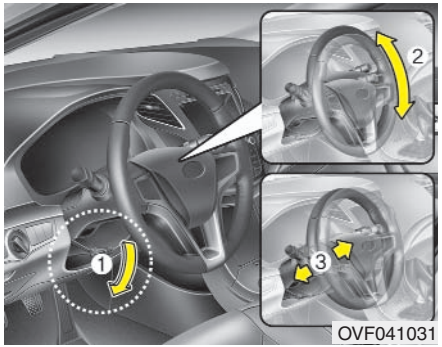

Säädä ohjauspyörän korkeutta painamalla ohjauspyörän lukitusvipu (1) alas, säädä ohjauspyörän korkeus (2) ja etäisyys (3) sopivaksi, ja vedä lukitusvipu ylös lukitaksesi ohjauspyörän paikalleen. Suorita säädöt ennen liikkeellelähtöä.

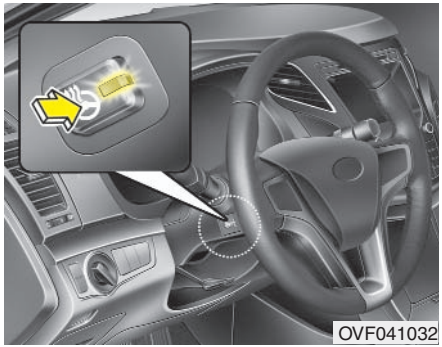

Ohjauspyörän lämmitin (jos varusteena)

Ohjauspyörän lämmitin kytketään päälle virta-avaimen ON-asennossa, ohjauspyörän lämmittimen käyttökytkintä painamalla. Kytkimen merkkivalo syttyy ja lämmittimen päällekytkemisestä ilmoitetaan LCD-näytöllä.

Kytke ohjauspyörän lämmitin pois päältä painamalla käyttökytkintä uudelleen. Kytkimen merkkivalo sammuu ja lämmityksen poiskytkemisestä tulee viesti LCD-näytölle.

✻ MUISTUTUS

Ohjauspyörän lämmitin kytkeytyy automaattisesti pois päältä noin 30 minuutin kuluessa sen päällekytkemisestä

⚠ HUOMAUTUS

Älä asenna ohjauspyörään minkäänlaista päällistä tai suojausta. Se vahingoittaa ohjauspyörän lämmitintä.

Äänimerkki

Paina äänimerkin symbolia ohjauspyörässä äänimerkin käyttämiseksi.
Tarkista äänimerkin toiminta säännöllisesti.

✻ MUISTUTUS

Paina äänimerkin symbolia ohjauspyörässä äänimerkin käyttämiseksi (katso kuva). Äänimerkki toimii vain tätä aluetta painettaessa.

⚠ HUOMAUTUS

Älä lyö äänitorven painiketta voimakkaasti saadaksesi sen toimimaan äläkä lyö sitä nyrkilläsi. Älä paina äänitorven painiketta millään teräväkärkisellä esineellä.

PEILIT

Sisätaustapeili

Säädä taustapeili niin, että näet takaikkunan keskiosan. Säädä peilin asento ennen liikkeellelähtöä.

⚠ VAROITUS – Näkyvyys taaksepäin

Älä laita takaistuimelle tai tavaratilaan esineitä, jotka haittaavat näkyvyyttä.

⚠ VAROITUS

Älä säädä taustapeiliä auton liikkuessa. Voit menettää ajoneuvon hallinnan ja joutua onnettomuuteen, josta voi aiheutua esine- tai henkilövahinkoja tai kuolemaan johtavia vammoja.

⚠ VAROITUS

Älä asenna laajakulmapeiliä tai muokkaa sisätaustapeiliä. Se saattaa aiheutaa vakavia tai kuolemaan johtavia vammoja turvatyynyn lauetessa.

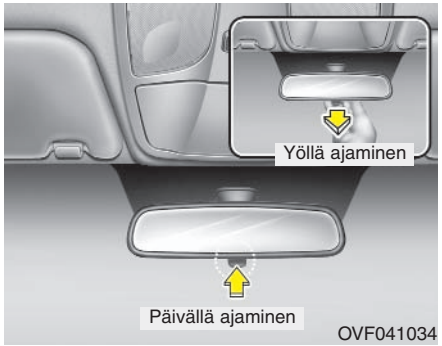

Taustapelin päivä/yöasento (jos varusteena)

Säädä peilin asento ennen liikkeellelähtöä, vipu päiväasennossa.

Vedä päivä/yö-vipua itseesi päin vähentääksesi takanasi ajavien ajovalojen heijastumista taustapeiliin pimeällä ajettaessa.

Muista, että peili ei heijasta valoa yöasennossa yhtä hyvin kuin päiväasennossa.

Automaattisesti himmenevä taustapeili (ECM) (jos varusteena)

Himmenevä peili säätyy automaattisesi ja vähentää takana ajavan auton ajovalojen heijastumista, yöllä ja hämärässä ajettaessa. Peiliin asennettu anturi tunnistaa auton ympäristön valomäärän ja säätyy automaattisesti siten, että takana ajavien ajoneuvojen valot eivät häikäise kuljettajaa.

Kun moottori on käynnissä, säätö perustuu taustapeiliin asennetulta anturilta saatuihin tietoihin.

Kun vaihteenvalitsin siirretään R-asentoon (peruutusvaihde), peilin himmennys poistetaan, jotta kuljettaja näkisi peruuttaessaan taakseen mahdollisimman hyvin.

HUOMAUTUS

Käytä peilin puhdistukseen ikkunanpuhdistusnesteeseen kostutettua paperipyyhettä tai liinaa. Älä ruiskuta ikkunanpuhdistusnestettä suoraan peiliin, ettei puhdistusneste pääse tunkeutumaan peilin koteloon.

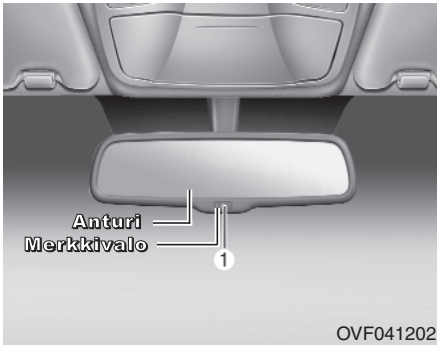

Automaattisesti himmenevän taustapeilin käyttö

- Kytke automaattinen himmennystoiminto painamalla ON/OFF-kytkintä (1). Peilin merkkivalo syttyy.
- Kytke automaattinen himmennystoiminto pois painamalla ON/OFF-kytkintä. Peilin merkkivalo sammuu.
- Himmennystoiminto on päällä, kun auto käynnistetään.

Sivutaustapeilit

Säädä sivutaustapeilien asento sopivaksi ennen liikkeellelähtöä.

Autosi on varustettu vasemman- ja oikeanpuoleisella sivutaustapeilillä. Peilien asentoa voidaan muuttaa säätökytkimellä auton sisältä. Peilit voidaan taitaa autoa vasten, jotteivät ne vaurioituisi pesussa tai kapealla kadulla ajettaessa.

⚠ VAROITUS – Taustapeilit

- **Oikea sivutaustapeili on kupera. Peileissä näkyvät kohteet näyttävät olevan kauempana kuin ne todellisuudessa ovat.**
- **Käytä sisätaustapeiliä tai käännä päätäsi ja varmista takaa tulevien autojen etäisyys ennen kaistanvaihtoa.**

⚠ HUOMAUTUS

Älä raaputa jäätä peilien laseista, sillä se saattaa vahingoittaa lasin pintaa. Älä säädä peilin asentoa väkisin, jos peiliä ei voi säätää jäätymän takia. Käytä jään poistamiseen jäänpoistosprayta tai lämpimään veteen kastettua pesusientä/puhdistusliinaa.

⚠ HUOMAUTUS

Jos peili on juuttunut jäätymisen takia, älä säädä peiliä voimalla. Käytä sopivaa jäänpoistosuihketta (ei jäähdyttimen pakkasnestettä) jäätyneen mekanismin vapauttamiseksi, tai vie auto lämpimään paikkaan ja anna jään sulaa.

⚠ VAROITUS

Älä säädä tai taita ulkopuolen taustapeilejä auton liikkuessa. Tästä voi seurata ajoneuvon hallinnan menetys ja onnettomuus, joka voi aiheuttaa esine- tai henkilövahinkoja.

Säätökytkin

Sähkötoiminen

Voit säätää vasemman- ja oikeanpuoleisen sivutaustapeilin haluamaasi asentoon peilien säätökytkimellä. Valitse säädettävä peili siirtämällä kytkin (1) R-asentoon säätääksesi oikeanpuoleisen sivutaustapeilin asentoa ja L-asentoon säätääksesi vasemman sivutaustapeilin asentoa. Voit säätää peiliä ylös, alas, vasemmalle ja oikealle painamalla säätökytkintä haluamaasi suuntaan.

Säätämisen jälkeen siirrä kytkin keskiasentoon, jotta peilit eivät säätyisi vahingossa.

⚠ HUOMAUTUS

- ***Peilit pysähtyvät, kun ne on säädetty ääriasentoonsa, mutta peilien asentoja ohjaava sähkömoottori toimii niin kauan kun säätökytkintä painetaan. Moottori saataa vaurioitua, ellet vapauta säätökytkintä.***
- ***Älä yritä säätää sivutaustapeilejä käsin. Ne saattavat vaurioitua.***

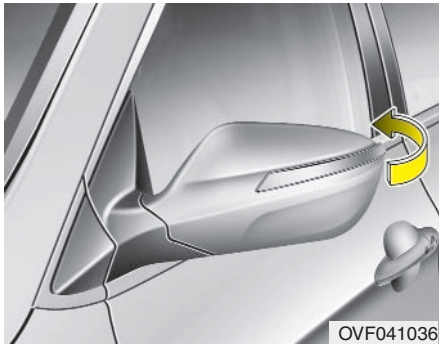

Sivutaustapeilien taittaminen

Käsisäätöinen

Taita sivutaustapeili ottamalla kiinni peilin kuvun takaosasta, ja taita se auton takaosaa kohti.

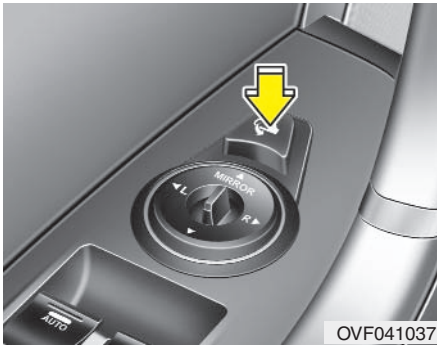

OVF041037

Sähkötoiminen

Paina kytkintä sivutaustapeilien taittamiseksi.

Paina kytkintä uudelleen, kun haluat palauttaa peilit ajoasentoon.

⚠ HUOMAUTUS

Sähkötoimisen sivutaustapeilin asentoa voidaan säätää, vaikka virta-avain olisi LOCK-asennossa. Älä kuitenkaan säädä peilejä tarpeettomasti, kun moottori ei ole käynnissä, jotta akkuvaraus ei purkautuisi.

⚠ HUOMAUTUS

Jos auto on varustettu sähkötoimisella sivutaustapeilillä, älä yritä taittaa sitä käsin. Peilin säätömoottori saattaa vaurioitua.

MITTARISTO

■ Tyyppi A

1. Käyntinopeusmittari
2. Nopeusmittari
3. Jäähdytysnesteen lämpömittari
4. Polttoainemittari
5. Varoitus- ja merkkivalot (jos varusteena)
6. Suuntavilkun merkkivalo
7. LCD-näyttö

■ Tyyppi B

* Auton todellinen mittaristo saattaa poiketa kuvassa näkyvästä.
Katso lisätietoja osasta ”Mittaristo”.

OVF041040/OVF041041

■ Vasemmanpuoleinen ohjaus

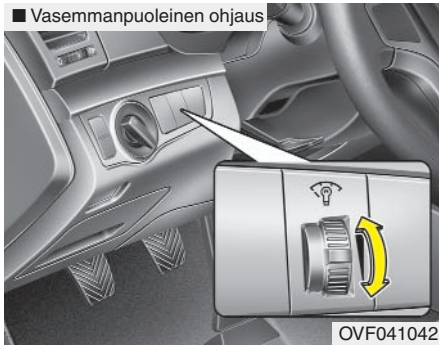

Mittariston valaistus

Mittariston valaistuksen kirkkautta voidaan säätää seuraavasti:

- Kytkemällä virta-avain ON-asentoon
- Kytkemällä seisontavalot tai ajovalot päälle
- Painamalla säätökytkintä ylös tai alas.

Asetettu kirkkaus näkyy mittariston LCD-näytöllä.

■ Tyyppi A

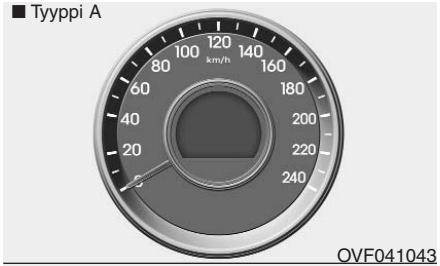

■ Tyyppi B

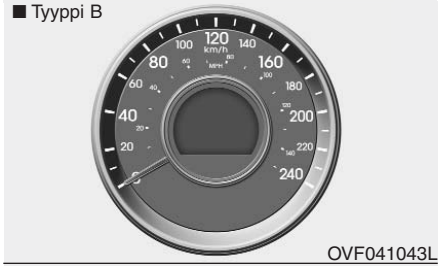

■ Tyyypi C

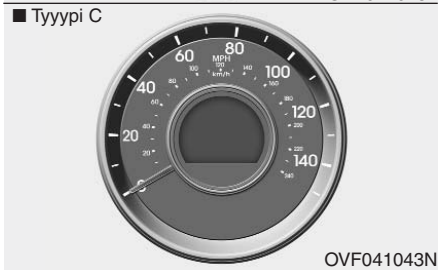

Mittarit

Nopeusmittari

Nopeusmittarista näet auton ajonopeuden.

Nopeusmittarin asteikkona on kilometriä tunnissa ja/tai mailia tunnissa.

■ Bensiinimoottori

OVF041044

■ Dieselmoottori

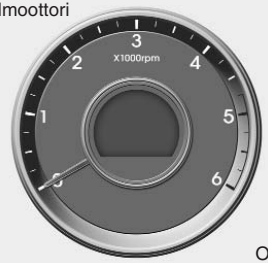

OVF041045

Käyntinopeusmittari

Näet käyntinopeusmittarista moottorin käyntinopeuden kierroksina minuutissa.

Tarkkaile käyntinopeusmittaria, jotta osaat valita oikeat vaihteenvaihtokohdat ja vältät liian matalat/korkeat käyntinopeudet.

⚠ HUOMAUTUS

Älä käytä moottoria käyntinopeusmittarin PUNAISELLA ALUEELLA. Tämä voi aiheuttaa moottorille vakavia vaurioita.

■ Tyyppi A

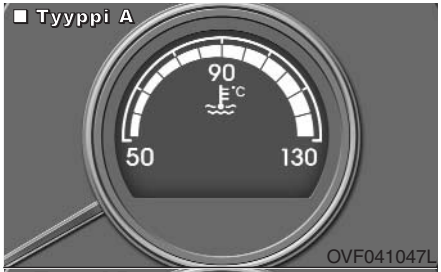

OVF041047L

■ Tyyppi B

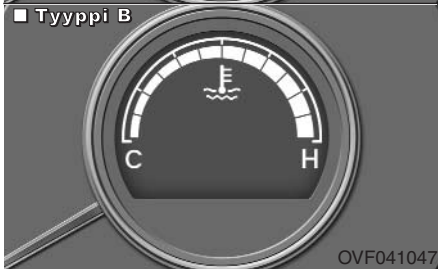

OVF041047

Jäähdytysnesteen lämpömittari

Tämä mittari näyttää jäähdytysnesteen lämpötilan virta-avaimen ollessa ON-asennossa.

Pysäytä auto, jos moottori ylikuumenee. Katso lisätietoja luvun 6 kohdasta ”Moottori ylikuumenee”.

⚠ HUOMAUTUS

Moottori ylikuumenee ja saattaa vaurioitua, jos lämpömittarin osoitin ylittää normaalin alueen ja liikkuu kohti ”130/H”-merkintää.

⚠ VAROITUS

Älä koskaan irrota jäähdyttimen kantta, kun moottori on kuuma. Jäähdytysneste on paineistettua ja se voi purkautua aiheuttaen vakavia palovammoja. Odota kunnes moottori on jäähtynyt, ennen kuin lisäät jäähdytysnestettä säiliöön.

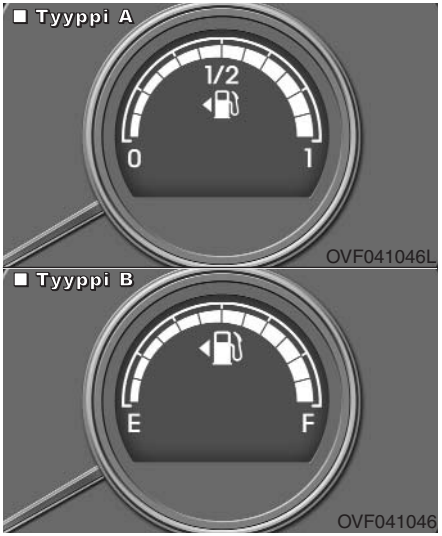

Polttoainemittari

Polttoainemittari näyttää arvion polttoainesäiliössä olevan polttoaineen määrästä.

✻ MUISTUTUS

- **Voita tarkistaa polttoainesäiliön tilavuuden luvusta 8.**
- **Polttoainemittarin lisäksi auto on varustettu polttoainemäärän varoitusvalolla, joka syttyy kun polttoainesäiliö on lähes tyhjä.**
- **Koska polttoaine liikkuu polttoainesäiliössä ajon aikana, esimerkiksi kaarteissa, polttoainemittarin lukema saattaa vaihdella tai polttoainemäärän varioitusvalo saattaa syttyä.**

⚠ VAROITUS – Polttoainemittari

Polttoaineen loppuminen kesken ajon saattaa johtaa vaaratilanteeseen.

Pysähdy lähimmälle huoltoasemalle ja lisää polttoainetta viipymättä, jos polttoainemäärän varoitusvalo syttyy tai kun mittarin osoitin on lähellä ”O/E”-merkintää.

⚠ HUOMAUTUS

Vältä ajamista polttoainesäiliö LÄHES tyhjänä. Polttoaineen loppuminen ajon aikana saattaa aiheuttaa palamiskatkoksia moottorissa, mikä kohtaa katalysaattorin vaurioitumiseen.

Ulkolämpötila

Ulkolämpötila näytetään 1°C:n (1°F:n) tarkkuudella. Ulkolämpötilamittari toimii lämpötilan ollessa -40–60°C (-40–140°F).

- Tavalliseen lämpötilamittariin verrattuna näytön lämpötilalukema päivittyy viiveellä (eikä siirrä kuljettajan huomiota pois ajoradasta).
- Lämpötilayksikön vaihtaminen (°C-°F tai °F-°C): Paina DISP-painiketta yli 5 sekunnin ajan ajotietokoneen ollessa toimintamatkatilassa (DTE).

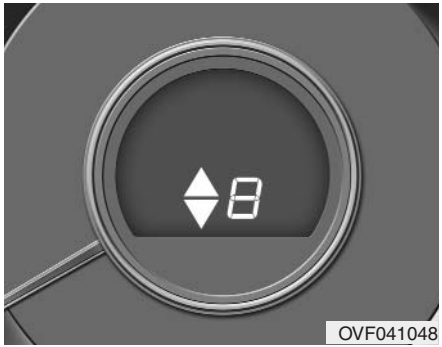

Manuaalivaihteiston vaihto-osoitin (jos varusteena)

Tämä osoitin ilmaisee, mille vaihteelle sinun tulisi vaihtaa polttoaineenkulutuksen vähentämiseksi.

Esimerkki

▲3: Osoitin ilmaisee, että sinun tulisi vaihtaa suurempi, 3. vaihde (kun 2. tai 1. vaihde on valittuna).

▼3: Osoitin ilmaisee, että sinun tulisi vaihtaa pienempi, 3. vaihde (kun 4. tai 5. vaihde on valittuna).

Tietoja ei näytetä, jos järjestelmä ei toimi oikein.

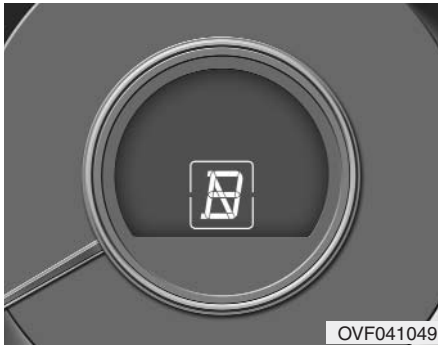

Automaattivaihteiston vaihteenvalitsimen asennon näyttö (jos varusteena)

Tämä näyttö näyttää automaattivaihteiston vaihteenvalitsimen asennon.

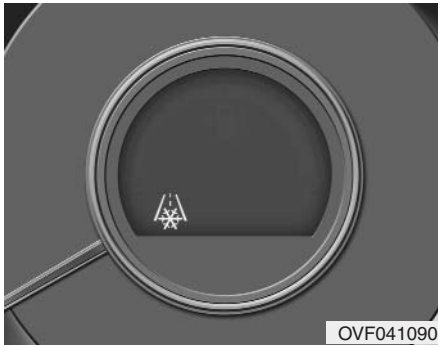

Jäinen tienpinta -varoitusvalo (jos varusteena)

Tämän varoitusvalon syttyminen varoittaa kuljettajaa tienpinnan liukkaudesta kun:

- Virta-avain on ON-asennossa
- Ulkolämpötila on alle 4°C (39,2°F) (suunnilleen).

Varoitusvalo vilkkuu 10 sekunnin ajan ja jää palamaan. Myös merkkiääni toistetaan.

✻ MUISTUTUS

Kuljettajan tulisi kiinnittää erityistä huomiota tien liukkauteen, ajaa olosuhteiden mukaisesti ja välttää ylinopeutta, nopeita kiihdytyksiä, äkkijarrutuksia ja jyrkkiä käännöksiä, jos valo syttyy ajon aikana.

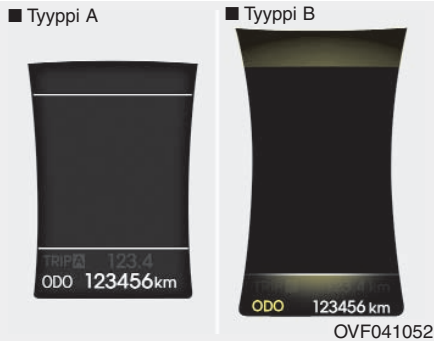

OVF041052

Matkamittari (km)

Matkamittari näyttää autolla ajetun kokonaismatkan.

Matkamittaria tarkkailemalla voit myös määrittää helpommin määräaikaishuollon ajankohdan.

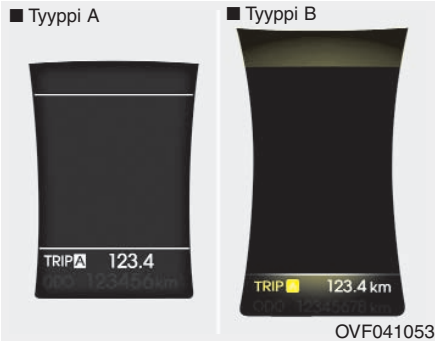

OVF041053

Osamatkamittari (km tai mailia)

Tämä toiminto näyttää osamatkamittarin edellisen nollauksen jälkeen ajetun matkan.

Mittarin toiminta-alue on 0,0–9999,9 km

Voit nollata (0,0) osamatkamittarin painamalla TRIP-painiketta yli sekunnin ajan.

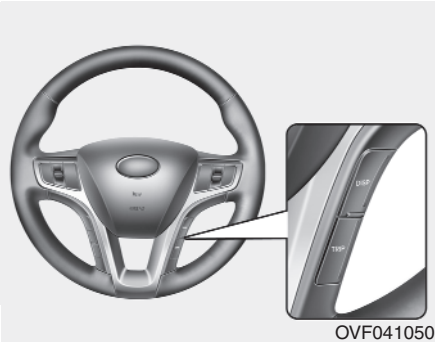
OVF041050

LCD-näyttö

Ajotietokoneen tiedot, mukautetut asetukset, varioitukset jne. näkyvät LCD-näytöllä.

Paina DISP-painiketta vaihtaaksesi näkymää.

Paina DISP-painiketta vaihtaaksesi näyttötilaa nykyisessä näkymässä.

Ajotietokone

Ajotietokone on kuljettajan tietojärjestelmä, joka esittää näytöllä ajamiseen liittyvää tietoa virta-avaimen ollessa ON-asennossa. Järjestelmän tallentamat tiedot nollautuvat (matkamittarin lukemaa, tomintamatkaa ja hetkellistä polttoaineen kulutusta lukuun ottamatta) akkukaapelien irrottamisen yhteydessä.

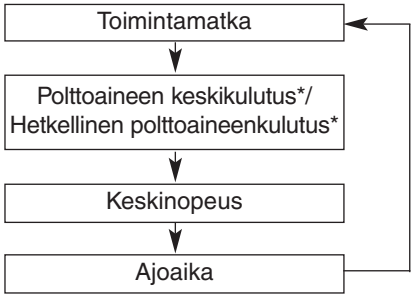

* jos varusteena

Vaihda näyttötilaa painamalla DISP-painiketta.

Toimintamatka (kilometriä tai mailia)

Tässä näyttötilassa näet arvion matkasta, joka jäljellä olevalla polttoaineella voidaan ajaa. Kun toimintamatka on alle 50 km (30 mailia), näytössä näkyy ”---”.

Toimintamatkan näyttöalue on 50–999 km (30–999 mailia).

Polttoaineen keskikulutus (jos varusteena) (l / 100 km tai mailia U.S. gallonalla)

Tämä toiminto laskee polttoaineen keskikulutuksen, edellisen nollauksen jälkeen kulutetun polttoaineen kokonaismäärän ja kuljetun ajomatkan perusteella. Polttoaineen kokonaiskulutus lasketaan reaaliaikaisen polttoaineenkulutuksen perusteella. Autolla pitää ajaa vähintään 50 m (0,03 mailia) tarkan keskikulutuksen laskemiseksi.

Polttoaineen keskikulutus nollataan (--,-) painamalla RESET-painiketta yli 1 sekunnin ajan keskikulutuksen näkyessä näytöllä.

Keskikulutus nollataan (---) ajonopeuden ylittäessä 1 km/h, kun polttoainetta on lisätty yli 6 *l*.

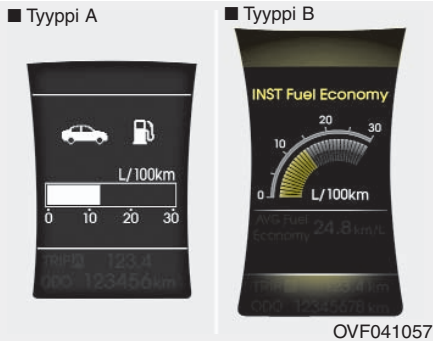

Voit valita, haluatko keskikulutuksen nollautuvan aina kun polttoainetta lisätään yli 6 *l*.

Katso lisätietoja tämä kappaleen kohdasta ”Mukautettavat asetukset”.

Hetkellinen polttoaineenkulutus (jos varusteena) (l/100 km tai mailia U.S. gallonalla)

Tässä tilassa järjestelmä laskee polttoaineen hetkellisen kulutuksen muutaman sekunnin välein.

✻ MUISTUTUS

- **Jos auto ei ole tasaisella alustalla tai akku on irrotettu, toimintamatkatieto ei saata olla käytettävissä. Ajotietokone ei välttämättä havaitse alle 6 litran polttoainelisäyksiä.**
- **Hetkellinen polttoaineenkulutus ja toimintamatka saattavat vaihdella huomattavasti ajo-olosuhteiden, ajotavan ja auton kunnon mukaan.**
- **Laskettu toimintamatka on arvio. Se saattaa poiketa todellisesta toimintamatkasta.**

Keskinopeus (km/h)

Tämä toiminto ilmaisee keskinopeuden edellisestä nollauksesta lähtien.

Keskinopeutta lasketaan, vaikka auto ei liiku, jos sen moottori on käynnissä.

Keskinopeus nollataan (---) painamalla RESET-painiketta yli sekunnin ajan keskinopeuden näkyessä näytöllä.

Ajoaika*

Tämä toiminto ilmaisee edellisetä nollauksesta kuluneen ajoajan.

Ajoaikaa lasketaan moottorin ollessa käynnissä, vaikka auto ei liikkuisi.

Ajoajan näyttöalue on 0:00–99:59.

Ajoaika nollataan (0:00) painamalla RESET-painiketta yli sekunnin ajan ajoajan näkyessä näytöllä

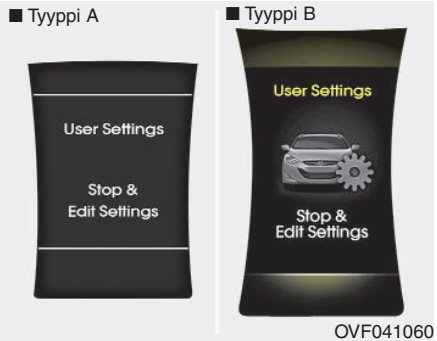

Mukautettavat asetukset

1. Pysäytä auto ja pidä moottori päällä tai virta-avain ON-asennossa.
2. Paina DISP-painiketta näyttö on ”User settings” (mukautettavat asetukset) -näkymässä.
3. Paina DISP-painiketta 2 sekunnin ajan.
4. Voit liikkua valikossa painamalla DISP-painiketta ja valita haluamasi kohdan painamalla TRIP-painiketta.

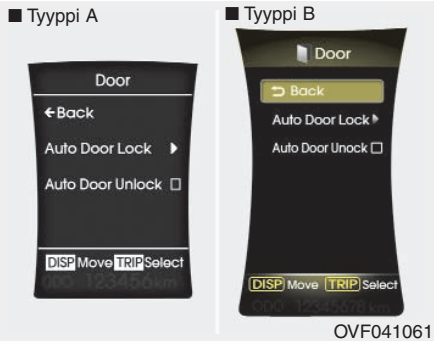

OVF041061

Ovi

• Keskuslukituksen automaattilukitus

Off – Automaattilukitus ei ole käytössä.

Speed – Ovet lukkiutuvat automaattisesti, kun ajonopeus ylittää 15 km/h (9,3 mph).

Shift Lever – Ovet lukkiutuvat automaattisesti, kun vaihteenvalitsin siirretään P-asennosta R-, N- tai D-asentoon. (Autossa on automaattivaihteisto.)

• Keskuslukituksen automaattinen avaus

Off – Lukitus ei aukea automaattisesti.

Key Out – Ovien lukitus avataan automaattisesti, kun virta-avain otetaan virtalukosta (tai kun älyavain on OFF-asennossa).

Shift Lever – Ovien lukitus avataan automaattisesti, kun vaihteenvalitsin siirretään P-asentoon. (Autossa on automaattivaihteisto.)

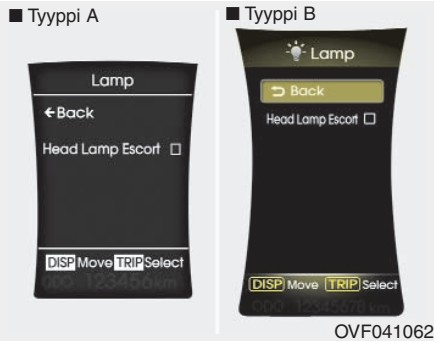

OVF041062

Valot

• Saattovalotoiminto

Kun Headlamp Escort (saattovalotoiminto) on valittuna:

Saattovalotoiminto on käytössä.

Katso lisätietoja kappaleen 4 osasta ”Valot”.

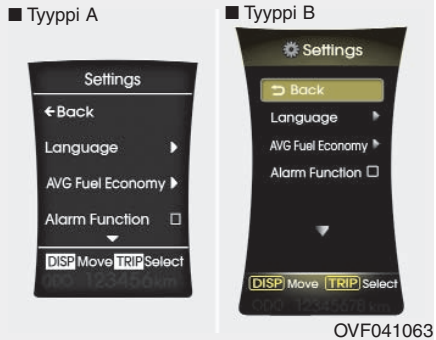

OVF041063

Asetukset

• Language (kieli)

Valiste haluamasi näyttökieli.

• Polttoaineen keskikulutus

Auto Reset – Polttoaineen keskikulutus nollautuu auton lähdettyä liikkeelle polttoaineen täytön jälkeen.

• Alarm Function (hälytystoiminto)

Jos Alarm Function (hälytystoiminto) on valittuna:

Kauko-ohaimen tai älyavaimen hälytystoiminto on toimintavalmis.

• Welcome Sound (tervetuloääni) (mittariston B-tyyppi)

On – Tervetuloääni-toiminto on päällä.

Off – Tervetuloääni-toiminto on pois päältä.

• Maintenance (ilmoitus huollontarpeesta)

Jos Maintenance (ilmoitus huollontarpeesta) on valittuna:

Näyttöön tulee viesti, kun auto on huollon tarpeessa.

• Seat Easy Access (kuljettajan istuimen mukavuustoiminto) (kuljettajan istuimen asentomuistilla varustetut autot)

Jos Seat Easy Access (kuljettajan istuimen mukavuustoiminto) on valittuna:

Kuljettajan istuin siirtyy automaattisesti eteen- ja taaksepäin, mikä helpottaa autoon istumista ja autosta poistumista.

OVF041064

LKAS-tila (kaistavahtijärjestelmä) (mittariston B-tyyppi) (jos varusteena)

LKA – Kaistavahtijärjestelmä (LKAS) on toimintavalmiudessa.

LDW – Kaistanvaihtovaroitinjärjestelmä (LDWS) on toimintavalmiudessa.

Katso lisätietoja luvun 5 kohdasta LKAS (kaistavahtijärjestelmä).

LCD-näytöllä näkyvät tiedot

Kello (jos varusteena)

OVF041065

Kellonaika näkyy näytössä virta-avaimen ollessa ON-asennossa.

• Kellonajan näyttötapa

OVF041131/Q

12 ja 24 tunnin näyttötavan vaihtaminen:

1. Paina TIME-painiketta yli sekunnin ajan
2. Paina DISP-painiketta ja vaihda 12/24 tunnin näyttötapa.
3. Valitse haluamasi kellonajan näyttötapa painamalla TRIP-painiketta.

• Kellonajan muuttaminen

OVF041131/Q

Muuta kellonaikaa (tunti/minuutti):

1. Painamalla TRIP-painiketta ollessasi kellonajan näyttötavan valikossa.
2. Paina DISP-painiketta muuttaaksesi kellonaikaa tunnin eteenpäin.
3. Paina TRIP-painiketta muuttaaksesi kellonaikaa minuutin tarkkuudella.
4. Paina DISP-painiketta muuttaaksesi kellonaikaa minuutin eteenpäin.
5. Paina TRIP-painiketta siirtyäksesi pois kellonajan asetustilasta.

Door/Trunk ope (ovi/takaluukku auki)

OVF041066

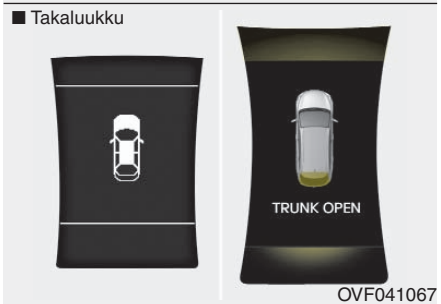

OVF041067

Viesti ilmaisee, mikä ovi tai takaluukku on auki.

Heated steering wheel ON/OFF (ohjauspyörän lämmitin päällä/pois)

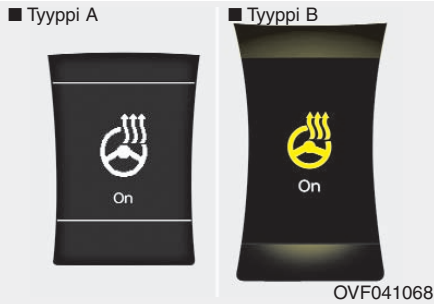

Ilmoitus näytetään, kun ohjauspyörän lämmitin kytketään päälle.

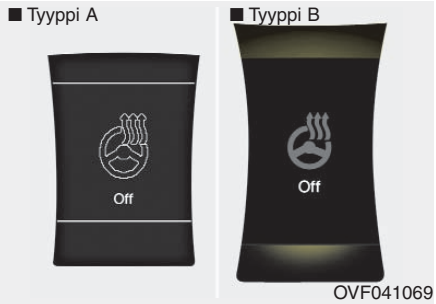

Ilmoitus näytetään, kun ohjauspyörän lämmitin kytketään pois päältä.

Saat lisätietoja kappaleen 4 osasta ”Ohjauspyörä”.

Mittariston valaistuksen kirkkaus

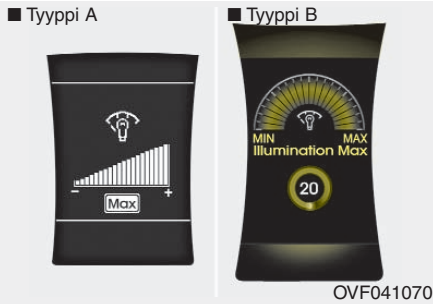

Mittariston valaistuksen kirkkausasetus näkyy, kun mittariston valaistusta säädetään.

Katso lisätietoja kappaleen 4 osasta ”Mittariston valaistus”.

Varoitus pysäköintiavustinjärjestelmän havaitsemasta esteestä

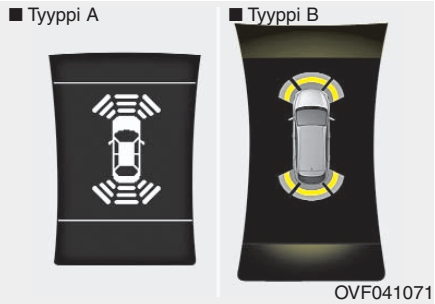

Näyttää alueen, jossa este on havaittu peruutettaessa tai eteenpäin ajettaessa.

Saat lisätietoja kappaleen 4 osasta ”Pysäköintiavustinjärjestelmä”.

Matala rengaspaine (jos valvontajärjestelmä varusteena)

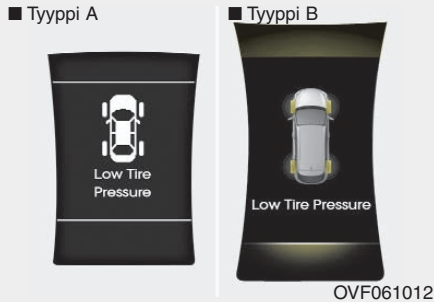

OVF061012

Näytöllä näkyy varoitus liian matalasta rengaspaineesta, kun yhden tai useamman renkaan rengaspaine on liian matala. Näet ilmoituksesta, mitä rengasta varoitus koskee.

Katso lisätietoja kappaleen 6 osasta ”TPMS” (rengaspaineen valvontajärjestelmä).

Kytke sulakekytkin ON-asentoon (tilakytkin)

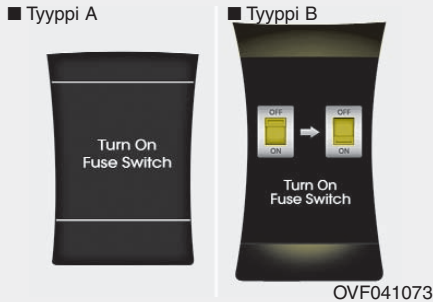

OVF041073

Ilmoitus näytetään, kun kuljettajan tulee kytkeä ohjauspyörän alla sijaitseva mittariston sulakekytkin ON-asentoon.

Katso lisätietoja kappaleen 4 osasta ”Sulakkeet”.

Tarkista etusäleikön aktiivisen ilmanohjausläppäjärjestelmän toiminta

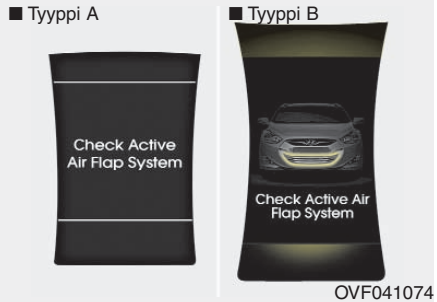

OVF041074

Ilmoitus näytetään kun:

- Ilmanohjausläpät eivät toimi oikein
- Aktiivisen ilmanohjausläpän ohjausjärjestelmässä on toimintahäiriö
- Ilmanohjausläpät eivät aukea vaikka niiden pitäisi aueta.

Ilmoitus poistuu, kun edellä kuvattuja ongelmia ei enää esiinny.

✻ MUISTUTUS

- **Ylläkuvatut ilmoitukset saattavat ilmestyä näyttöön vaikka ilmanohjausläpät toimisivat oikein. Tarkista onko läpän väliin tarttunut jotain tai onko läppä jäätynyt.**
- **Varoitus ei saata ilmaantua näyttöön heti talviolosuhteissa.**

Älyavaimella varustetut autot

Avain ei ole autossa

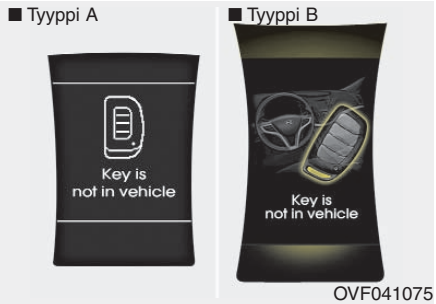

LCD-näytöllä näkyy varoitus, jos joku ovista avataan tai suljetaan, kun älyavain ei ole autossa moottorin kännistyspainikkeen (ENGINE START/STOP) ollessa ACC, ON tai START -asennossa. Myös merkkiääni kuuluu 5 sekunnin ajan, jos älyavain ei ole ajoneuvossa ja ovi suljetaan.

Pidä älyavainta aina mukanasi.

Järjestelmä ei havaitse älyavainta

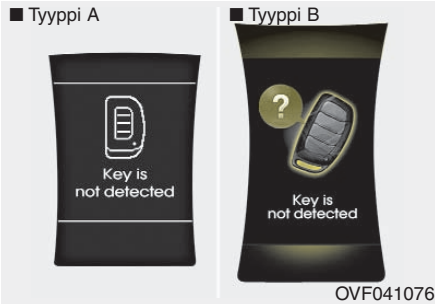

LCD-näytöllä näkyy varoitus 10 sekunnin ajan, jos painat moottorin käynnistyspainiketta (ENGINE START/STOP), kun älyavain ei ole autossa tai kun järjestelmä ei havaitse älyavainta. Myös ajonestolaitteen merkkivalo vilkkuu 10 sekunnin ajan.

Paina käynnistyspainiketta älyavaimella

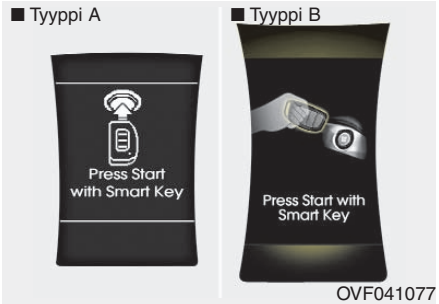

LCD-näytöllä näkyy ”Press start button with smart key” (paina käynnistyspainiketta älyavaimella) -varoitus, jos painat moottorin käynnistyspainiketta (ENGINE START/STOP) ”Key is not detected” (älyavainta ei ole havaittu) -varoituksen näkyessä LCD-näytöllä. Myös ajonestolaitteen merkkivalo vilkkuu 10 sekunnin ajan.

Älyavaimen paristo on heikko

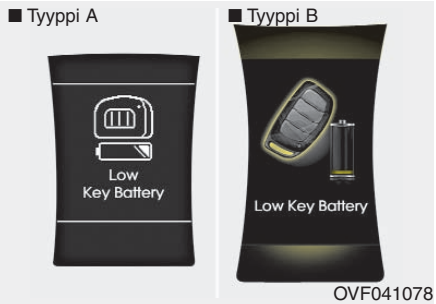

LCD-näytöllä näkyy varoitus noin 10 sekunnin ajan, jos älyavaimen paristo on heikko, kun moottorin käynnistyspainike painetaan OFF-asentoon . Kuulet myös kerran toistuvan merkkiäänen.

Vaihda paristo.

Paina jarrupoljin pohjaan ennen moottorin käynnistämistä

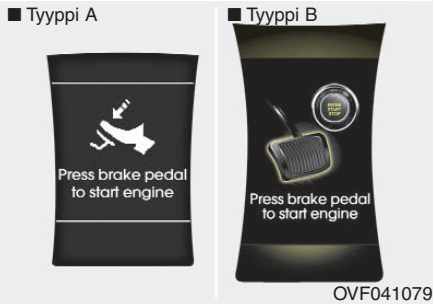

(automaattivaihteistolla varustetut autot)

LCD-näytöllä näkyy noin 10 sekunnin ajan varoitus, jossa kehotetaan painamaan jarrupoljin pohjaan asti ennen moottorin käynnistämistä, jos moottorin käynnistyspainike (ENGINE START/ STOP) painetaan ACC-asentoon painamalla sitä kahdesti ja jarrupoljinta ei pidetä samaan aikaan alaspainettuna.

Paina kytkinpoljin pohjaan asti ennen moottorin käynnistämistä

(manuaalivaihteistolla varustetut autot)

LCD-näytöllä näkyy noin 10 sekunnin ajan varoitus, jossa kehotetaan painamaan kytkinpoljin pohjaan asti ennen moottorin käynnistämistä, jos moottorin käynnistyspainike (ENGINE START/ STOP) painetaan ACC-asentoon painamalla sitä kahdesti ja kytkinpoljinta ei pidetä samaan aikaan alaspainettuna.

Siirrä vaihteenvalitsin P-asentoon

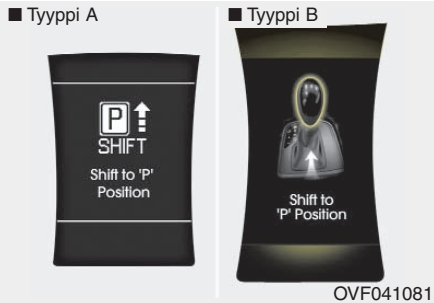

Jos yrität sammuttaa moottorin kun vaihteenvalitsin ei ole P-asennossa, käynnistyspainike (ENGINE START/STOP) siirtyy ACC-asentoon. Jos painiketta painetaan uudelleen, se siirtyy ON-asentoon. LCD-näytöllä näkyy noin 10 sekunnin ajan varoitus, jossa kehotetaan siirtämään vaihteenvalitsin P-asentoon ennen moottorin sammuttamista.

Myös merkkiääntä toistetaan noin 10 sekunnin ajan. (Jos varusteena)

Paina käynnistyspainiketta uudelleen

Merkkiääntä toistetaan jatkuvasti ja LCD-näytöllä näkyy noin 10 sekunnin ajan varoitus, jossa ohjeistetaan käynnistämään moottori painamalla käynnistyspainiketta (ENGINE START/STOP) uudelleen, jos käynnistyspainiketta ei voitu käyttää aiemmin käynnistyspainikejärjestelmän toimintahäiriön vuoksi.

Merkkiäänen toistaminen lakkaa, jos käynnistyspainikejärjestelmän toimintahäiriö korjaantuu tai hälytysjärjestelmä aktivoidaan.

Vie auto valtuutettuun HYUNDAI-liikkeeseen, jos varoitus näkyy aina käynnistyspainikkeen painamisen yhteydessä.

Vaihda pysäköintivaihteelle ”P” tai vapaalle ”N”, kun käynnistät moottorin

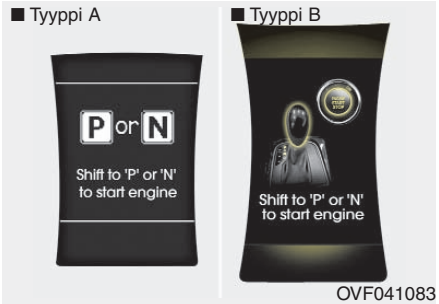

LCD-näytöllä näkyy n. 10 sekunnin ajan varoitus, jos yrität käynnistää moottoria, kun vaihteenvalitsin on muussa kuin pysäköinti- (P) tai vapaa-asennossa (N).

Voit käynnistää moottorin myös vaihteenvalitsimen ollessa vapaa-asennossa (N), mutta käynnistäminen on turvallisempaa vaihteenvalitsimen ollessa P-asennossa.

Paina käynnistyspainiketta kääntäessäsi ohjauspyörää (jos varusteena)

OVF041084

LCD-näytöllä näkyy noin 10 sekunnin ajan varoitus, jos ohjauspyörän lukitus ei vapaudu normaalisti, kun käynnistyspainiketta (ENGINE START/STOP) painetaan. Merkkiääntä toistetaan ja käynnistyspainikkeen merkkivalo vilkkuu 10 sekunnin ajan.

Nähtyäsi varoituksen käännä ohjauspyörää vuorotellen vasemmalle ja oikealle, ja paina samalla käynnistyspainiketta uudelleen.

Tarkista ohjauspyörän lukitusjärjestelmä (jos varusteena)

OVF041085

LCD-näytöllä näkyy noin 10 sekunnin ajan varoitus, jos ohjauspyörä ei lukkiudu normaalisti, kun käynnistyspainike (ENGINE START/STOP) painetaan OFF-asentoon. Myös merkkiääni kuuluu 3 sekunnin ajan ja käynnistyspainikkeen merkkivalo vilkkuu 10 sekunnin ajan.

Tarkista jarruvalojen sulake

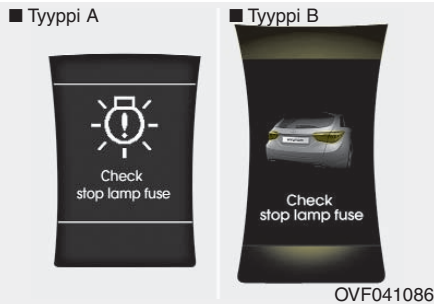

OVF041086

LCD-näytöllä näkyy noin 10 sekunnin ajan varoitus, kun jarruvalosulake on irrotettu.

Vaihda sulake. Jos et voi vaihtaa sulaketta heti, voit käynnistää moottorin painamalla käynnistyspainiketta (ENGINE START/STOP) 10 sekunnin ajan sen ollessa ACC-asennossa.

Varoitus- ja merkkivalot (mittaristo)

Voit tarkistaa että merkkivalot toimivat, kun käännät virta-avaimen ON-asentoon (älä käynnistä moottoria). Jos joku merkkivaloista ei pala, anna valtuutetun Hyundai-liikkeen tarkastaa merkkivalo.

Varmista, että kaikki merkkivalot sammuvat moottorin käynnistämisen jälkeen. Selvitä aina, mitä palamaan jäävät merkkivalot ilmaisevat.

Seuraavien merkki- ja varoitusvalojen toiminta on kuvattu aiemmin.

- Automaattivaihteiston vaihteenvalitsimen asentonäyttö
- Manuaalivaihteiston vaihteenilmaisin
- Jäinen tienpinta -varoitusvalo
- Door/tailgate open (ovi/takaluukku auki, LCD-näytöllä)
- Heated steering wheel ON/OFF (ohjauspyörän lämmitin päällä/pois)
- Parking assist warning (varoitus pysäköintiavustinjärjestelmän havaitsemasta esteestä, LCD-näytöllä)
- Low tire pressure (matala rengaspaine, LCD-näytöllä)

Turvavyön varoitusvalo ja merkkiääni

Turvavyön merkkivalo vilkkuu tai palaa noin 6 sekunnin ajan sen jälkeen, kun virta-avain on käännetty ON-asentoon, riippumatta siitä onko turvavyö kiinnitetty.

Katso lisätietoja luvun 3 kohdasta ”Turvavyöt”.

Turvatyynyjärjestelmän varoitusvalo

Tämä merkkivalo palaa noin 6 sekunnin ajan, kun virta-avain käännetään ON-asentoon.

Tämä valo syttyy myös, kun turvatyynyjärjestelmässä on toimintahäiriö. Anna valtuutetun HYUNDAI-jälleenmyyjän tarkastaa turvatyynyjärjestelmä, jos turvatyynyn merkkivalo ei syty ollenkaan, ei sammu noin 6 sekunnin kuluessa virta-avaimen kytkemisestä ON-asentoon tai moottorin käynnistämisestä, tai jos se syttyy ajon aikana.

Ajonestojärjestelmän merkkivalo

Autot, joita ei ole varustettu älyavainjärjestelmällä

Tämä valo syttyy ennen moottorin käynnistämistä, kun virta-avain on työnnetty virtalukkoon ja käännetty ON-asentoon.

Voit käynnistää moottorin. Merkkivalo sammuu moottorin käynnistyttyä.

Jos merkkivalo vilkkuu ennen moottorin käynnistämistä, kun virta-avain on ON-asennossa, anna valtuutetun HYUNDAI-jälleenmyyjän tarkastaa järjestelmä.

Älyavainjärjestelmällä varustetut autot

Jos älyavainjärjestelmällä varustetussa autossa ilmenee seuraavia vikaoireita, ajoneston merkkivalo syttyy, vilkkuu tai sammuu.

- Kun älyavain on autossa ja käynnistyspainike (ENGINE START/STOP) on ACC- tai ON-asennossa, merkkivalo syttyy noin 30 sekunniksi osoittamaan, että moottorin voi käynnistää. Jos älyavain ei ole autossa ja käynnistyspainiketta painetaan, merkkivalo vilkkuu muutaman sekunnin ajan, mikä osoittaa että moottoria ei voi käynnistää.
- Jos merkkivalo syttyy ainoastaan 2 sekunniksi ja sammuu, kun käynnistyspainike painetaan ON-asentoon älyavaimen ollessa autossa, anna valtuutetun HYUNDAI-jälleenmyyjän tarkastaa järjestelmä.
- Jos akun varaustila on heikko, kun käynnistyspainiketta (ENGINE START/STOP) painetaan, merkkivalo vilkkuu eikä moottoria voi käynnistää. Moottorin käynnistäminen saattaa kuitenkin onnistua painamalla käynnistyspainiketta älyavaimella. Merkkivalo vilkkuu, jos älyavainjärjestelmässä on toimintahäiriö.

Ovi auki -varoitusvalo

Tämä varoitusvalo syttyy, jos kaikkia ovia ei ole suljettu kunnolla.

Takaluukku auki -varoitusvalo

Tämä varoitusvalo syttyy, kun takaluukkua ei ole suljettu kunnolla.

Polttoainemäärän varoitusvalo

Tämä merkkivalo syttyy, kun polttoainesäiliö on lähes tyhjä. Jos valo syttyy, polttoainetta tulee lisätä viipymättä. Ajaminen valon palaessa tai polttoainemittarin osoittimen ollessa ”O/E”-merkinnän alapuolella saattaa aiheuttaa palamiskatkoksia moottorissa, mikä johtaa katalysaattorin vaurioitumiseen (jos varusteena).

Sähköisen ohjaustehostimen (EPS) varoitusvalo

Tämä varoitusvalo syttyy hetkeksi, kun virta-avain käännetään ON-asentoon.

Varoitusvalo syttyy myös, kun sähköisessä ohjaustehostimessa on toimintahäiriö. Jos se syttyy ajon aikana, pyydä valtuutettua HYUNDAI-jälleenmyyjää tarkistamaan auto.

Suuntavilkun merkkivalo

Vihreät vilkkuvat nuolet mittaristossa osoittavat, minkä puoleinen suuntavilkku on päällä. Suuntavilkkujärjestelmässä on toimintahäiriö, jos nuoli syttyy muttei vilku, vilkkuu nopeammin kuin normaalisti tai ei syty lainkaan. Ota yhteyttä jälleenmyyjään vian korjaamiseksi.

Seisonta- ja ajovalojen merkkivalo

Tämä merkkivalo syttyy, kun seisonta- tai ajovalot palavat.

Lähivalojen merkkivalo (jos varusteena)

Tämä merkkivalo syttyy, kun ajovalot palavat.
Merkkivaloa vastaava osoitin näkyy LCD-näytöllä, jos ajoneuvossa on B-tyypin mittaristo.

Kaukovalojen merkkivalo

Tämä merkkivalo syttyy, kun valokytkin on kaukovaloasennossa tai kaukovaloilla annetaan valomerkki.

AFLS (Adaptive Front Lighting System) -kaarrevalojärjestelmän vikavalo (jos varusteena)

Vikavalo syttyy, jos AFLS-järjestelmässä on toimintahäiriö. Pysähdy lähimpään turvalliseen paikkaan, sammuta moottori ja käynnistä se uudelleen. Vie autosi valtuutetulle HYUNDAI-jälleenmyyjälle tarkistusta varten, jos vikavalo palaa jatkuvasti.

Etusumuvalojen merkkivalo (jos varusteena)

Merkkivalo palaa, kun etusumuvalot on sytytetty.

Takasumuvalon merkkivalo (jos varusteena)

Merkkivalo palaa, kun takasumuvalot on sytytetty.

Lasinpesunesteen matalan tason varoitusvalo

Varoitusvalo syttyy, kun lasinpesunestesäiliö on lähes tyhjä. Täytä säiliö mahdollisimman pian.

Seisontajarrun ja matalan jarrunestetason varoitusvalo

Seisontajarrun merkkivalo

Merkkivalo palaa, kun seisontajarru on päällä ja virta-avain on START- tai ON-asennossa. Merkkivalon tulisi sammua, kun seisontajarru vapautetaan.

Jarrunesteen matalan tason varoitusvalo

Jarrunestesäiliön nestetaso saattaa olla liian matala, jos varoitusvalo ei sammu.

Jos varoitusvalo ei sammu:

1. Pysäytä auto lähimpään turvalliseen paikkaan.
2. Sammuta moottori, tarkista jarrunestesäiliön nestetaso välittömästi ja lisää jarrunestettä tarvittaessa. Tarkista sitten, näkyykö jarrujärjestelmän osissa merkkejä nestevuodosta.
3. Älä aja autolla, jos merkkivalo ei sammu tai jos havaitsit merkkejä jarrunestevuodosta tai jarrut eivät toimi normaalisti. Hinauta auto valtuutettuun HYUNDAI-huoltoon jarrujärjestelmän tarkastusta ja tarvittavaa korjausta varten.

Autosi on varustettu ristikkäisellä kaksipiirijarrujärjestelmällä. Tämän rakenteen ansiosta kahden pyörän jarrut toimivat, vaikka toinen jarrujärjestelmän piireistä vikaantuisi. Toisen piirin vikaantuessa jarrupolkimen liike on tavallista pidempi, ja auton pysäyttämiseen tarvitaan enemmän poljinvoimaa. Myös auton pysähtymismatka on tavallista pidempi. Jos vika ilmenee ajon aikana, vaihda pienemmälle vaihteelle moottorijarrutuksen tehostamiseksi ja pysäytä auto mahdollisimman nopeasti.

Tarkista varoitusvalon polttimon kunto varmistamalla, että seisontajarrun ja matalan jarrunestetason merkkivalo syttyy, kun virta-avain on ON-asennossa.

⚠ VAROITUS

Älä aja autolla varoitusvalon palaessa. Jos merkkivalo ei sammu, anna valtuutetun HYUNDAI-liikkeen tarkastaa ja korjata jarrut viipymättä.

Sähkötoimisen seistontajarrun (EPB) vikavalo

EPB-järjestelmän merkkivalo syttyy, kun virta-avain käännetään ON-asentoon, ja sen tulisi sammua noin 3 sekunnin kuluttua. Tarkistuta järjestelmä valtuutetussa HYUNDAI-liikkeessä, jos varoitusvalo ei sammu tai jos se ei syty ollenkaan

EPB-järjestelmän varoitusvalo saattaa syttyä vaikka EPB-järjestelmässä ei olisikaan toimintahäiriötä, kun ESP-järjestelmän varoitusvalo syttyy ESP-järjestelmän toimintahäiriön takia.

Katso lisätietoja kappaleen 5 osasta ”EPB”.

AUTO HOLD -merkkivalo (jos varusteena)

Kun painat AUTO HOLD -kytkintä, mittaristossa syttyy valkoinen AUTO HOLD -merkkivalo. Kun hidastat ja pysäytät auton jarrupolkimella, merkkivalon väri muuttuu valkoisesta vihreäksi.

Jos AUTO HOLD -merkkivalo palaa keltaisena, AUTO HOLD -järjestelmässä on toimintahäiriö. Tarkistuta järjestelmä valtuutetussa HYUNDAI-huollossa.

Katso lisätietoja kappaleen 5 osasta ”AUTO HOLD”.

ABS-järjestelmän varoitusvalo

Tämä valo syttyy, kun virta-avain käännetään ON-asentoon ja sammuu noin 3 sekunnin kuluessa, jos järjestelmä toimii normaalisti.

ABS-järjestelmässä saattaa olla toimintahäiriö, jos varoitusvalo ei sammu, tai jos se syttyy ajon aikana tai ei syty ollenkaan, kun virta-avain käännetään ON-asentoon.

Tarkistuta autosi valtuutetussa HYUNDAI-huollossa mahdollisimman pian. Auton tavallinen jarrujärjestelmä toimii tästä huolimatta, mutta lukkiutumaton jarrujärjestelmä ei ole käytössä.

Elektronisen jarruvoiman jakojärjestelmän (EBD) varoitusvalo

Jos sekä ABS- että EBD-järjestelmän varoitusvalot syttyvät ajon aikana, autosi ABS- ja EBD-järjestelmissä saattaa olla toimintahäiriö.

Sekä tavallisessa että ABS-jarrujärjestelmässä saattaa olla toimintahäiriö. Tarkistuta autosi viipymättä valtuutetussa HYUNDAI-huollossa.

⚠ VAROITUS

Jos sekä ABS-merkkivalo että jarrujärjestelmän merkkivalo palavat jatkuvasti, autosi jarrujärjestelmä ei toimi normaalisti. Äkkijarrutus saattaa aiheuttaa vaaratilanteen. Vältä äkkijarrutuksia ja ajamista suurella ajonopeudella.

Tarkistuta autosi valtuutetussa HYUNDAI-liikkeessä mahdollisimman pian.

✻ MUISTUTUS

Nopeus- ja matkamittarin toiminta voi häiriytyä, jos ABS- tai EBD-järjestelmän varoitusvalo ei sammu. Myös ESP-järjestelmän varoitusvalo saattaa syttyä, ja ohjaus saattaa muuttua kevyemmäksi tai raskaammaksi. Tarkistuta autosi viipymättä valtuutetussa HYUNDAI-huollossa.

ESP-ajonvakautusjärjestelmän merkkivalo

ESP-ajonvakautusjärjestelmän merkkivalo syttyy, kun virta-avain käännetään ON-asentoon, minkä jälkeen merkkivalon tulisi sammua noin 3 sekunnin kuluttua. Kun ESP-ajonvakautusjärjestelmä on kytketty päälle, se valvoo ajo-olosuhteita. ESP-merkkivalo ei syty normaaleissa ajo-olosuhteissa. ESP-järjestelmä aktivoituu ja ESP-merkkivalo vilkkuu, kun tienpinta on liukas tai renkaiden ja tienpinnan välinen kitka pienenee merkittävästi.

Merkkivalo ei sammu, jos ESP-ajonvakautusjärjestelmässä on toimintahäiriö. Tarkistuta autosi valtuutetulla HYUNDAI-jälleenmyyjällä.

ESP OFF -merkkivalo

ESP OFF (ESP-järjestelmä poiskytketty) -merkkivalo syttyy, kun virta-avain käännetään ON-asentoon, mutta sen tulisi sammua noin 3 sekunnin kuluttua. Kytke ESP-ajonvakautusjärjestelmä pois käytöstä painamalla ESP OFF -painiketta. Kun ESP OFF -merkkivalo syttyy, ESP-järjestelmä on kytketty pois käytöstä.

AUTO STOP -merkkivalo (jos varusteena)

Merkkivalo syttyy, kun Stop and Go-järjestelmä sammuttaa moottorin.

AUTO STOP -merkkivalo vilkkuu 5 sekunnin ajan, kun moottori käynnistyy automaattisesti uudelleen.

Katso lisätietoja kappaleen 5 kohdasta ”Stop and Go -järjestelmä (ISG)”

Merkkivaloa vastaava osoitin näkyy LCD-näytöllä, jos ajoneuvossa on B-tyypin mittaristo.

✻ MUISTUTUS

Jotkin auton varoitusvaloista saattavat palaa muutaman sekunnin ajan (ABS, ESP, ESP OFF, EPS tai seisontajarrun varoitusvalo), kun moottori käynnistyy automaattisesti Stop and Go -järjestelmän (ISG) ohjaamana.
Tämä on seurausta hetkellisestä alhaisesta akkujännitteestä eikä tarkoita, että näissä järjestelmissä esiintyisi vikaa.

SPORT- (urheilullisen ajotilan) merkkivalo (jos varusteena)

SPORT- (urheilullisen ajotilan) merkkivalo syttyy, kun SPORT-painiketta painetaan. Merkkivalo sammuu, kun painiketta painetaan uudelleen.

Katso lisätietoja kappaleen 5 osasta ”Automaattivaihteisto”.

Vakionopeudensäätimen merkkivalo (jos varusteena)

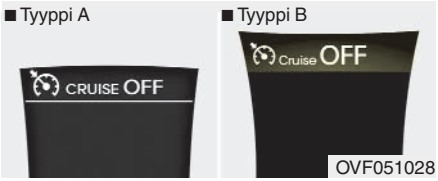

Vakionopeudensäätimen CRUISE-merkkivalo

Merkkivalo syttyy, kun vakionopeudensäädin kytketään päälle painamalla ohjauspyörän /CRUISE -painiketta. Merkkivalo sammuu, kun vakionopeudensäädin kytketään pois painamalla / CRUISE -painiketta uudelleen.

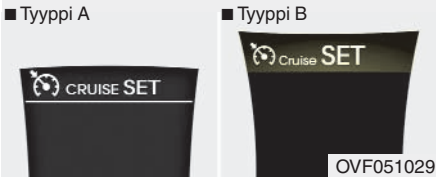

Vakionopeudensäätimen SET-merkkivalo

Merkkivalo syttyy, kun vakionopeudensäätimen painikkeita (-SET tai RES+) painetaan.

Vakionopeudensäätimen SET-merkkivalo ei pala, kun vakionopeudensäätimen CANCEL-painiketta painetaan tai kun järjestelmä kytketään pois päältä.

Katso lisätietoja kappaleen 5 osasta ”Vakionopeudensäädin”.

Vakinopeudensäädintä kuvaava osoitin näkyy LCD-näytöllä.

Nopeudenrajoittimen merkkivalo (jos varusteena)

Merkkivalo syttyy, kun nopeudenrajoitin kytketään päälle painamalla ohjauspyörän -painiketta. Merkkivalo sammuu, kun painiketta painetaan uudelleen nopeudenrajoittimen poiskytkemiseksi. Merkkivalo vilkkuu, jos vakionopeuden-

säätimessä on toimintahäiriö.

Tarkistuta järjestelmä viipymättä valtuutetussa HYUNDAI-liikkeessä.

Saat lisätietoja kappaleen 5 osasta ”Nopeudenrajoitin”.

Ajonopeuden rajoitinta ilmaiseva kuvake näkyy LCD-näytöllä.

Kaistavahtijärjestelmän (LKAS) merkkivalo (jos varusteena)

Kaistavahtijärjestelmän (LKAS) -merkkivalo syttyy, kun kytket järjestelmän päälle painamalla LKAS-painiketta.

Keltainen LKAS-merkkivalo syttyy, jos järjestelmässä on toimintahäiriö.

Katso lisätietoja luvun 5 kohdasta LKAS (kaistavahtijärjestelmä).

TPMS (Rengaspaineen valvontajärjestelmän) varoitusvalo (jos varusteena)

Matalan rengaspaineen varoitusvalo / Rengaspaineen valvontajärjestelmän (TPMS) -vikavalo

Matalan rengaspaineen varoitusvalo syttyy 3 sekunnin ajaksi, kun virta-avain käännetään ON-asentoon.

Kun yhden tai useamman renkaan rengaspaine on liian matala, varoitusvalo syttyy, ja näet näytöllä näkyvästä varoituksesta, minkä renkaan rengaspaine on liian matala.

Jos rengaspaineen valvontajärjestelmässä on toimintahäiriö, valo vilkkuu noin minuutin ajan ja jää palamaan.

Tarkistuta järjestelmä viipymättä valtuutetussa HYUNDAI-liikkeessä.

Katso lisätietoja kappaleen 6 osasta ”TPMS” (rengaspaineen valvontajärjestelmä).

Näet näytöllä näkyvästä varoituksesta, minkä renkaan rengaspaine on liian matala.

⚠ VAROITUS – Auton pysäytyttäminen turvallisesti

- **Rengaspaineen valvontajärjestelmä ei kykene varoittamaan sinua ulkoisen tekijän aiheuttamasta äkillisestä rengasrikosta.**
- **Jos auto tuntuu epävakaalta, nosta jalka pois kaasupolkimelta, hidasta ajonopeutta jarruttamalla kevyesti ja pysäytä auto lähimpään turvalliseen paikkaan.**

Moottorin alhaisen öljynpaineen varoitusvalo

Varoitusvalo syttyy, kun moottorin öljynpaine on liian matala.

Jos varoitusvalo syttyy ajon aikana:

1. Pysäytä auto viipymättä turvalliseen paikkaan.
2. Sammuta moottori ja tarkista moottorin öljytaso. Lisää öljyä tarpeen mukaan, jos taso on liian matala

Ota yhteyttä valtuutettuun HYUNDAI-liikkeeseen, jos et voi lisätä öljyä välittömästi tai jos varoitusvalo ei sammu, kun öljyä on lisätty.

⚠ HUOMAUTUS

Moottori saattaa vaurioitua vakavasti, jos sitä ei sammuteta heti öljynpaineen varoitusvalon sytyttyä.

⚠ HUOMAUTUS

Moottori voi vaurioitua pahasti, jos öljynpaineen varoitusvalo syttyy moottorin ollessa käynnissä. Öljynpaineen varoitus syttyy, kun öljynpaine on liian matala. Normaalisti se syttyy, kun virta-avain käännetään ON-asentoon, ja sammuu heti moottorin käynnistyttyä. Moottorissa on vakava toimintahäiriö, jos valo ei sammu moottorin käynnistyttyä.

Jos näin käy, pysäytä auto heti kun voit tehdä sen turvallisesti, sammuta moottori ja tarkasta öljytaso. Jos öljytaso on matala, lisää moottoriöljyä kunnes taso on riittävä ja käynnistä moottori. Sammuta moottori välittömästi, jos varoitusvalo ei sammu heti moottorin käynnistyttyä. Auto tulisi tarkastaa valtuutetussa HYUNDAI-liikkeessä ennen sillä ajamista, jos varoitusvalo ei sammu heti moottorin käynnistyttyä.

Moottorin öljytason varoitusvalo (jos varusteena)

Moottorin öljytaso tulee tarkistaa, jos moottorin öljytason varoitusvalo syttyy.

Jos varoitusvalo syttyy, tarkista moottorin öljymäärä viipymättä ja lisää tarvittaessa moottoriöljyä.

Kaada suosituksenmukaista moottoriöljyä hitaasti täyttösuppiloon. (Öljyä lisätään noin 0,6–1,0 *l*)

Käytä vain suosituksen mukaista moottoriöljyä. (Katso kohtaa ”Suositeltavat voiteluaineet ja täyttömäärät” kappaleessa 8.)

Älä lisää liikaa moottoriöljyä kerrallaan, jotta öljytaso ei ylitä mittatikun F-merkkiä.

Merkkivaloa vastaava osoitin näkyy LCD-näytöllä, jos ajoneuvo on varustettu tyypin B mittaristolla.

✻ MUISTUTUS

- **Varoitusvalo sammuu moottorin lämmettyä, kun autolla on ajettu noin 50–100 km moottoriöljyn lisäämisen jälkeen.**
- **Varoitusvalo sammuu välittömästi, jos kytket virta-avaimen ON- ja OFF-asentoon 3 kertaa peräkkäin 10 sekunnin aikana. Jos et lisää moottoriöljyä, varoitusvalo syttyy moottorin lämmettyä, kun autolla on ajettu noin 50–100 km**

⚠ HUOMAUTUS

Vie autosi tarkastettavaksi lähimpään valtuutettuun HYUNDAI-liikkeeseen, jos valo palaa jatkuvasti, kun autolla on ajettu öljyn lisäämisen jälkeen noin 50–100 km ja moottori on lämmennyt.

Moottorin öljytaso tulee tarkistaa ja öljy tulee vaihtaa säännöllisesti, vaikka vikavalo ei syttyisikään moottorin ollessa käynnissä.

Vikavalo (MIL) (Check engine -varoitusvalo)

Tämä merkkivalo on osa moottorinohjausjärjestelmää, joka tarkkailee erilaisia päästönestojärjestelmän komponentteja. Päästönestojärjestelmän osassa on toimintahäiriö, jos vikavalo syttyy ajon aikana.

Tämä valo syttyy, kun virta-avain käännetään ON-asentoon, ja sammuu muutaman sekunnin kuluttua moottorin käynnistämisestä. Jos se syttyy ajon aikana tai ei syty, kun virta-avain käännetään ON-asentoon, tarkistuta järjestelmä valtuutetussa HYUNDAI-liikkeessä.

Vaikka autolla voi yleensä ajaa normaalisti tästä huolimatta, tarkistuta järjestelmä valtuutetussa HYUNDAI-liikkeessä viipymättä.

⚠ HUOMAUTUS

Ajon jatkaminen pitkään päästönestojärjestelmän vikamerkkivalon palaessa voi aiheuttaa päästönestojärjestelmään vaurioita, jotka vaikuttavat auton ajettavuuteen ja/tai polttoaineenkulutukseen.

⚠ VAROITUS – Bensiinimoottori

Jos päästönestojärjestelmän vikavalo palaa, katalysaattori saattaa vaurioitua, mikä voi johtaa alentuneeseen suorituskykyyn. Tarkastuta moottorinohjausjärjestelmä viipymättä valtuutetussa HYUNDAI-liikkeessä.

⚠ VAROITUS – Dieselmoottori (jos moottori on varustettu hiukkassuodattimella)

Moottorin vikavalon (MIL) vilkkuminen saattaa loppua, kun autolla ajetaan riittävän kauan (n. 25 minuuttia) yli 60 km/h nopeudella tai suuremmalla kuin 2. vaihteella, moottorin käyntinopeudella 1500–2000 r/min.

Jos moottorin vikavalo (MIL) vilkkuu edelleen, tarkastuta hiukkassuodatinjärjestelmä valtuutetussa HYUNDAI-liikkeessä.

Polttoaineenkulutus saattaa nousta ja hiukkassuodatin vaurioitua, jos ajat autolla moottorin vikavalon (MIL) vilkkumisesta huolimatta.

⚠ HUOMAUTUS – Dieselmoottori

Jos moottorin vikavalo (MIL) vilkkuu, järjestelmässä on polttoaineensyöttöön liittyvä toimintahäiriö ja auton suorituskyky saattaa alentua, moottorin käyntiääni saattaa muuttua ja pakokaasupäästöt saattavat nousta huomattavasti. Tarkastuta moottorinohjausjärjestelmä viipymättä valtuutetussa HYUNDAI-liikkeessä.

Jäähdytysnesteen lämpötilan varoitusvalo (jos varusteena)

Varoitusvalo syttyy, kun jäähdytysnesteen lämpötila ylittää 120 ± 3 °C.

Pysäytä auto, jos moottori ylikuumenee. Katso lisätietoja kohdasta 6 ”Ylikuumeneminen”.

✻ MUISTUTUS

Jos jäähdytysnesteen lämpötilan varoitusvalo palaa, se osoittaa ylikuumenemista, joka voi vaurioittaa moottoria.

Hehkutuksen merkkivalo (dieselmoottori)

Merkkivalo syttyy, kun virta-avain käännetään ON-asentoon. Hehkutusaika vaihtelee jäähdytysnesteen lämpötilan, ulkoilman lämpötilan ja akun varaustason mukaan.

✻ MUISTUTUS

Jos moottoria ei käynnistetä 10 sekunnin kuluessa hehkutuksen päättymisestä, käännä virta-avain ensin takaisin LOCK-asentoon 10 sekunnin ajaksi ja sitten ON-asentoon aloittaaksesi hehkutuksen uudelleen.

⚠ HUOMAUTUS

Jos hehkutuksen merkkivalo ei sammu, tai jos se vilkkuu moottorin lämpenemisen jälkeen tai ajon aikana, tarkastuta järjestelmä viipymättä valtuutetussa Hyundai-liikkeessä.

Polttoainesuodattimen varoitusvalo (dieselmoottori)

Varoitusvalo syttyy 3 sekunnin ajaksi, kun virta-avain käännetään ON-asentoon. Jos se syttyy ajon aikana, polttoainesuodattimeen on kertynyt vettä. Poista vesi polttoainesuodattimesta.

Katso lisätietoja luvun 7 kohdasta ”Polttoainesuodatin”.

HUOMAUTUS

Kun polttoainesuodattimen merkkivalo palaa, moottorin teho (auton nopeus ja tyhjäkäyntinopeus) saattaa alentua. Moottorin ja yhteispaineruiskutusjärjestelmän osat saattavat vaurioitua, jos autolla ajetaan merkkivalon palaessa. Tarkastuta autosi viipymättä valtuutetussa HYUNDAI-liikkeessä.

Latausjärjestelmän varoitusvalo

Jos tämä varoitusvalo syttyy, generaattorissa tai latausjärjestelmässä on toimintahäiriö.

Jos varoitusvalo syttyy ajon aikana:

1. Pyäsytä auto turvalliseen paikkaan.
2. Sammuta moottori ja tarkista, onko generaattorin hihna löystynyt tai murtunut.
3. Jos hihna on säädetty oikein, vika on latausjärjestelmässä. Korjauta auto viipymättä valtuutetussa HYUNDAI-liikkeessä.

Ylinopeusvaroitin (jos varusteena)

Ylinopeusvaroittimen varoitusvalo

Ylinopeusvaroittimen varoitusvalo vilkkuu, kun ajonopeus ylittää 120 km/h. Se varoittaa sinua mahdollisesta ylinopeudesta.

Ylinopeusvaroittimen merkkiääni (jos varusteena)

Ylinopeusvaroittimen merkkiääni toistuu 5 sekunnin ajan, kun ajonopeus ylittää 120 km/h. Se varoittaa sinua mahdollisesta ylinopeudesta.

PYSÄKÖINTIAVUSTINJÄRJESTELMÄ (JOS VARUSTEENA)

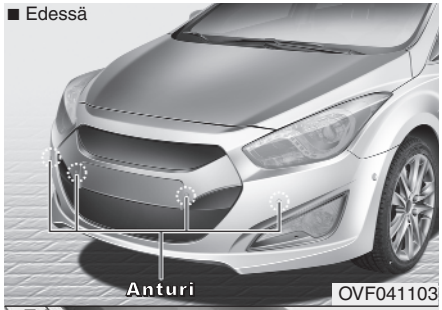

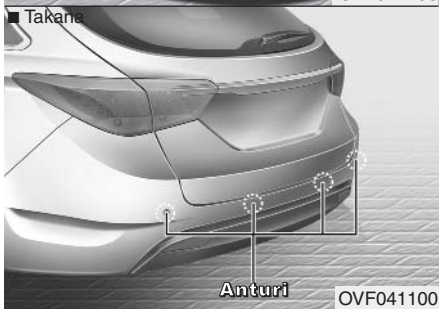

Auto on varustettu pysäköintitutkalla, joka auttaa kuljettajaa ilmoittamalla merkkiäänellä esteistä, jotka ovat enintään 60 cm:n etäisyydellä auton edessä ja enintään 100 cm:n etäisyydellä auton takana. Kuljettajan pitää järjestelmän olemassaolosta huolimatta keskittyä ja toimia erittäin varovasti.

Anturien toiminta-alue ja kyky tunnistaa esteitä on rajallinen. Kiinnitä ympäristöön yhtä paljon huomiota kuin ajaessasi autolla, jota ei ole varustettu pysäköintitutkalla .

⚠ VAROITUS

Pysäköintitutkan tarkoitus on helpottaa pysäköintiä. Kuljettajan täytyy varmistaa ettei auton edessä tai sen takana ole esteitä. Monet tekijät voivat vaikuttaa pysäköintitutkan toimintaan, joten vastuu auton turvallisesta käsittelystä on aina kuljettajalla.

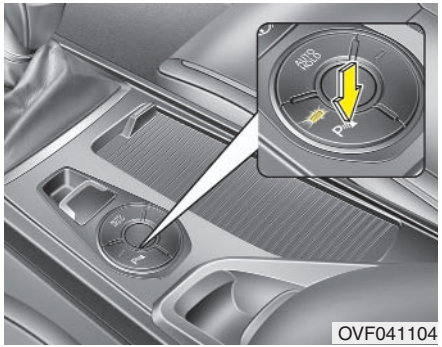

Pysäköintitutkan toiminta

Toimintaedellytykset

- Järjestelmä aktivoituu, kun pysäköintitutkan painiketta painetaan virta-avaimen ollessa ON-asennossa.
- Pysäköintitutkassa saattaa olla toimintahäiriö, jos et kuule merkkiääntä tai jos merkkiääni kuuluu jatkuvasti, kun siirrät vaihteenvalitsimen R-asentoon. Pysäköintitutka poistuu käytöstä automaattisesti, kun siirrät vaihteenvalitsimen pois R-asennosta ja ajonopeus ylittää 10 km/h (6,2 mph).
- Järjestelmä tunnistaa peruutettaessa noin 100 cm etäisyydellä olevat esteet, kun ajonopeus on alle 10 km/h (6,2 mph).

- Järjestelmä tunnistaa eteenpäin ajettaessa noin 60 cm etäisyydellä olevat esteet, kun ajonopeus on alle 10 km/h (6,2 mph).
- Kun järjestelmä tunnistaa yli kaksi estettä samanaikaisesti, se paikallistaa lähempänä olevan esteen ensin.

✻ MUISTUTUS

Pysäköintitutka ei mahdollisesti havaitse esteitä, jotka ovat alle 25 cm etäisyydellä, kun järjestelmä kytketään päälle.

Etäisyysvaroituksen ja merkkiäänen tyyppi

: merkkiääni
: ei merkkiääntä

Etäisyys esteestä		Hälytys		Merkkiääni
		Ajettaessa eteenpäin	Peruutettaessa	
100–61 cm	Edessä		-	-
	Takana	-		Merkkiääni kuuluu katkonaisesti
60–31cm	Edessä			Merkkiääni toistuu tiheään
	Takana	-		Merkkiääni toistuu tiheään
30cm	Edessä			Merkkiääni kuuluu yhtäjaksoisesti
	Takana	-		Merkkiääni kuuluu yhtäjaksoisesti

✻ MUISTUTUS

- **Todellinen etäisyysilmoitus ja merkkiääni saattavat poiketa kuvassa näkyvästä.**
- **Älä pese antureita painepesurilla.**

⚠ HUOMAUTUS

- ***Järjestelmä ei voi tunnistaa esteitä, joka eivät ole sen toiminta-alueella;***

  Se ei voi tunnistaa esteitä, jotka ovat anturittomalla alueella. Anturit eivät myöskään mahdollisesti tunnista matalia ja kapeita esteitä (esimerkiksi pylväitä) tai esteitä, jotka jäävät anturien katvealueelle.

  Tarkasta aina ennen peruuttamista, että auton takana oleva alue on vapaa.
- ***Opasta muita autoa käyttäviä kuljettajia käyttämään järjestelmää.***

Pysäköintitutkan toimintahäiriöt

Pysäköintitutka voi toimia irheellisesti, jos:

1. Anturien pinnalle on kertynyt huurretta (anturit toimivat normaalisti huurteen sulettua).
2. Anturit on peitetty tai esimerkiksi jään tai veden peittämiä. (Anturit toimivat normaalisti, kun niitä peittävä aine poistetaan.)
3. Antureihin on tarttunut esimerkiksi lunta tai vettä. (Anturien toiminta-alue palautuu normaaliksi kun ne puhdistetaan.)
4. Pysäköintitutkan painike on OFF-asennossa

Pysäköintitutkassa saattaa esiintyä toimintahäiriö kun:

1. Tien pinta on hyvin epätasainen (hiekkatie, kuoppia, kallistumia).
2. Voimakasta ääntä aiheuttavia laitteita tai ajoneuvoja on anturien toiminta-alueella (auton äänitorvi, kovaääninen moottoripyörä tai kuorma-auton ilmajarrut).
3. Sataa voimakkaasti tai antureihin kohdistuu suora vesisuihku.
4. Anturien lähellä on radiolähetin tai matkapuhelin.
5. Anturi on lumen peittämä.

Anturien toiminta-alue voi pienentyä jos:

1. Ulkolämpötila on erittäin korkea tai matala.
2. Jos esteet ovat alle 1 m korkeita ja läpimitaltaan alle 14 cm.

Anturit eivät välttämättä tunnista seuraavanlaisia esteitä:

1. Teräviä tai kapeita esteitä kuten köysiä, ketjuja ja kapeita pylväitä.
2. Esteitä, jotka eivät heijasta hyvin anturien signaalia kuten lumi, vaatteet ja pehmeät materiaalit.

✻ MUISTUTUS

1. Merkkiäänessä saattaa olla katkoksia ajonopeudesta ja tunnistettujen esteiden muodosta riippuen.
2. Pysäköintitutka ei mahdollisesti toimi oikein, jos antureita tai puskurin korkeutta on muokattu. Kaikki auton jälkiasennusvarusteet tai lisälaitteet voivat myös vaikuttaa anturien suorituskykyyn.
3. Anturit eivät mahdollisesti tunnista estettä, joka on alle 30 cm etäisyydellä tai ne saattavat tunnistaa etäisyyden väärin.
4. Anturi ei mahdollisesti toimi ennen kuin epäpuhtaudet poistetaan pehmeällä liinalla, jos se on jäätynyt tai peittynyt lumeen, likaan tai veteen.
5. Älä paina, hankaa tai iske anturia esineellä, joka voisi vaurioittaa anturin pintaa. Anturi saattaa vaurioitua.

✻ MUISTUTUS

Tämä järjestelmä tunnistaa vain esteet, jotka ovat sen toiminta-alueella. Se ei voi tunnistaa esteitä alueilla, joihin antureita ei ole asennettu. Anturit eivät myöskään mahdollisesti tunnista matalia ja kapeita esteitä kuten pylväitä, tai esteitä jotka jäävät anturien katvealueille.
Katso aina eteen ja taakse ennen ajamista. Opasta muita autoa käyttäviä kuljettajia käyttämään järjestelmää.

⚠ VAROITUS

Ole erityisen huolellinen, kun auto on lähellä tiellä olevia kohteita kuten jalankulkijoita, varsinkin lapsia. Muista, että anturit eivät tunnista kaikkia esteitä, mikä johtuu kohteiden etäisyydestä, koosta tai materiaalista. Nämä tekijät voivat myös rajoittaa anturien tarkkuutta. Katso aina eteen ja taakse ennen liikkeellelähtöä.

Itsediagnoosi

Jos et kuule merkkiääntä tai jos merkkiääni kuuluu jatkuvasti, kun siirrät vaihteenvalitsimen asentoon R (peruutus), tämä voi merkitä vikaa pysäköintitutkajärjestelmässä.

Merkkiääntä ei kuulu tai merkkiääni toistuu jatkuvasti

- näytössä. (jos varusteena)
  (vilkkuu)

Tarkastuta autosi viipymättä valtuutetussa HYUNDAI-liikkeessä.

⚠ VAROITUS

Auton takuu ei korvaa pysäköintitutkan toimintahäiriöstä aiheutuneita omaisuus- tai henkilövahinkoja. Aja aina huolellisesti ja varovasti.

PYSÄKÖINTIAVUSTINJÄRJESTELMÄ (SPAS) (JOS VARUSTEENA)

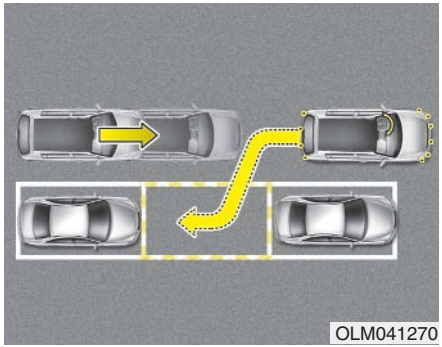

Pysäköintiavustinjärjestelmä helpottaa taskupysäköintiä mittaamalla pysäköintipaikan edessä ja takana olevien esteiden etäisyyttä, kääntämällä ohjauspyörää, antamalla LCD-näytöllä pysäköintiä helpottavia ohjeita ja pysäköimällä auton puoliautomaattisesti.

✻ MUISTUTUS

- Järjestelmä ei pysäytä autoa, vaikka jalankulkija tai muu este osuu sen reitille. Kuljettajan tulee valvoa pysäköintiä tarkoin.
- Käytä järjestelmää ainoastaan pysäköintialueilla.
- Järjestelmä ei toimi, jos valitsemasi pysäköintipaikan edessä ei ole autoa tai jos paikka on vinottainen.
- Järjestelmä ei mahdollisesti pysäköi autoa täysin toiveittesi mukaisesti. Auton keulan ja seinän väliin saattaa esimerkiksi jäädä enemmän tai vähemmän tilaa, kuin yleensä jättäisit.
- Kytke järjestelmä pois päältä ja pysäköi auto käsin, kun tilanne edellytää käsinpysäköintiä.
- Pysäköintiavustinjärjestelmään kuuluva, auton edessä ja takana olevista esteistä varoittava merkkiääni toimii, kun järjestelmä kytketään päälle.
- Paina OFF-painiketta, jos haluat keskeyttää pysäköintiavustinjärjestelmän toiminnan, kun järjestelmä on löytänyt sopivan pysäköintipaikan.

⚠ VAROITUS

- **Pysäköintiavustinjärjestelmän tarkoitus on helpottaa pysäköintiä. Kuljettajan täytyy tarkistaa, ettei auton ympärillä ole esteitä. Monet tekijät voivat vaikuttaa pysäköintiavustinjärjestelmän toimintaan, joten vastuu auton turvallisesta käsittelystä on aina kuljettajalla.**
- **Järjestelmä ei mahdollisesti toimi oikein, jos pyöränsuuntauksessa on ongelmia. Tarkastuta autosi valtuutetussa HYUNDAI-liikkeessä.**
- **Järjestelmän toiminnassa voi olla ongelmia, jos käytät autossasi muuta kuin HYUNDAI-liikkeen suosittelemaa rengastyyppiä tai -kokoa. Käytä aina vanteisiin sopivaa rengasta.**

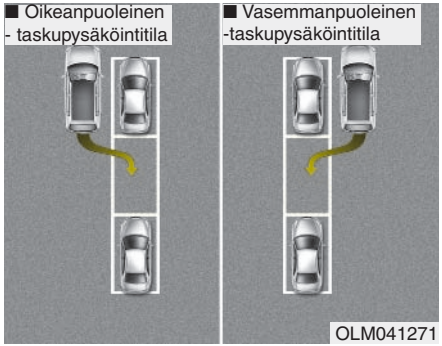

Toimintaedellytykset

Järjestelmä voi pysäköidä auton, jos halutun pysäköintipaikan eteen tai eteen ja taakse on pysäköity auto. Käytä järjestelmää seuraavissa tilanteissa.

- Kun pysäköintipaikka on suorakulmion muotoinen
- Kun kyseessä on taskupysäköinti
- Kun pysäköintipaikan eteen on pysäköity auto
- Kun auton ympärillä on riittävästi tilaa

Järjestelmää ei voi käyttää

Älä käytä pysäköintiavustinjärjestelmää seuraavissa tilanteissa.

- Pysäköintipaikka ei ole suorakulmion muotoinen
- Pysäköitäessä kaltevalle alustalle
- Kun autoon on lastettu autoa pidempiä tai leveämpiä esineitä
- Pysäköitäessä vinottaiselle pysäköintipaikalle
- Kun pysäköintipaikalla kasvaa ruohoa tai paikalla on roskaa tai muita esteitä
- Rankassa lumi- tai vesisateessa
- Kun pysäköintipaikan reunan lähellä on pylväs
- Ajettaessa epätasaisella tiellä
- Kun auto on varustettu lumiketjuilla tai vararenkaalla
- Kun rengaspaine on tavallista korkeampi tai matalampi
- Kun autoon on kytketty perävaunu
- Tienpinnan ollessa liukas tai epätasainen
- Kun auton eteen tai taakse on pysäköity suuria ajoneuvoja, kuten linja- tai kuorma-autoja
- Kun antureihin on tarttunut esimerkiksi lunta tai vettä
- Kun antureihin on jäätynyt vettä
- Kun pysäköintipaikan läheisyyteen on pysäköity polku- tai moottoripyöriä.
- Kun pysäköintipaikan läheisyydessä on roskapönttö tai muu este
- Kovalla tuulella
- Kun autoon on asennettu muuntyyppinen, kuin valmistajan hyväksymä rengas
- Kun pyörien suuntausta ei ole suoritettu oikein
- Kun pysäköintipaikka on puutarhan tai pensaan lähettyvillä

⚠ VAROITUS

Älä käytä pysäköintiavustinjärjestelmää seuraavissa tilanteissa, sillä sen arvaamaton toiminta saattaisi johtaa vakavaan onnettomuuteen.

1. Pysäköitäessä kaltevalle alustalle (mäet)

Kuljettajan täytyy ohjata kaasu-ja jarrupojinta pysäköitäessä kaltevalle alustalle. Saattaa tapahtua onnettomuus, jos kuljettaja ei hallitse kaasu- ja jarrupolkimen käyttöä.

(jatkuu)

(jatkuu)

2. Pysäköitäessä, kun maassa on lunta

Lumi saattaa haitata anturien toimintaa tai järjestelmä saattaa kytkeytyä pois päältä jos tienpinta on liukas. Saattaa tapahtua onnettomuus, jos kuljettaja ei hallitse kaasu- ja jarrupolkimen käyttöä.

(jatkuu)

(jatkuu)

3. Pysäköitäessä kapeille pysäköintipaikoille

Järjestelmä ei mahdollisesti löydä kapeita pysäköintipaikkoja. Jos järjestelmä löytää kapean paikan, kiinnitä erityistä huomioita pysäköimiseen.

(jatkuu)

(jatkuu)

4. Pysäköitäessä vinottaiselle pysäköintipaikalle

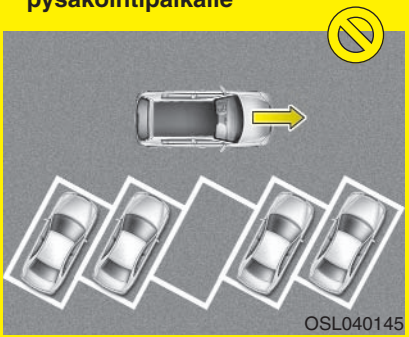

Järjestelmän tarkoitus on helpottaa pysäköintiä. Sitä ei voi käyttää vinottaiselle pysäköintipaikalle pysäköimiseen. Älä käytä järjestelmää, vaikka auto siirtyisi paikalle oikein. Järjestelmä yrittää suorittaa taskupysäköinnin.

(jatkuu)

(jatkuu)

5. Pysäköitäessä epätasaiselle alustalle

Pysäköitäessä epätasaiselle alustalle, kuljettajan täytyy hallita polkimien (kytkin, kaasu ja jarru) käyttö. Järjestelmä saattaa muuten kytkeytyä pois päältä ajoneuvon liukuessa tai onnettomuuden sattuessa.

(jatkuu)

(jatkuu)

6. Pysäköitäessa kuorma-auton taakse

Omaa autoasi korkeammaan ajoneuvon taakse pysäköiminen järjestelmää käyttäen, saattaa johtaa onnettomuuteen. Näitä ajoneuvoja ovat esimerkiksi linja-autot, kuorma-autot jne

(jatkuu)

(jatkuu)

7. Jos valitulla pysäköintipaikalla on este

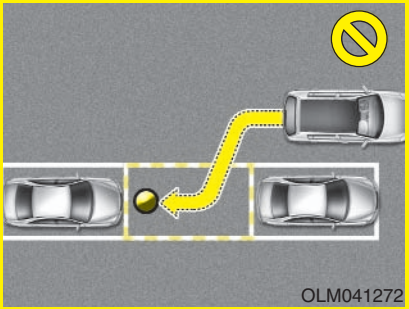

Järjestelmä saattaa valita pysäköintipaikan, jossa on este. Auto saattaa törmätä esteeseen, jos jatkat järjestelmän käyttöä.

Älä pysäköi autoasi luottaen ainoastaan pysäköintiavustinjärjestelmän virheetömään toimintaan.

Järjestelmän käyttö

1. Kytke pysäköintiavustinjärjestelmä päälle
2. Valitse pysäköintiavustinjärjestelmän toimintatila
3. Etsi sopiva pysäköintipaikka (ajamalla hitaasti eteenpäin.)
4. Järjestelmä löysi sopivan pysäköintipaikan (automaattinen etsintä).
5. Ohjauspyörän ohjaus
   (1) Valitse vaihde LCD-näytöllä annettujen ohjeiden mukaisesti.
   (2) Aja hitaasti, painaen samalla jarrupoljinta.
6. Pysäköintiavustinjärjestelmä on pysäköinyt ajoneuvon
7. Siirrä autoa itse tarpeen mukaan.

✻ MUISTUTUS

- **Tarkista ennne käytön aloittamista, että olosuhteet sopivat järjestelmän käyttämiseen.**
- **Kun pysähdyt, pidä turvallisuussyistä jarrupoljin aina alaspainettuna.**

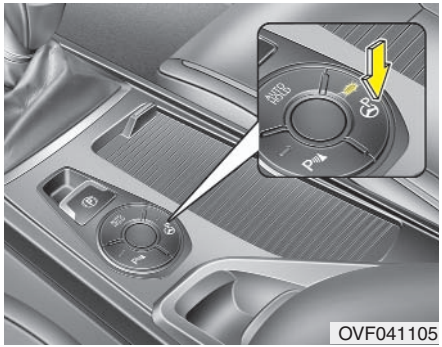

OVF041105

1. Kytke pysäköintiavustinjärjestelmä päälle

- Paina pysäköintiavustinjärjestelmän painiketta (painikkeen merkkivalo syttyy).
- Pysäköintiavustinjärjestelmä kytkeytyy päälle (painikkeen merkkivalo syttyy).

  Kuulet merkkiäänen, kun järjestelmä havaitsee esteen.
- Paina pysäköintiavustinjärjestelmän painiketta yli 2 sekunnin ajan kytkeäksesi järjestelmän pois päältä.
- Pysäköintiavustinjärjestelmä on oletuksena pois päältä, kun virta-avain käännetään ON-asentoon.

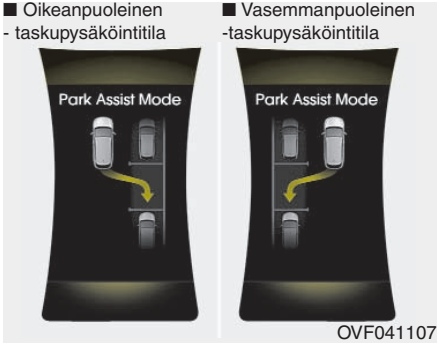

OVF041107

2. Valitse pysäköintiavustinjärjestelmän toimintatila

- Valitse pysäköintiavustinjärjestelmän toimintatila painamalla pysäköintiavustinjärjestelmän painiketta, vaihtenvalistimen ollessa N tai D -asennossa ja jarrupolkimen ollessa alaspainettuna.
- Kun pysäköintiavustinjärjestelmä kytketään päälle, se on oletuksena oikeanpuoleissa taskupysäköintitilassa.
- Paina pysäköintiavustinjärjestelmän painiketta uudelleen, kun haluat vaihtaa järjestelmän toimintatilan vasemmanpuoleiseen taskupysäköintitilaan.
- Järjestelmä kytkeytyy pois päältä, jos painiketta painetaan vielä kerran.

OVF041203

3. Etsi sopiva pysäköintipaikka

- Aja eteenpäin ja säilytä vähintään 50–150 cm etäisyys muihin pysäköityihin ajoneuvoihin. Sivuanturit etsivät sopivaa pysäköintipaikkaa.
- LCD-näytöllä näkyy ilmoitus, jossa kehotetaan hidastamaan ajonopeutta, jos se ylittää 30 km/h.
- Järjestelmä kytkeytyy pois päältä, kun ajonopeus ylittää 40 km/h.

✻ MUISTUTUS

- **Kytke hätävilkut, jos pysäköintipaikan ympärillä on paljon ajoneuvoja.**
- **Jos pysäköintipaikka on erityisen pieni, aja auto hitaasti lähemmäs.**
- **Järjestelmä hyväksyy vain riittävän suuren pysäköintipaikan.**

✻ MUISTUTUS

- **Järjestelmä ei mahdollisesti havaitse pysäköintipaikkaa, jos pysäköintialueella ei ole yhtään autoa; jos pysäköintipaikan edessä ei ole autoa; jos pelkästään pysäköintipaikan takana on auto.**
- **Järjestelmä ei saata toimia oikein kun:**
  (1) Anturien päällä on huurretta
  (2) Antureiden päällä on likaa
  (3) Kovalla lumi- tai vesisateella
  (4) Kun pysäköintipaikan lähellä on pylväs tai muu este

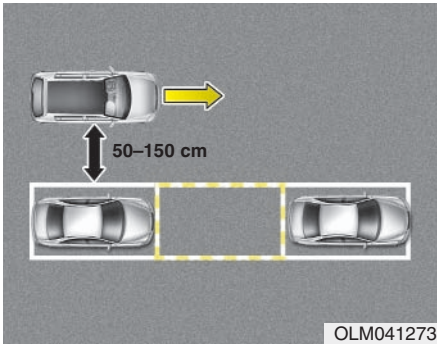

OLM041273

✻ MUISTUTUS

Aja eteenpäin hitaasti ja säilytä noin 50–150 cm etäisyys pysäköityihin ajoneuvoihin. Järjestelmä ei kykene etsimään sopivaa pysäköintipaikkaa, ellet säilytä oikeaa etäisyyttä.

⚠ HUOMAUTUS

Jatka pysäköintiavustinjärjestelmän käyttöä tarkistettuasi, ettei auton ympärillä ole esteitä.

OVF041117

HUOMAUTUS

LCD-näytöllä näkyy ylläoleva viesti, jos jarrujärjestelmän Auto Hold -toiminto aktivoituu kesken järjestelmän käytön. Poista Auto Hold -toiminto käytöstä. Varmista, ettei auton ympärillä ole esteitä, ennen kuin poistat toiminnon käytöstä painamalla kaasupoljinta.

■ Oikeanpuoleinen - taskupysäköintitila

■ Vasemmanpuoleinen -taskupysäköintitila

OVF041109

4. Sopiva pysäköintipaikka löytyy

Kun sopiva pysäköintipaikka löytyy, kuulet merkkiäänen ja LCD-näytöllä näytetään ylläoleva viesti. Pysäytä auto ja siirrä vaihteenvalitsin R-asentoon.

⚠ HUOMAUTUS

- ***Aja hitaasti ja paina samalla jarrupoljinta.***
- ***Järjestelmän toiminta saattaa keskeytyä järjestelmän ohjatessa ohjauspyörää, jos pysäköintipaikka on liian pieni. Älä pysäköi autoasi liian pienelle pysäköintipaikalle.***

OVF041110

5. Ohjauspyörän automaattiohjaus

- LCD-näytöllä näkyy ylläoleva viesti, vaihteenvalitsimen ollessa R-asennossa. Järjestelmä kääntää ohjauspyörää automaattisesti.
- Järjestelmä kytkeytyy pois päältä, jos pidät tukevasti kiinni ohjauspyörästä, kun järjestelmä yrittää ohjata automaattisesti.
- Järjestelmä kytkeytyy pois päältä, jos ajonopeus ylittää 7 km/h (4,3 mph)

⚠ VAROITUS

Älä kosketa ohjauspyörää, kun järjestelmä ohjaa sitä automaattisesti.

⚠ HUOMAUTUS

- ***Aja hitaasti ja paina samalla jarrupoljinta.***
- ***Varmista aina ennen liikkeellelähtöä, ettei auton ympärillä ole esteitä.***
- ***Jos auto ei lähde liikkeelle siitä huolimatta, ettet paina jarrupoljinta, tarkista ennen kaasupolkimen painamista, ettei auton ympärillä ole esteitä. Pidä ajonopeus alle 7 km/h (4,3 mph).***

✻ MUISTUTUS

- **Pysäköinti voi epäonnistua, ellet noudata näitä ohjeita.**
  Jos kuulet pysäköintitutkan merkkiäänen (etäisyys esteeseen on alle 30 cm, merkkiääni kuuluu yhtäjaksoisesti) siirrä autoa vastakkaiseen suuntaan tarkistettuasi, ettei sen ympärillä ole esteitä.
- **Tarkista aina ettei auton ympärillä ole esteitä, kun kuulet pysäköintitutkan merkkiäänen (etäisyys esteeseen on alle 30 cm, merkkiääni kuuluu yhtäjaksoisesti).**

Järjestelmän kytkeminen pois päältä pysäköinnin aikana

Paina pysäköintiavustinjärjestelmän painiketta tai käännä ohjauspyörää vasemmalle tai oikealle.

■ Manuaalivaihteistolla varustettu auto

OVF041114

■ Automaattivaihteistolla varustettu auto

OVF041111

Vaihda vaihdetta järjestelmän ohjatessa ohjauspyörää automaattisesti

Kun kuulet merkkiäänen ja ylläoleva viesti näkyy LCD-näytöllä, vaihda vaihdetta ja jatka ajamista painaen samalla jarrupoljinta.

⚠ HUOMAUTUS

Tarkista ennen jarrupolkimen vapauttamista, ettei auton ympärillä ole esteitä.

⚠ VAROITUS

Kun pysäköit, kiinnitä erityistä huomiota muihin ajoneuvoihin ja jalankulkijoihin.

OVF041112

6. Pysäköintiavustinjärjestelmä on suorittanut pysäköinnin

Viimeistele pysäköinti LCD-näytöllä näkyvien ohjeiden mukaisesti. Ohjaa autoa itse ja viimeistele pysäköinti tarpeen mukaan.

✻ MUISTUTUS

Kuljettajan tulee painaa jarrupoljinta, kun hän pysäköi autoa.

Järjestelmä saattaa kytkeytyä pois päältä seuraavissa tilanteissa:

- Kuljettaja ei huomioi LCD-näytöllä näkyvää kehotusta vaihtaa vaihdetta, ja hän jatkaa ajamista noin 150 cm.
- Etu- tai takapysäköintitutkan merkkiääni toistuu katkeamatta (este on alle 30 cm etäisyydellä, merkkiääni kuuluu yhtäjaksoisesti) järjestelmän suorittaessa pysäköintiä.
- 6 minuutin kuluttua siitä, kun pysäköintiavustinjärjestelmä ohjasi ajoneuvoa.
- Vaihteenvalitsin siirretään R- tai P-asentoon järjestelmän etsiessä sopivaa pysäköintipaikkaa.

OVF041113

Lisäohjeet (viestit)

Pysäköinnissä opastavia viestejä ei välttämättä näytetä LCD-näytössä tässä oppaassa mainitussa järjestyksessä.

Näytettävät ohjeet muuttuvat olosuhteiden mukaan. Noudata pysäköintiavustimen antamia ohjeita.

✻ MUISTUTUS

- **Järjestelmä kytkeytyy pois päältä seuraavissa olosuhteissa. Pysäköi auto käsin.**

1. Etsittäessä sopivaa pysäköintipaikkaa
- **Kun ABS- tai ESP-järjestelmä aktivoituu**
- **Kun ajonopeus ylittää 40 km/h (24,8 mph)**
- **Kun painat pysäköintiavustinjärjestelmän painiketta (etu- ja takapysäköintitutka ei kytkeydy pois)**
- **Kun siirrät vaihteenvalitsimen R-asentoon (peruutusvaihde)**

2. Ohjauspyörän automaattiohjaus
- **Kun ABS- tai ESP-järjestelmä aktivoituu**
- **Kun ajonopeus ylittää 7 km/h (4,3 mph)**
- **Kun painat pysäköintiavustinjärjestelmän painiketta (etu- ja takapysäköintitutka ei kytkeydy pois)**
- **Siirtäessäsi vaihteenvalitsimen D-asentoon, ennen kuin auto on pysäköintipaikalla**
- **Pitäessäsi ohjauspyörästä tukevasti kiinni**

OVF041115

Kun järjestelmässä on toimintahäiriö

- LCD-näytöllä näkyy ylläoleva viesti, jos järjestelmässä ilmenee toimintahäiriö sen ollessa käytössä. Painikkeen merkkivalo ei syty, ja merkkiääni kuuluu 3 kertaa.
- Jos toimintahäiriö kohdistuu vain pysäköintiavustinjärjestelmään, pysäköintitutkat alkavat toimia normaalisti 2 sekunnin kuluttua.

  Jos havaitset, että järjestelmä ei toimi normaalisti, tarkistuta autosi viipymättä lähimmässä HYUNDAI-liikkeessä.

PERUUTUSKAMERA (JOS VARUSTEENA)

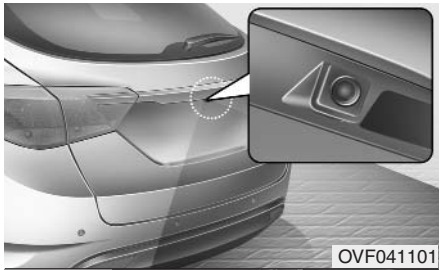
OVF041101

■ Tyyppi A

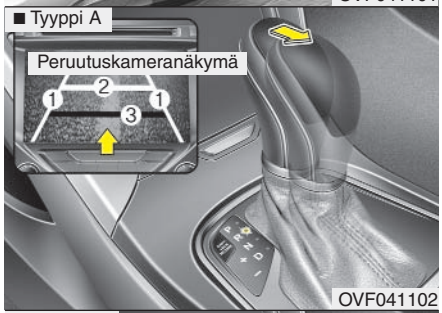

OVF041102

■ Tyyppi B

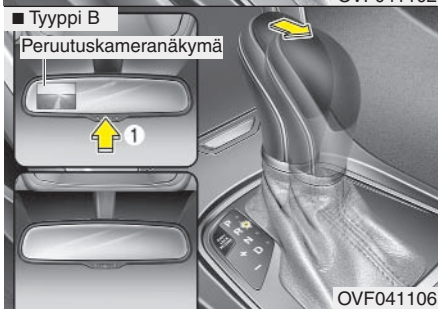

OVF041106

Peruutuskamera aktivoituu, kun peruutusvalot ovat syttyneet, virta-avain on asennossa ON ja vaihteenvalitsin on asennossa R.

Tyyppi B

Peruutuskamera voidaan kytkeä pois painamalla peruutuskameran ON/OFF-painiketta, kun peruutuskamera on käytössä.

Ota kamera uudelleen käyttöön painamalla peruutuskameran ON/OFF-painiketta virta-avaimen ollessa ON-asennossa ja vaihteenvalitsimen ollessa R-asennossa. Kamera kytkeytyy päälle automaattisesti, kun virta-avain käännetään ensin OFF-asentoon ja uudelleen ON-asentoon.

✻ MUISTUTUS

LCD-näytöllä näkyy seuraava varoitusviesti: ”Warning ! Check surroundings for safety ” (Varoitus! Tarkista ettei auton ympärillä ole esteitä) kun peruutuskamera kytketään päälle.

⚠ VAROITUS

- **Tämä järjestelmä on lisätoiminto. Kuljettaja on aina vastuussa auton turvallisesta käsittelystä ja hänen tulee tarkistaa ettei auton ympärillä ole esteitä, koska peruutuskameran katvealueella olevia esteitä ei voi havaita sen tuottamasta näkymästä.**
- **Pidä peruutuskameran linssi aina puhtaana. Kamera ei toimi oikein linssin ollessa likainen.**

HÄTÄVILKUT

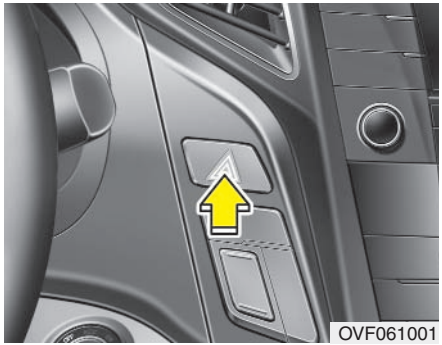

Kytke hätävilkut päälle, kun joudut pysäyttämään auton mahdollisesti vaaralliseen paikkaan. Pysäytä auto tällaisessa tilanteessa mahdollisimman kauas tien reunasta.

Hätävilkut kytketään päälle painamalla hätävilkkukytkintä. Kaikki suuntavilkut vilkkuvat. Hätävilkut toimivat, vaikka virta-avain ei olisi virtalukossa.

Hätävilkut kytketään pois painamlla kytkintä uudelleen.

VALAISTUS

Akkuvahtitoiminto

- Tämän toiminnon tarkoituksena on estää akun tyhjeneminen. Järjestelmä sammuttaa automaattisesti seisontavalot, kun kuljettaja ottaa virta-avaimen pois virtalukosta ja avaa kuljettajan puoleisen oven.
- Järjestelmä sammuttaa seisontavalot, kun auto pysäköidään yöllä tien sivuun.

  Seisontavalot saadaan tarvittaessa toimimaan seuraavasti, vaikka virta-avain poistettaisiin virtalukosta:

  1) Avaa kuljettajan puoleinen ovi.
  2) Käännä ohjauspylvään valokytkimestä seisontavalot ensin OFF- ja sitten ON-asentoon.

Ajovalojen saattovalotoiminto (jos varusteena)

Ajovalot (ja/tai takavalot) syttyvät noin 20 minuutin ajaksi, kun virta-avain poistetaan virtalukosta tai kun avain käännetään ACC- tai LOCK-asentoon. Ajovalot sammuvat, jos kuljettajan puoleinen ovi avataan ja suljetaan tänä aikana.

Ajovalot voidaan sammuttaa painamalla kauko-ohjaimen tai älyavaimen lukituspainiketta kahdesti tai kääntämällä valokytkin joko OFF- tai AUTO-asentoon.

⚠ HUOMAUTUS

Jos kuljettaja poistuu muusta kuin kuljettajan ovesta, akkuvahtitoiminto ei ole käytettävissä, eivätkä saattovalot sammu automaattisesti. Akku saattaa tyhjentyä. Käännä valokytkin OFF-asentoon ennen autosta poistumista.

Ajovalojen saattovalotoiminto autoa lähestyttäessä (jos varusteena)

Kun valokytkin on ON- tai AUTO-asennossa ja ovet (ja takaluukku) on lukittu, ajovalot syttyvät noin 15 sekunnin ajaksi, kun kauko-ohjaimen tai älyavaimen ovien avauspainiketta painetaan.

Ajovalot syttyvät ainoastaan pimeällä, valokytkimen ollessa AUTO-asennossa.

Ajovalot sammuvat välittömästi, jos painat tänä aikana kaukosäätimen tai älyavaimen ovien avauspainiketta.

Kaarrevalojärjestelmä

Kaarrevalojärjestelmä kytkeytyy päälle automaattisesti kaarteeseen ajaettaessa, näkyvyyden ja turvallisuuden parantamiseksi. Järjestelmä toimii automaattisesti kun:

- Ajonopeus on alle 10 km/h ja ohjauspyörän kääntökulma on noin 80 astetta.
- Ajonopeus on yli 10 km/h ja ohjauspyörän kääntökulma on noin 35 astetta.
- Auto on pysäytetty.
- Ajovalot kääntyvät vastakkaiseen suuntaan peruutettaessa, kun joku seuraavista ehdoista täyttyy.
- Kaarrevalojärjestelmä toimii ainoastaan valokytkimen ollessa AUTO-asennossa (kun auto on varustettu kaarrevalojärjestelmällä)

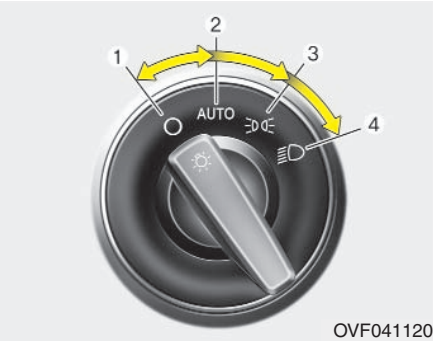

OVF041120

Valokytkin

Valokytkin voidaan kääntää seisonta- ja ajovaloasentoon.

Käännä ajovalokytkintä seuraavasti käyttääksesi valoja:

(1) OFF-asento (pois päältä)
(2) AUTO-asento (automaattitila, jos varusteena)
(3) Seisontavaloasento
(4) Ajovaloasento

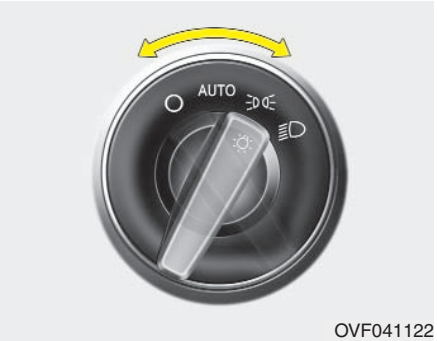

OVF041122

Seisontavaloasento ( )

Kun valokytkin on seisontavaloasennossa, palavat seisontavalot edessä ja takana, rekisterikilven valo ja mittariston valot.

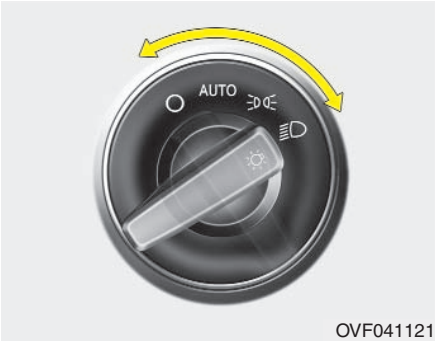

Ajovaloasento ( )

Kun valokytkin on ajovaloasennossa, palavat ajovalot, seisontavalot edessä ja takana, rekisterikilven valo ja mittariston valot.

✻ MUISTUTUS

Virta-avaimen täytyy olla ON-asennossa, jotta ajovaloja voidaan käyttää.

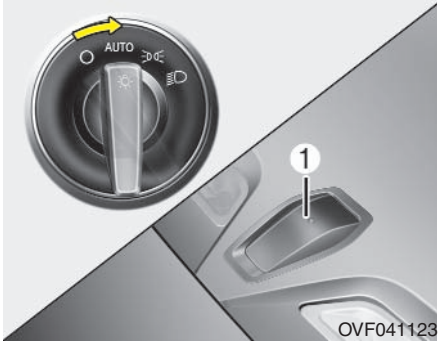

AUTO-asento (automaattitila, kaarrevalojärjestelmä käytössä, jos varusteena)

Kun valokatkaisin on asennossa AUTO, ajovalot syttyvät ja sammuvat automaattisesti ympäristön valoisuuden mukaan.

Jos autosi on varustettu kaarrevalojärjestelmällä, se toimii myös kytkimen ollessa ajovaloasennossa.

⚠ HUOMAUTUS

- ***Älä peitä mittaristossa sijaitsevaa anturia (1), jotta päivävaloautomatiikka toimisi oikein.***
- ***Älä puhdista anturia ikkunanpesuaineella, sillä se jättää ohuen kalvon joka haittaa anturin toimintaa.***
- ***Päivävaloautomattiikka ei mahdollisesti toimi oikein, jos tuulilasiin on asennettu tummennuskalvo tai muun tyyppinen pinnoite.***

Valojärjestelmän mukauttaminen eripuolista liikennettä varten (Euroopassa) (jos varusteena)

Käytä toimintoa ajaessasi maassa, jossa on eripuolinen liikenne kuin kotimaassasi.

Toimi seuraavasti.

1. Pysäytä auto ja pidä moottori käynnissä.
2. Käännä katkaisin seisontavaloasennosta ( ) ajovaloasentoon ( ) 10 kertaa 15 sekunnin kuluessa.
3. Kuulet merkkiäänen 3 kertaa, kun valojärjestelmä on mukautettu onnistuneesti.
4. Peru muutokset toistamalla edelliset vaiheet.

✻ MUISTUTUS

- **Kuulet merkkiäänen 3 kertaa, kun toiminto otetaan käyttöön.**
- **Kun käynnistät moottorin, kuulet merkkiäänen 3 kertaa toiminnon ollessa käytössä. Tällä muistutetaan kuljettajaa toiminnosta.**
- **Toiminnon ansiosta ajovalot eivät häikäise vastaantulijoita, kun ajoneuvolla ajetaan maassa jossa on eripuolinen liikenne.**

Kaukovalojen käyttö

1. Käänä valokytkin kaukovaloasentoon.
2. Työnnä kytkintä kojelautaa kohti.

✻ MUISTUTUS

- **Kaukovalojen merkkivalo syttyy niiden ollessa päällä.**
- **Jotta akkuvaraus ei purkautuisi, älä pidä kaukovaloja päällä pitkään, kun moottori ei ole käynnissä.**

⚠ VAROITUS

Älä käytä kaukovaloja, kun edessäsi on muita ajoneuvoja. Kaukovalot saattavat häikäistä vastaantulijan tai edelläajajan.

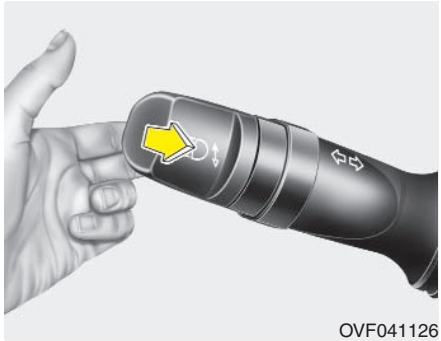
OVF041126

Valomerkin antaminen kaukovaloilla

Vedä kytkintä itseäsi kohti. Kytkin palaa normaaliin asentoon vapautettuasi sen. Valokytkimen ei tarvitse olla ajovaloasennossa valomerkin antamiseksi.

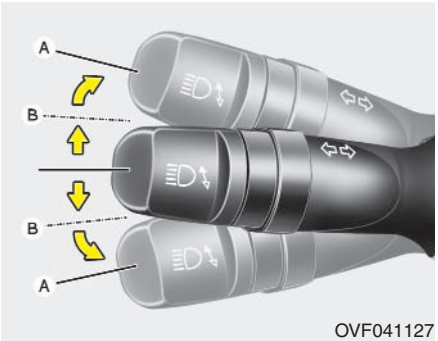

OVF041127

Suuntavalot ja kaistanvaihtoasento

Suuntavilkut toimivat ainoastaan virtaavaimen ollessa ON-asennossa. Käytä suuntavilkkuja siirtämällä vipua ylös tai alas (A). Mittariston vihreät nuolimerkkivalot osoittavat, minkä puolen suuntavilkku on päällä.

Suuntavilkku sammuu itsestään, kun ohjauspyörä käännetään suoraan. Sammuta suuntavilkku kääntämällä vipua, jos se ei sammu itsestään käännyttyäsi.

Imoita kaistanvaihdosta kääntämällä suuntavilkkuvipu asentoon (B) ja jätä se siihen. Vipu palautuu automaattisesti, kun se vapautetaan.

Jos joku suuntavilkku syttyy muttei vilku, tai jos se vilkkuu tavallisesta poikkeavasti, suuntavilkun polttimo on saattanut lakata toimimasta, jolloin se on vaihdettava uuteen.

Suuntavilkkujen kaistanvaihtotoiminto (jos varusteena)

Toimintoa käytetään kääntämällä suuntavilkkuvipua lyhyesti ja vapauttamalla se. Suuntavilkku vilkkuu 3 kertaa ja osoittaa kaistanvaihtoaikeesi.

✻ MUISTUTUS

Jos merkkivalo vilkkuu normaalia hitaammin tai nopeammin, suuntavilkun polttimo voi olla palanut tai sen virtapiirissä voi olla kosketusongelma.

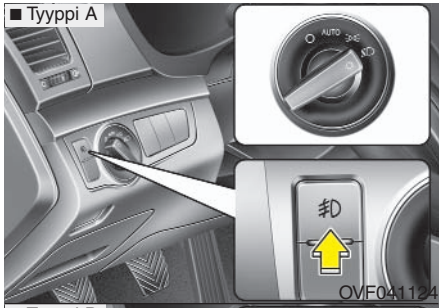

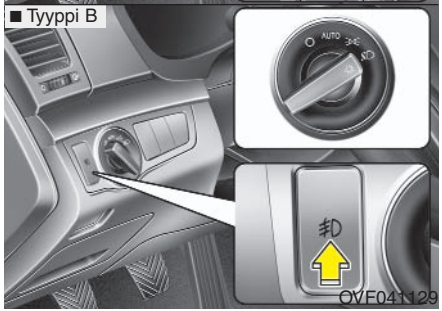

Etusumuvalot (jos varusteena)

Sumuvaloja käytetään parantamaan huonoa näkyvyyttä sumun, sateen, lumisateen, ym. aikana.

Sumuvalot ovat päällä kun:

1. Seisontavalot ovat päällä.
2. Sumuvalokytkin on ON-asennossa.

⚠ HUOMAUTUS

Sumuvalot kuluttavat runsaasti virtaa. Käytä sumuvaloja vain, kun näkyvyys on huono.

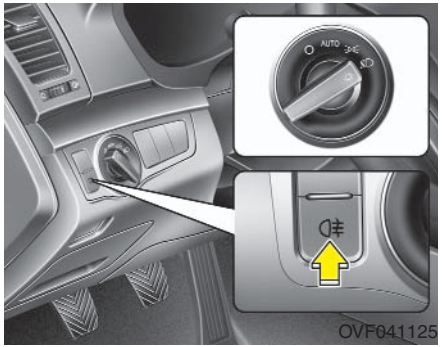

Takasumuvalo (jos varusteena)

Voit kytkeä takasumuvalon päälle:

- Kääntämällä valokytkimen ajovaloasentoon ja painamalla takasumuvalokytkimen ON-asentoon.
- Kytkemällä etusumuvalot päälle (jos varusteena) ja painamalla takasumuvalokytkimen ON-asentoon.

Voit sammuttaa takasumuvalot:

- Kääntämällä valokytkimen OFF-asentoon.
- Painamalla takasumuvalokytkimen OFF-asentoon.

✻ MUISTUTUS

Virta-avaimen tulee olla ON-asennossa, jotta takasumuvalokytkin voidaan painaa ON-asentoon.

Päivävaloautomatiikka (jos varusteena)

Päivävaloautomatiikka auttaa muita autoilijoita havaitsemaan autosi päivällä. Päivävaloautomatiikka on erityisen hyödyllinen aamu- ja iltahämärässä.

Päivävaloautomatiikka kytkee ajovalot pois päältä automaattisesti:

1. Kun valokytkin on seisonta- tai ajovaloasennossa (lähivalot).
2. Kun moottori sammutetaan.

■ Vasemmanpuoleinen ohjaus

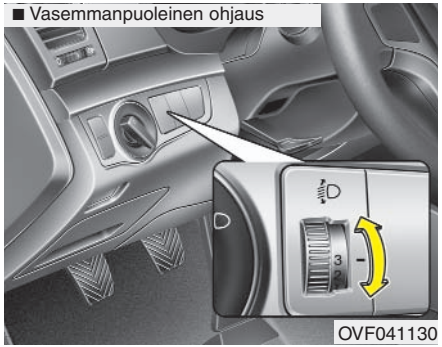

OVF041130

Ajovalojen korkeudensäätö (jos varusteena)

Käsisäätöinen

Ajovalojen korkeudensäätökytkimellä voit säätää ajovalojen korkeuden matkustajien määrän ja tavaratilaan lastatun kuorman mukaan.

Suuntaa ajovaloja alaspäin valitsemalla suurempi arvo kytkimestä. Säädä ajovalojen korkeus asianmukaisesti, jotta ne eivät häikäisisi vastaantulijoita.

Jäljempänä on lueteltu esimerkkejä säätimen oikeasta asennosta. Jos luettelosta ei löydy vastaavaa kuorman määrää, kierrä säädin lähinnä vastaavaan asentoon.

Kuormitus	Säätimen asento
Kuljettaja yksin	0
Kuljettaja + etumatkustaja	0
Matkustaja jokaisella istuimella (kuljettaja mukaan lukien)	1
Matkustaja jokaisella istuimella (kuljettaja mukaan lukien) + tavaratila täyteen kuormattuna	2
Kuljettaja + suurin sallittu kuorma	3

Automaattisesti säätyvä

Järjestelmä säätää ajovalojen korkeuden matkustajien määrän ja tavaratilaan lastatun kuorman mukaan automaattisesti.

Järjestelmä säätää korkeutta olosuhteita vastaavasti.

⚠ VAROITUS

Ota yhteyttä valtuutettuun HYUNDAI-liikkeeseen, jos korkeudensäätö ei toimi oikein, vaikka säätö on tehty kuormaa vastaavasti tai jos ajovalot ovat äärimmäisessä ylä- tai alaasennossa säädöstä riippumatta.

Älä yritä etsiä vikaa tai vaihtaa johtimia itse.

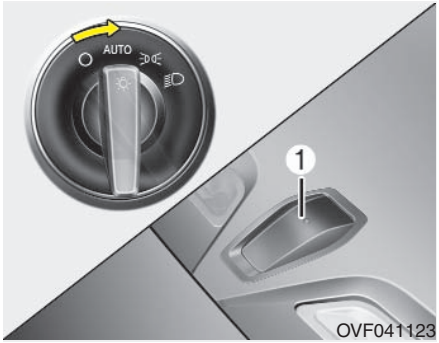

Kaarrevalojärjestelmä (AFLS, jos varusteena)

Kaarrevalojärjestelmä muuttaa valojen suuntausta ja korkeutta ohjauspyörän asennon ja ajonopeuden mukaan, jotta näkökenttäsi olisi mahdollisimman laaja.

Käännä valokytkin AUTO-asentoon moottorin ollessa käynnissä. Kaarrevalojärjestelmä toimii ajovalojen ollessa päällä. Kytke järjestelmä pois käytöstä kääntämällä ajovalokytkin muuhun asentoon. Ajovalojen suuntauksensäätö ei toimi järjestelmän ollessa pois päältä, mutta ajovalojen korkeudensäätö tapahtuu automaattisesti tästä huolimatta.

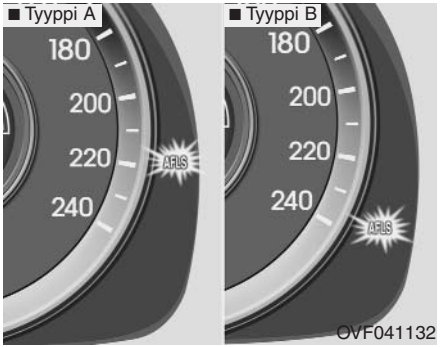

Kaarrevalojärjestelmän (AFLS) vikavalo syttyy, kun kaarrevalojärjestelmässä on toimintahäiriö. Pysäytä auto turvalliseen paikkaan, sammuta moottori ja käynnistä se uudelleen. Tarkastuta auto valtuutetussa HYUNDAI-liikkeessä, jos vikavalo ei sammu.

PYYHKIMET JA PESURIT

Tuulilasinpyyhin/pesin

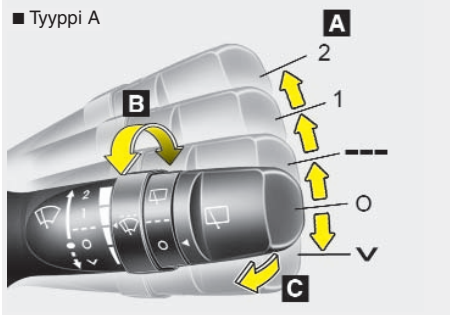

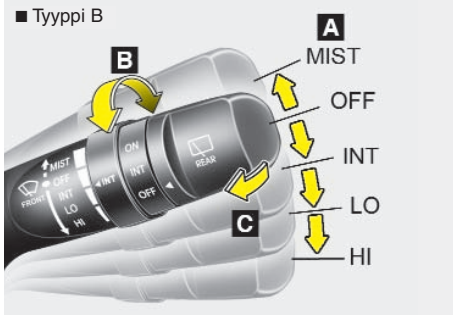

Takalasinpyyhin/pesin

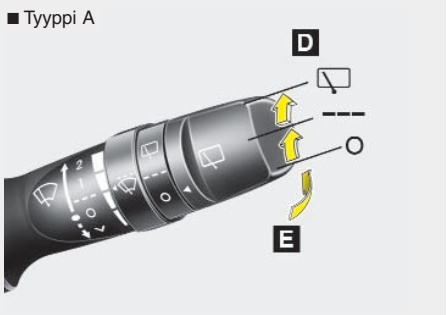

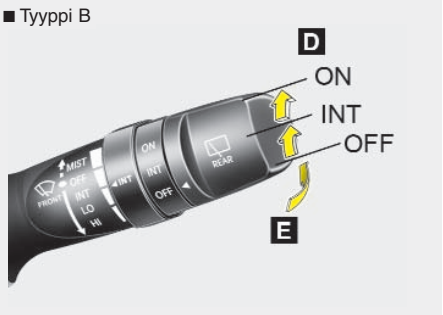

OXM049230L/OXM049231L/OAM049048L/OAM049048N

A : Pyyhkimien nopeudensäätö (tuulilasi)

- ∨ / MIST – Kertapyyhkäisy
- O / OFF – Pois päältä
- --- / INT – Jaksottainen pyyhintä
  AUTO* – Automaattinen nopeudensäätö
- 1 / LO– Pieni pyyhintänopeus
- 2 / HI – Suuri pyyhintänopeus

B : Jaksottaisen pyyhinnän viivesäätö

C : Pesu ja lyhyt pyyhintä (tuulilasi)

D : Takalasinpyyhkimen/pesimen käyttö

- / ON – Jatkuva pyyhintä
- --- / INT – Jaksottainen pyyhintä (tarvittaessa)
- O / OFF – Pois päältä

E : Pesu ja lyhyt pyyhintä (takalasi)

* : jos varusteena

Tuulilasinpyyhkimet

Tuulilasinpyyhkimet toimivat seuraavasti, kun virta-avain on ON-asennossa.

∨ / MIST : Kertapyyhkäisy: käännä lasinpyyhkimen vipu (∨ / MIST) asentoon ja vapauta se. Tuulilasinpyyhkimet jäävät päälle, jos vipu jätetään tähän asentoon.

O / OFF : Tuulilasinpyyhkimet ovat pois päältä

--- / INT : Jaksottainen pyyhintä (viive säädettävissä). Käytä tätä asentoa tihkusateella. Säädä pyyhintänopeutta kääntämällä kiertokytkintä.

1 / LO : Normaali pyyhintänopeus

2 / HI : Suuri pyyhintänopeus

✻ MUISTUTUS

Kun tuulilasin pinnalle on kertynyt paljon lunta tai jäätä, varmista että tuulilasinpyyhkimet toimivat oikein, lämmittämällä sitä noin 10 minuutin ajan tai niin kauan kuin sen pinnalla on lunta tai jäätä.

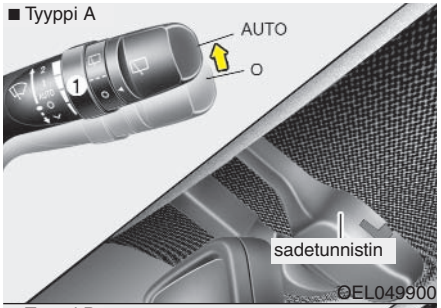

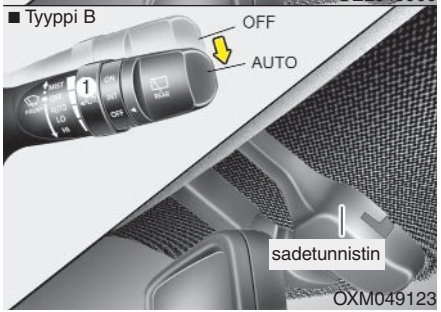

Sadetunnistin (jos varusteena)

Tuulilasin yläosassa sijaitseva sadetunnistin säätää lasinpyyhkimien pyyhintänopeutta sademäärän mukaan. Pyyhintänopeus nousee sademäärän kasvaessa. Pyyhkimet kytkeytyvät pois päältä, kun sade lakkaa.

Säädä pyyhintänopeutta kääntämällä kiertokytkintä (1).

Järjestelmä suorittaa kertapyyhkäisyn pyyhkimien testaamiseksi, kun lasinpyyhkimen vipu käännetään AUTO-asentoon virta-avaimen ollessa ON-asennossa. Käännä lasinpyyhkimen vipu OFF-asentoon, kun lasinpyyhkimiä ei tarvitse käyttää.

⚠ HUOMAUTUS

Toimi seuraavasti, kun virta-avain on ON-asennossa ja lasinpyyhkimen vipu on AUTO-asennossa, välttääksesi tilanteet, joissa sinulle voisi aiheutua esim. käsivammoja:

- ***Älä koske siihen tuulilasin yläosan kohtaan, johon sadetunnistin on asennettu.***
- ***Älä pyyhi tuulilasin yläosaa kostealla tai märällä liinalla.***
- ***Älä paina tuulilasia.***

⚠ HUOMAUTUS

Kun peset autoa, poista pyyhkimien sadetunnistin käytöstä kääntämällä lasinpyyhkimen vipu OFF-asentoon.

Pyyhkimet saattavat vaurioitua, jos lasinpyyhkimen vipu on AUTO-asennossa ja ne kytkeytyvät päälle pesun aikana.

Älä poista etumatkustajan puolella, tuulilasin yläosassa sijaitsevaa sadetunnistimen anturin suojakantta. Järjestelmän osat saattavat vaurioitua ja auton takuu ei mahdollisesti kata niiden korjausta.

Käännä lasinpyyhkimien vipu talvella OFF-asentoon, ennen kuin käynnistät moottorin. Muuten tuulilasinpyyhkimet saattavat kytkeytyä päälle ja tuulilasiin kertynyt jää saattaa vaurioittaa niitä. Älä käytä tuulilasinpyyhkimiä, ennen kuin olet poistanut kaiken jään ja lumen tuulilasin pinnalta.

■ Tyyppi A

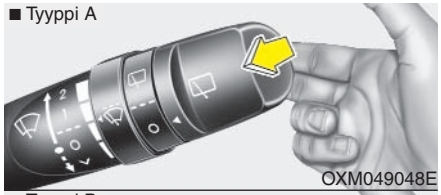

OXM049048E

■ Tyyppi B

OXM049102N

Lasinpesimet

Kun vedät lasinpyyhkimen vipua kevyesti itseesi päin, lasinpesimet suihkuttavat lasinpesunestettä tuulilasin pinnalle ja pyyhkimet tekevät 1–3 pyyhkäisyä.

Käytä tätä toimintoa, kun tuulilasi on likainen.

Takalasinpesin ja -pyyhin toimii, kunnes vapautat vivun.

Tarkista lasinpesunesteen taso, jos pesimet eivät toimi. Jos nestetaso on liian matala, lisää lasinpesunestesäiliöön sopivaa lasinpesunestettä, joka ei sisällä hankaavia aineita.

Lasinpesunestesäiliön täyttöaukko sijaitsee moottoritilan etuosassa, etumatkustajan puolella.

⚠ HUOMAUTUS

Lasinpesimen pumppu saattaa vaurioitua, jos käytät lasinpesintä lasinpesunestesäiliön ollessa tyhjä.

⚠ VAROITUS

Älä käytä lasinpesintä ennen tuulilasin lämmittämistä; lasinpesuneste saattaa muuten jäätyä tuulilasiin ja haitata näkyvyyttä.

⚠ HUOMAUTUS

- ***Tuulilasi ja tuulilasinpyyhkimet saattavat vaurioitua, jos käytät niitä kun tuulilasi on kuiva.***
- ***Älä käsittele pyyhkimen sulkia bensiinillä, petrolilla, tinnerillä tai muilla liuottimilla tai altista niitä liuottimille.***
- ***Älä liikuta pyyhkimiä käsin, jotta pyyhkimien varret tai muut osat eivät vaurioidu.***

Ajovalojen pesulaite (jos varusteena)

Ajovalojen pesulaite (jos varusteena), toimii lasinpesimen kanssa samanaikaisesti. Ajovalojen pesulaite toimii, kun ajovalokytkin on 1. tai 2. asennossa ja virtaavain tai käynnistyspainike on ON-asennossa.

Pesulaite suihkuttaa lasinpesunestettä ajovalojen laseihin.

✻ MUISTUTUS

Tarkista säännöllisesti, että lasinpesuneste kohdistuu oikein molempien ajovalojen laseihin.

■ Tyyppi A

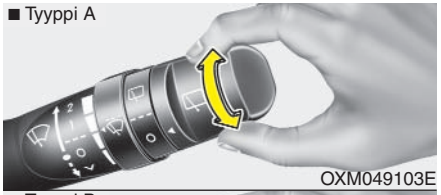

OXM049103E

■ Tyyppi B

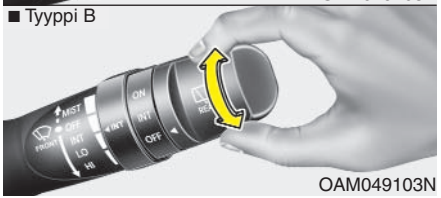

OAM049103N

Takalasinpyyhkimen ja -pesimen kytkin

Takalasinpyyhkimen kytkin sijaitsee vivun päässä, Käytä takalasinpyyhintä kääntämällä kytkin haluttuun asentoon.

/ ON - Normaali pyyhintä

--- / INT - Jaksottainen pyyhintä (jos varusteena)

O / OFF - Pyyhin on pois päältä

■ Tyyppi A

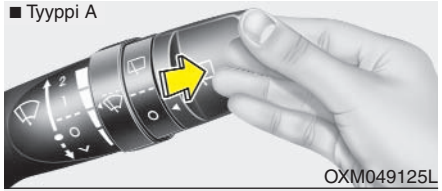

OXM049125L

■ Tyyppi B

OXM049125

Kun työnnät lasinpyyhkimen vipua kevyesti auton etuosaa kohti, takalasinpesin suihkuttaa lasinpesunestettä tuulilasin pinnalle ja pyyhin tekee 1–3 pyyhkäisyä. Takalasinpesin ja -pyyhin toimii, kunnes vapautat vivun. (Jos varusteena)

SISÄVALOJA

⚠ HUOMAUTUS

Älä kytke sisävaloja päälle pitkäksi aikaa, kun moottori ei ole käynnissä. Akku saattaa tyhjentyä.

⚠ VAROITUS

Älä pidä sisävaloja päällä ajon aikana, kun ulkona on pimeää. Sisävalojen käyttö saattaa haitata näkyvyyttä ja johtaa onnettomuuteen.

Sisävalojen automaattinen sammutus

- Kun kaikki ovet on suljettu ja auto lukitaan kauko-ohjaimella tai älyavaimella, kaikki sisävalot sammuvat 5 sekunnin kuluttua.
- Sisävalot sammuvat, kun sammutat moottorin etkä käytä mitään auton toimintoja 20 minuuttiin.

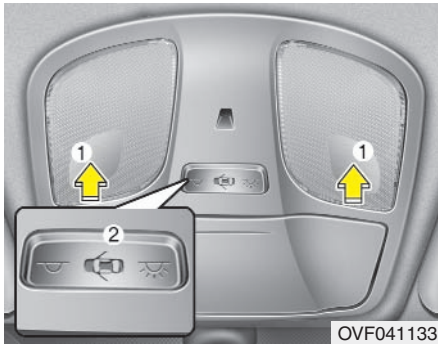

Kartanlukuvalo

Kytke kartanlukuvalo päälle/pois päältä, painamalla sen lasia (1)

- :Kartanlukuvalo ja kattovalo eivät sammu automaattisesti.
- :
  - Kartanlukuvalo ja kattovalo syttyvät, kun ovi avataan. Ne sammuvat noin 30 sekunnin kuluttua.
  - Kartanlukuvalo ja kattovalo syttyvät, kun ovien lukitus avataan kauko-ohjaimella tai älyavaimella ja sammuvat noin 30 sekunnin kuluttua, jos ovia ei avata.
  - Kartanlukuvalo ja kattovalo syttyvät, kun ovi avataan virta-avaimen ollessa ACC- tai LOCK/OFF-asennossa ja sammuvat noin 20 minuutin kuluttua.
  - Kartanlukuvalo ja kattovalo eivät sammu automaattisesti, kun ovi on auki ja virta-avain on ON-asennossa.
  - Kartanlukuvalo ja kattovalo sammuvat heti, kun virta-avain käännetään ON-asentoon tai kaikki ovet lukitaan.
- :Valot eivät syty, vaikka ovi avataan.

✻ MUISTUTUS

Kun valo sytytetään painamalla sen lasia (1), se ei sammu vaikka kytkin (2) olisi OFF-asennossa.

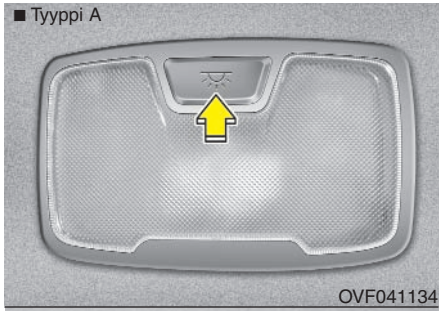

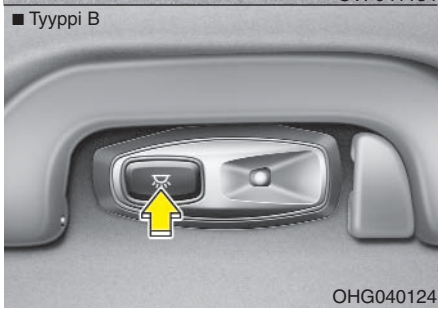

Kattovalo

Kytke valo päälle/pois päältä painamalla painiketta.

Ehostuspeilin valo

Ehostuspeilin valo syttyy, kun avaat ehostuspeilin kannen.

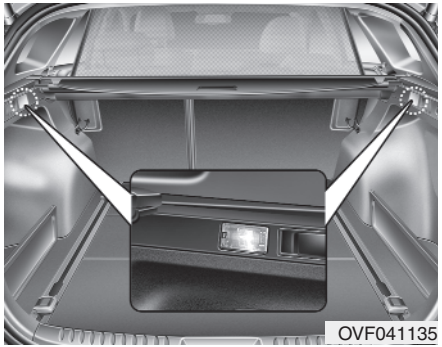

Tavaratilan valo

Tavaratilan valo syttyy, kun avaat takaluukun.

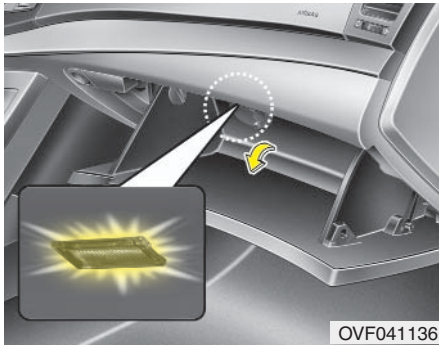

Hansikaslokeron valo

Hansikaslokeron valo syttyy, kun avaat hansikaslokeron.

SAATTOVALOTOIMINTO (JOS VARUSTEENA)

Saattovalotoiminto (jos varusteena)

Ajovalot, seisontavalot ja takavalot syttyvät 15 sekunnin ajaksi seuraavissa tilanteissa, kun valokytkin on AUTO- tai ajovaloasennossa ja kaikki ovet (takaluukku mukaan lukien) on suljettu:

- Kun autoa ei ole varustettu älyavainjärjestelmällä
  - Kun kauko-ohjaimen ovien avauspainiketta painetaan.
- Kun auto on varustettu älyavainjärjestelmällä
  - Kun älyavaimen ovien avauspainiketta painetaan.

Valot sammuvat välittömästi, kun painat (kauko-ohjaimen tai älyavaimen) ovien lukituspainiketta.

Sisävalot

Kattovalo ja jalkatilan valo syttyvät 30 sekunnin ajaksi seuraavissa tilanteissa, kun kaikki ovet (takaluukku mukaan lukien) on suljettu ja lukittu:

- Kun autoa ei ole varustettu älyavainjärjestelmällä
  - Kun kauko-ohjaimen ovien avauspainiketta painetaan.
- Kun auto on varustettu älyavainjärjestelmällä
  - Kun älyavaimen ovien avauspainiketta painetaan.
  - Kun ovenkahvan painiketta painetaan.

Valot sammuvat välittömästi, kun painat (kauko-ohjaimen tai älyavaimen) ovien lukituspainiketta.

DEFROSTER

⚠ HUOMAUTUS

Älä puhdista takalasia hankaavilla puhdistusaineilla tai terävillä esineillä, jotta et vaurioittaisi takalasin sisäpinnalle asennettuja lämmitysvastuksia.

✻ MUISTUTUS

Tutustu tämän kappaleen osaan "Tuulilasin lämmitys ja huurteenpoisto", kun haluat poistaa tuulilasista huurretta tai jäätä.

OVF041140

Takalasinlämmitin

Takalasinlämmitin poistaa jään ja huurteen takalasin sisä- ja ulkopinnoilta, lämmittämällä takalasia kun moottori on käynnissä

- Kytke takalasinlämmitin päälle, painamalla takalasinlämmittimen painiketta ilmastointilaitteen käyttöpaneelissa. Painikkeen merkkivalo palaa, kun takalasinlämmitin on kytketty päälle.
- Kytke takalasinlämmitin pois päältä, painamalla painiketta uudelleen.

✻ MUISTUTUS

- **Jos takalasin pinnalle on kertynyt runsaasti lunta, harjaa se pois ennen takalasinlämmittimen käyttöä.**
- **Takalasinlämmitin sammuu automaattisesti 20 minuutin kuluttua tai kun virta-avain käännetään OFF-asentoon.**

Sivutaustapeilien lämmitys (jos varusteena)

Sivutaustapeilien lämmitys kytkeytyy päälle, kun takalasinlämmitin kytketään päälle.

Tuulilasinpyyhkimien lämmitys (jos varusteena)

Tuulilasinpyyhkimien lämmitys kytkeytyy päälle, kun takalasinlämmitin kytketään päälle.

KÄSISÄÄTÖINEN ILMASTOINTIJÄRJESTELMÄ (JOS VARUSTEENA)

1. Puhallinnopeuden säädin
2. Ilmastoinnin käyttöpainike
3. OFF-painike
4. Ilmajakotilan säädin
5. MAX A/C -painike
6. Sisäilmankierto
7. Lämpötilansäädin

OVF041142

Lämmitys ja ilmastointi

1. Käynnistä moottori.
2. Tee haluamasi säädöt.
   Voit parantaa lämmitys- tai jäähdytys-tehoa seuraavasti:
   - Lämmitys:
   - Jäähdytys:
3. Valitse haluamasi lämpötila.
4. Kytke sisäilmankierto pois käytöstä.
5. Valitse haluamasi puhallinnopeus.
6. Kytke ilmastointi päälle halutessasi.

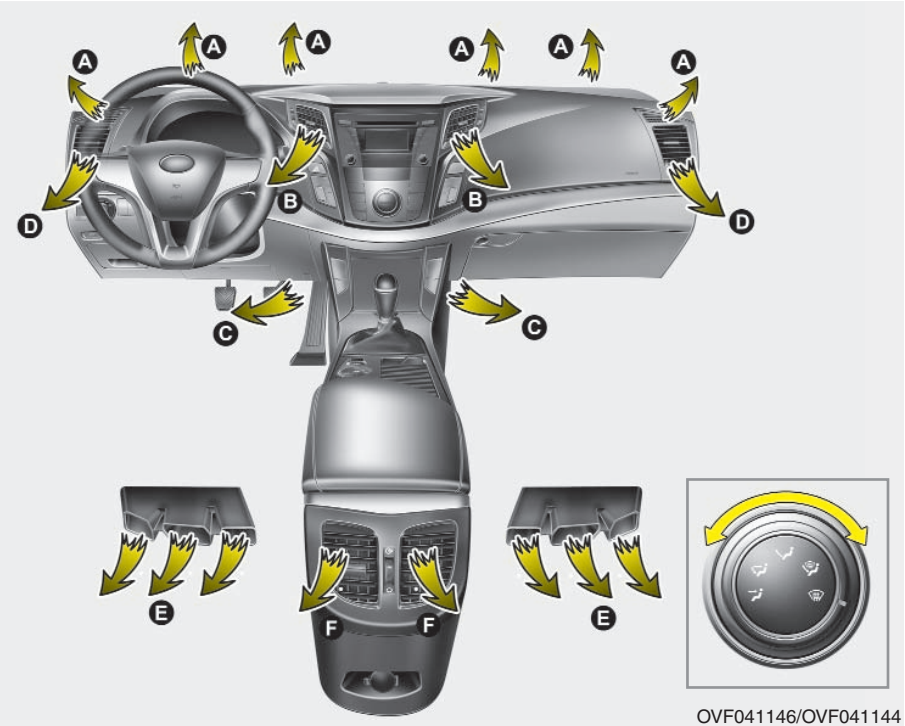

OVF041146/OVF041144

Ilmanjakotilan säädin

Säätimellä valitaan mihin tuuletussuuttimiin ilmavirta suunnataan.
Valitse haluamasi ilmanjakotila kääntämällä säädintä.

Ilmavirran suuntaus kasvojen tasolle (B, D, F)

Ilmavirta suunnataan kasvojen ja yläruumiin tasolle. Voit suunnata ilmavirran haluamallasi tavalla, muuttamalla tuuletussuutinten suuntausta.

Ilmavirran suuntaus kasvojen tasolle ja jalkatilaan (B, D, C, E, F)

Ilmavirta suunnataan kasvojen tasolle ja jalkatilaan

Ilmavirran suuntaus jalkatilaan (A, C, E, D)

Suurin osa ilmavirrasta suunnataan jalkatilaan ja pieni osa tuulilasin ja sivuikkunoiden huurteenpoistosuuttimiin.

Ilmavirran suuntaus jalkatilaan/ huurteenpoistosuuttimiin (A, C, D, E, F)

Suurin osa ilmavirrasta suunnataan jalkatilaan sekä tuulilasin huurteenpoistosuuttimiin ja pieni osa sivuikkunoiden huurteenpoistosuuttimiin.

Ilmavirran suuntaus huurteenpoistosuuttimiin (A, D)

Suurin osa ilmavirrasta suunnataan tuulilasin huurteenpoistosuuttimiin ja pieni osa sivuikkunoiden huurteenpoistosuuttimiin.

OVF041145

MAX A/C -toiminto

Käytä MAX A/C -toimintoa kun haluat jäähdyttää matkustamon mahdollisimman nopeasti.

Ilmastointi ja sisäilmankierto kytkeytyvät päälle automaattisesti.

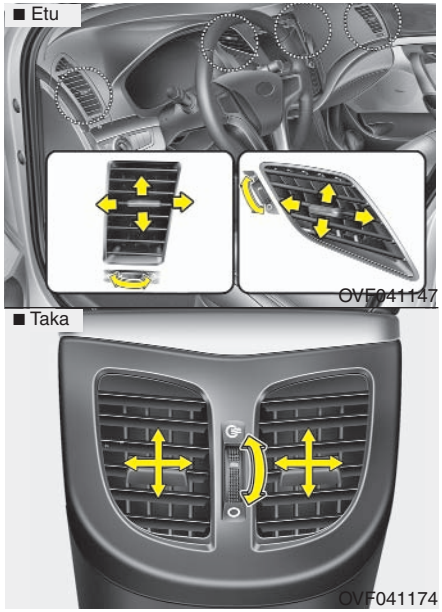

Kojelaudan tuuletussuuttimet

Voit avata ja sulkea tuuletussuuttimet yksitellen säätöpyörillä.

Voit myös suunnata ilmavirran haluamallasi tavalla, kääntämällä kohdistimia kuvan mukaisesti.

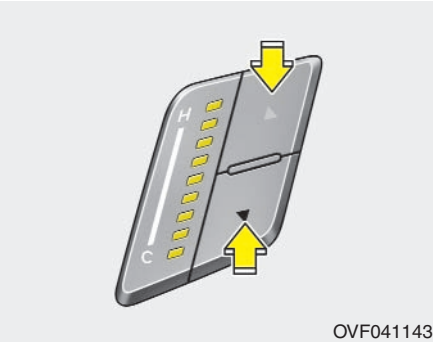

Lämpötilan säätö

Voit valita säätimellä haluamasi puhallusilman lämpötilan.

Lämpötilan säätäminen:

- Nosta lämpötilaa painamalla ▲ (punaista) painiketta.
- Laske lämpötilaa painamalla ▼ (sinistä) painiketta.

Sisäilmankierto

Sisäilmankierto otetaan käyttöön ja poistetaan käytöstä painiketta painamalla.

Ota sisäilmankierto käyttöön painamalla painiketta.

Sisäilmankierto käytössä

Kun sisäilmankierto on käytössä, ilmastointijärjestelmä kierrättää ja jäähdyttää tai lämmittää (säädöistä riippuen) matkustamon sisäilmaa.

Sisäilmankierto pois käytöstä

Kun sisäilmankierto ei ole käytössä, ilmastointijärjestelmä jäähdyttää tai lämmittää (säädöistä riippuen) ulkoa otettua korvausilmaa.

✻ MUISTUTUS

Tuulilasi ja sivuikkunat saattavat huurtua ja matkustamon sisäilman laatu saattaa huonontua merkittävästi, jos käytät sisäilmankiertoa pitkään (ja ilmastointi on pois päältä).
Matkustamossa kiertävän sisäilman kosteus laskee liikaa, jos ilmastointi on päällä, sisäilmankierron ollessa käytössä.

⚠ VAROITUS

- **Tuulilasin sisäpinnan huurtuminen saattaa heikentää näkyvyyttä auton sisäilman kosteuden noustessa, kun sisäilmankierto on ollut käytössä pitkään,**
- **Älä nuku autossa, kun ilmastointi tai lämmitys on päällä. Sisäilman happipitoisuus tai ruumiinlämpö saattaa laskea liian alas, josta saattaa aiheutua vakavia tai kuolemaan johtavia vammoja.**
- **Pitkään jatkunut sisäilmankierron käyttö saattaa aiheuttaa väsymystä ja uneliaisuutta ja johtaa auton hallinnan menettämiseen. Käytä sisäilmankiertoa mahdollisimman vähän.**

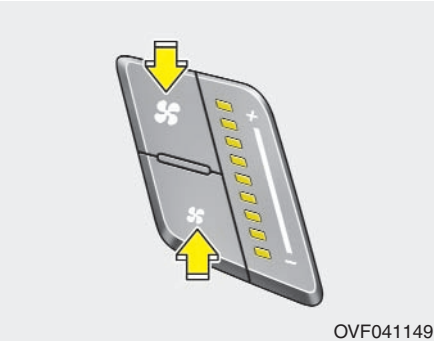

OVF041149

Puhallinnopeuden säätö

Puhallin on käytössä, kun virta-avain on ON-asennossa.
Voit valita haluamasi puhallinnopeuden.

Puhallinnopeuden säätäminen:

- Nosta puhallinnopeutta ✣ painamalla painiketta.
- Vähennä puhallinnopeutta ✣ painamalla painiketta.

Kytke puhallin pois päältä, painamalla OFF-painiketta.

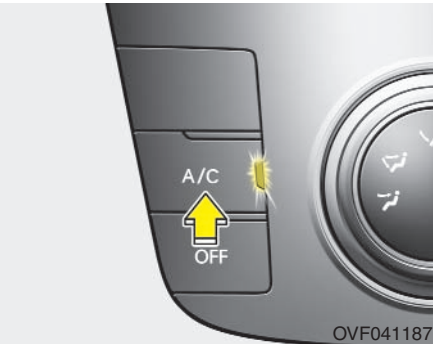

OVF041187

Ilmastointi (jos varusteena)

Kytke ilmastointi päälle, painamalla A/C-painiketta (painikkeen merkkivalo syttyy).
Kytke ilmastointi pois päältä, painamalla painiketta uudelleen.

OVF041164

OFF-painike

Kytke ilmastointijärjestelmä pois päältä painamalla OFF-painiketta. Sisäilmankierron painike toimii tästä huolimatta, kun virta-avain on ON-asennossa.

Ilmastointijärjestelmän käyttö

Tuuletus

1. Paina painiketta.
2. Kytke sisäilmankierto pois käytöstä.
3. Valitse haluamasi lämpötila.
4. Valitse haluamasi puhallinnopeus.

Lämmitys

1. Paina painiketta.
2. Kytke sisäilmankierto pois käytöstä.
3. Valitse haluamasi lämpötila.
4. Valitse haluamasi puhallinnopeus.
5. Kytke ilmastointi päälle, jos haluat vähentää lämmitetyn ilman ilmankosteutta.

- Paina tai -painiketta, jos tuulilasi huurtuu.

Hyödyllisiä ohjeita

- Ota sisäilmankierto väliaikaisesti käyttöön, kun haluat estää epämiellyttävien hajujen tai pölyn pääsyn matkustamoon. Poista sisäilmankierto käytöstä heti kun mahdollista, jotta auton sisäilma pysyy raikkaana. Näin kuljettaja pysyy virkeänä ja matkustusmukavuus paranee.
- Ilmastointijärjestelmän ilmanottoaukot sijaitsevat tuulilasin alla. Varmista, että lumi, jää, lehdet tms. eivät tuki ilmanottoaukkoja.
- Poista sisäilmankierto käytöstä, säädä lämpötila ja puhallinnopeus sopivaksi ja kytke ilmastointi päälle, jotta ikkunat eivät huurtuisi.

Ilmastointi (jos varusteena)

HYUNDAI:n ilmastointijärjestelmä on täytetty ympäristöystävällisellä R-134a -kylmäaineella, joka ei vahingoita otsonikerrosta.

1. Käynnistä moottori. Kytke ilmastointi päälle.
2. Paina painiketta.
3. Ota sisäilmankierto käyttöön tai poista se käytöstä (tarpeen mukaan)
4. Säädä puhallinnopeus ja lämpötila sopivaksi.

- Paina MAX A/C -painiketta ja valitse matalain lämpötila-asetus ja suurin puhallinnopeus, kun haluat jäähdyttää matkustamon sisäilmaa mahdollisimman tehokkaasti.

✻ MUISTUTUS

- **Kun ilmastointi on käytössä, tarkkaile jäähdytysnesteen lämpömittaria ajaessasi ruuhkassa tai pitkää ylämäkeä, ulkolämpötilan ollessa korkea. Moottori saattaa ylikuumentua, kun ilmastointi on kytketty päälle. Kytke ilmastointi pois päältä ja jätä puhallin päälle, jos jäähdytysnesteen lämpötila nousee liian korkeaksi.**
- **Ikkunoihin saattaa tiivistyä kosteutta, kun ilmastointi on päällä ja avaat auton ikkunat kostealla säällä. Kytke ilmastointi pois päältä, kun avaat ikkunat, jotta tiivistynyt kosteus ei vaurioittaisi auton sähköjärjestelmää.**

Hyödyllisiä ohjeita

- Poista kuuma ilma autosta avaamalla ikkunat hetkeksi, kun auto on pysäköity suoraan auringonpaisteeseen kuumalla säällä.
- Estä ikkunoiden sisäpintojen huurtuminen, käyttämällä ilmastointia sateella tai kostealla säällä.
- Saatat huomata, että moottorin käyntinopeus vaihtelee kun ilmastointijärjestelmän kompressori kytkeytyy päälle tai pois päältä. Tämä on normaalia.
- Pidennät ilmastoinnin käyttöikää käyttämällä sitä vähintään kerran kuussa, ainakin muutaman minuutin ajan.
- Auton alle (etumatkustajan puolelle) saattaa vuotaa vettä, kun ilmastointi on käytössä. Tämä on normaalia.
- Sisäilmaa voidaan jäähdyttää mahdollisimman tehokkaasti, ottamalla sisäilmankierto käyttöön ja kytkemällä ilmastointi päälle; matkustamon sisäilman laatu kuitenkin huononee merkittävästi, jos sisäilmankiertoa ei poisteta käytöstä.
- Saatat havaita, että tuuletussuuttimista tulee matkustamoon tiivistynyttä kosteutta, kun lämmin ja kostea ulkoilma jäähtyy nopeasti. Tämä on normaalia.

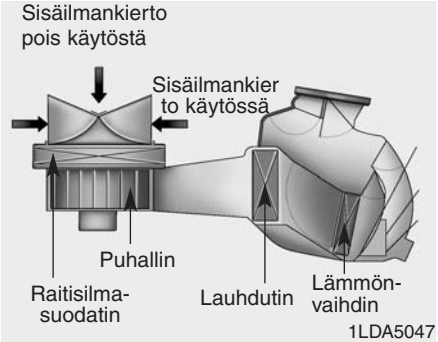

Raitisilmasuodatin (jos varusteena)

Hansikaslokeron takana sijaitseva raitisilmasuodatin suodattaa ulkoilmasta pölyä ja muita epäpuhtauksia. Tuulilasin sisäpinta saattaa huurtua, vaikka sisäilmankierto ei olisi käytössä, jos tuuletussuuttimien ilmavirta on heikentynyt, koska raitisilmasuodattimeen kertynyt pöly ja muut epäpuhtaudet ovat tukkineet suodattimen. Vaihdata raitisilmasuodatin valtuutetussa HYUNDAI-liikkeessä.

✻ MUISTUTUS

- **Vaihda raitisilmasuodatin huoltoohjelman mukaisesti.**
  Raitisilmasuodatin tulee tarkastaa ja vaihtaa useammin, jos autoa käytetään vaativissa käyttöolosuhteissa, kuten hiekkateillä tai huonokuntoisella tienpinnalla.
- **Tarkastuta järjestelmä valtuutetussa HYUNDAI-liikkeessä, jos ilmavirta heikkenee äkillisesti.**

Kylmäaineen ja kompressorin voiteluaineen määrän tarkistaminen

Ilmastoinnin teho heikkenee, jos järjestelmässä on liian vähän kylmäainetta. Myös kylmäaineen ylitäyttö aiheuttaa toimintahäiriöitä.

Tarkastuta järjestelmä valtuutetussa HYUNDAI-liikkeessä, jos se ei toimi oikein.

✻ MUISTUTUS

Ilmastointijärjestelmään tulee huollon yhteydessä lisätä ainoastaan oikeantyyppistä kylmäainetta ja voiteluöljyä. Muuten kompressori saattaa vaurioitua tai järjestelmässä saattaa esiintyä toimintahäiriöitä.

⚠ VAROITUS

Huollata ilmastointijärjestelmä ainoastaan valtuutetussa HYUNDAI-liikkeessä. Huoltotöitä suorittava henkilö saattaa loukkaantua vakavasti, jos työvaiheet suoritetaan väärin.

AUTOMAATTINEN ILMASTOINTIJÄRJESTELMÄ (JOS VARUSTEENA)

■ **Tyyppi A (auto on varustettu audiojärjestelmällä)**

■ **Tyyi B (Navigointijärjestelmällä varustettu auto)**

1. Kuljettajan puolen lämpötilan säätöpainike
2. Tuulilasin huurteenpoistopainike
3. Ilmastoinnin käyttöpainike
4. Ilmanjakotilan valintapainike
5. Puhallinnopeuden säädin
6. AUTO-painike (automaattitila)
7. OFF-painike
8. Kaksialuetilan valintapainike
9. Sisäilmankierron painike
10. Ilmastointijärjestelmän tiedot -painike
11. Etumatkustajan puolen lämpötilan säätöpainike
12. Ilmastointijärjestelmän näyttö

OVF041150/OVF041151

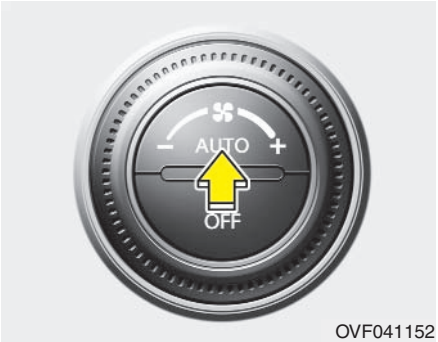

OVF041152

AUTOMAATTINEN LÄMMITYS JA ILMASTOINTI

Automaattista ilmastointijärjestelmää käytettäessä täytyy säätää vain haluttu lämpötila.

Automaattinen lämpötilanhallintajärjestelmä (Full Automatic Temperature Control, FATC) ohjaa lämmitystä ja ilmastointia seuraavalla tavalla:

1. Paina AUTO-painiketta. Järjestelmä valitsee automaattisesti sopivan ilmanjaon ja puhallinnopeuden, ja käyttää sisäilmankiertoa ja ilmastointia tarpeen mukaan.
2. Valitse haluamasi lämpötila.
3. Poista automaattitila käytöstä:
   - Painamalla mitä tahansa ilmanjaon säätöpainiketta
   - Painamalla tuulilasin huurteenpoistopainiketta
   - Muuttamalla puhallinnopeutta

   Järjestelmä ei muuta tekemääsi asetusta, mutta ohjaa muita toimintoja automaattisesti.

Paina AUTO-painiketta ja aseta lämpötilaksi 22°C (23°C muualla kuin Euroopassa), hyödyntääksesi automaattista ilmastointijärjestelmää mahdollisimman tehokkaasti.

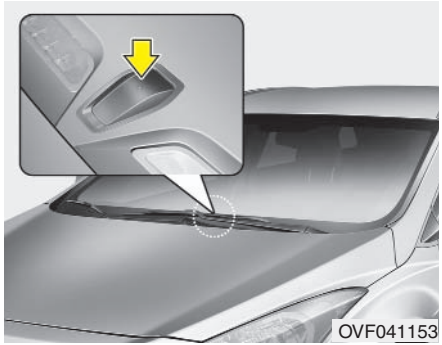
OVF041153

✻ MUISTUTUS

Älä kiinnitä mitään keskikonsolissa sijaitseva lämpötila-anturin päälle, jotta järjestelmä toimisi mahdollisimman tehokkaasti.

Käsisäätöinen lämmitys ja ilmastointi

Voit muuttaa ilmastointijärjestelmän asetuksia käsin ilmastointijärjestelmän painikkeilla, kun et paina AUTO-painiketta. Toimi seuraavasti:

1. Käynnistä moottori.
2. Tee haluamasi säädöt.
   Voit parantaa lämmitys- tai jäähdytystehoa seuraavasti:
   - Lämmitys:
   - Jäähdytys:
3. Valitse haluamasi lämpötila.
4. Kytke sisäilmankierto pois käytöstä.
5. Valitse haluamasi puhallinnopeus.
6. Kytke ilmastointi päälle halutessasi.

Voit ottaa automaattitilan käyttöön painamalla AUTO-painiketta.

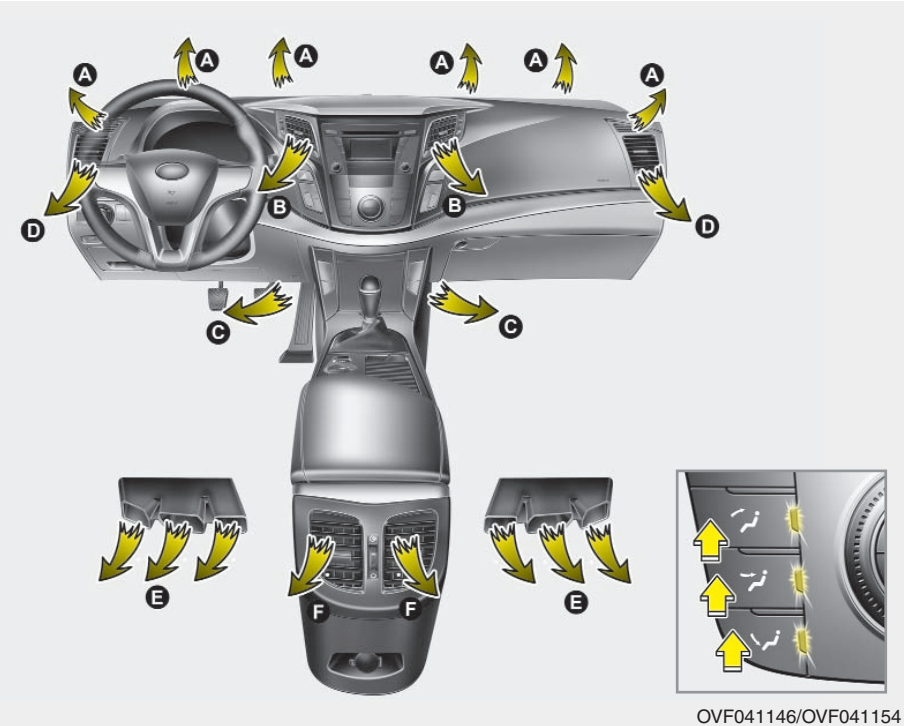

OVF041146/OVF041154

Ilmanjakotilan säädin

Säätimellä valitaan mihin tuuletussuuttimiin ilmavirta suunnataan.

Valittua tilaa vastaavan painikkeen merkkivalo syttyy, kun painiketta painetaan kerran ja sammuu, kun sitä painetaan uudelleen.

Ilmavirran suuntaus kasvojen tasolle (B, D, F)

Ilmavirta suunnataan kasvojen ja yläruumiin tasolle. Voit suunnata ilmavirran haluamallasi tavalla, muuttamalla tuuletussuutinten suuntausta.

Ilmavirran suuntaus jalkatilaan (A, C, D, E)

Suurin osa ilmavirrasta suunnataan jalkatilaan.

Ilmavirran suuntaus huurteenpoistosuuttimiin (A, D)

Suurin osa ilmavirrasta suunnataan tuulilasiin.

Voit käyttää 2–3 eri ilmanjakotoimintoa samanaikaisesti.
- Ilmavirran suuntaus kasvojen tasolle ( ) ja jalkatilaan ( )
- Ilmavirran suuntaus kasvojen tasolle ( ) ja huurteenpoistosuuttimiin ( )
- Ilmavirran suuntaus jalkatilaan ( ) ja huurteenpoistosuuttimiin ( )

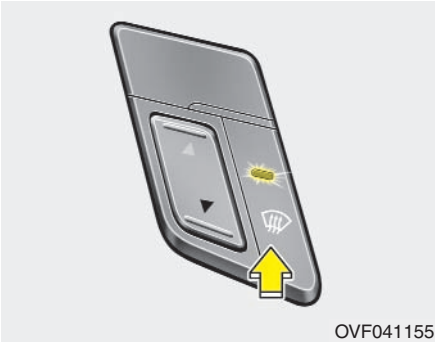
OVF041155

- Ilmavirran suuntaus kasvojen tasolle ( ), jalkatilaan ( ) ja huurteenpoistosuuttimiin ( )

Huurteenpoistotila

Järjestelmä toimii huurteenpoistotilassa seuraavasti:
- Ilmastointi kytkeytyy päälle.
- Sisäilmankierto poistetaan käytöstä.
- Järjestelmä valitsee suurimman puhallinnopeuden.

Poista huurteenpoistotila käytöstä painamalla ilmanjakotoiminnon-, huurteenpoistotila- tai AUTO-painiketta.

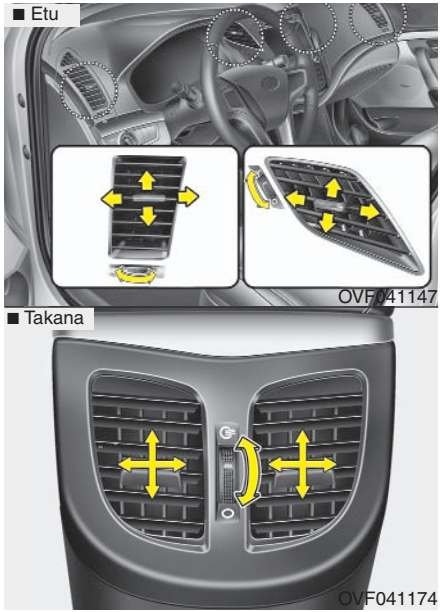

Kojelaudan tuuletussuuttimet

Voit avata ja sulkea tuuletussuuttimet yksitellen säätöpyörillä.

Voit myös suunnata ilmavirran haluamallasi tavalla, kääntämällä kohdistimia kuvan mukaisesti.

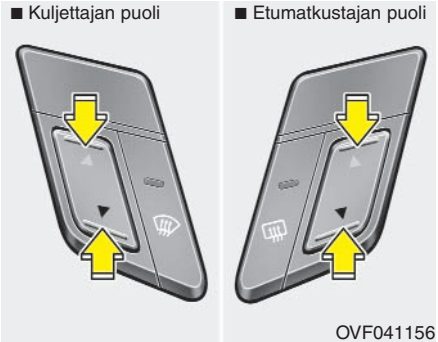

Lämpötilan säätö

Valitse korkein lämpötila-asetus (HIGH), pitämällä ▲ painike painettuna.
Valitse matalin lämpötila-asetus (LOW), pitämällä ▼ painike painettuna.
Lämpötila-asetus muuttuu 0,5°C, kun painiketta painetaan kerran. Ilmastointi on päällä jatkuvasti, kun matalin (LOW) lämpötila-asetus on valittu.

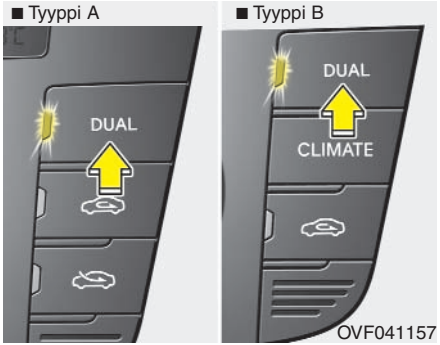

Kaksialueilmastoinnin käyttäminen

1. Ota kaksialueilmastointi käyttöön, painamalla DUAL-painiketta. Kaksialueilmastointi otetaan automaattisesti käyttöön, kun matkustajan puolen lämpötila-asetusta muutetaan.
2. Muuta kuljettajan puolen lämpötila-asetusta vasemmanpuoleisella säätöpainikkeella. Muuta kuljettajan puolen lämpötila-asetusta oikeanpuoleisella säätöpainikkeella.

Kaksialueilmastointi poistetaan käytöstä, kun kuljettajan puolen lämpötila-asetus on HIGH tai LOW, jotta lämmitys tai jäähdytys toimisi mahdollisimman tehokkaasti.

Kaksialueilmastoinnin poistaminen käytöstä

1. Poista kaksialueilmastointi käytöstä painamalla DUAL-painiketta uudelleen. Matkustajan puolen lämpötila-asetus säätyy kuljettajan puolen lämpötila-asetuksen mukaan.
2. Säädä lämpötila vasemmanpuoleisella säätöpainikkeella. Matkustajan puolen lämpötila-asetus säätyy kuljettajan puolen lämpötila-asetuksen mukaan

OVF041158

Lämpötila-asteikon muuttaminen

Voit muuttaa lämpötila-asteikon Celsius-asteikosta, Fahrenheit-asteikkoon seuraavasti:

Pidä OFF-painike painettuna ja paina samalla AUTO-painiketta yli 3 sekunnin ajan.

Lämpötila-asteikko vaihtuu Celsius-asteikosta Fahrenheit-asteikkoon tai päinvastoin.

✻ MUISTUTUS

- **Ilmastointijärjestelmä ottaa käyttöön Celsius-asteikon, kun akku tyhjenee tai akkukaapelit irrotetaan.**
- **Katso lisätietoja navigointijärjestelmän käyttöoppaasta. jos autoon on asennettu navigointijärjestelmä.**

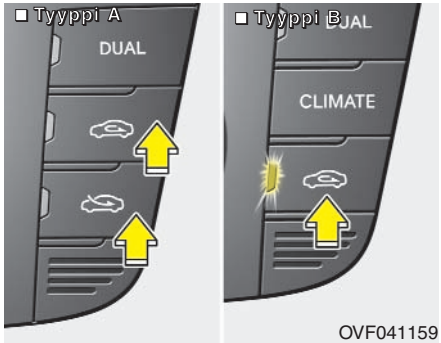

Sisäilmankierto

Sisäilmankierto otetaan käyttöön ja poistetaan käytöstä painiketta painamalla.

Ota sisäilmankierto käyttöön painamalla painiketta.

Sisäilmankierto käytössä

■ Tyyppi A

■ Tyyppi B

Kun sisäilmankierto on käytössä, ilmastointijärjestelmä kierrättää ja jäähdyttää tai lämmittää (säädöistä riippuen) matkustamon sisäilmaa.

Sisäilmankierto pois käytöstä

■ Tyyppi A

■ Tyyppi B

Kun sisäilmankierto ei ole käytössä, ilmastointijärjestelmä jäähdyttää tai lämmittää (säädöistä riippuen) ulkoa otettua korvausilmaa.

✻ MUISTUTUS

Tuulilasi ja sivuikkunat saattavat huurtua ja matkustamon sisäilman laatu saattaa huonontua merkittävästi, jos käytät sisäilmankiertoa pitkään (ja ilmastointi on pois päältä).

Matkustamossa kiertävän sisäilman kosteus laskee liikaa, jos ilmastointi on päällä, sisäilmankierron ollessa käytössä.

⚠ VAROITUS

- **Tuulilasin sisäpinnan huurtuminen saattaa heikentää näkyvyyttä, auton sisäilman kosteuden noustessa, kun sisäilmankierto on ollut käytössä pitkään.**
- **Älä nuku autossa, kun ilmastointi tai lämmitys on päällä. Sisäilman happipitoisuus tai ruumiinlämpö saattaa laskea liian alas, josta saattaa aiheutua vakavia tai kuolemaan johtavia vammoja.**
- **Pitkään jatkunut sisäilmankierron käyttö saattaa aiheuttaa väsymystä ja uneliaisuutta ja johtaa auton hallinnan menettämiseen. Käytä sisäilmankiertoa mahdollisimman vähän.**

Puhallinnopeuden säätö

Voit valita säätimellä haluamasi puhallinnopeuden.

Puhallinnopeuden säätäminen:

- Käännä säädintä oikealle (+) nostaaksesi puhallinnopeutta.
- Käännä säädintä vasemmalle (-) vähentääksesi puhallinnopeutta.

Kytke puhallin pois päältä, painamalla OFF-painiketta.

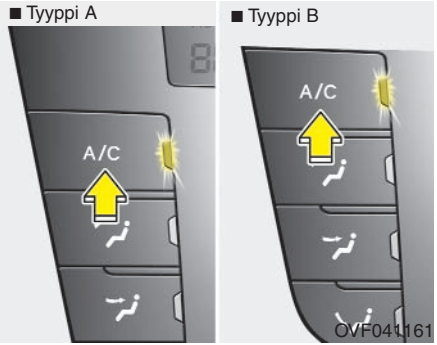

Ilmastointi

Kytke ilmastointi päälle, painamalla A/C-painiketta (painikkeen merkkivalo syttyy).

Kytke ilmastointi pois päältä, painamalla painiketta uudelleen.

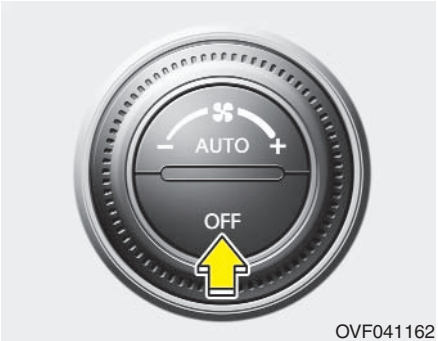

OVF041162

OFF-painike

Kytke ilmastointijärjestelmä pois päältä painamalla OFF-painiketta. Sisäilmankierron painike toimii tästä huolimatta, kun virta-avain on ON-asennossa.

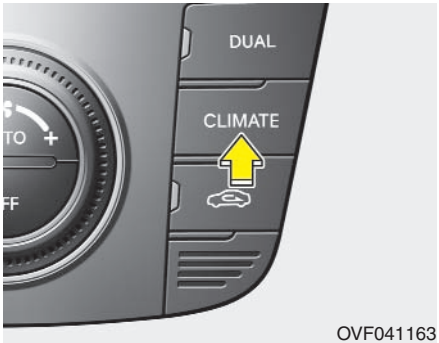

OVF041163

Ilmastointijärjestelmän tiedot -painike (tyyppi B)

Ilmastointijärjestelmän tiedot näkyvät näytöllä, kun painat painiketta.

Ilmastointijärjestelmän käyttö

Tuuletus

1. Paina painiketta.
2. Kytke sisäilmankierto pois käytöstä.
3. Valitse haluamasi lämpötila.
4. Valitse haluamasi puhallinnopeus.

Lämmitys

1. Paina painiketta.
2. Kytke sisäilmankierto pois käytöstä.
3. Valitse haluamasi lämpötila.
4. Valitse haluamasi puhallinnopeus.
5. Kytke ilmastointi päälle, jos haluat vähentää lämmitetyn ilman ilmankosteutta.

- Paina tai -painiketta, jos tuulilasi huurtuu.

Hyödyllisiä ohjeita

- Ota sisäilmankierto väliaikaisesti käyttöön, kun haluat estää epämiellyttävien hajujen tai pölyn pääsyn matkustamoon. Poista sisäilmankierto käytöstä heti kun mahdollista, jotta auton sisäilma pysyy raikkaana. Näin kuljettaja pysyy virkeänä ja matkustusmukavuus paranee.
- Ilmastointijärjestelmän ilmanottoaukot sijaitsevat tuulilasin alla. Varmista, että lumi, jää, lehdet tms. eivät tuki ilmanottoaukkoja.
- Poista sisäilmankierto käytöstä, säädä lämpötila ja puhallinnopeus sopivaksi ja kytke ilmastointi päälle, jotta ikkunat eivät huurtuisi.

Ilmastointi (jos varusteena)

HYUNDAI:n ilmastointijärjestelmä on täytetty ympäristöystävällisellä R-134a -kylmäaineella, joka ei vahingoita otsonikerrosta.

1. Käynnistä moottori. Kytke ilmastointi päälle.
2. Paina painiketta.
3. Ota sisäilmankierto käyttöön tai poista se käytöstä (tarpeen mukaan).
4. Säädä puhallinnopeus ja lämpötila sopivaksi.

✻ MUISTUTUS

- **Kun ilmastointi on käytössä, tarkkaile jäähdytysnesteen lämpömittaria ajaessasi ruuhkassa tai pitkää ylämäkeä, ulkolämpötilan ollessa korkea. Moottori saattaa ylikuumentua, kun ilmastointi on kytketty päälle. Kytke ilmastointi pois päältä ja jätä puhallin päälle, jos jäähdytysnesteen lämpötila nousee liian korkeaksi.**
- **Ikkunoihin saattaa tiivistyä kosteutta, kun ilmastointi on päällä ja avaat auton ikkunat kostealla säällä. Kytke ilmastointi pois päältä, kun avaat ikkunat, jotta tiivistynyt kosteus ei vaurioittaisi auton sähköjärjestelmää.**

Hyödyllisiä ohjeita

- Poista kuuma ilma autosta avaamalla ikkunat hetkeksi, kun auto on pysäköity suoraan auringonpaisteeseen kuumalla säällä.
- Estä ikkunoiden sisäpintojen huurtuminen, käyttämällä ilmastointia sateella tai kostealla säällä.
- Saatat huomata, että moottorin käyntinopeus vaihtelee kun ilmastointijärjestelmän kompressori kytkeytyy päälle tai pois päältä. Tämä on normaalia.
- Pidennät ilmastoinnin käyttöikää käyttämällä sitä vähintään kerran kuussa, ainakin muutaman minuutin ajan.
- Auton alle (etumatkustajan puolelle) saattaa vuotaa vettä, kun ilmastointi on käytössä. Tämä on normaalia.
- Sisäilmaa voidaan jäähdyttää mahdollisimman tehokkaasti, ottamalla sisäilmankierto käyttöön ja kytkemällä ilmastointi päälle; matkustamon sisäilman laatu kuitenkin huononee merkittävästi, jos sisäilmankiertoa ei poisteta käytöstä.
- Saatat havaita, että tuuletussuuttimista tulee matkustamoon tiivistynyttä kosteutta, kun lämmin ja kostea ulkoilma jäähtyy nopeasti. Tämä on normaalia.

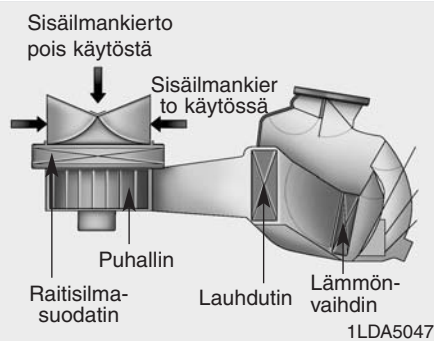

Raitisilmasuodatin (jos varusteena)

Hansikaslokeron takana sijaitseva raitisilmasuodatin suodattaa ulkoilmasta pölyä ja muita epäpuhtauksia. Tuulilasin sisäpinta saattaa huurtua, vaikka sisäilmankierto ei olisi käytössä, jos tuuletussuuttimien ilmavirta on heikentynyt, koska raitisilmasuodattimeen kertynyt pöly ja muut epäpuhtaudet ovat tukkineet suodattimen. Vaihdata raitisilmasuodatin valtuutetussa HYUNDAI-liikkeessä.

✻ MUISTUTUS

- **Vaihda raitisilmasuodatin huoltoohjelman mukaisesti.**
  Raitisilmasuodatin tulee tarkastaa ja vaihtaa useammin, jos autoa käytetään vaativissa käyttöolosuhteissa, kuten hiekkateillä tai huonokuntoisella tienpinnalla.
- **Tarkastuta järjestelmä valtuutetussa HYUNDAI-liikkeessä, jos ilmavirta heikkenee äkillisesti.**

Kylmäaineen ja kompressorin voiteluaineen määrän tarkistaminen

Ilmastoinnin teho heikkenee, jos järjestelmässä on liian vähän kylmäainetta. Myös kylmäaineen ylitäyttö aiheuttaa toimintahäiriöitä.

Tarkastuta järjestelmä valtuutetussa HYUNDAI-liikkeessä, jos se ei toimi oikein.

✻ MUISTUTUS

Ilmastointijärjestelmään tulee huollon yhteydessä lisätä ainoastaan oikeantyyppistä kylmäainetta ja voiteluöljyä. Muuten kompressori saattaa vaurioitua tai järjestelmässä saattaa esiintyä toimintahäiriöitä.

⚠ VAROITUS

Huollata ilmastointijärjestelmä ainoastaan valtuutetussa HYUNDAI-liikkeessä. Huoltotöitä suorittava henkilö saattaa loukkaantua vakavasti, jos työvaiheet suoritetaan väärin.

TUULILASIN LÄMMITYS JA HUURTEENPOISTO

⚠ VAROITUS – Tuulilasin lämmitys

Älä valitse tilaa, kun auton sisäilmaa täytyy jäähdyttää kosteassa säässä. Tuulilasin ulkopinnan huurtuminen saattaa haitata näkyvyyttä, kun siihen tiivistyy kosteutta suuren lämpötilaeron takia. Valitse tila ja pienin puhallinnopeus.

- Jos haluat lämmittää tuulilasia mahdollisimman tehokkaasti, valitse korkein lämpötila-asetus (MAX) ja suurin puhallinnopeus.
- Valitse “Ilmavirran suuntaus jalkatilaan/huurteenpoistosuuttimiin” -tila, kun haluat että suunnata lämmintä ilmaa jalkatilaan tuulilasin lämmittämisen tai huurteenpoiston aikana.
- Poista kaikki lumi ja jää tuulilasin, takalasin, sivutaustapeilien ja sivuikkunoiden pinnoilta ennen liikkeellelähtöä.
- Voit parantaa järjestelmän lämmitystehoa ja ehkäistä tuulilasin sisäpinnan huurtumista poistamalla kaiken lumen konepellin ja ilmanottoaukkojen päältä.

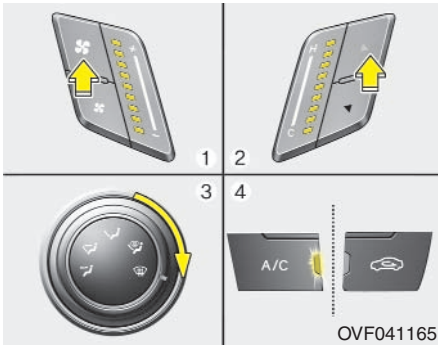

Käsisäätöinen ilmastointijärjestelmä

Tuulilasin huurteenpoisto

1. Valitse haluamasi puhallinnopeus.
2. Valitse haluamasi lämpötila.
3. Paina -painiketta.
4. Sisäilmankierto poistetaan käytöstä automaattisesti. Kun painat -painiketta, ilmastointi (jos varusteena) kytkeytyy päälle automaattisesti.

Poista sisäilmankierto käytöstä ja kytke ilmastointi päälle, jos järjestelmä ei tee sitä automaattisesti.

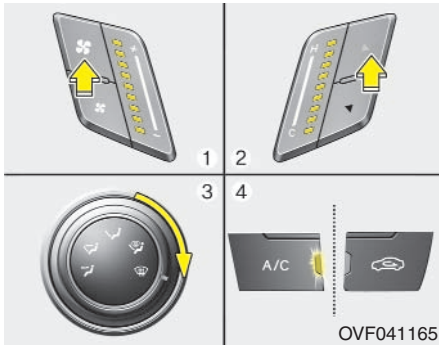

Tuulilasin lämmittäminen

1. Valitse suurin puhallinnopeus.
2. Valitse korkein lämpötila-asetus (HIGH).
3. Paina painiketta.
4. Sisäilmankierto poistetaan käytöstä ja ilmastointi kytketään päälle automaattisesti.

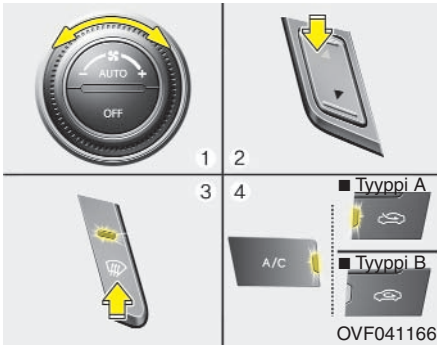

Automaattinen ilmastointijärjestelmä

Tuulilasin huurteenpoisto

1. Valitse haluamasi puhallinnopeus.
2. Valitse haluamasi lämpötila.
3. Paina painiketta.
4. Ilmastointi kytkeytyy päälle ulkoilman lämpötilan perusteella ja sisäilmankierto poistetaan käytöstä automaattisesti.

Kytke ilmastointi päälle, jos järjestelmä ei tee sitä automaattisesti. Kun painat painiketta, järjestelmä valitsee suurimman puhallinnopeuden.

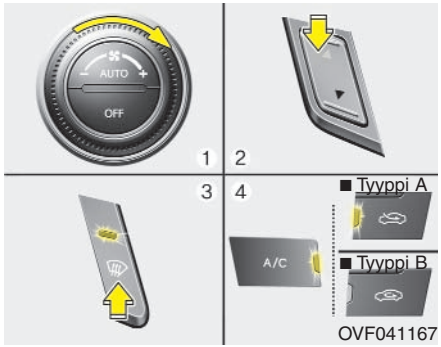

Tuulilasin lämmittäminen

1. Valitse suurin puhallinnopeus.
2. Valitse korkein lämpötila-asetus (HIGH).
3. Paina painiketta.
4. Ilmastointi kytkeytyy päälle ulkoilman lämpötilan perusteella ja sisäilmankierto poistetaan käytöstä automaattisesti.

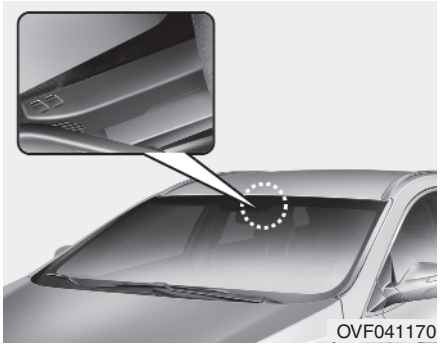

Automaattinen huurteenpoisto (vain osana automaattista ilmastointijärjestelmää, jos varusteena)

Automaattinen huurteenpoisto ehkäisee tuulilasin huurtumista

tarkkailemalla tuulilasin sisäpinnalle tiivistyvän kosteuden määrää.

Automaattinen huurteenpoisto on käytössä on ilmastointijärjestelmä on automaattitilassa.

Merkkivalo syttyy, kun automaattinen huurteenpoisto on käynnistänyt huurteenpoiston, havaittuaan kosteutta tuulilasin sisäpinnalla.

Automaattinen huurteenpoisto toimii vaihteittain seuraavasti.

Vaihe 1: Ilmastointi kytkeytyy päälle

Vaihe 2: Sisäilmankierto poistetaan käytöstä

Vaihe 3: Osa ilmavirrasta suunnataan tuulilasin huurteenpoistosuuttimiin

Vaihe 4: Tuulilasin huurteenpoistosuuttimiin suunnataan enemmän ilmaa

Automaattinen huurteenpoisto (jos varusteena) käynnistyy automaattisesti seuraavissa olosuhteissa. Voit poistaa automaattisen huurteenpoiston käytöstä, pitämällä AUTO-painikkeen painettuna ja painamalla samalla tuulilasin lämmitys-painiketta 4 kertaa 2 sekunnin kuluessa. merkkivalo vilkkuu kolme kertaa, kun automaattinen huurteenpoisto on poistettu käytöstä. Voit ottaa automaattisen huurteenpoiston uudelleen käyttöön toistamalla vaiheet.

Automaattinen huurteenpoisto otetaan automaattisesti käyttöön, kun akku tyhjenee tai akkukaapelit irrotetaan.

✻ MUISTUTUS

Ilmastointi ei kytkeydy pois päältä ja automaattisen huurteenpoiston merkkivalo vilkkuu kolme kertaa, kun yrität kytkeä ilmastoinnin pois päältä painamalla A/C-painiketta, automaattisen huurteenpoiston ollessa käynnissä.

⚠ HUOMAUTUS

Älä poista etumatkustajan puolella, tuulilasin yläosassa sijaitsevaa sadetunnistimen anturin suojakantta. Järjestelmän osat saattavat vaurioitua ja auton takuu ei mahdollisesti kata niiden korjausta.

SÄILYTYSLOKEROT

⚠ HUOMAUTUS

- ***Älä jätä arvoesineitä tavaratilaan.***
- ***Pidä tavaratilan koteloiden kannet suljettuna ajona aikana. Älä täytä koteloita niin, että kotelon kansi ei sulkeudu kunnolla.***

⚠ VAROITUS – Helposti syttyvät aineet

Älä säilytä autossa sytyttimiä, propaanisäiliöitä tai muita helposti syttyviä tai räjähtäviä aineita. Ne saattavat syttyä ja/tai räjähtää, kun auto on pysäköity kuumaan paikkaan tai auton sisälämpötilan noustessa ajon aikana.

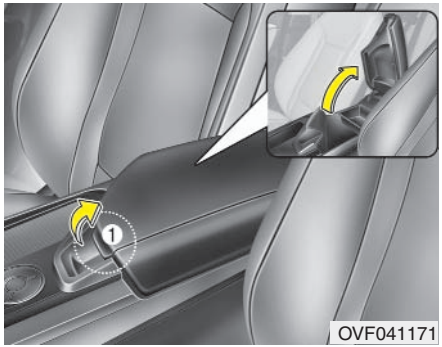

Keskikonsolin säilytyslokero

Avaa keskikonsolin säilytyslokeron kansi painamalla vipua (1) ja nostamalla kantta.

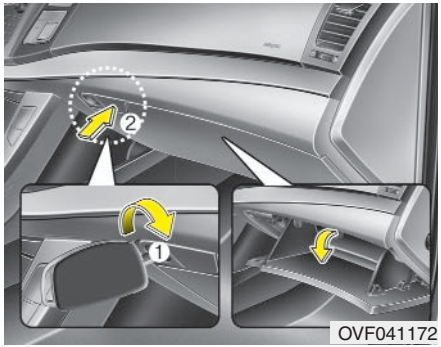

Hansikaslokero

Hansikaslokero voidaan lukita avaimella. (1).

Avaa hansikaslokero painamalla painiketta (2), jolloin se aukeaa itsestään. Muista sulkea hansikaslokero.

⚠ VAROITUS

Pidä hansikaslokero suljettuna ajon aikana, jotta sen kansi ei aiheuttaisi vammoja onnettomuustilanteessa tai äkillisesti pysähdyttäessä.

⚠ HUOMAUTUS

Älä säilytä ruoka-aineita pitkään hansikaslokerossa.

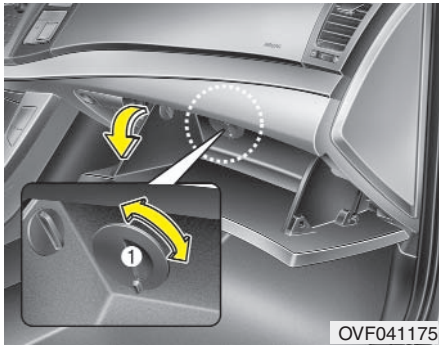

OVF041175

Jäädytetty säilytyslokero (jos varusteena)

Voit pitää juomatölkit ja muut kylmäsäilytettävät tuotteet viileinä, säilyttämällä ne hansikaslokerossa.

1. Kytke ilmastointi päälle.
2. Käännä hansikaslokeron tuuletussuutin (1) auki-asentoon.
3. Käännä tuuletussuutin (1) kiinni-asentoon, kun et käytä jäähdytystä.

✻ MUISTUTUS

Hansikaslokeron jäähdytys ei toimi tehokkaasti, jos siellä olevat esineet tukkivat tuuletussuuttimen.

⚠ VAROITUS

Älä säilytä jäähdytetyssä hansikaslokerossa helposti pilaantuvaa ruokaa, sillä lokeron sisälämpötila saattaa vaihdella liikaa.

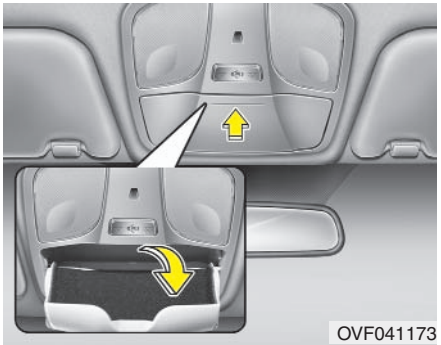
OVF041173

Aurinkolasikotelo

Aurinkolasikotelo aukeaa hitaasti, kun painat sen kantta. Aseta aurinkolasit koteloon linssit ulospäin. Sulje kotelo painamalla se kiinni.

⚠ VAROITUS

- **Älä säilytä aurinkolasikotelossa muuta kuin aurinkolaseja. Muut esineet saattavat lentää kotelosta onnettomuustilanteessa tai äkillisesti pysähdyttäessä ja aiheuttaa vammoja matkustajille.**
- **Älä avaa aurinkolasikoteloa ajon aikana. Aurinkolasikotelon avaaminen saattaa peittää taustapeilin.**

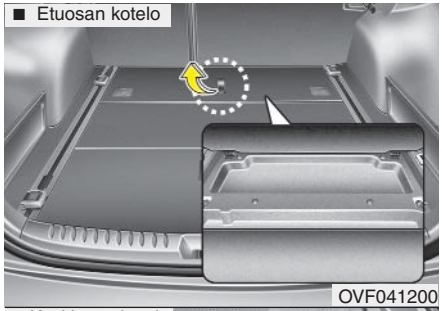

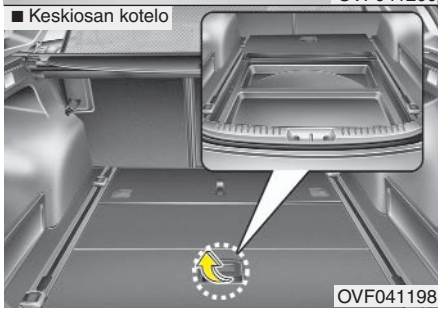

Tavaratilan pohjakotelo

Voit säilyttää kotelossa esimerkiksi ensiapulaukkua, varoituskolmiota (lokeron etuosassa) ja työkaluja, jotta ne ovat tarvittaessa helposti käytettävissä.

- Tartu kotelon kannen kahvaan ja nosta ylöspäin.

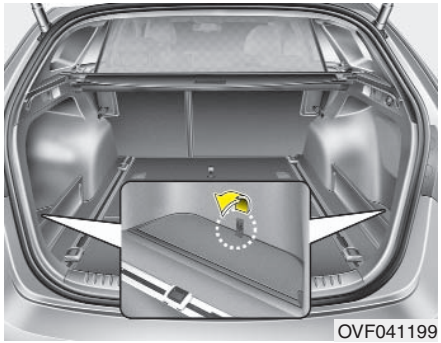

Tavaratilan sivukotelot

Voit säilyttää pienikokoisia esineitä tavaratilan sivulokeroissa.

- Nosta kotelon kansi auki vetämällä kahvasta.

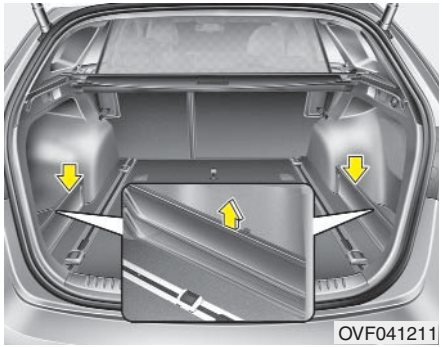

Tavaratilan sivukoteloiden irrotettava sivuseinä

✻ MUISTUTUS

Voit irrottaa sivukoteloiden sivuseinät, kun kuljetat tavaratilassa suurikokoisia esineitä.

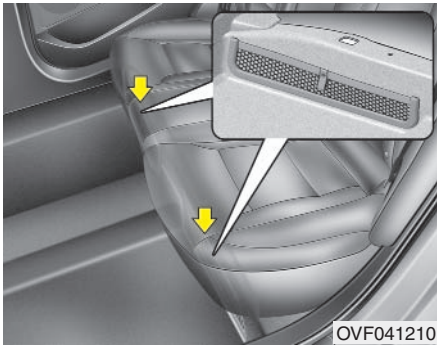

Takaistuimien säilytystaskut (jos varusteena)

⚠ VAROITUS

Älä laita lehtitaskuihin painavia tai teräviä esineitä. Ne saattavat irrota onnettomuustilanteessa ja aiheuttaa vammoja matkustajille.

MATKUSTAMON OMINAISUUDET

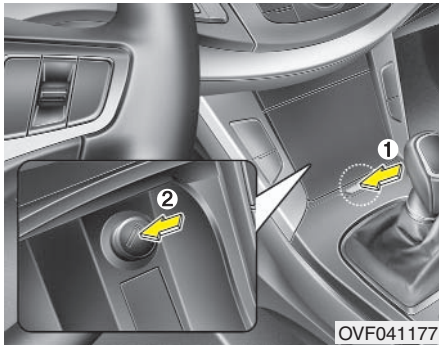

Savukkeensytytin (jos varusteena)

Savukkeensytytin toimii, kun virta-avain on ACC- tai ON-asennossa.

Savukkeensytyttimen käyttö:

1. Avaa kansi painamalla painiketta.
2. Paina savukkeensytytin sisään.

Savukkeensytytin työntyy ulos, kun se on käyttövalmis.

Jos savukkeensytytin lakkaa toimimasta, korvaa se ainoastaan HYUNDAI-alkuperäisosalla tai valmistajan hyväksymällä savukkeensytyttimellä.

⚠ VAROITUS

- **Älä työnnä savukkeensytytintä uudelleen sisään, kun se on käyttövalmis; se saattaa ylikuumentua ja aiheuttaa tulipalon.**
- **Estä savukkeensytyttimen ylikuumeneminen vetämällä se ulos, jos se ei ole työntynyt ulos 30 sekunnin kuluessa.**

⚠ HUOMAUTUS

Käytä savukkeensytytinpistokkeessa ainoastaan alkuperäistä HYUNDAI-savukkeensytytintä. Sähkölaitteiden (kuten partakoneen, autoimurin tai kahvinkeittimen) kytkeminen savukkeensytytinpistokkeeseen saattaa vaurioittaa pistoketta tai sähköjärjestelmää.

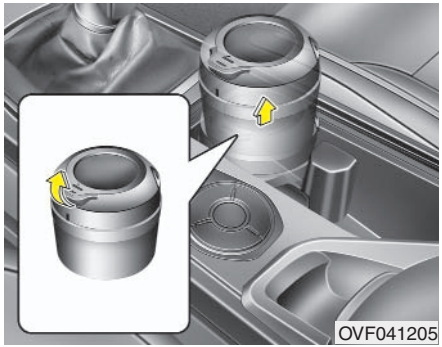

Tuhkakuppi (jos varusteena)

Ota tuhkakuppi käyttöön avaamalla kansi.

Voit irrottaa tuhkakupin vetämällä, kun haluat tyhjentää tai puhdistaa sen.

⚠ VAROITUS – Tuhkakupin käyttö

- **Älä käytä tuhkakuppia roskakorina.**
- **Palavan tulitikun tai savukkeen laittaminen tuhkakuppiin saattaa sytyttää siinä olevat roskat ja aiheuttaa tulipalon.**

Mukinpidike

Voit asettaa mukit tai pienet juomatölkit mukinpidikkeisiin.

⚠ VAROITUS – Kuumat nesteet

- **Älä säilytä kannetonta, kuumaa nestettä sisältävää kuppia mukinpidikkeessä ajon aikana. Se saattaa läikkyessään aiheuttaa palovammoja. Kuljettaja saattaa menettää auton hallinnan.**
- **Älä säilytä kannettomia tai huonosti kiinnitettyjä laseja, juomatölkkejä tai pulloja mukinpidikkeissä ajon aikana, jotta ne eivät aiheuta vammoja onnettomuustilanteessa tai äkillisesti pysähdyttäessä.**

⚠ VAROITUS

Älä säilytä juomatölkkejä tai pulloja suorassa auringonvalossa tai kuumassa autossa. Ne saattavat haljeta.

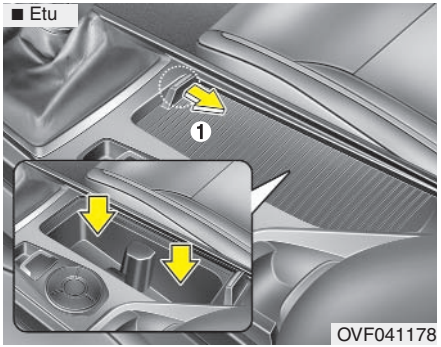

Edessä

Ota mukinpidike käyttöön avaamalla kansi. (1)

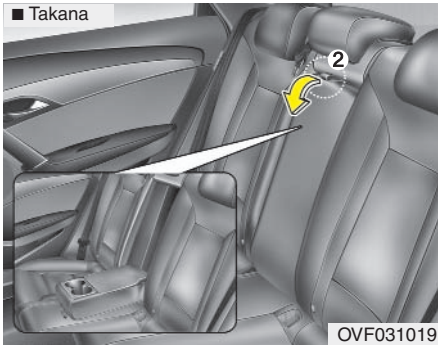

Takana

Ota mukinpidike käyttöön avaamalla kyynärnoja. (2)

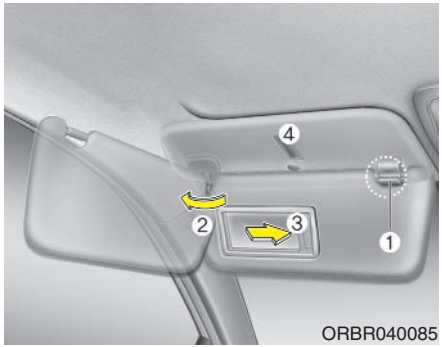

ORBR040085

Häikäisysuojat

Voit suojata silmäsi häikäisevältä valolta kääntämällä häikäisysuojan tuulilasin tai sivuikkunan eteen.

Kun haluat käyttää häikäisysuojaa, käännä se alas.

Kun haluat kääntää häikäisysuojan sivuikkunan puolelle, käännä se alas, irrota tukipidikkeestä (1) ja käännä se sivuikkunan puolelle (2).

Kun haluat käyttää ehostuspeiliä, avaa häikäisysuoja ja avaa peilin kansi (3).

Ehostuspeilin valo syttyy. (Jos varusteena)

⚠ VAROITUS

Älä anna häikäisysuojan haitata näkyvyyttä.

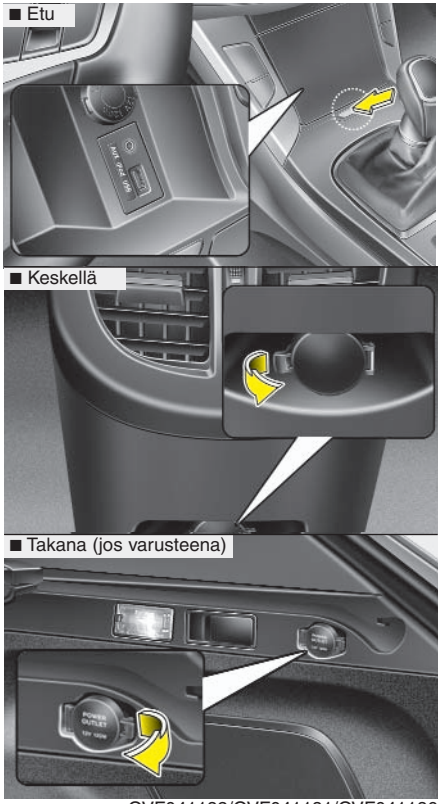

OVF041182/OVF041181/OVF041186

Voit säilyttää tiemaksukorttia pidikkeessä (4). (jos varusteena)

Virtapistoke

Voit kytkeä virtapistokkeeseen matkapuhelimen laturin tai muun ajoneuvokäyttöön tarkoitetun laitteen. Laitteen virrankulutuksen tulee olla alle 10 A, kun moottori on käynnissä.

⚠ HUOMAUTUS

- ***Käytä virtapistoketta ainoastaan moottorin ollessa käynnissä ja irrota siihen liitetty laite käytön jälkeen. Akku saattaa tyhjentyä, jos virtapistokkeeseen liitettyä laitetta käytetään pitkään, kun moottori ei ole käynnissä.***
- ***Käytä ainoastaan 12 V jännitteellä toimivia laitteita, joiden virrankulutus on alle 10 A.***
- ***Valitse ilmastointilaitteen pienin jäähdytys- tai lämmitysteho, kun käytät virtapistokkeeseen liitettyä laitetta.***
- ***Sulje virtapistokkeen kansi, kun se ei ole käytössä.***
- ***Jotkut virtapistokkeeseen liitetyt elektroniset laitteet saattavat aiheuttaa häiriöitä. Ne saattavat aiheuttaa kaiuttimista kuuluvia häiriöääniä tai sähköjärjestelmän tai muiden autossa käytettävien laitteiden toimintahäiriöitä.***

⚠ VAROITUS

Älä työnnä sormea tai mitään esineitä (neulaa tms.) virtapistokkeeseen tai kosketa sitä, kun kätesi on märkä Saatat saada sähköiskun tai siitä saattaa aiheutua tulipalo.

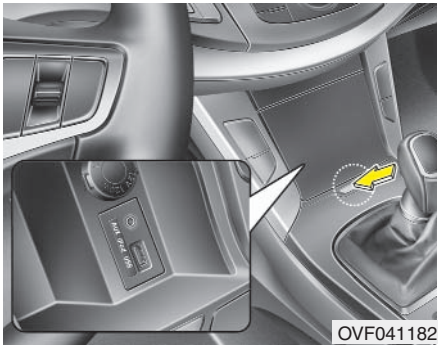

Lisälaite (AUX), USB ja iPod -liitäntä (jos varusteena)

Voit liittää stereokuulokeliitännällä varustetun audiolaitteen lisälaite (AUX) -liitäntään, USB-laitteen USB-liitäntään ja iPodin iPod-liitäntään.

✻ MUISTUTUS

Kannettavan audiolaitteen äänessä saattaa kuulua häiriöääniä, kun se on liitetty virtapistokkeeseen. Käytä laitteen akkua, jos häiriöääniä esiintyy.

✻ iPod® on Apple Inc. rekisteröimä tuotemerkki

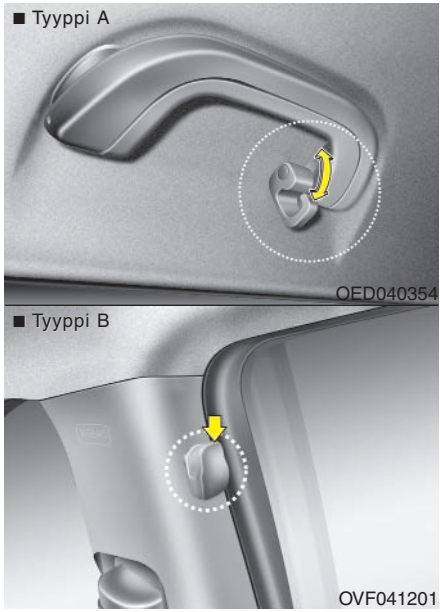

Vaateripustin

⚠ HUOMAUTUS

- ***Koukut saattavat vaurioitua, jos ripustat niihin painavia vaatekappaleita.***
- ***Avaa ja sulje ovet varovasti. Vaatekappaleet saattavat jäädä oven väliin.***

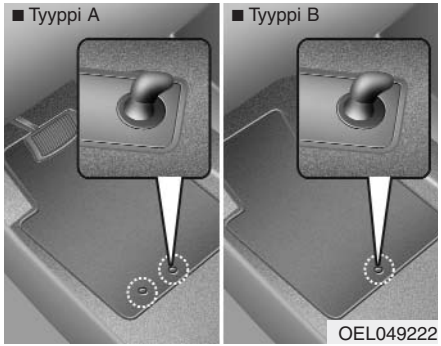

Lattiamaton kiinnikkeet (jos varusteena)

Kiinnitä auton etuosan lattiatilan irtomatot aina paikalleen lattiamaton kiinnikkeillä. Ne estävät mattoa liukumasta eteenpäin.

⚠ VAROITUS

Noudata seuraavia ohjeita kun asennat autoon lattiamaton.

- **Varmista ennen liikkeellelähtöä, että matot on kiinnitetty tuvallisesti lattiamaton kiinnikkeillä.**
- **ÄLÄ asenna autoon lattiamattoa, jota ei voi kiinnittää tukevasti lattiamaton kiinnikkeillä.**
- **Älä aseta lattiamattoja päällekkäin (esim. kaukalomattoa kangasmaton päälle). Asenna ainoastaan yksi matto kunkin paikan jalkatilaan.**

  TÄRKEÄÄ – Auton mukana toimitetut lattiamattojen kiinnikkeet pitävät matot turvallisesti paikallaan. HYUNDAI suosittelee, että asennat autoon ainoastaan autokohtaisia mattoja, jotta mattojen liikkuminen ei haittaa polkimien käyttöä.

OVF041212

Matkatavaraverkko (jos varusteena)

Voit estää matkatavaroiden liikkumisen matkan aikana kiinnittämällä matkatavaraverkon tavaratilan neljään kiinnikkeeseen.

Voit hankkia matkatavaraverkon valtuutetusta HYUNDAI-liikkeestä.

✻ MUISTUTUS

Voit kiinnittää matkatavaraverkon kiinnityskiskojärjestelmän kiinnikkeisiin (jos varusteena).

⚠ HUOMAUTUS

Toimi erityisen huolellisesti kuljettaessasi tavaratilassa painavia tai suurikokoisia esineitä, jotta auto tai esineet eivät vaurioidu.

⚠ VAROITUS

ÄLÄ venytä matkatavaraverkkoa liikaa (silmävammojen välttämiseksi). Älä KOSKAAN oleskele ajoneuvon sisätilassa siten, että matkatavaraverkon kiinnityskoukut voisivat irrotessaan osua kasvoihin tai muihin ruumiinosiin. ÄLÄ KÄYTÄ matkatavaraverkkoa, kun kiinnityskoukussa on näkyviä kulumia tai vaurioita.

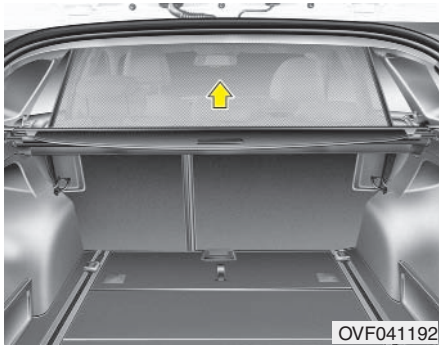
OVF041192

Suojaverkko (jos varusteena)

Asenna suojaverkko etuistuimien taakse, kun kuljetat matkatavaroita takaistuimella tai takaistuimien taakse, kun kuljetat matkatavaroita tavaratilassa.

Se ehkäisee etutörmäyksessä eteenpäin lentävien matkatavaroiden aiheuttamia päävammoja.

Verkon yläosa kiinnitetään molemmilla puolilla katossa, pääntukien yläpuolella sijaitseviin kiinnikkeisiin ja alaosa takaistuinten selkänojien takana, lattiassa molemmilla puolilla sijaitseviin kiinnikkeisiin.

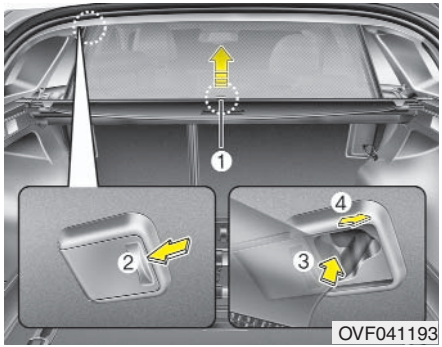

Suojaverkon asentaminen

1. Vedä verkko ylös keskiosan kahvasta (1).
2. Avaa suojakansi (2).
3. Työnnä kiinnityskoukku suurempaan aukkoon (3) ja paina se pohjaan asti.
4. Kiinnitä koukku paikalleen asettamalla se pienempään aukkoon (4).
5. Pidä kiinni verkon kiinnitetystä päädystä ja kiinnitä toinen puoli paikalleen.

⚠ HUOMAUTUS

Vältä sivupaneelin naarmuttamista, kun asetat kiinnityskoukun aukkoon.

⚠ VAROITUS

- **Matkustajat eivät saa oleskella suojaverkon takana takaistuimella tai tavaratilassa.**
- **Takaistuimen keskipaikalla ei saa istua, kun suojaverkko on käytössä. Suojaverkko saattaa haitata takaistuimen keskipaikan turvavyön käyttöä.**
- **Älä pinoa matkatavaroita suojaverkon yläosaa korkeammalle.**
- **Älä aseta raskaita esineitä selkänojan yläreunaa korkeammalle, sillä ne saattavat aiheuttaa onnettomuusvaaran vaikka suojaverkko on asennettu.**
- **Älä kuljeta esinettä, jonka terävä reuna saattaisi rikkoa suojaverkon.**
- **Älä kuormita suojaverkkoa liikaa, nojaamalla siihen tai kiinnittämällä siihen raskaita esineitä.**

Kun suojaverkkoa ei tarvita:

1. Irrota kiinnityskoukku suuremmasta aukosta.
2. Vedä verkko alas.

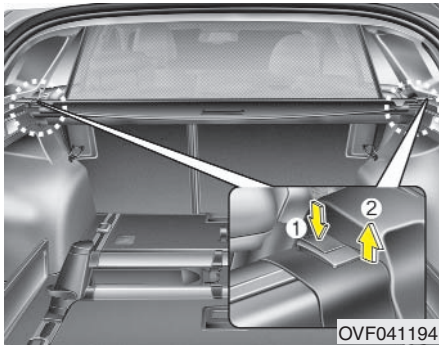

Suojaverkon irrottaminen

1. Paina lukituspainiketta (1) kummallakin puolella.
2. Pidä painike (1) painettuna ja vedä suojaverkko ulos (2).

✻ MUISTUTUS

Tavaratilan näkösuoja tulee irrottaa ennen suojaverkon irrottamista.

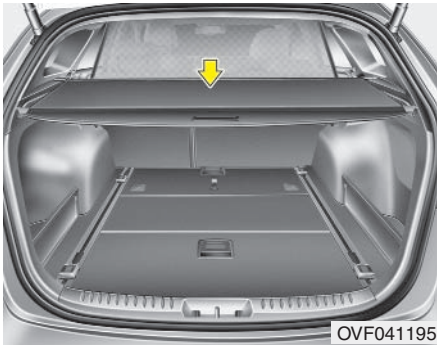

Tavaratilan näkösuoja (jos varusteena)

Voit peittää tavaratilaan jätetyt matkatavarat tavaratilan näkösuojalla.

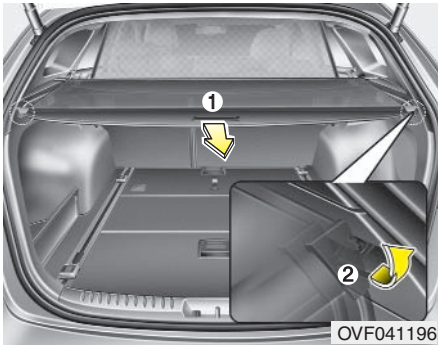

Tavaratilan näkösuojan käyttö

1. Avaa tavaratilan näkösuoja vetämällä sitä taaksepäin kahvasta (1).
2. Aseta kiinnitystapit kiinnikkeisiin (2).

✻ MUISTUTUS

Pidä tavaratilan näkösuojan kahva mahdollisimman keskellä avatessasi sitä, jotta kiinnitystapit eivät irtoa ohjainkiskoilta.

Kun tavaratilan näkösuojaa ei tarvita:

1. Paina tavaratilan näkösuojan keskiosaa alaspäin (noin 70 asteen kulmaan).
2. Tavaratilan näkösuoja liukuu sisään.

✻ MUISTUTUS

Tavaratilan näkösuoja ei mahdollisesti liu'u sisään, jos sitä ei ole vedetty täysin auki. Vedä se täysin auki ja päästä sitten irti.

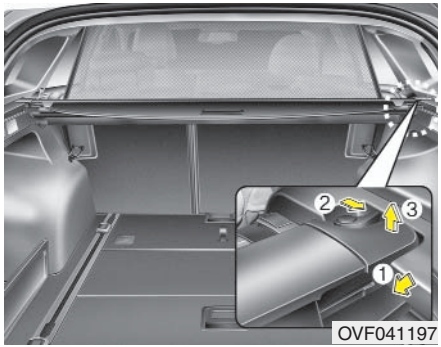

Tavaratilan näkösuojan irrottaminen

1. Paina kiinnitystappi (1) sisään.
2. Paina vipua (2) taaksepäin.
3. Pidä vipu painettuna ja vedä tavaratilan näkösuoja ulos (3).

⚠ VAROITUS

- **Älä aseta esineitä suojaverkkoa vasten. Esineet saattavat lentää matkustamoon ja aiheuttaa vammoja onnettomuustilanteessa tai jarrutettaessa.**
- **Tavaratilassa ei saa oleskella ajon aikana. Se on suunniteltu ainoastaan matkatavaroiden kuljettamiseen.**
- **Yritä kuormata auto tasapainoisesti, niin että painopiste olisi mahdollisimman keskellä.**

⚠ HUOMAUTUS

Suojaverkkoa vasten asetetut esineet saattavat vaurioittaa suojaverkkoa.

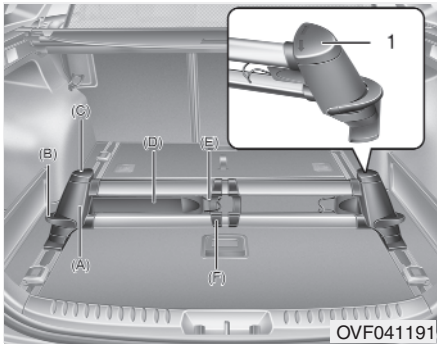

Matkatavaroiden kiinnityskiskojärjestelmä

Voit ehkäistä matkatavaroiden liikkumista tavaratilassa käyttämällä kiinnityskiskojärjestelmää.

Tavaratilanjakaja

- Aseta tavaratilanjakajan tukipylväät (A) kiskojen kiinnityskohtiin.
- Voit siirtää tavaratilanjakajaa pitämällä kiinni tukipylväästä ja painamalla vipuvarren (B) alas.
- Varmista, että tavaratilanjakaja lukkiutuu paikalleen.
- Vapauta kiinnityshihna kääntämällä yläkiinnikettä (C) vasemmalle (1) tai oikealle, kunnes kuulet naksahduksen.
- Kiinnitä matkatavarat vetämällä kiinnityshihna (D) niiden ympärille ja kiinnittämällä kiinnityskoukku (E) tavaratilanjakajan keskikohtaan (F).
- Voit kiinnittää kiinnytyskoukut toisiinsa, kiinnittäessäsi suurikokoisia esineitä.
- Varmista että kiinnityshihna lukkiutuu paikalleen, kääntämällä yläkiinnike (C) takaisin lukitusasentoon (1).

⚠ HUOMAUTUS

- ***Kiinnitä ja irrota tavaratilanjakajan molemmat tukipylväät samanaikaisesti.***
- ***Enimmäiskuorma:***
  1 kiinnityshihna: 30 kg
  2 kiinnityshihnaa: 40 kg

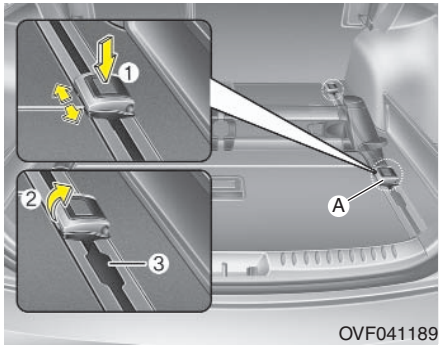

Kiinnikkeiden kiinnittäminen kiskoihin

- Aseta kiinnike (A) kiskon kiinnityspisteeseen (3).
- Voit siirtää kiinnikettä painamalla painiketta (1) ja siirtämällä kiinnikettä kiskoa pitkin.
- Varmista, että kiinnike lukkiutuu paikalleen.
- Kiinnitä matkatavarat vetämällä tavaratilan keskiosan kiinnityskoukku (2) ylös.
- Kiinnitä matkatavarat kiinnikkeeseen ja kiinnityskoukkuun esim. kiinnityshihnalla.
- Kiinnikkeitä ei voi käyttää, kun ne ovat kiskon kiinnityspisteessä (3).

⚠ HUOMAUTUS

Vetojännitysvoima: enintään 150 kgf. kiinnikettä kohden

ULKOPUOLEN VARUSTEET

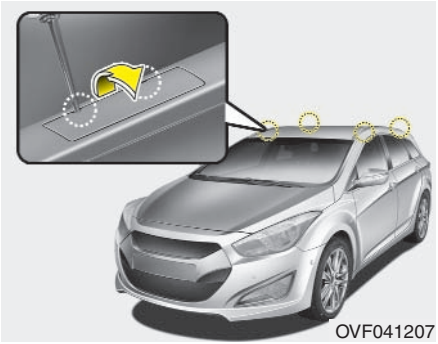
OVF041207

Kattotelineen kiinnityskisko

Asenna kattoteline katon kiinnityskiskoihin.

Asenna kattoteline seuraavasti:

1. Työnnä ohutkärkinen työkalu (talttapäinen ruuvimeisseli) kannessa olevaan aukkoon ja väännä kansi auki

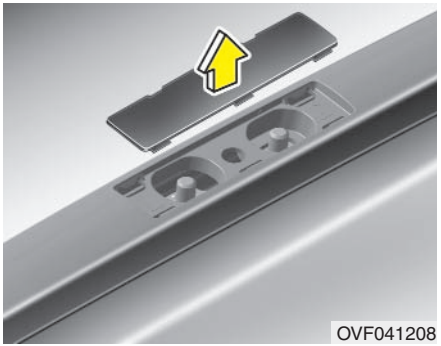
OVF041208

2. Asenna kansi takaisin paikalleen, kun irrotat kattotelineen.

⚠ VAROITUS

Avaa kattotelineen kiinnityskiskon suojakansi kolikolla tai talttapäisellä ruuvimeisselillä.

Kynsi saattaa haljeta, jos yrität avata kannen kynnellä.

✻ MUISTUTUS

Varmista, ettet aseta esineitä kattoluukun päälle (jos varusteena), niin että ne haittaavat kattoluukun toimintaa.

⚠ HUOMAUTUS

- ***Varmista, että kattotelineellä kuljetettavat esineet eivät vaurioita auton kattoa.***
- ***Älä kuljeta kattotelineellä autoa pidempiä tai leveämpiä esineitä.***

⚠ VAROITUS

- **Auton painopiste on tavallista korkeammalla, kun kattotelineellä kuljetetaan esineitä. Älä kiihdytä tai jarruta nopeasti, aja kaarteisiin jyrkästi tai tee äkillisiä ohjausliikkeitä ja pidä ajonopeus maltillisena, jotta et menetä auton hallintaa ja joudu onnettomuuteen ja jotta auto ei kaatuisi.**
- **Aja hitaasti ja käänny loivasti, kun kuljetat esineitä kattotelineellä. Tuuli tai ohikulkevat autot saattavat aiheuttaa nostetta. Tämä koskee erityisesti litteitä suurikokoisia esineitä, kuten puulevyjä tai patjoja. Esineet saattavat irrota kattotelineeltä ja vaurioittaa autoasi tai aiheuttaa vahinkoja sivullisille.**
- **Varmista ennen liikkeellelähtöä ja ajoittain matkan aikana, että kuljetettavien esineiden kiinnitys on pitävä; näin estät niille aiheutuvat vauriot ja mahdollisen putoamisen.**

AUDIOJÄRJESTELMÄ

✻ MUISTUTUS

Jälkiasenteiset kaasupurkausvalot saattavat aiheuttaa audiojärjestelmään ja auton elektronisiin laitteisiin toimintahäiriöitä.

Antenni

Kattoantenni

Autosi kattoantenni vastaanottaa AM- ja FM-signaaleja. Voit irrottaa antennin tarvittaessa. Irrota antenni kiertämällä sitä vastapäivään. Asenna antenni takaisin kiertämällä sitä myötäpäivään.

⚠ HUOMAUTUS

- ***Muista irrottaa antenni kiertämällä sitä vastapäivään, ennen kuin ajat matalaan tilaan tai automaattipesuun. Muuten antenni saattaa vaurioitua.***
- ***Kierrä antenni tiukasti paikalleen, kun asennat sen takaisin paikalleen, jotta kanavien kuuluvuus olisi mahdollisimman hyvä. Antenni voidaan irrottaa auton lastaamisen ajaksi tai kattotelinettä käytettäessä.***
- ***Kuuluvuus heikkenee, jos lastaat esineitä antennin lähelle.***

OVF041183

Audiojärjestelmän ohjauspainikkeet (jos varusteena)

Audiojärjestelmän ohjauspainikkeet on sijoitettu ohjauspyörään liikenneturvallisuuden parantamiseksi.

⚠ HUOMAUTUS

Älä paina audiojärjestelmän ohjauspyöräpainikkeita yhtäaikaisesti.

Toimintatilan valinta (MODE) (1)

Valitse radio- tai CD-tila painamalla painiketta.

VOL (+ / -) (2)

- Lisää äänenvoimakkuutta painamalla vipukytkintä ylöspäin.
- Vähennä äänenvoimakkuutta painamalla vipukytkintä alaspäin.

SEEK (∧ / ∨) (3)

SEEK/PRESET-painikeen toiminto riippuu järjestelmän toimintatilasta. Jos SEEK -painiketta painetaan yli 0,8 sekunnin ajan, se toimii seuraavasti.

RADIO-tilassa

Se toimii kuten AUTO SEEK -painike.

CD-tilassa

Se toimii kuten FF/REW-painike.

CD-vaihtaja -tilassa

Se toimii kuten DISC UP/DOWN-painike.

Jos SEEK-painiketta painetaan alle 0,8 sekunnin ajan, se toimii seuraavasti.

RADIO-tilassa

Se toimii kuten PRESET STATION -painikkeet.

CD-tilassa

Se toimii kuten TRACK UP/DOWN -painike.

CD-vaihtaja -tilassa

Se toimii kuten TRACK UP/DOWN -painike.

Tämän kappaleen loppuosa sisältää yksityiskohtaisempaa tietoa painikkeiden toiminnasta.

FM-vastaanotto

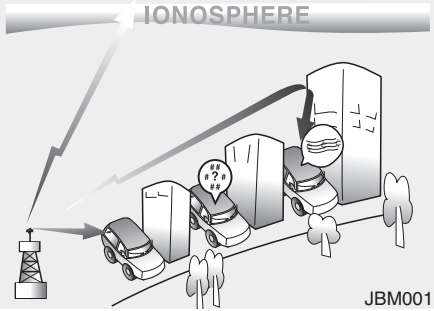

AM-vastaanotto

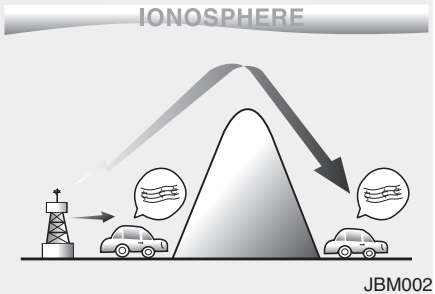

FM-radiokanava

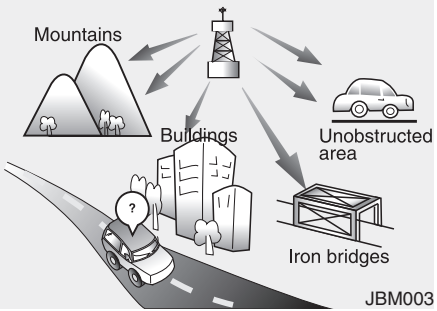

Audiojärjestelmän toiminta

AM- ja FM-signaalit lähetetään eri puolilta kaupunkia. Auton kattoantenni ottaa vastaan nämä signaalit. Vastaanotin muuntaa signaalin kaiuttimien toistamaan muotoon.

Audiojärjestelmä on suunniteltu toistamaan radiolähetykset mahdollisimman laadukkaasti. Tästä huolimatta vastaanotettava signaali ei toisinaan ole tarpeeksi voimakas. Tämä voi johtua esimerkiksi etäisyydestä radioasemaan, muiden radioasemien läheisyydestä tai lähellä sijaitsevista rakennuksista, silloista ja muista kookkaista rakennelmista.

AM-lähetyksiä voidaan vastaanottaa pidempien matkojen päästä kuin FM-lähetyksiä. Tämä johtuu siitä, että AM (MW, LW)-radioaallot lähetetään matalammilla taajuuksilla. Nämä pitkät matalalla taajuudella lähetettävät radioaallot kykenevät seuraamaan maaston muotoja, eivätkä suuntaudu suoraan ilmakehään. Lisäksi nämä radioaallot kykenevät kiertämään esteet, jolloin vastaanotettava signaali on voimakkaampi.

FM-signaalit lähetetään korkeilla taajuuksilla, eivätkä ne mukaile maaston muotoja. Tästä syystä FM-lähetysten kuuluvuus heikkenee välimatkan kasvaessa.

Rakennukset, vuoret ja muut esteet vaikuttavat helposti FM-signaaleihin. Tämä saattaa johtaa mahdollisiin kuuluvuushäiriöihin, joiden voidaan olettaa johtuvan audiojärjestelmästä. Seuraavat tilanteet ovat normaaleja, eivätkä viittaa toimintahäiriöön:

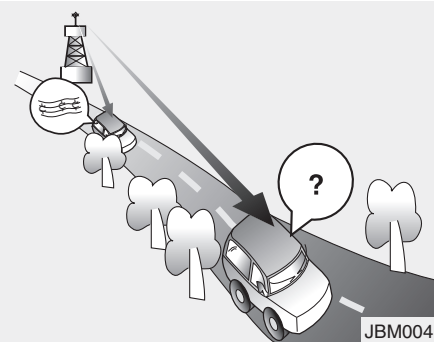

- Äänenvoimakkuuden heikkeneminen – Lähetyksen äänenvoimakkuus heikkenee ajaessasi liian kauas radioaseman lähettimestä. Vaihda paremmin kuuluvalle kanavalle.
- Häiriöt/kohina – Heikot FM-signaalit tai esteet lähettimen ja vastaanottimen välillä saattavat aiheuttaa häiriöitä tai kohinaa. Diskanttitason vähentäminen häiriöalueella saattaa vaimentaa häiriöääntä.

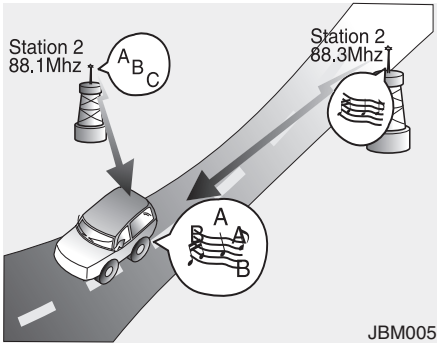

- Kanava vaihtuu itsestään – Kun valitsemasi kanavan FM-signaali heikkenee, audiojärjestelmä saattaa vaihtaa kanavalle, jonka signaali on voimakkaampi ja lähes samalla taajuudella. Audiojärjestelmä on suunniteltu valitsemaan parhaiten kuuluva lähetys. Vaihda paremmin kuuluvalle kanavalle.
- Monitieilmiö – Usean radiosignaalin yhtäaikainen vastaanottaminen saattaa aiheuttaa häiriöääniä ja vääristymiä. Tämä saattaa johtua lähes samalla taajuudella lähetettävistä signaaleista, tai suorista/heijastuneista -signaaleista. Valitse toinen kanava, kunnes häiriö poistuu.

Matkapuhelin tai radiopuhelin

Kaiuttimista saattaa kuulua häiriöääniä, kun matkapuhelinta käytetään autossa. Tämä ei ole vikaoire. Siirrä puhelin mahdollisimman kauas audiojärjestelmästä.

⚠ HUOMAUTUS

Autoon tulee asentaa erillinen ulkoantenni, jos autossa käytetään radio- tai matkapuhelinta tai muuta vastaavaa viestintälaitetta. Niiden käyttö pelkällä laitteen omalla antennilla saattaa aiheuttaa häiriöitä, jotka vaikuttavat auton sähköjärjestelmän toimintaan ja vaarantavat ajoturvallisuuden.

⚠ VAROITUS

Älä käytä matkapuhelinta ajon aikana. Pysäytä auto turvalliseen paikkaan.

CD-soittimen hoito-ohjeet (jos varusteena)

- Jos auton sisälämpötila on hyvin korkea, avaa ikkunat hetkeksi, ennen audiojärjestelmän käyttöä.
- On lainvastaista kopioida ja käyttää MP3/WMA tiedostoja ilman lupaa. Kuuntele vain laillisesti valmistettuja CD-levyjä.
- Älä käytä CD-levyjen puhdistamiseen liuottimia, kuten bentseeniä tai tinneriä, tai äänilevyjen/kasettien puhdistamiseen tarkoitettuja aineita.
- Suojaa CD-levyn pinnat vaurioilta. Nosta ja kanna CD-levyjä ainoastaan reunoilta tai levyn keskiöstä.
- Puhdista levyn pinta pehmeällä liinalla ennen käyttöä (pyyhi levy keskeltä ulkoreunaan päin).
- Älä vahingoita levyn pintaa tai kiinnitä levyyn tarroja.
- Laita CD-soittimeen ainoastaan CD-levyjä (yksi levy kerrallaan).
- Suojaa CD-levyt naarmuuntumiselta ja lialta pitämällä ne koteloissaan.
- CD-R/CD-RW -levyt eivät mahdollisesti ole yhteensopivia audiojärjestelmän kanssa, riippuen niiden valmistus- ja tallennusmenetelmistä. Niiden soittaminen saattaa vaurioittaa audiojärjestelmää.

✻ MUISTUTUS – Epäyhteensopivan kopiosuojatun Audio-CD:n soittaminen

Jotkut kopiosuojatut CD-levyt, jotka eivät ole kansainvälisten Audio-CD -normien mukaisia (Red Book), eivät mahdollisesti ole yhteensopivia autosi audiojärjestelmän kanssa. Audiojärjestelmässä ei ole toimintahäiriötä, vaikka kopiosuojattu CD-levy ei toistuisi oikein.

■ **CD-soitin: AC100DFG/AC110DFG**

■ **CD-vaihtaja : AC600DFG/AC610DFG**

✻Järjestelmässä ei ole Bluetooth -logoa, jos se ei tue Bluetooth® ominaisuuksia.

VF_AC100DFG_GEN / VF_AC600DFG_GEN

VF_GEN_RADIO

Radio (RADIO), asetukset (SETUP), äänenvoimakkuus (VOLUME) ja ääniasetukset (AUDIO CONTROL)

1. FM Painike

Järjestelmä siirtyy FM-tilaan ja voit vaihtaa FM1 ja FM2 -esiasetusten välillä, painamalla painiketta uudelleen.

2. AM Painike

Vaihda AM -tilaan painamalla painiketta. LCD-näytöllä näkyy ”AM Mode”.

3. SEEK Painike

- Kun SEEK TRACK painiketta painetaan, järjestelmä etsii seuraavan, korkeammalla taajuudella lähetettävän radiokanavan. Jos kanavaa ei löydy, järjestelmä palaa nykyiselle kanavalle.
- Kun SEEK TRACK painiketta painetaan, järjestelmä etsii seuraavan, matalammalla taajuudella lähetettävän radiokanavan. Jos kanavaa ei löydy, järjestelmä palaa nykyiselle kanavalle.

4. POWER Painike & VOL valitsin

- Kytkee audiojärjestelmän päälle/pois päältä, kun virta-avain on ACC tai ON -asennossa.
- Lisää äänenvoimakkuutta, kääntämällä valitsinta myötäpäivään ja vähennä sitä kääntämällä vastapäivään.

VF_GEN_RADIO

5. PRESET -painikkeet

- Kuuntele muistipaikalle tallennettua kanavaa, painamalla 1 ~ 6 painikkeita alle 0,8 sekunnin ajan.
- Tallenna tällä hetkellä kuuluva kanava haluamallesi muistipaikalle, painamalla muistipaikan 1 ~ 6 -painiketta yli 0,8 sekunnin ajan,

6. AST Painike (AUTO STORE, automaattinen tallennus)

Kun painat tätä painiketta, järjestelmä tallentaa muistipaikoille 1 ~ 6 tällä hetkellä parhaiten kuuluvat kanavat ja valitsee sitten muistipaikalle 1 tallennetun kanavan. Järjestelmä palaa edelliselle kanavalle, ellei se löydä yhtään tallennettavaa kanavaa.

- Tallentaa kanavat vain FMA tai AMA -tilojen muistipaikoille 1 ~ 6 (joissain malleissa).

7. DARK Painike

Kytke LCD-näytön taustavalaistus päälle/pois päältä painamalla DARK painiketta.

8. SETUP Painike

Siirry asetusvalikkoon painamalla SETUP painiketta. Valitse haluamasi valikko painamalla TUNE valitsinta. Siirry toiminnon yksityiskohtaisiin asetuksiin painamalla ENTER painiketta. Asetusvalikon sisältö riippuu siitä, onko autoon asennettu lisävarusteena saatava Bluetooth-järjestelmä tai ulkoinen vahvistin.

• VIERITYS

Järjestelmä vierittää tekstiä LCD-näytöllä, kun näytettävä viesti ei mahdu näyttöön kerrallaan; voit poistaa toiminnon käytöstä ”Sound quality” (ääniasetukset) -valikossa.

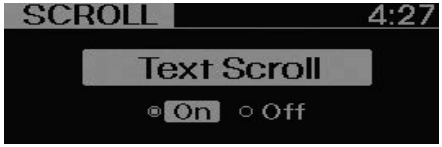

• SDVC (ajonopeuden mukaan säätyvä äänenvoimakkuus)

Toiminto säätää audiojärjestelmän äänenvoimakkuuden sopivaksi ajonopeuden perusteella; voit poistaa toiminnon käytöstä ”Sound quality” (ääniasetukset) -valikossa.

• MEDIA (KAPPALEEN TIEDOT)

Valitse mitä tietoja järjestelmä näyttää MP3-tiedostoa soitettaessa. Voit valita ”Folder/File” (kansio/tiedosto) tai ”Artist/Title” (esittäjä/kappale) -tilan.

• Return (⮌)

Palaa edellisen toimintatilan näkymään.

• CLOCK (KELLO)

Siirry kellon asetusvalikkoon.

Muuta kellon tuntiasetusta ja vahvista muutokset painamalla ENTER -painiketta. Muuta minuuttiasetusta ja vahvista uusi aika-asetus painamalla ENTER -painiketta. Voit muuttaa aika-asetusta painamalla SETUP -painiketta yli 0,8 sekunnin ajan, kun virta-avain on OFF-asennossa.

• PHONE (puhelin) (jos varusteena)

Siirry PHONE (puhelin) -asetusvalikkoon valitsemalla tämä valikkokohta. Katso lisätietoja kohdasta ”Matkapuhelimen Bluetooth-toiminnot”.

❊ ”PHONE” (puhelin) -valikko ei ole käytettävissä, jos järjestelmä ei tue Bluetooth-puhelimia.

VF_GEN_RADIO

9. TUNE & AUDIO Valitsin

Vaihda TUNE valikkokohtaa kääntämällä TUNE valitsinta.

Valikkokohdat vaihtuvat seuraavassa järjestyksessä: BASS (basso) ↔ MIDDLE (keskitaajuudet) ↔ TREBLE (diskantti) ↔ FADER (häivytys) ↔ BALANCE (tasapaino).

• BASS (basson voimakkuus)

Paina BASS valitsinta ja säädä basson voimakkuus sopivaksi kääntämällä sitä TUNE. Lisää voimakkuutta kääntämällä TUNE valitsinta myötäpäivään ja vähennä sitä kääntämällä vastapäivään. (Bassotaajuksien voimakkuuden suurin arvo on +10 ja pienin -10).

BASS -1 ← BASS 0 → BASS +1

• MIDDLE
(keskitaajuuksien voimakkuus)

Paina MIDDLE valitsinta ja säädä keskitaajuuksien voimakkuus sopivaksi kääntämällä sitä TUNE . Lisää voimakkuutta kääntämällä TUNE valitsinta myötäpäivään ja vähennä sitä kääntämällä vastapäivään. (Keskitaajuuksien voimakkuuden suurin arvo on +10 ja pienin -10).

MIDDLE -1 ← MIDDLE 0 → MIDDLE +1

• TREBLE (diskantin voimakkuus)

Paina TRBLE valitsinta ja säädä diskantin voimakkuus sopivaksi kääntämällä sitä TUNE . Lisää voimakkuutta kääntämällä TUNE valitsinta myötäpäivään ja vähennä sitä kääntämällä vastapäivään. (Diskantin voimakkuuden suurin arvo on +10 ja pienin -10).

TREBLE -1 ← TREBLE → TREBLE

• FADER (häivytys)

Paina FADER valitsinta ja säädä etu- ja takakaiuttimien äänenvoimakkuus sopivaksi kääntämällä sitä TUNE. Lisää etukaiuttimien äänenvoimakkuutta kääntämällä TUNE valitsinta myötäpäivään tai vastapäivään lisätäksesi takakaiuttimien äänenvoimakkuutta. (Äänenvoimakkuuden suurimmat arvot ovat F=10 (etu), R=10 (taka)).

FADER F=1 ← FADER F=R → FADER R=1

• BALANCE (tasapaino)

Paina BALANCE valitsinta ja säädä vasemman- ja oikeanpuoleisten kaiuttimien äänenvoimakkuus sopivaksi kääntämällä sitä TUNE. Vähennä vasemmanpuoleisten kaiuttimien äänenvoimakkuutta kääntämällä TUNE valitsinta myötäpäivään ja oikeanpuoleisten kääntämällä sitä vastapäivään.

(Äänenvoimakkuuden suurimmat arvot ovat L=10 (vasen), R=10 (oikea))

VF_GEN_CD

CD-soittimen käyttö

1. CD Painike

Kun CD-levy laitetaan soittimeen, audiojärjestelmä siirtyy CD-tilaan. Jos levy ei ole CD, LCD-näytöllä näkyy teksti ”No Media” 3 sekunnin ajan ja järjestelmä palaa aikaisempaan tilaan.

2. TRACK Painike

- Palaa nyt soivan kappaleen alkuun, painamalla SEEK TRACK painiketta alle 0,8 sekunnin ajan.
- Palaa edellisen kappaleen alkuun, painamalla SEEK TRACK painiketta ensin alle 0,8 sekunnin ajan ja sitten uudelleen sekunnin sisällä.
- Aloita nyt soivan kappaleen pikakelaus taaksepäin, painamalla SEEK TRACK painiketta yli 0,8 sekunnin ajan.
- Siirry seuraavan kappaleen alkuun, painamalla SEEK TRACK painiketta alle 0,8 sekunnin ajan.
- Aloita nyt soivan kappaleen pikakelaus eteenpäin, painamalla SEEK TRACK painiketta yli 0,8 sekunnin ajan.

VF_AC100DFG_CDP

VF_AC600DFG_CDC

3. 1 RANDOM-painike (satunnaissoitto)

Ota RDM-soittotila käyttöön, painamalla painiketta alle 0,8 sekunnin ajan ja ALL RDM-soittotila painamalla sitä yli 0,8 sekunnin ajan.

- RDM : Vain kansiossa/levyllä olevat tiedostot/kappaleet soitetaan satunnaisessa järjestyksessä.
- ALL RDM (vain MP3/WMA -tiedostomuodot) : Kaikki levyllä olevat kappaleet soitetaan satunnaisessa järjestyksessä.

4. 2 REPEAT-painike (toisto)

Ota RPT-soittotila käyttöön painamalla, painiketta alle 0,8 sekunnin ajan ja FLD.RPT-soittotila, painamalla painiketta yli 0,8 sekunnin ajan.

- RPT : Sama (tiedosto) soitetaan toistuvasti uudelleen.
- FLD.RPT (vain MP3/WMA -tiedostomuodot) : Valitun kansion tiedostot soitetaan toistuvasti uudelleen.

5. 5 SCAN-painike (pikaselaus)

Jokaista CD-levyllä olevaa kappaletta soitetaan 10 sekunnin ajan. Lopeta pikahaku painamalla painiketta uudelleen.

6. DISC-painike (levy) (CD-vaihtaja : AC600 DFG/AC610DFG)

- Siirry edelliseen levyyn painamalla Preset 3 -painiketta.
- Siirry seuraavaan levyyn painamalla Preset 4 -painiketta.

7. INFO Painike

Vaihda nyt soivasta kappaleesta (CD-raita tai tiedosto) näytettäviä tietoja painamalla painiketta uudelleen; tiedot esitetään seuraavassa järjestyksessä.

- Audio-CD : Levyn nimi, Esittäjän nimi, Kappaleen nimi, Kappaleen esittäjä, Raidan järjestysnumero
- MP3-CD : Tiedostonimi, Kappaleen nimi, Esittäjä, Albumi, Kansio, Tiedoston järjestysnumero (ei näytetä, jos tietoa ei ole saatavilla levyltä)

8. FOLDER Painike

- Paina ∨FOLDER -painiketta siirtyäksesi nykyisen kansion alikansioon ja nähdäksesi kansion ensimmäisen kappaleen. Paina TUNE valitsinta siirtyäksesi kansion. Järjestelmä soittaa kansion ensimmäisen kappaleen.
- Paina FOLDER∧ -painiketta siirtyäksesi nykyisen kansion yläkansioon ja nähdäksesi kansion ensimmäisen kappaleen. Paina TUNE valitsinta siirtyäksesi kansioon.

9. TUNE Valitsin & ENTER painike

Käännä valitsinta myötäpäivään nähdäksesi nyt soivan kappaleen jälkeen soitettavat kappaleet. Käännä valitsinta vastapäivään nähdäksesi nyt soivaa kappaletta edeltävät kappaleet. Paina valitsinta soittaaksesi valitun kappaleen.

VF_AC100DFG_CDP

VF_AC600DFG_CDC

10. CD-levyn poistopainike

Voit poistaa CD-levyn soittimesta kappaleen soidessa, painamalla ▲ painiketta alle 0,8 sekunnin ajan. Tämä painike on käytössä myös virta-avaimen ollessa OFF-asennossa.

- ALL EJECT (poista kaikki) (CD-vaihtaja : AC600DFG/ AC610DFG)

Voit poistaa kaikki levyt CD-vaihtajasta, painamalla painiketta alle 0,8 sekunnin ajan.

11. CD-syöttöaukko

- Aseta CD-levy syöttöaukkoon kuvapuoli ylöspäin ja työnnä se kevyesti sisään. Jos audiojärjestelmä ei ole päällä, se kytkeytyy päälle automaattisesti, virta-avaimen ollessa ACC tai ON -asennossa.
- Järjestelmä tukee ainoastaan CD-levyjä, jotka ovat läpimitaltaan 12 cm.
- Jos soittimeen laitetaan Data-CD tai VCD (video CD), näytöllä näkyy ”Reading Error” ja levy poistetaan.

12. CD-symboli (CD-soitin : AC100DFDG/AC110DFG)

Näytöllä näkyy CD-symboli, kun soittimessa on CD-levy ja virta-avain on ACC tai ON -asennossa. Symboli poistuu kun CD-poistetaan.

⚠ HUOMAUTUS

Älä laita soittimeen CD-levyä, CD-levyn symbolin ollessa näytöllä.

13. LOAD Painike (CD-vaihtaja : AC600DFDG/AC610DFG)

Syötä levyjä CD-vaihtajan kelkkoihin (1–6) painamalla LOAD painiketta. Paina LOAD painiketta yli 2 sekunnin ajan syöttääksesi levyn jokaiseen kelkkaan. Järjestelmä alkaa soittaa viimeiseksi syötettyä levyä. Syöttötoiminto keskeytyy, jos levyä ei syötetä 10 sekunnin kuluessa.

HUOMAA:

Tiedostojen soittojärjestys (kansiot) :

1. Kappaleet soitetaan järjestyksessä ① - ⑭.

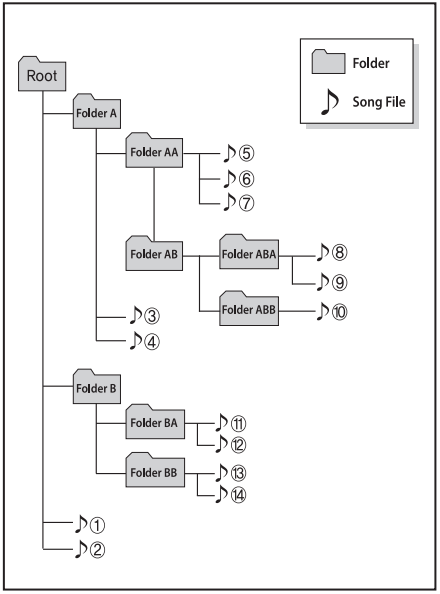

2. Kansion soittojärjestys:

✻ Kansiota ei näytetä, jos se ei sisällä kappaleita.

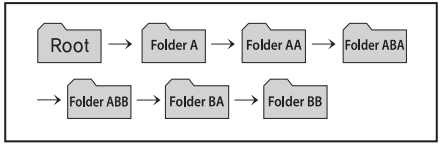

USB laitteen käyttö

1. AUX Painike (USB)

Kun USB-laite liitetään, järjestelmä siirtyy USB-tilaan ja alkaa soittaa tiedostoja USB-laitteelta. Jos soittimiessa ei ole CD-levyä ja ulkopuolista laitetta ei ole kytketty, näytöllä näkyy ”NO Media” 3 sekunnin ajan, jonka jälkeen järjestelmä palaa aiempaan tilaan.

2. TRACK Painike

- Palaa kappaleen alkuun, painamalla SEEK TRACK painiketta alle 0,8 sekunnin ajan.
- Siirry edellisen kappaleen alkuun, painamalla SEEK TRACK -painiketta alle 0,8 sekunnin ajan.
- Aloita pikakelaus taaksepäin, painamalla SEEK TRACK painiketta yli 0,8 sekunnin ajan.
- Siirry seuraavan kaappaleen alkuun, painamalla SEEK TRACK painiketta alle 0,8 sekunnin ajan.
- Aloita pikakelaus eteenpäin, painamalla SEEK TRACK painiketta yli 0,8 sekunnin ajan.

3. 1 RANDOM-painike (satunnaissoitto)

Siirry kappaleiden satunnaissoittotilaan (RDM), painamalla painiketta alle 0,8 sekunnin ajan ja albumien satunnaissoittotilaan (A.RDM), painamalla painiketta yli 0,8 sekunnin ajan.

- RDM : Valitussa kansiossa olevat tiedostot soitetaan satunnaisessa järjestyksessä.
- A.RDM : Kaikki USB-laitteelta löytyvät tiedostot soitetaan satunnaisjärjestyksessä.

4. 2 REPEAT-painike (toisto)

Aloita kappaleen jatkuva toisto (RPT), painamalla painiketta alle 0,8 sekunnin ajan ja yli 0,8 sekunnin ajan aloittaaksesi kansion sisällön jatkuvan toiston (FLD.RPT).

- RPT : Sama (tiedosto) soitetaan toistuvasti uudelleen.
- ”FLD.RPT” : Valitun kansion sisältämät tiedostot soitetaan toistuvasti uudelleen.

5. 5 SCAN-painike (pikaselaus)

Järjestelmä soittaa jokaista USB-laitteella olevaa kappaletta 10 sekunnin ajan. Lopeta pikaselaus painamalla painiketta uudelleen.

VF_GEN_USB

6. INFO Painike

Näyttää nyt soivan tiedoston tiedot seuraavassa järjestyksessä: Tiedoston nimi — otsikko — esiintyjä — Albumi — kansio — teidoston järjestysnumero — normaali näyttö — tiedoston nimi.

(Jos tiedosto ei sisällä em. tietoja, niitä ei voida näyttää.)

VF_GEN_USB

7. FOLDER Painike

- Paina ∨FOLDER -painiketta siirtyäksesi nykyisen kansion alikansioon ja nähdäksesi kansion ensimmäisen kappaleen.

  Paina valitsinta siirtyäksesi TUNE valittuun kansioon. Järjestelmä soittaa kansion ensimmäisen kappaleen.
- Paina FOLDER∧ painiketta siirtyäksesi nykyisen kansion yläkansioon ja nähdäksesi kansion ensimmäisen kappaleen.

  Paina valitsinta siirtyäksesi TUNE valittuun kansioon.

8. TUNE Valitsin & ENTER painike

Käännä valitsinta myötäpäivään nähdäksesi nyt soivan kappaleen jälkeen soitettavat kappaleet. Käännä valitsinta vastapäivään nähdäksesi nyt soivaa kappaletta edeltävät kappaleet. Paina valitsinta soittaaksesi valitun kappaleen.

⚠ HUOMIOITAVA USB-LAITETTA KÄYTETTÄESSÄ

- *Älä liitä USB-laitetta ennen moottorin käynnistämistä. Liitä laite, kun moottori on käynnissä.*
- *USB-laite saattaa vaurioitua, jos se liitetään ennen moottorin käynnistämistä. USB-laitteet ovat erittäin herkkiä virtapiikeille.*
- *USB-laite ei mahdollisesti toimi oikein, jos se on liitetty järjestelmään kun moottori käynnistetään tai sammutetaan.*
- *Järjestelmä ei mahdollisesti kykene soittamaan kopioituja MP3 tai WMA -tiedostoja.*
  1) *Järjestelmä tukee MP3-tiedostoja, joiden pakkausnopeus on 8–320 Kbps.*
  2) *Järjestelmä tukee WMA-tiedostoja, joiden pakkausnopeus on 8–320 Kbps.*
- *Älä altista USB-laitetta staattiselle sähkölle irrottaessasi/kytkiessäsi sitä.*

(jatkuu)

(jatkuu)

- *Järjestelmä ei voi lukea salatun MP3-soittimen muistia.*
- *Audiojärjestelmä ei mahdollisesti tunnistaa USB-laitetta, jos laite on väärässä toimintatilassa.*
- *Audiojärjestelmä ei tunnista USB-laitetta, jos sen sektorikooksi ei ole asetettu joko 512 tai 2048 bittiä.*
- *Käytä ainoastaan USB-laitteita. joiden tiedostojärjestelmä on FAT 12/16/32.*
- *Audiojärjestelmä ei mahdollisesti tunnista muita kun standardinmukaisia USB-laitteita.*
- *Älä kosketa USB-liitintä.*
- *USB-laite saattaa vaurioitua jos irrotat ja liität sen toistuvasti lyhyen ajan sisällä.*
- *Kaiuttimista saattaa kuulua melua USB-laitetta liitettäessä ja irrotettaessa.*

(jatkuu)

(jatkuu)

- *USB-laite saattaa vaurioitua jos irrotat sen kesken musiikkitiedoston toiston. Irrota USB-laite, kun audiojärjestelmä on kytketty pois päältä tai sen ollessa muussa kuin USB-tilassa. (Kuten Radio- tai CD-tilassa.)*
- *USB-laitteen tunnistamiseen kuluva aika riippuu laitteen tyypistä ja muistikapasiteetista.*
- *Älä käytä USB-laitetta muuhun kuin musiikkitiedostojen soittamiseen.*
- *Järjestelmä ei voi toistaa videotiedostoja USB-laitteelta.*
- *USB-liitäntään liitettävät laturit, lämmittimet tai vastaavat laitteet eivät mahdollisesti toimi oikein tai saattavat aiheuttaa toimintahäiriön.*

(jatkuu)

(jatkuu)

- *Audiojärjestelmä ei mahdollisesti tunnista USB-laitetta, jos se on liitetty audiojärjestelmään USB-hubin tai muun lisälaitteen kautta. Liitä USB-laite suoraan audiojärjestelmään.*
- *Audiojärjestelmä tunnistaa ainoastaan ensimmäisellä osiolla olevat musiikkitiedostot, jos USB-laite on osioitu.*
- *Audiojärjestelmä ei mahdollisesti tunnista kaikkia USB-liittimeen liitettyjä laitteita, kuten MP3-soittimia, matkapuhelimia tai digitaalikameroita.*
- *Jotkut matkapuhelimet eivät mahdollisesti tue USB-latausta.*

  ✱ *iPodin kytkemiseen tarvitaan autokohtainen kaapeli (toimitetaan audiojärjestelmän mukana tai myydään erikseen).*
- *Järjestelmä ei mahdollisesti tunnista USB-laitteita, joissa on kääntyvä metallisuojus tai muita epästandardeja USB-laitteita.*
- *Järjestelmä ei mahdollisesti tunnista USB-muistikortinlukijoita (CF, SD, mikro SD, jne.) tai ulkoisia kiintolevyjä.*

(jatkuu)

(jatkuu)

- *Järjestelmä ei tunnista DRM-kopiosuojattuja musiikkitiedostoja.*
- *USB-laiteella olevat tiedot saattavat hävitä, kun laite kytketään audiojärjestelmään. Huolehdi aina tärkeiden tietojen varmuuskopioinnista.*
- *Vältä avaimenperänä käytettävien tai matkapuhelimeen kiinnitettävien USB-laitteiden käyttöä, sillä ne saattavat vaurioittaa USB-liitäntää. Liitä järjestelmään ainoastaan USB-laitteita, joissa on alla olevan kuvan mukainen liitin.*

VF_GEN_iPod

iPodin käyttö

✻ iPod * on Apple Inc rekisteröimä tuotemerkki.

1. AUX Painike (iPod)

Jos iPod on liitetty, audiojärjestelmä siirtyy iPod-tilaan, soittaakseen iPodilla olevia kappaleita.

Jos iPodia ei ole liitetty, näytöllä näkyy ”No Media” 3 sekunnin ajan ja järjestelmä palaa aikaisempaan tilaan.

2. TRACK Painike

- Palaa kappaleen alkuun, painamalla SEEK TRACK painiketta alle 0,8 sekunnin ajan.
- Palaa edellisen kappaleen alkuun painamalla SEEK TRACK painiketta alle 0,8 sekunnin ajan ja painamalla sitä uudelleen sekunnin kuluessa.
- Aloita pikakelaus taaksepäin, painamalla SEEK TRACK painiketta yli 0,8 sekunnin ajan.
- Siirry seuraavan kappaleen alkuun, painamalla SEEK TRACK painiketta alle 0,8 sekunnin ajan.
- Aloita pikakelaus taaksepäin, painamalla SEEK TRACK painiketta yli 0,8 sekunnin ajan.

VF_GEN_iPod

3. 1 Painike (RANDOM, satunnaissoitto)

- Aloita tähän kategoriaan kuuluvien kappaleiden satunnaissoitto, painamalla painiketta alle 0,8 sekunnin ajan. (Song random -soittotila).
- Aloita tähän kategoriaan kuuluvien albumien satunnaissoitto, painamalla painiketta tli 0,8 sekunnin ajan. (Album Random -soittotila)
- Lopeta satunnaissoitto painamalla painiketta uudelleen.

4. 2 REPEAT-painike (toisto)

Toistaa nyt soivan kappaleen.

5. 6 Painike (MENU)

Siirtyy seuraavaan kategoriaan iPodissa.

Siirry valittuun kategoriaan painamalla TUNE valitsinta.

Siirtyy edelliseen kategoriaan iPodissa.

IPodin kategorioiden järjestys on: Soittolista, Esiintyjät, Albumit, Lajit, Albumit, Säveltäjät.

VF_GEN_iPod

6. INFO Painike

Näyttää nyt soivan tiedoston tiedot seuraavassa järjestyksessä: Kappale, esiintyjä, albumi, normaali näyttö.

(Jos tiedosto ei sisällä em. tietoja, niitä ei voida näyttää.)

VF_GEN_USB

7. TUNE Valitsin & ENTER painike

Kun käännät valitsinta vastapäivään, näytöllä näytetään edelliset kappaleet (kategoriat). (Samassa tasossa olevat kategoriat.)

Kun käännät valitsinta vastapäivään, näytöllä näytetään edelliset kappaleet (kategoriat). (Samassa tasossa olevat kategoriat.)

Soita valittu kappale painamalla painiketta.

✻ HUIMOITAVA iPodia KÄYTETTÄESSÄ

- Kaikki iPod-mallit eivät tue järjestelmän käyttämää tietoliikennekäytäntöä, eikä niillä olevia kappaleita voida soittaa.
  Järjestelmä tukee seuraavia iPod-malleja:
  - iPod Mini
  - iPod 4. (Photo) – 6. (Classic) sukupolvi
  - iPod Nano 1. – 4. sukupolvi
  - iPod Touch 1. – 2. sukupolvi
- iPodin kappaleiden soittojärjestys ei välttämättä vastaa audiojärjestelmän soittojärjestystä.
- Jos iPodissa on toimintahäiriö, palauta laitteen tehdasasetukset (Katso lisätietoja laitten käyttöoppaasta).
- iPod ei mahdollisesti toimi oikein, jos sen akku on lähes tyhjä.
- Osa iPod-laitteista, kuten iPhone, voidaan liittää järjestelmään Bluetooth®-yhteydellä. Laitteen täytyy tukea Bluetooth® äänentoistoa (kuten Bluetooth® setreokuulokkeet, A2DP). Audiojärjestelmä voi soittaa laitteella olevia kappaleita, muttei ohjata sitä.

⚠ HUOMIOITAVA iPod- SOITTIMIA KÄYTETTÄESSÄ

- *Tarvitset Hyundain toimittaman iPod-kaapelin, ohjataksesi iPodia audiojärjestelmän painikkeilla. Älä käytä Applen toimittamaa USB-kaapelia autossasi, sillä se saattaa aiheuttaa toimintahäiriöitä.*
  ✻ Voit ostaa iPod-kaapelin valtuutetulta HYUNDAI-jälleenmyyjältä.
- *Varmista, että iPod-kaapelin liitin työntyy pohjaan asti. iPodin ja audiojärjestelmän välinen tiedonsiirto ei toimi oikein, jos liitin ei täysin paikallaan.*
- *Kun säädät iPodin tai audiojärjestelmän ääniasetuksia erikseen, päällekkäiset ääniasetukset saattavat aiheuttaa ääneen häiriöitä tai huonontaa äänenlaatua.*

(jatkuu)

(jatkuu)

- *Poista iPodin taajuuskorjain käytöstä, kun käytät audiojärjestelmän äänentasosäätöjä ja poista äänentasosäädöt vastaavasti käytöstä, käyttäessäsi iPodin taajuuskorjainta.*
- *Kaiuttimista saattaa kuulua melua järjestelmän siirtyessä AUX-tilaan, jos iPod-kaapeli liitetään, kun siihen ei ole liitetty iPodia. Irrota iPod-kaapeli, kun et käytä laitetta.*
- *Irrota kaapeli iPodista, kun sitä ei käytetä audiojärjestelmässä. Muutoin iPod saattaa jäädä lisälaitetilaan, eikä ehkä toimi oikein.*

(jatkuu)

(jatkuu)

Irralliset USB ja AUX -kaapelit

USB/AUX -yhdis-telmäkaapeli

- ***Käytä iPodin liittämiseen USB ja AUX-liittimiä.***
- ***Irrota USB ja AUX -kaapelit kun haluat irrottaa iPodin.***
- ***iPod-kaapeli tulee kytkeä USB ja AUX -liittimiin, jotta iPod-laitteen lataus ja äänentoisto toimivat.***

MATKAPUHELIMEN BLUETOOTH®-TOIMINNOT (jos varusteena)

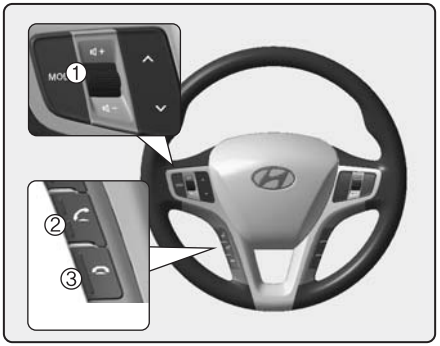

1. VOLUME painike : Nostaa tai laskee äänenvoimakkuutta.
2. painike : Ottaa vastaan tai siirtää puhelun
3. painike : Hylkää tai katkaisee puhelun

■ Mikä on Bluetooth®?

Bluetooth® on pienitehoisten laitteiden, kuten handsfree-laitteiden, langattomien kuulokkeiden ja kauko-ohjaimien käyttämä langaton tiedonsiirtoteknologia. Saat lisätietoja Bluetooth®-teknologiasta sivustolta *www.Bluetooth.com*

■ Perusominaisuudet

- Audiojärjestelmä tukee Bluetooth® handsfree ja stereokuuloke -ominaisuuksia.
  - HANDSFREE ominaisuus: Mahdollistaa puhelujen soittamisen ja vastaanottamisen.
  - STEREOKUULOKE-ominaisuus: Mahdollistaa musiikin kuuntelemisen langattomasti matkapuhelimesta (joka tukee A2DP-profiilia).

✻ MUISTUTUS

- **Audiojärjestelmän ja puhelimen on muodostettava laitepari, ennen kuin Bluetooth®-ominaisuuksia voidaan käyttää.**
- **Vain yksi matkapuhelin voi olla yhteydessä järjestelmään kerrallaan.**
- **Kaikki matkapuhelimet eivät ole täysin yhteensopivia tämän järjestelmän kanssa.**

■ Puhelimen asetukset

Kaikki Bluetooth®-ominaisuuksiin liittyvät asetukset tehdään PHONE (puhelin) -valikosta.

1) Siirry SETUP (asetus) -tilaan painamalla SETUP painiketta.
2) Etsi ”Phone” -valikkokohta kääntämällä TUNE valitsinta ja valitse se painamalla ENTER painiketta.

3) Etsi haluamasi valikkokohta kääntämällä TUNE valitsinta ja valitse se painamalla ENTER painiketta.

• Laiteparin muodostaminen (puhelin)
Puhelimen ja audiojärjestelmän välille on muodostettava laitepari ennen Bluetooth®-ominaisuuksia käyttämistä. Laitepari voidaan muodostaa 5 eri puhelimeen samanaikaisesti.

HUOMAUTUS:

- **Laiteparin muodostaminen on matkapuhelinkohtaista. Katso lisätietoja matkapuhelimen käyttöoppaasta, ennen laiteparin muodostamista.**
- **Kun järjestelmän ja matkapuhelimen välille on muodostettu laitepari, laiteparia ei tarvitse muodostaa uudelleen, ellei sitä poisteta järjestelmästä tai matkapuhelimesta manuaalisesti (lisätietoja laiteparin poistamisesta saat osiosta ”Laiteparin poistaminen”).**

1. Siirry SETUP-valikkoon painamalla SETUP painiketta.
2. Siirry ”PHONE” (puhelin) -valikkoon ja valitse ”PAIR” (muodosta laitepari)
3. Audiojärjestelmän näytöllä näkyy ”searching ---- passkey: 0000” (etsitään, tunnusluku 0000)
4. Valitse ”etsi laitteita” puhelimesi Bluetooth®-asetusvalikosta. Autosi mallinimen pitäisi näkyä Bluetooth® laitteiden listalla. Muodosta laitepari.

HUOMAUTUS:

Jos puhelin on muodostanut laiteparin kahteen samanmalliseen Hyundai-autoon, niillä on sama nimi (esim. Hyundai i 40) Bluetooth® -laitteiden luettelossa, eivätkä ne saata toimia oikein. Vaihda laitteiden nimi i 40 esimerkiksi muotoon i 401 ja i 402.

Katso lisäohjeita matkapuhelimesi käyttöoppaasta, tai ota yhteyttä matkapuhelinoperaattoriisi tai matkapuhelimen myyjään saadaksesi lisätietoja.

• Yhteyden muodostaminen puhelimeen

Kun Bluetooth® on käytössä, järjestelmä muodostaa yhteyden matkapuhelimeen automaattisesti. Jos haluat valita muun puhelimen, jonka kanssa järjestelmä on muodostanut laiteparin, valitse se ”Select Phone” (valitse matkapuhelin) -valikosta.

Handsfree-toimintoa voidaan käyttää vain yhdessä matkapuhelimessa kerrallaan.

1. Siirry SETUP-valikkoon painamalla SETUP painiketta.
2. Valitse ”PHONE” (puhelin), ja ”Select” (valitse) PHONE -valikossa.
3. Valitse valikosta haluamasi puhelin.

• Matkapuhelimien yhdistämisjärjestyksen muuttaminen

Jos järjestelmä on muodostanut useita laitepareja eri puhelimiin, se yrittää muodostaa yhteyden niihin seuraavassa järjestyksessä, kun Bluetooth® on käytössä:

1) Matkapuhelin, jonka ”Priority”-valinta on valittu.
2) Puhelin johon järjestelmä on muodostanut yhteyden aikaisemmin
3) Yhteyttä ei muodosteta enää automaattisesti

1. Siirry SETUP-valikkoon painamalla SETUP painiketta.
2. Siirry ”PHONE” (puhelin) -valikkoon, ja valitse ”Priority” (yhdistämisjärjestys).
3. Valitse luettelosta haluamasi puhelin.

• Puhelimen poistaminen luettelosta

Voit poistaa laiteparin.

- Kaikki puhelimeen liittyvät tiedot poistetaan laiteparin poistamisen yhteydessä (mm. puhelinmuistio).
- Laitepari täytyy muodostaa uudelleen, jos haluat käyttää puhelinta audiojärjestelmässä.

1. Paina SETUP painiketta siirtyäksesi SETUP (asetus) -valikkoon.
2. Siirry ”PHONE” (puhelin) -valikkoon ja valitse valikosta ”DELETE” (poista).
3. Valitse luettelosta haluamasi puhelin.

• Bluetooth® -yhteyden kytkeminen päälle/pois päältä

Bluetooth® -yhteys voidaan poistaa käytöstä (OFF) tai ottaa käyttöön (ON) tässä valikossa.

- Järjestelmä kysyy, haluatko kytkeä Bluetooth® -yheyden käyttöön, kun valitset Bluetooth® -toiminnon, Bluetooth® -yhteyden ollessa pois päältä.

1. Siirry SETUP-valikkoon painamalla SETUP painiketta.
2. Siirry ”PHONE” (puhelin) -valikkoon ja valitse valikosta ”BT Off”.

■ Puhelun vastaanottaminen

Kun matkapuhelimeen soitetaan, kaiuttimista kuuluu soittoääni ja audiojärjestelmä siirtyy puhelintilaan.

Kun matkapuhelimeen soitetaan, audiojärjestelmän näytöllä näkyy ”Incoming” ja soittajan numero (jos saatavilla).

• Puheluun vastaaminen:

- Paina -painiketta ohjauspyörässä.

• Puhelun hylkääminen:

- Paina -painiketta ohjauspyörässä.

• Soittoäänen voimakkuuden säätäminen:

- Käytä VOLUME (äänenvoimakkuus) -painikkeita ohjauspyörässä.

• Puhelun siirtäminen matkapuhelimeen (ei-handsfree puhelu):

- Pidä painike ohjauspyörässä painettuna kunnes puhelu siirtyy matkapuhelimeen.

■ Puhelu auki matkapuhelimessa

Audiojärjestelmän näytöllä näkyy ”Active Calls” ja soittajan numero (jos saatavilla).

• Puhelun katkaiseminen

- Paina -painiketta ohjauspyörässä.

■ Puhelun soittaminen

Voit soittaa edelliseen numeroon uudelleen painamalla -painiketta ohjauspyörässä.

- Tämä vastaa toiminnaltaan matkapuhelimen -painiketta.

HUOM:

Tietyissä matkapuhelimissa -painiketta täytyy painaa kahdesti.

✻ MUISTUTUS

Puhelun äänenlaatu saattaa huonontua seuraavissa tilanteissa:

1. **Puhelun vastaanottaja ei mahdollisesti kuule ääntäsi, jos puhutte samaan aikaan (tämä ei ole toimintahäiriö) Puhkaa vuorotellen.**
2. **Pidä Bluetooth® -äänenvoimakkuus mahdollisimman pienenä. Liian kova äänenvoimakkuus saattaa aiheuttaa särinää ja kaikua.**
3. **Ajettaessa epätasaisella tiellä.**
4. **Ajettaessa suurella ajonopeudella.**
5. **Kun ikkuna on avoinna.**
6. **Kun tuuletussuuttimet on suunnattu mikrofoniin.**
7. **Kun ilmastointilaitteen puhallin toimii täydellä teholla.**

■ Bluetooth® -äänentoisto

Audiojärjestelmä tukee A2DP (Audio Advanced Distribution Profile) ja AVRCP (Audio Video Remote Control Profile) -profiileja.

MP3-muodossa olevaa musiikkia voidaan kuunnella suoraan edellämainittuja Bluetooth-profiileja tukevista matkapuhelimista.

Aloita musiikin suoratoisto painamalla AUX painiketta, kunnes audiojärjestelmän näytöllä lukee ”MP3 Play”.

Aloita kappaleen soittaminen matkapuhelimessa.

Kun musiikkia kuunnellan Bluetooth:n välityksellä.

matkapuhelimesta, audiojärjestelmän näytöllä lukee ”MP3 MODE”.

HUOMAA:

- **Kaikkia matkapuhelimen tukemia tiedostomuotoja (ei ainoastaan MP3) voidaan toistaa Bluetooth:n välityksellä.**
- **Matkapuhelimen täytyy tukea A2DP- ja AVRCP-profiileja.**
- **Musiikin suoratoisto ei mahdollisesti onnistu heti joistakin A2DP- ja AVRCP-Bluetoothprofiileja tukevista matkapuhelimista. Toimi seuraavasti:**
  Esim : Valikko ➡ Tiedostonhallinta ➡ Musiikki ➡ Toiminnot ➡ Toista Bluetooth:n välityksellä
- **Katso lisätietoja matkapuhelimesi käyttöoppaasta.**
  Lopeta musiikin suoratoisto, siirtymällä muuhun kuin ”MP3 Play” -tilaan (esim. FM, AM, CD)

⚠ HUOMIOITAVAA KÄYTETTÄESSÄ BLUETOOTH® MATKAPUHELINTA

- *Älä käytä matkapuhelinta tai muuta Bluetooth® -asetuksia (esim. muodosta laiteparia) ajon aikana.*
- *Audiojärjestelmä ei mahdollisesti ole täysin yhteensopiva kaikkien Bluetooth®-ominaisuutta tukevien matkapuhelinten kanssa tai ei tunnista niitä ollenkaan.*
- *Tutustu matkapuhelimesi Bluetooth® -ominaisuuksien käyttöön matkapuhelimen käyttöoppaan avulla, ennen audiojärjestelmän Bluetooth® -ominaisuuksien käyttöä.*
- *Audiojärjestelmän ja matkapuhelimen tulee muodostaa laitepari ennen Bluetooth®-ominaisuuksien käyttöä.*
- *Et voi käyttää audiojärjestelmän handsfree-ominaisuutta, kun alueella ei ole matkapuhelinverkkoa (esim. tunnelissa, maan alla, vuoristossa jne.).*
- *Et saata kuulla puhelun toisen osapuolen ääntä, jos matkapuhelinsignaali on heikko tai kun matkustamossa on paljon sisämelua.*

(jatkuu)

(jatkuu)

- *Älä aseta matkapuhelinta metallisten esineiden päälle tai sisälle, muutoin Bluetooth®-yhteys tai yhteys matkapuhelinverkkoon saattaa katketa.*
- *Kun matkapuhelimen Bluetooth®-yhteys on aktiivinen, matkapuhelimen akku saattaa tyhjentyä tavanomaista nopeammin, Bluetooth®-yhteyteen liittyvän tietoliikenteen takia.*
- *Jotkut matkapuhelimet tai muut laitteet saattavat aiheuttaa häiriöääniä tai audiojärjestelmän toimintahäiriön. Ongelma saattaa korjaantua, siirtämällä laite kauemmas audiojärjestelmästä.*
- *Tallenna yhteystietojesi nimet matkapuhelimeesi ilman erikosmerkkejä, muuten järjestelmä ei mahdollisesti näytä niitä oikein.*
- *Bluetooth-yhteys matkapuhelimeen muodostuu automaattisesti, kun virta-avain käännetään IGN tai ACC ON -asentoon ja matkapuhelimien yhdistämisjärjestys on määritetty. Yhteys muodostuu automaattisesti, vaikka olisit auton ulkopuolella. Käännä virta-avain OFF-asentoon, jos et halua että järjestelmä muodostaa yhteyden automaattisesti.*

(jatkuu)

(jatkuu)

- *Bluetooth-yhteydessä joihinkin matkapuhelimiin saattaa esiintyä välillä katkoksia. Toimi seuraavasti:*
  1) *Kytke matkapuhelimen Bluetooth-yhteys hetkeksi pois päältä ja muodosta yhteys uudelleen.*
  2) *Kytke matkapuhelin hetkeksi pois päältä ja muodosta yhteys uudelleen.*
  3) *Irrota matkapuhelimen akku hetkeksi, käynnistä matkapuhelin ja muodosta yhteys uudelleen.*
  4) *Käynnistä audiojärjestelmä uudelleen.*
  5) *Poista kaikki laiteparit audiojärjestelmän laiteluettelosta ja muodsta laitepari uudelleen.*
- *Handsfree-puhelujen äänenvoimakkuus ja laatu saattaa vaihdella matkapuhelimesta riippuen.*

■ **CD-soitin : AC100DFE/AC110DFE**

■ **CD-vaihtaja : AC600DFE/AC610DFE**

✻Järjestelmässä ei ole Bluetooth -logoa, jos se ei tue Bluetooth® ominaisuuksia.

VF_AC100DFE_EU / VF_AC600DFE_EU

Radio (RADIO), asetukset (SETUP), äänenvoimakkuus (VOLUME) ja ääniasetukset (AUDIO CONTROL)

1. FM Painike

Järjestelmä siirtyy FM-tilaan ja voit FM1 ja FM2 -esiasetusten välillä painamalla painiketta uudelleen. FM1 ➡ FM1 ➡ FMA

2. AM Painike

Vaihda AM-tilaan painamalla AM painiketta. LCD-näytöllä näkyy ”AM Mode”. AM➡AMA

3. TA Painike

Kun TA (liikennetiedotus) -toiminto ja RDS on päällä, järjestelmä vastaanottaa liikennetiedotuksia sen ollessa FM, CD tai AUX -tilassa.

4. SEEK Painike

- Kun SEEK TRACK -painiketta painetaan, audiojärjestelmä etsii automaattisesti seuraavan, matalammalla taajuudella lähettävän kanavan.
- Kun SEEK TRACK painiketta painetaan audiojärjestelmä etsii automaattisesti seuraavan, korkeammalla taajuudella lähettävän kanavan.

5. ⏻ Painike & valitsin

- Kytkee audiojärjestelmän päälle/pois päältä, kun virta-avain on ACC tai ON -asennossa.
- Käännä valitsinta myötäpäivään lisätäksesi äänenvoimakkuutta ja vastapäivään vähentääksesi sitä.
- Tietyissä malleissa LCD-näytöllä näkyy varoitus ”Battery Discharge”, kun järjestelmän päällekytkemisestä on kulunut 10 sekuntia, kun virta-avain tai käynnistyspainike ei ole ACC tai ON -asennossa; audiojärjestelmä kytkeytyy pois päältä noin tunnin kuluttua.

6. Esivalintapainikkeet

- Paina 1 ~ 6 painiketta alle 0,8 sekunnin ajan, kuunnellaksesi muistipaikalle tallennettua kanavaa.
- Paina 1 ~ 6 painiketta yli 0,8 sekunnin ajan, tallentaaksesi nyt valitun kanavan ko. muistipaikalle.

7. AST Painike (AUTO STORE, automaattinen tallennus)

Kun painat tätä painiketta, järjestelmä tallentaa muistipaikoille 1 ~ 6 tällä hetkellä parhaiten kuuluvat kanavat ja valitsee sitten muistipaikalle 1 tallennetun kanavan. Järjestelmä palaa edelliselle kanavalle, ellei se löydä yhtään tallennettavaa kanavaa.

- Tallentaa kanavat vain FMA tai AMA -tilojen muistipaikoille 1 ~ 6 (joissain malleissa).

8. DARK Painike

Kytkee LCD-näytön taustavalaistuksen päälle tai pois päältä DARK.

9. PTY Painike

- Paina PTY FOLDER -painiketta kun haluat siirtyä RDS-tilassa seuraavaan ohjelmatyyliin (PTY).
- Paina PTY FOLDER -painiketta kun haluat siirtyä RDS-tilassa edelliseen ohjelmatyyliin (PTY).

10. SETUP Painike

Siirry asetusvalikkoon painamalla SETUP painiketta. Valitse haluamasi valikko painamalla valitsinta. Siirry toiminnon yksityiskohtaisiin asetuksiin painamalla painiketta. Asetusvalikon sisältö riippuu siitä, onko autoon asennettu lisävarusteena saatava Bluetooth-järjestelmä tai ulkoinen vahvistin.

- SCROLL (VIERITYS)

Valitse vieritetäänkö pitkiä tiedostonimiä näytöllä jatkuvasti (ON) vai kerran (OFF).

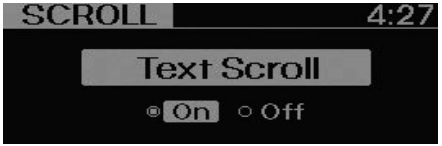

- SDVC (ajonopeuden mukaan säätyvä äänenvoimakkuus)

Valitse tämä valikkokohta ottaaksesi toiminnon käyttöön tai poistaaksesi sen käytöstä. Kun toiminto on käytössä, audiojärjestelmän äänenvoimakkuus säätyy automaattisesti ajonopeuden perusteella.

- MEDIA (KAPPALEEN TIEDOT)

Valitse mitä tietoja järjestelmä näyttää MP3-tiedostoa soitettaessa. Voit valita ”Folder/File” (kansio/tiedosto) tai ”Artist/Title” (esittäjä/kappale) -tilan.

- RDS (jos varusteena)

RDS valikkossa on seuraavat kohdat: News (uutiset) / AF (vaihtoehtoinen taajuus) / Region (alueelliset taajuudet) / TA Vol. (liikennetiedotusten äänenvoimakkuus).

- NEWS (uutiset)

(RDS valikossa)

Voit valita vaihtaako järjestelmä automaattisesti uutiskanavalle heti kun sellainen löydetään.

• AF (vaihtoehtoinen taajuus) (RDS valikossa)

Voit ottaa AF (vaihteoehtoinen taajuus) -toiminnon käyttöön tai poistaa sen käytöstä.

• TA VOL. (liikennetiedotusten äänenvoimaakkuus) (RDS valikossa)

Voit valita kuinka paljon haluat järjestelmän nostavan äänenvoimakkuutta liikennetiedotusten aikana.

• REGION (alueelliset taajuudet) (RDS valikossa)

Voit valita käyttääkö (ON) audiojärjestelmä aluekoodia, valitakseen alueelle parhaiten sopivan taajuudeen käytettäessä AF (vaihtoehtoinen taajuus) -toimintoa. Järjestelmä muuttaa taajuutta automaattisesti aluekoodin mukaan, kun asetukseksi on valittu AUTO.

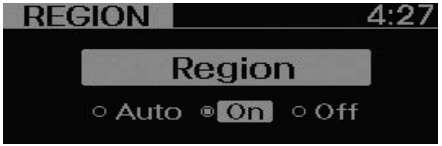

• CLOCK (KELLO)

Siirry kellon asetusvalikkoon valitsemalla tämä valikkokohta. (12/24Hr., Auto, Time) (12/24 h, automaattiasetus, kellonajan asetus)

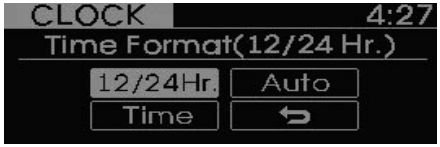

• 12/24 Hr.

Muuta kellonajan näyttötapaa painamalla ”12/24 Hr.” -painiketta.

• Auto

Siirry kellonajan RDS-automaattiasetus -valikkoon painamalla ”Auto”-painiketta.

• Time

Siirry kellonajan asetusvalikkoon painamalla ”Time” -painiketta.

Muuta kellon tuntiasetusta ja vahvista muutokset painamalla valitsinta. Muuta minuuttiasetusta ja paina valitsinta vahvistaaksesi uuden aika-asetuksen. Voit muuttaa kellon aika-asetusta järjestelmän ollessa pois päältä, painamalla SETUP painiketta yli 0,8 sekunnin ajan.

• PHONE (puhelin) (jos varusteena)

Siirry puhelimen asetusvalikkoon valitsemalla tämä valikkokohta. Katso lisätietoja kohdasta ”Matkapuhelimen Bluetooth-toiminnot”.

❊ ”PHONE” (puhelin) -valikko ei ole käytettävissä, jos järjestelmä ei tue Bluetooth-puhelimia.

VF_EU_RADIO

11. & Valitsin

Valitse haluamasi valikko kääntämällä valitsinta. Valikot vaihtuvat seuraavassa järjestyksessä BASS (basso) MIDDLE (keskitaajuudet) ↔ TREBLE (diskantti) ↔ FADER (häivytys) ↔ BALANCE (tasapaino).

• BASS (basson voimakkuus)

Paina BASS valitsinta ja säädä basson voimakkuus sopivaksi kääntämällä sitä . Lisää voimakkuutta kääntämällä valitsinta myötäpäivään ja vähennä sitä kääntämällä vastapäivään. (Bassotaajuksien voimakkuuden suurin arvo on +10 ja pienin -10).

BASS -1 ← BASS 0 → BASS +1

• MIDDLE (keskitaajuuksien voimakkuus)

Paina MIDDLE valitsinta ja säädä keskitaajuuksien voimakkuus sopivaksi kääntämällä sitä . Lisää voimakkuutta kääntämällä valitsinta myötäpäivään ja vähennä sitä kääntämällä vastapäivään. (Keskitaajuuksien voimakkuuden suurin arvo on +10 ja pienin -10).

MIDDLE -1 ← MIDDLE 0 → MIDDLE +1

• TREBLE (diskantin voimakkuus)

Paina TRBLE valitsinta ja säädä diskantin voimakkuus sopivaksi kääntämällä sitä . Lisää voimakkuutta kääntämällä valitsinta myötäpäivään ja vähennä sitä kääntämällä vastapäivään. (Diskantin voimakkuuden suurin arvo on +10 ja pienin -10).

TREBLE -1 ← TREBLE → TREBLE

• FADER (häivytys)

Paina valitsinta ja säädä etu- ja takakaiuttimien äänenvoimakkuus sopivaksi kääntämällä sitä . Lisää etukaiuttimien äänenvoimakkuutta kääntämällä valitsinta myötäpäivään tai vastapäivään lisätäksesi takakaiuttimien äänenvoimakkuutta. (Äänenvoimakkuuden suurimmat arvot ovat F=10 (etu), R=10 (taka)).

FADER F=1 ← FADER F=R → FADER R=1

• BALANCE (tasapaino)

Paina BALANCE valitsinta ja säädä vasemman- ja oikeanpuoleisten kaiuttimien äänenvoimakkuus sopivaksi kääntämällä sitä . Vähennä vasemmanpuoleisten kaiuttimien äänenvoimakkuutta kääntämällä valitsinta myötäpäivään ja oikeanpuoleisten kääntämällä sitä vastapäivään.

(Äänenvoimakkuuden suurimmat arvot ovat L=10 (vasen), R=10 (oikea))

CD-soittimen käyttö

1. CD/AUX Painike (CD)

Kun CD-levy laitetaan soittimeen, järjestelmä siirtyy CD-tilaan. Jos levy ei ole CD, näytöllä näkyy teksti ”No Media” kolmen sekunnin ajan ja järjestelmä palaa aikaisempaan tilaan.

2. TRACK Painike

- Paina SEEK TRACK painiketta alle 0,8 sekunnin ajan soittaaksesi kappaleen alusta.
- Palaa SEEK TRACK edelliseen kappaleen alkuun painamalla painiketta ensin alle 0,8 sekunnin ajan ja painamalla sitä uudelleen sekunnin kuluessa.
- Aloita kappaleen pikakelaus taaksepäin painamalla SEEK TRACK painiketta yli 0,8 sekunnin ajan.
- Paina SEEK TRACK painiketta alle 0,8 sekunnin ajan siirtyäksesi seuraavan kappaleen alkuun.
- Aloita kappaleen pikakelaus eteenpäin painamalla SEEK TRACK painiketta yli 0,8 sekunnin ajan.

3. 1 Painike (RANDOM, satunnaissoitto)

Paina painiketta alle 0,8 sekunnin ajan ottaaksesi ”RDM” -soittotilan käyttöön ja yli 0,8 sekunnin ajan ottaaksesi ”ALL RDM” -soittotilan käyttöön.

- RDM : Vain kansiossa/levyllä olevat tiedostot/kappaleet soitetaan satunnaisessa järjestyksessä.
- ALL RDM (vain MP3/WMA -tiedostomuodot) : Kaikki levyllä olevat kappaleet soitetaan satunnaisessa järjestyksessä.

4. 2 Painike (REPEAT, toisto)

Aloita kappaleen jatkuva toisto (RPT), painamalla painiketta alle 0,8 sekunnin ajan ja yli 0,8 sekunnin ajan aloittaaksesi kansion sisällön jatkuvan toiston (FLD.RPT).

- RPT : Sama (tiedosto) soitetaan toistuvasti uudelleen.
- FLD.RPT (vain MP3/WMA -tiedostomuodot) : Valitun kansion tiedostot soitetaan toistuvasti uudelleen.

5. 5 Painike (SCAN, pikaselaus)

Jokaista CD-levyllä olevaa kappaletta soitetaan 10 sekunnin ajan. Lopeta pikahaku painamalla painiketta uudelleen.

6. DISC-painike (CD-vaihtaja : AC600DFE/AC610DFE)

- Siirry edelliseen levyyn painamalla Preset 3 -painiketta.
- Siirry seuraavaan levyyn painamalla Preset 4 -painiketta.

VF_EU_CD

7. INFO Painike

Näyttää nykyisen kappaleen tiedot.

- Audio-CD : Levyn nimi/esiintyjä, kappaleen nimi/esiintyjä, raidan järjestysnumero.
- MP3 CD : Tiedostonimi, kappale, esiintyjä, albumi, kansio, tiedostojen lukumäärä (Ei näytetä jos tietoja ei ole saatavilla CD-levyltä tai tiedostosta.)

8. FOLDER Painike

- Paina PTY FOLDER -painiketta siirtyäksesi nykyisen kansion alikansioon ja nähdäksesi kansion ensimmäisen kappaleen. Paina valitsinta siirtyäksesi kansioon. Järjestelmä soittaa kansion ensimmäisen kappaleen.
- Paina PTY FOLDER -painiketta siirtyäksesi nykyisen kansion yläkansioon ja nähdäksesi kansion ensimmäisen kappaleen.

Paina valitsinta siirtyäksesi kansioon.

9. & Valitsin

- Käännä valitsinta myötäpäivään selataksesi edellisiä kappaleita tai vastapäivään selataksesi seuraavia kappaleita. Soita valittu kappale painamalla valitsinta.
- Siirry ääniasetukset-tilaan (Audio Control) painamalla valitsinta, ennen sen kääntämistä.

VF_AC100DFE_CDP

VF_AC600DFE_CDC

10. CD-levyn poistopainike

Poista CD-levy painamalla painiketta alle 0,8 sekunnin ajan. Painike toimii myös silloin kun virta-avain tai käynnistyspainike ei ole ON-asennossa.

- ALL EJECT (Kaikkien levyjen poistopainike, CD-vaihtaja : AC600DFE/AC610DFE)

Poista kaikki CD-levyt CD-vaihtajan kelkoista, painamalla painiketta alle 0,8 sekunnin ajan.

11. CD-syöttöaukko

Aseta CD-levy syöttöaukkoon kuvapuoli ylöspäin ja työnnä se kevyesti sisään, virta-avaimen tai käynnistyspainikkeen ollessa ON tai ACC -asennossa. Järjestelmä siirtyy CD-tilaan ja aloittaa CD-levyn soittamisen automaattisesti.

Jos audiojärjestelmä on kytketty pois päältä kun CD-levy syötetään, se kytkeytyy päälle automaattisesti.

- Audiojärjestelmä tukee ainostaan läpimitaltaan 12 cm CD-DA (Audio CD) -levyjä tai ISO data-CD (MP3 CD) -levyjä.
- Jos soittimeen laitetaan UDF data-CD tai muu kuin CD levy (esim. DVD), näyttöön tulee teksti ”Reading Error” ja levy poistetaan.

12. CD-levyn symboli (CD-soitin : AC100 DFE /AC110DFE)

Näytöllä näkyy CD-symboli kun soittimessa on CD-levy ja virta-avain tai käynnistyspainike on ACC tai ON -asennossa. Symboli poistuu kun levy poistetaan.

⚠ HUOMAUTUS

Älä laita soittimeen CD-levyä, CD-levyn symbolin ollessa näytöllä.

13. LOAD Painike (CD-vaihtaja : AC600DFE/AC610DFC)

Syötä levy jokaiseen (1–6) CD-vaihtajan kelkkaan painamalla LOAD -painiketta. Paina LOAD painiketta yli 2 sekunnin ajan syöttääksesi levyn CD-vaihtajan jokaiseen kelkkaan. Järjestelmä alkaa soittaa viimieseksi syötettyä levyä. Syöttötoiminto keskeytyy, jos levyjä ei syötetä 10 sekunnin kuluessa.

HUOMAA:

Tiedostojen soittojärjestys (kansiot) :

1. Muuta kappaleiden soittojärjestys: kappaleet soitetaan järjestyksessä ① - ⑭ .

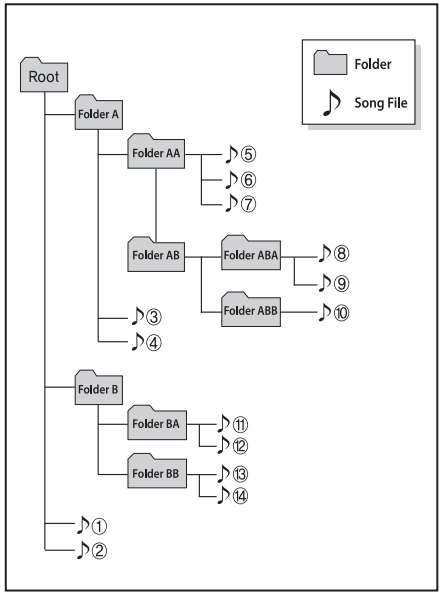

2. Kansion soittojärjestys:

✻ Kansiota ei näytetä, jos se ei sisällä musiikkitiedostoja.

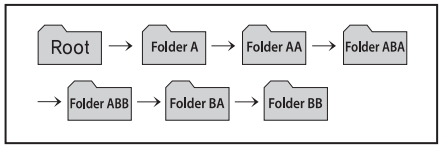

VF_EU_USB

USB-laitteen käyttö

1. CD/AUX Painike (USB tai AUX)

Kun AUX-liitäntään liitetään laite, järjestelmä siirtyy AUX tai USB-tilaan ja alkaa soittaa kappaleita AUX-liitäntään liitetyltä laitteelta.

Jos laitetta ei ole liitetty, näytöllä lukee ”No Media” kolmen sekunnin ajan, jonka jälkeen järjestelmä palaa aikaisempaan tilaan.

2. TRACK Painike

- Soita kappale alusta painamalla SEEK TRACK -painiketta alle 0,8 sekunnin ajan.
- Siirry edellisen kappaleen alkuun, painamalla SEEK TRACK -painiketta alle 0,8 sekunnin ajan.
- Aloita pikakelaus taaksepäin, painamalla SEEK TRACK painiketta yli 0,8 sekunnin ajan.
- Siirry seuraavan kappaleen alkuun painamalla SEEK TRACK painiketta alle 0,8 sekunnin ajan. Aloita pikakelaus eteenpäin painamalla SEEK TRACK painiketta yli 0,8 sekunnin ajan.

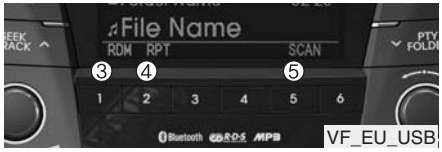

VF_EU_USB

3. 1 Painike (RANDOM, satunnaissoitto)

- Soita kansion kappaleet satunnaisessa järjestyksessä, painamalla painiketta alle 0,8 sekunnin ajan.
- Soita kaikki USB-laitteella olevat kappaleet satunnaisessa järjestyksessä, painamalla painiketta yli 0,8 sekunnin ajan.
- Lopeta satunnaissoitto painamalla painiketta uudelleen.

4. 2 REPEAT-painike (toisto)

- Aloita nyt soivan kappaleen jatkuva toisto painamalla, painiketta alle 0,8 sekunnin ajan.
- Aloita kaikkien kansiossa olevien kappaleiden jatkuva toisto, painamalla painiketta yli 0,8 sekunnin ajan.
- Lopeta jatkuva toisto painamalla painiketta uudelleen.

5. 5 Painike (SCAN, pikaselaus)

Järjestelmä soittaa jokaista USB-laitteella olevaa kappaletta 10 sekunnin ajan. Lopeta pikaselaus painamalla painiketta uudelleen.

VF_EU_USB

6. INFO Painike

Näyttää tiedoston tiedot seuraavassa järjestyksessä: tiedostonimi, kappale, esittäjä, albumi, kansio, tiedostojen lukumäärä. Jos tiedosto ei sisällä em. tietoja, niitä ei voida näyttää.

VF_EU_USB

7. FOLDER Painike

- Paina PTY FOLDER -painiketta siirtyäksesi nykyisen kansion alikansioon ja nähdäksesi kansion ensimmäisen kappaleen.

  Paina valitsinta siirtyäksesi kansioon. Järjestelmä soittaa kansion ensimmäisen kappaleen.
- Paina PTY FOLDER -painiketta nähdäksesi nykyisen kansion yläkansion sisällön ja kansion ensimmäisen kappaleen tiedot. Paina valitsinta siirtyäksesi kansioon.

8. & Valitsin

- Käännä valitsinta myötäpäivään selataksesi edellisiä kappaleita tai vastapäivään selataksesi seuraavia kappaleita. Soita valittu kappale painamalla valitsinta.
- Siirry ääniasetukset-tilaan (Audio Control) painamalla valitsinta, ennen sen kääntämistä.

⚠ HUOMIOI KÄYTTÄESSÄSI USB-LAITETTA

- *Älä liitä USB-laitetta ennen moottorin käynnistämistä. Liitä laite, kun moottori on käynnissä.*
- *USB-laite saattaa vaurioitua, jos se liitetään ennen moottorin käynnistämistä. USB-laitteet ovat erittäin herkkiä virtapiikeille.*
- *USB-laite ei mahdollisesti toimi oikein, jos se on liitetty järjestelmään kun moottori käynnistetään tai sammutetaan.*
- *Järjestelmä ei mahdollisesti kykene soittamaan kopioituja MP3 tai WMA -tiedostoja.*
  1) *Järjestelmä tukee MP3-tiedostoja, joiden pakkausnopeus on 8–320 Kbps.*
  2) *Järjestelmä tukee WMA-tiedostoja, joiden pakkausnopeus on 8–320 Kbps.*
- *Älä altista USB-laitetta staattiselle sähkölle irrottaessasi/kytkiessäsi sitä.*

(jatkuu)

(jatkuu)

- *Järjestelmä ei voi lukea salatun MP3-soittimen muistia.*
- *Audiojärjestelmä ei mahdollisesti tunnistaa USB-laitetta, jos laite on väärässä toimintatilassa.*
- *Audiojärjestelmä ei tunnista USB-laitetta, jos sen sektorikooksi ei ole asetettu joko 512 tai 2048 bittiä.*
- *Käytä ainoastaan USB-laitteita. joiden tiedostojärjestelmä on FAT 12/16/32.*
- *Audiojärjestelmä ei mahdollisesti tunnista muita kun standardinmukaisia USB-laitteita.*
- *Älä kosketa USB-liitintä.*
- *USB-laite saattaa vaurioitua jos irrotat ja liität sen toistuvasti lyhyen ajan sisällä.*
- *Kaiuttimista saattaa kuulua melua USB-laitetta liitettäessä ja irrotettaessa.*

(jatkuu)

(jatkuu)

- *USB-laite saattaa vaurioitua, jos irrotat sen kesken kappaleen toiston. Irrota USB-laite, kun audiojärjestelmä on kytketty pois päältä tai se on muussa kuin USB-tilassa. (Esimerkiksi Radio tai CD-tila.)*
- *USB-laitteen tunnistamiseen kuluva aika riippuu sen kapasiteetista ja sille tallennettujen tiedostojen tyypistä.*
- *Käytä USB-laitettaainoastaan musiikkitiedostojen toistamiseen.*
- *Järjestelmä ei voi toistaa videotiedostoja USB-laitteelta.*
- *USB-liitäntään liitettävät laturit, lämmittimet tai vastaavat laitteet eivät mahdollisesti toimi oikein tai saattavat aiheuttaa toimintahäiriön.*
- *Audiojärjestelmä ei mahdollisesti tunnista USB-laitetta, jos se on liitetty audiojärjestelmään USB-hubin tai muun lisälaitteen kautta. Liitä USB-laite suoraan audiojärjestelmään.*

(jatkuu)

(jatkuu)

- *Audiojärjestelmä tunnistaa ainoastaan ensimmäisellä osiolla olevat musiikkitiedostot, jos USB-laite on osioitu.*
- *Audiojärjestelmä ei mahdollisesti tunnista kaikkia USB-liittimeen liitettyjä laitteita, kuten MP3-soittimia, matkapuhelimia tai digitaalikameroita.*
- *Jotkut laitteet eivät mahdollisesti tue USB-latausta.*

  ✳ *iPodin kytkemiseen tarvitaan autokohtainen kaapeli (tulee järjestelmän mukana tai myydään erikseen).*
- *Ei-standardit USB-laitteet*

  Järjestelmä ei mahdollisesti tunnista kääntyvällä metallisuojuksella varustettuja USB-laitteita.
- *Järjestelmä ei mahdollisesti tunnista USB-muistikortinlukijoita (CF, SD, mikro SD, jne.) tai ulkoisia kiintolevyjä.*
- *Järjestelmä ei mahdollisesti tunnista DRM-kopiosuojattuja musiikkitiedostoja.*

(jatkuu)

(jatkuu)

- *USB-laiteella olevat tiedot saattavat hävitä, kun laite kytketään audiojärjestelmään. Huolehdi aina ulkoisella tallennuslaitteella olevien tärkeiden tietojen varmuuskopioinnista.*
- *Vältä avaimenperänä käytettävien tai matkapuhelimeen kiinnitettävien USB-laitteiden käyttöä, sillä ne saattavat vaurioittaa USB-liitäntää. Liitä järjestelmään ainoastaan USB-laitteita, joissa on alla olevan kuvan mukainen liitin.*

VF_EU_iPod

iPodin käyttö

✻ iPod on Apple Inc. rekisteröimä tuotemerkki.

1. CD/AUX Painike (iPod)

Audiojärjestelmä siirtyy iPod-tilaan, kun iPod liitetään.

Jos iPod:ia ei ole liitetty, näyttöllä näkyy ”No Media” kolmen sekunnin ajan, jonka jälkeen järjestelmä siirtyy aikaisempaan tilaan.

2. TRACK Painike

- Palaa kappaleen alkuun painamalla SEEK TRACK painiketta alle 0,8 sekunnin ajan.
- Palaa edellisen kappaleen alkuun painamalla SEEK TRACK painiketta ensin alle 0,8 ajan ja painamalla sitä uudelleen sekunnin kuluessa.
- Aloita pikakelaus taaksepäin, painamalla SEEK TRACK painiketta yli 0,8 sekunnin ajan.
- Palaa edellisen kappaleen alkuun painamalla SEEK TRACK painiketta alle 0,8 sekunnin ajan.
- Aloita pikakelaus eteenpäin, painamalla SEEK TRACK painiketta yli 0,8 sekunnin ajan.

VF_EU_iPod

3. 1 Painike (RANDOM, satunnaissoitto)

- Aloita tähän kategoriaan kuuluvien kappaleiden satunnaissoitto, painamalla painiketta alle 0,8 sekunnin ajan. (Kappaleiden satunnaissoitto)
- Aloita tähän kategoriaan kuuluvien albumien satunnaissoitto, painamalla painiketta yli 0,8 sekunnin ajan. (Albumien satunnaissoitto)
- Lopeta satunnaissoitto painamalla painiketta uudelleen.

4. 2 REPEAT-painike (toisto)

Toistaa nyt soivan kappaleen.

5. 6 Painike (MENU, valikko)

Siirtyy seuraavaan kategoriaan iPodissa.

Siirry soittamaan kategoriaan kuuluvia kappaleita painamalla valitsinta.

Siirtyy edelliseen kategoriaan iPodissa.

iPodin kategorioiden järjestys on: Soittolistat, Aritstit, Albumit, Lajit, Kappaleet, Säveltäjät.

VF_EU_iPod

6. INFO Painike

Näyttää kappaleen tiedot järjestyksessä kappaleen nimi, esittäjä, albumi, tavallinen näyttö. (Jos kappale ei sisällä tietoja, niitä ei voi näyttää.)

7. & Valitsin

Kun käännät valitsinta myötäpäivään, näytöllä näytetään seuraavat kappaleet (kategoriat). (Samassa tasossa olevat kategoriat)

Kun käännät valitsinta vastapäivään, näytöllä näytetään edelliset kappaleet (kategoriat). (Samassa tasossa olevat kategoriat.)

Soita valittu kappale painamalla painiketta.

Vaihda BASS (basso), MIDDLE (keskitaajuudet), TREBLE (diskantti), FADER (häivytys), BALANCE (tasapaino) -säätövalikoiden välillä painamalla painiketta. Valitun valikon sisältö näkyy näytöllä. Siirryttyäsi haluamaasi valikkoon, voit selata sitä kääntämällä valitsinta myötä- ja vastapäivään.

✻ HUIMOITAVA iPodia KÄYTETTÄESSÄ

- Kaikki iPod-mallit eivät tue järjestelmän käyttämää tietoliikennekäytäntöä, eikä niillä olevia kappaleita voida soittaa.
  Järjestelmä tukee seuraavia iPod-malleja:
  - iPod Mini
  - iPod 4. (Photo) – 6. (Classic) sukupolvi
  generaattorit
  - iPod Nano 1. – 4. sukupolvi
  - iPod Touch 1. – 2. sukupolvi
- iPodin kappaleiden soittojärjestys ei välttämättä vastaa audiojärjestelmän soittojärjestystä.
- Jos iPodissa on toimintahäiriö, palauta laitteen tehdasasetukset (Katso lisätietoja laitten käyttöoppaasta).
- iPod ei mahdollisesti toimi oikein, jos sen akku on lähes tyhjä.
- Osa iPod laitteista, kuten iPhone, voidaan liittää Bluetooth ®:n välityksellä. Laitteen täytyy tukea Bluetooth®-äänioominaisuuksia (kuten Bluetooth®-stereokuulokkeita). Audiojärjestelmä voi toistaa laitteella olevia kappaleita, muttei ohjata sitä.

⚠ HUOMIOITAVA iPodia KÄYTETTÄESSÄ

- *iPod tulee kytkeä audiojärjestelmään Hyundain toimittamalla iPod-kaapelilla, jotta iPodia voidaan ohjata audiojärejstelmän painikkeilla. Älä käytä Applen toimittamaa kaapelia Hyundai-autoissa, sillä se saattaa aiheuttaa toimintahäiriön.*
  - ✻ *Voit hankkia Hyundai-autoihin tarkoitetun iPod-kaapelin valtuutetulta HYUNDAI-jälleenmyyjältä.*
- *Varmista, että iPod-kaapelin liitin työntyy pohjaan asti. iPodin ja audiojärjestelmän välinen tiedonsiirto ei toimi oikein, jos liitin ei täysin paikallaan.*
- *Kun säädät iPodin tai audiojärjestelmän ääniasetuksia erikseen, päällekkäiset ääniasetukset saattavat aiheuttaa ääneen häiriöitä tai huonontaa äänenlaatua.*
- *Poista iPodin taajuuskorjain käytöstä, kun käytät audiojärjestelmän äänentasosäätöjä ja poista äänentasosäädöt vastaavasti käytöstä, käyttäessäsi iPodin taajuuskorjainta.*

(jatkuu)

(jatkuu)

- *Kaiuttimista saattaa kuulua melua järjestelmän siirtyessä AUX-tilaan, jos iPod liitäntäkaapeli liitetään, kun kaapeliin ei ole liitetty iPodia. Irrota iPod-liitäntäkaapeli kun et käytä iPodia.*
- *Irrota kaapeli iPodista, kun sitä ei käytetä audiojärjestelmässä. Muutoin iPod saattaa jäädä lisälaitetilaan, eikä mahdollisesti toimi oikein.*

- *Käytä iPodin liittämiseen USB ja AUX-liittimiä.*
- *Irrota USB ja AUX -kaapelit kun haluat irrottaa iPodin.*
- *iPod-kaapeli tulee kytkeä USB ja AUX -liittimiin, jotta iPod-laitteen lataus ja äänentoisto toimivat.*

MATKAPUHELIMEN BLUETOOTH®-TOIMINNOT (jos varusteena)

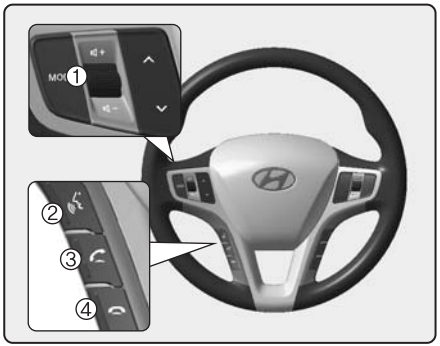

1. VOLUME painike : Lisää tai vähentää äänenvoimakkuutta.
2. painike : Aktivoi puheentunnistuksen.
3. painike : Soittaa tai siirtää puhelun.
4. painike : Hylkää tai katkaisee puhelun.

■ Mikä on Bluetooth®?

Bluetooth® on pienitehoisten laitteiden, kuten handsfree-laitteiden, langattomien kuulokkeiden ja kauko-ohjaimien käyttämä langaton tiedonsiirtoteknologia. Saat lisätietoja Bluetooth®-teknologiasta sivustolta *www.bluetooth.com*

■ Perusominaisuudet

- Audiojärjestelmä tukee Bluetooth® handsfree- ja stereokuuloke-ominaisuuksia.
  - HANDSFREE-ominaisuus: Voit soittaa tai ottaa vastaan puheluita käyttäen puheentunnistusta.
  - STEREOKUULOKE-ominaisuus: Mahdollistaa musiikin kuuntelemisen langattomasti matkapuhelimesta (joka tukee A2DP-profiilia).
- Bluetooth® järjestelmän puheentunnistus tukee seuraavia kieliä:
  - ○ RANSKA
  - ○ SAKSA
  - ○ ENGLANTI (UK)
  - ○ ESPANJA
  - ○ HOLLANTI
  - ○ ITALIA
  - ○ TANSKA
  - ○ VENÄJÄ
  - ○ PUOLA
  - ○ RUOTSI

✻ MUISTUTUS

- **Audiojärjestelmän ja puhelimen on muodostettava laitepari, ennen kuin Bluetooth®-ominaisuuksia voidaan käyttää.**
- **Vain yksi matkapuhelin voidaan yhdistää järjestelmään kerrallaan.**
- **Kaikki matkapuhelimet eivät ole täysin yhteensopivia tämän järjestelmän kanssa.**
- **Bluetooth® teksti ja logo ovat Bluetooth® SIG, Inc rekisteröimiä tuotemerkkejä ja Hyundai käyttää niitä lisenssillä. Bluetooth®-ominaisuuksien käyttämiseksi tarvitset Bluetooth-ominaisuudella varustetun matkapuhelimen.**

■ Bluetooth®-kieliasetukset

Järjestelmän käyttökieli voidaan muuttaa seuraavasti:

1. Kytke audiojärjestelmä päälle ja säädä äänenvoimakkuus kuuluvalle tasolle.
2. Pidä ohjauspyörän painike painettuna kunnes näytöllä näkyy ”Please Wait”.
   - Bluetooth®-järjestelmä ilmoittaa valittuna olevalla kielellä, että käyttökieli vaihtuu.
   - Käyttökieli vaihtuu seuraavassa järjestyksessä RANSKA/SAKSA/ENGLANTI (UK)ESPANJA/HOLLANTI/ITALIA/TANSKA/VENÄJÄ/PUOLA/RUOTSI.
3. Audiojärjestelmän näyttö palaa normaalitilaan kun käyttökieli on vaihdettu.
4. Suorita vaiheet 2 ja 3 uudelleen vaihtaaksesi seuraavaan käyttökieleen.

HUOMAUTUS:

Puhelimen ja audiojärjestelmän tulee muodostaa uusi laitepari, järjestelmän käyttökielen vaihtamisen jälkeen.

- Älä pidä sormea painikeen päällä, jotta käyttökieli ei vaihtuisi tahattomasti.

■ Puheentunnistuksen aktivointi

- Bluetooth®-järjestelmän puheentunnistustoiminto aktivoidaan seuraavasti:
  - Painiketta painamalla
    Puheentunnistus aktivoituu kun painat painiketta ja kuulet merkkiäänen.
  - Aktiivinen kuuntelu
    Puheentunnistustoiminto on aktiivinen hetken aikaa, odottaessaan käyttäjältä vastausta.

- Järjestelmä tunnistaa yksittäiset numerot nollasta yhdeksään, muttei kymmentä suurempia lukuja.

- Jos komentoa ei tunnisteta, järjestelmä vastaa ”Pardon” tai ”No input voice signal from microphone”. (Ei vastausta)

- Puheentunnistustoiminto poistetaan käytöstä: Kun käyttäjä painaa painiketta ja sanoo ”cancel” kuultuaan merkkiäänen. Kun käyttäjä painaa painiketta, eikä soita puhelua. Kun puheentunnistus epäonnistuu 3 kertaa.

- Aina kun sanot ”help”, järjestelmä kertoo mitä komentoja on käytettävissä.

■ Valikkorakenne

Näet valikkorakenteesta käytettävissä olevat Bluetooth®-puhekomennot ja niihin liityvät toiminnot

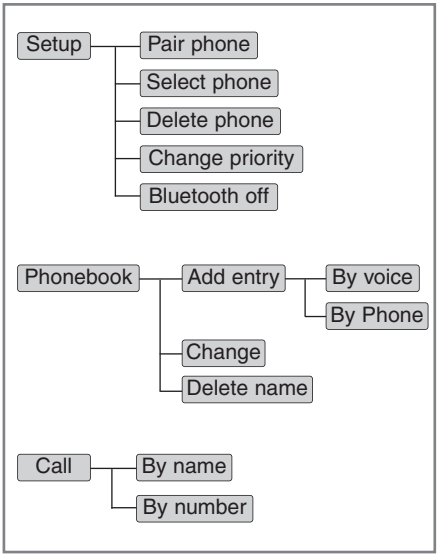

■ Neuvoja puheentunnistuksen käyttöön

Huomioi seuraavat asiat hyödyntääksesi puheentunnistustoimintoa mahdollisimman tehokkaasti:

- Minimoi taustamelu. Sulje ikkunat jotta liikenteen äänet eivät häiritse puheentunnistusjärjestelmän toimintaa.
- Kun kuulet merkkiäänen, sano komento 5 sekunnin kuluessa. Muuten järjestelmä ei mahdollisesti tunnista komentoa.
- Puhu luonnollisesti, äläkä pidä taukoa sanojen välillä.

■ Puhelimen asetukset

Kaikkia Bluetooth®-toimintoja voidaan käyttää äänikomennoilla tai manuaalisesti.

- Äänikomennoilla:

1. Paina painiketta.
2. Sano ”Set up”.
   - Järjestelmä luettelee käytettävissä olevat komennot.
     1) Pair phone (muodosta laitepari)
     2) Select phone (valitse matkapuhelin)
     3) Delete phone (poista matkapuhelin)
     4) Change priority (muuta yhdistämisjärjestystä)
     5) Bluetooth off (Poista Bluetooth käytöstä)
   - Kun haluat ohittaa ohjeet, paina painiketta uudelleen ja kuulet merkkiäänen.

- Manuaalisesti:

1. Paina SETUP painiketta siirtyäksesi asetusvalikkoon.
2. Etsi ”Phone”-valikkokohta kääntämällä valitsinta ja paina valitsinta siirtyäksesi valikkoon.

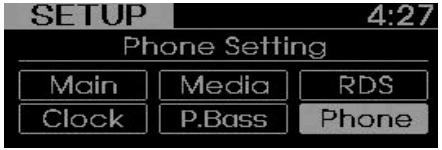

3. Valitse haluamasi valikkokohta kääntämällä valitsinta ja paina valitsinta siirtyäksesi valikkoon.

• Laiteparin muodostaminen

Ennen Bluetooth®-ominaisuuksien käyttämistä matkapuhelimen ja audiojärjestelmän tulee muodostaa laitepari. Laitepari voidaan muodostaa 5 eri puhelimen kanssa kerrallaan.

HUOM:

Laiteparin muodostaminen on matkapuhelinkohtaista. Katso lisätietoja matkapuhelimen käyttöoppaasta, ennen laiteparin muodostamista.

HUOMAA:

Kun järjestelmän ja matkapuhelimen välille on muodostettu laitepari, laiteparia ei tarvitse muodostaa uudelleen, ellei sitä poisteta järjestelmästä tai matkapuhelimesta manuaalisesti (lisätietoja laiteparin poistamisesta saat osiosta ”Laiteparin poistaminen”).

- Äänikomennoilla:

1. Paina painiketta.
2. Sano ”Set Up”.
   - Järjestelmä luettelee käytettävissä olevat komennot.
   - Kun haluat ohittaa ohjeet, paina painiketta uudelleen ja kuulet merkkiäänen.

3. Sano ”Pair Phone”
4. Siirry seuraavaan vaiheeseen.
5. Nimeä matkapuhelimesi pyydettäessä.
   - Käytä mitä tahansa nimeä joka selkeästi yksilöi matkapuhelimesi.
   - Käytä koko nimeä sen äänitunnisteena.
   - Älä käytä lyhennettä tai äänikomentoa muistuttavaa nimeä
6. Bluetooth®-järjestelmä toistaa sanomasi nimen.
7. Sano ”Yes” muodostaaksesi laiteparin.
8. Audiojärjestelmän näytöllä näkyy ---- ”passkey: 0000” ja sinua pyydetään aloittamaan matkapuhelimesi laiteparin muodostamisprosessi.
9. Valitse ”etsi laitteita” puhelimesi Bluetooth®-asetusvalikosta. Autosi mallinimen pitäisi näkyä Bluetooth® laitteiden luettelossa.
10. Puhelimesi alkaa siirtää yhteystietoja audiojärjestelmään, heti kun laitepari on muodostettu.
    – Tämä prosessi saattaa kestää puhelimesta ja yhteystietojen määrästä riippuen jopa 10 minuuttia.

- Manuaalisesti:
1. Valitse PHONE-valikossa ”Pair”-valikkokohta ja siirry vaiheeseen 5.

HUOMAUTUS

- **Bluetooth®-järjestelmän handsfree-ominaisuudet eivät mahdollisesti toimi oikein, ennen kun näytöllä näkyy ”Transfer Complete” (yhteystietojen siirtäminen on suoritettu).**
- **Puhelimen merkistä ja mallista riippuen yhteystiedot eivät välttämättä siirry audiojärjestelmään.**

HUOMAUTUS:

Jos puhelin on muodostanut laiteparin kahteen samanmalliseen Hyundai-autoon, niillä on sama nimi (esim. Hyundai i 40) Bluetooth® -laitteiden luettelossa, eivätkä ne saata toimia oikein. Vaihda laitteiden nimi i 40 esimerkiksi muotoon i 401 ja i402.

Katso lisäohjeita matkapuhelimesi käyttöoppaasta, tai ota yhteyttä matkapuhelinoperaattoriisi tai matkapuhelimen myyjään saadaksesi lisätietoja.

- **Yhteyden muodostaminen puhelimeen**

Kun Bluetooth® on käytössä, järjestelmä muodostaa yhteyden matkapuhelimeen automaattisesti. Jos haluat valita muun puhelimen, jonka kanssa järjestelmä on muodostanut laiteparin, valitse se ”Select Phone” (valitse matkapuhelin) -valikosta.

Handsfree-toimintoa voidaan käyttää vain yhdessä matkapuhelimessa kerrallaan.

- Äänikomennoilla:
1. Paina painiketta.
2. Sano ”Set Up”.
3. Kuultuasi merkkiäänen, sano ”Select Phone”
   - Järjestelmä luettelee kaikki laiteluettelossa olevat matkapuhelimet.
4. Sano haluamasi puhelimen nimi tai numero.
5. Vahvista sanomalla ”Yes”.

- Manuaalisesti:
1. Valitse PHONE-valikossa ”Select”-valikkokohta ja valitse luettelosta haluamasi matkapuhelin.

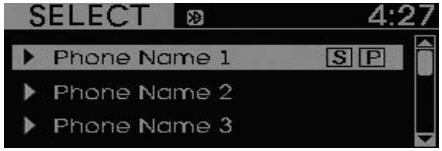

• Matkapuhelimien yhdistämisjärjestyksen muuttaminen

Jos järjestelmä on muodostanut useita laitepareja eri puhelimiin, järjestelmä yrittää muodostaa yhteyden niihin seuraavassa järjestyksessä, kun Bluetooth® on käytössä:
1. Matkapuhelin, jonka ”Priority”-valinta on valittu.
2. Matkapuhelin johon järjestelmä on viimeksi muodostanut yhtetyden
3. Jos yhteyttä ei ole muodostettu, järjestelmä ei yritä enää muodostaa yhteyttä automaattisesti

- Äänikomennoilla:
1. Paina painiketta.
2. Sano ”Set Up”.
3. Kuultuasi merkkiäänen, sano ”Change Priority”.
   - Järjestelmä luettelee kaikki laiteluettelossa olevat matkapuhelimet.
4. Sano halutun matkapuhelimen nimi tai numero.
5. Vahvista sanomalla ”Yes”.

- Manuaalisesti:
1. Valitse PHONE-valikosta ”Priority” ja valitse haluamasi matkapuhelin laiteluettelosta.

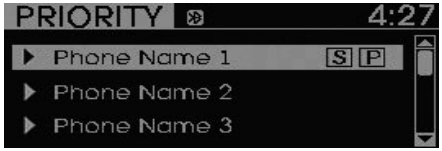

• Puhelimen poistaminen

Voit poistaa laiteparin.
- Kaikki puhelimeen liittyvät tiedot poistetaan laiteparin poistamisen yhteydessä (mm. puhelinmuistio).
- Laitepari täytyy muodostaa uudelleen, jos halua käyttää puhelinta audiojärjestelmässä.

- Äänikomennoilla:
1. Paina painiketta.
2. Sano ”Set Up”.
3. Kuultuasi merkkiäänen, sano ”Delete Phone”.
   - Järjestelmä luettelee kaikki laiteluettelossa olevat matkapuhelimet.
4. Sano haluamasi matkapuhelimen nimi tai numero.
5. Vahvista sanomalla ”Yes”.

- Manuaalisesti:
1. Valitse PHONE-valikosta ”Delete”-valikkokohta ja valitse haluamasi matkapuhelin laiteluettelosta.

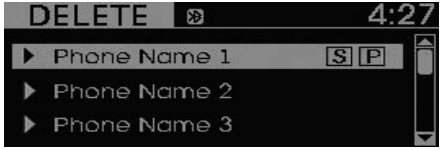

• Käyttökielen muuttaminen

- Äänikomennoilla:

1. Valitse PHONE-valikosta ”Language”-valikkokohta, valitse haluamasi kieli kääntämällä valitsinta ja vahvista valinta painamalla sitä.

– Tuetut kielet:
RANSKA/SAKSA/ENGLANTI (UK) ESPANJA/HOLLANTI/ITALIA/TANSKA/ VENÄJÄ/PUOLA/RUOTSI.

HUOMAA:

Puhelimen ja audiojärjestelmän täytyy muodostaa uusi laitepari, järjestelmän käyttökielen vaihtamisen jälkeen.

• Älä pidä sormeasi painikeen päällä, jotta käyttökieli ei vaihtuisi tahattomasti.

• Bluetooth®-yhteyden kytkeminen päälle / pois päältä

Bluetooth® -yhteys voidaan poistaa käytöstä (OFF) tai ottaa käyttöön (ON) tässä valikossa.

- Järjestelmä kysyy, haluatko kytke Bluetooth® -yheyden käyttöön, kun valitset Bluetooth® -toiminnon, Bluetooth® -yhteyden ollessa pois päältä.

- Äänikomennoilla:

1. Paina painiketta.
2. Sano ”Set Up”
3. Kuultuasi merkkiäänen, sano ”Bluetooth Off”.

Poista Bluetooth käytöstä sanomalla ”Yes”.

- Manuaalisesti:

1. Valitse PHONE-valikosta ”BT Off”-valikkokohta ja vahvista komento sanomalla ”Yes”, kuultuasi merkkiäänen.

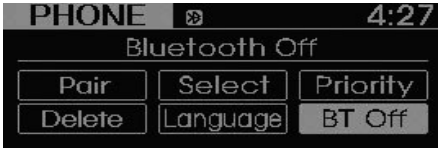

■ Yhteystiedot (Audiojärjestelmän muistissa)

• Yhteystiedon lisääminen

Voit liittää puhelinnumeroon äänitunnisteen. Liitetyt äänitunnisteet voidaan siirtää audiojärjestelmään.

• Yhteystiedon lisääminen äänikomennolla

1. Paina painiketta.
2. Sano ”Phonebook”.
   - Järjestelmä luettelee käytettävissä olevat komennot.
   - Kun haluat ohittaa ohjeet, paina painiketta uudelleen ja kuulet merkkiäänen.
3. Sano ”Add Entry”.
4. Sano ”By Voice” jatkaaksesi.
5. Sano lisättävän yhteystiedon nimi, kun järjestelmä pyytää sitä.
6. Vahvista sanomalla ”Yes”.
7. Luettele puhelinnumero, kun järjestelmä pyytää sitä.
8. Sano ”Store” kun olet luetellut puhelinnumeron.
9. Sano puhelinnumeron tyyppi. Voit valita seuraavista: ”Home” (koti), ”Work” (työ), ”Mobile” (matkapuhelin), ”Other” (muu) tai ”Default” (oletus).
10. Sano ”Yes” lisätäksesi yhteystiedon järjestelmään.
11. Sano ”Yes” lisätäksesi yhteystiedolle uuden puhelinnumeron tai ”Cancel” lopettaaksesi toiminnon.

✻ MUISTUTUS

- **Järjestelmä tunnistaa yksittäiset numerot nollasta yhdeksään. Se ei tunnista kymmentä suurempia lukuja.**
- **Voit sanella numerot yksi kerrallaan tai sopivan pituisina sarjoina.**
- **Numerosarjojen luetteleminen nopeuttaa niiden syöttämistä huomattavasti.**
- **Numerot kannattaa luetella sarjoina, jotka mudostavat kokonaisen puhelinnumeron, esim. 995 / 734 / 0000.**
- **Järjestelmän tunnistamat numerot näkyvät näytöllä toiminnon aikana:**
  Syötettäessä puhelinnumeroa:
  1. Sano: ”Nine, nine, five” (9, 9, 5)
  ➞ Näytöllä näkyy: ”995”
  2. Jatka sanomalla: ”Seven, three, four” (7, 3, 4)
  ➞ Näytöllä näkyy: ”995734”

• Yhteystietojen siirtäminen matkapuhelimesta

1. Paina painiketta.
2. Sano ”Phonebook”.
3. Sano ”Add Entry”, kuultuasi merkkiäänen.
4. Sano ”By Phone” jatkaaksesi.
5. Vahvista sanomalla ”Yes”.
6. Puhelimesi siirtää yhteystiedot audiojärjestelmään.
   Tämä toiminto saattaa kestää puhelinmallista ja siirrettävien tietojen määrästä riippuen jopa yli 10 minuuttia
7. Odota kunnes audiojärjestelmän näytöllä näkyy ”Transfer Complete” (yhteystietojen siirtäminen on suoritettu).

• Yhteystiedon nimen muuttaminen

Voit muuttaa yhteystietojen nimiä.

1. Paina painiketta.
2. Sano ”Phonebook”.
3. Sano ”Change Name” kuultuasi äänimerkin.
4. Sano yhteystiedon nimi (äänitunniste)
5. Vahvista sanomalla ”Yes”.
6. Luettele uusi nimi.

• Nimen poistaminen

Voit poistaa yhteystiedolle antamasi nimen.

1. Paina painiketta.
2. Sano ”Phonebook”.
3. Sano ”Delete Name” kuultuasi äänimerkin.
4. Sano yhteystiedon nimi (äänitunniste)
5. Vahvista sanomalla ”Yes”.

■ Puhelun soittaminen

• Nimen perusteella

Voit soittaa puhelun sanomalla järjestelmään tallennetun nimen.

1. Paina painiketta.
2. Sano ”Call”.
3. Sano ”Name” kun järjestelmä kysyy sinulta miten haluat soittaa puhelun
4. Sano haluamasi yhteystiedon nimi (äänitunniste).
5. Sano mihin puhelinumeroon haluat soittaa (puhelinnumeron tyyppi). Voit soittaa vain järjestelmään tallennettuihin puhelinnumeroihin.
6. Sano ”Yes” soittaaksesi puhelun.

✻ VINKKI

Seuraaville toiminnoille on olemassa pikavalinta:

1. **Sano ”Call Name” (soita, yhteystiedon nimi)**
2. **Sano ”Call <john>” (soita, yhteystiedon nimi)**
3. **Sano ”Call <john> at <home>” (Soita, yhteystiedon nimi, puhelinnumeron tyyppi)**

• Soittaminen valitsemalla puhelinnumero

Voit soittaa puhelun myös luettelemalla puhelinnumeron. Järjestelmä tunnistaa yksittäiset numerot nollasta yhdeksään.

1. Paina painiketta.
2. Sano ”Call”.
3. Sano ”Number”, kun järjestelmä kysyy miten haluat soittaa.
4. Luettele puhelinnumero.
5. Sano ”Dial” kun olet valmis ja haluat soittaa.

✻ VINKKI

Seuraaville toiminnoille on olemassa pikavalinta:

1. **Sano ”Dial Number” (soita numeroon)**
2. **Say ”Dial <digit>” (valitse numero)**

■ Puhelun vastaanottaminen

Kun audiojärjestelmä vastaanottaa puhelun, soittoääni kuuluu kaiuttimista ja audiojärjestelmä siirtyy matkapuhelintilaan.

Audiojärjestelmän näytöllä näkyy soittajan numero (jos saatavilla).

• Puheluun vastaaminen:
- Paina painiketta ohjauspyörässä.
• Puhelun hylkääminen:
- Paina painiketta ohjauspyörässä.
• Soittoäänen voimakkuuden säätäminen:
- Käytä VOLUME (äänenvoimakkuus) -painikkeita ohjauspyörässä.
• Puhelun siirtäminen matkapuhelimeen (ei-handsfree puhelu):
- Pidä painike painettuna ohjauspyörässä, kunnes puhelu siirtyy matkapuhelimeen.

■ Puhelun aikana

Puhelun aikana audiojärjestelmän näytöllä näkyy ”Active Call” ja soittajan numero (jos saatavilla).

• Puhelun katkaiseminen
- Paina painiketta ohjauspyörässä.

✻ MUISTUTUS

Puhelun äänenlaatu saattaa huonontua seuraavissa tilanteissa:

1. **Kun puhutte samaan aikaan. (Tämä ei ole toimintahäiriö). Puhukaa vuorotellen.**
2. **Pidä Bluetooth® -äänenvoimakkuus mahdollisimman pienenä. Liian kova äänenvoimakkuus saattaa aiheuttaa särinää ja kaikua.**
3. **Ajettaessa epätasaisella tiellä.**
4. **Ajettaessa suurella ajonopeudella.**
5. **Kun ikkuna on avoinna.**
6. **Kun tuuletussuuttimet on suunnattu mikrofoniin.**
7. **Kun ilmastointilaitteen puhallin toimii täydellä teholla.**

■ Bluetooth® -äänentoisto

Audiojärjestelmä tukee Bluetooth® A2DP (Audio Advanced Distribution Profile) ja AVRCP (Audio Video Remote Control Profile) -profiileja.

Musiikkia voidaan toistaa edellä mainittujen Bluetooth® -profiilien avulla yhteensopivasta matkapuhelimesta.

Aloita suoratoisto Bluetooth® -matkapuhelimesta, valitsemalla soitettavat kappaleet matkapuhelimen käyttöoppaan mukaisesti ja paina audiojärjestelmän CD/AUX painiketta, kunnes LCD-näytöllä lukee ”MP3 Play”.

Audiojärjestelmän näytöllä lukee ”MP3 MODE”.

HUOMAA:

- **Audiojärjestelmä voi toistaa kaikkia puhelimen tukemia musiikkitiedostoja, MP3-tiedostojen lisäksi.**
- **Bluetooth® -yhteensopivan matkapuhelimen täytyy tukea A2DP ja AVRCP -profiileja.**
- **Musiikin suoratoisto ei mahdollisesti onnistu heti joistakin A2DP ja AVRCP -profiileja tukevista Bluetooth®-yhteensopivista matkapuhelimista. Bluetooth®-suoratoisto täytyy mahdollisesti ottaa käyttöön seuraavasti:**

  Esimerkiksi : Valikko→Tiedostonhallinta→Musiikki→Toiminnot→Toista Bluetooth:n välityksellä
- **Katso lisätietoja matkapuhelimen käyttöoppaasta. Lopeta musiikin suoratoisto Bluetooth®-yhteensopivasta matkapuhelimesta, lopettamalla kappaleen soittaminen matkapuhelimesta tai vaihtamalla audiojärjestelmä muuhun tilaan, esim. AM/FM, CD, iPod, jne.**

■ Avainkoodiluettelo

Nro	Avainkoodi		Luokka							
			Matkapuhelin johon laitepari on muodostettu Tyhjä	Yhteys on katkaistu	Yhteys on muodostettu		Saapuva puhelu	Soitettava puhelu	Käynnissä oleva puhelu	2. puhelu
					Normaalitila	Bluetooth-asetusvalikko				
1		LYHYT	Laiteparia ei ole muodostettu	Yhteyttä ei muodosteta	-	-	Vastaa puheluun	-	2. puhelu 1. puhelu: pidossa 2. puhelu: aktiivinen	2. puhelu 2. puhelu: pidossa 1. puhelu: aktiivinen
		PITKÄ	-	-	-	-	-	-	Transfer call:secret call	
2		LYHYT	PUHEENTUN-NISTUS Äänikomentotila lopetetu	PUHEENTUN-NISTUS Äänikomentotila lopetetu	PUHEENTUN-NISTUS Äänikomentotila lopetetu	PUHEENTUN-NISTUS Äänikomentotila lopetetu	Hylkää puhelu	Katkaise puhelu	Katkaise puhelu	Katkaise puhelu
		PITKÄ [10 sek.]	-	-	Kaiutin Mukauttaminen (vain englanniksi)	Kaiutin Mukauttaminen (vain englanniksi)	-	-	-	-
3		LYHYT	Aktiivinen	Aktiivinen	Aktiivinen	Aktiivinen	-	-	-	-
		PITKÄ [10 sek.]	-	-	-	-	-	-	-	-

⚠ HUOMIOTAVA KÄYTETTÄESSÄ BLUETOOTH® -MATKAPUHELINTA

- *Älä käytä matkapuhelinta tai muuta Bluetooth® -asetuksia (kuten laiteparin muodostamista) ajon aikana.*
- *Audiojärjestelmä ei mahdollisesti ole täysin yhteensopiva kaikkien Bluetooth®-yhteensopivien matkapuhelimien kanssa tai tunnistaa niitä ollenkaan.*
- *Tutustu matkapuhelimesi Bluetooth® -ominaisuuksien käyttöön matkapuhelimen käyttöoppaan avulla, ennen audiojärjestelmän Bluetooth® -ominaisuuksien käyttöä.*
- *Audiojärjestelmän ja matkapuhelimen tulee muodostaa laitepari ennen Bluetooth®-ominaisuuksien käyttöä.*
- *Et voi käyttää audiojärjestelmän handsfree-ominaisuutta, kun alueella ei ole matkapuhelinverkkoa (esim. tunnelissa, maan alla, vuoristossa jne.).*

(jatkuu)

(jatkuu)

- *Et saata kuulla puhelun toisen osapuolen ääntä, jos matkapuhelinsignaali on heikko tai kun matkustamossa on paljon sisämelua.*
- *Älä aseta matkapuhelinta metallisten esineiden päälle tai sisälle, muutoin*

  Bluetooth®-yhteys tai yhteys matkapuhelinverkkoon saattaa katketa.
- *Kun matkapuhelimen Bluetooth®-yhteys on aktiivinen, matkapuhelimen akku saattaa tyhjentyä tavanomaista nopeammin Bluetooth®-yhteyteen liittyvän tietoliikenteen takia.*
- *Jotkut matkapuhelimet tai muut laitteet saattavat aiheuttaa häiriöääniä tai audiojärjestelmän toimintahäiriön. Ongelma saattaa korjaantua, siirtämällä laite kauemmas audiojärjestelmästä.*
- *Tallenna yhteystietojesi nimet matkapuhelimeesi ilman erikosmerkkejä, muuten järjestelmä ei mahdollisesti näytä niitä oikein.*

Ennen ajamista / 5-3
Virta-avaimen asennot / 5-4
Käynnistyspainike (ENGINE START/STOP) / 5-8
Automaattinen moottorin sammutus- ja käynnistysjärjestelmä (ISG) / 5-14
Käsivalintainen vaihteisto / 5-18
Automaattivaihteisto / 5-21
Jarrujärjestelmä / 5-29
Vakionopeudensäädin / 5-48
Nopeuden rajoitin / 5-53
Kaistavahtijärjestelmä (LKAS) / 5-56

Autollasi ajaminen

5

Taloudellinen ajaminen / 5-63
Poikkeukselliset ajo-olosuhteet / 5-65
Ajaminen talvella / 5-69
Perävaunun vetäminen / 5-73
Auton paino / 5-82

⚠ VAROITUS – PAKOKAASUN HENGITTÄMINEN VOI OLLA ERITTÄIN VAARALLISTA!

Pakokaasun hengittäminen voi olla erittäin vaarallista. Avaa ikkunat heti kun tunnet pakokaasun hajua matkustamossa.

- **Älä hengitä pakokaasua.**
  Pakokaasu sisältää häkää, väritöntä ja hajutonta kaasua, jonka hengittäminen saattaa johtaa tajunnan menettämiseen ja kuolemaan.
- **Varmista, ettei pakoputkisto vuoda.**
  Pakoputkisto pitää tarkastaa aina, kun auto nostetaan nosturilla esimerkiksi öljyvaihtoa varten. Tarkastuta pakoputkisto aina valtuutetussa HYUNDAI-liikkeessä kun sen ääni muuttuu tai kun auton pohja osuu johonkin.
- **Älä käytä moottoria suljetussa tilassa.**
  Moottorin käyttäminen tyhjäkäynnillä autotallissa on vaarallista, vaikka autotallin ovi olisi auki. Aja auto ulos autotallista heti kun käynnistät moottorin.
- **Vältä pitkäaikaista tyhjäkäyntiä kun autossa on matkustajia.**
  Auton tulee olla avoimella paikalla ja ilmastointilaite tulee säätää niin, että ulkoilmanotto (ei sisäilmankierto) on valittuna ja puhallinnopeus on säädetty suureksi, jos matkustajien täytyy oleskella autossa pitkään moottorin ollessa tyhjäkäynnillä

Jos joudut ajamaan takaluukku avoinna kuljettaessasi esineitä, jotka eivät muutoin mahdu autoon:

1. Sulje ikkunat.
2. Avaa sivuilmasuuttimet.
3. Valitse ilmastointilaitteesta suuri puhallinnopeus, ulkoilmanotto (”Fresh”) ja ilmavirran suuntaus lattiaan tai kasvoihin.

Varmista ettei tuulilasin edessä oleviin ilmanottoaukkoihin kerry lunta, jäätä, lehtiä tai muuta roskaa, jotta ilmastointilaite toimii oikein.

ENNEN AJAMISTA

Ennen autoon menemistä

- Pidä ikkunat, sivutaustapeilit ja valot puhtaina.
- Tarkasta renkaiden kunto.
- Tarkista, ettei auton alla näy vuotoja.
- Varmista ennen peruuttamista, ettei auton takana ole esteitä.

Säännöllisesti tarkastettavat kohteet

Moottoriöljyn, jäähdytysnesteen, jarrunesteen ja lasinpesunesteen tasot täytyy tarkistaa säännöllisin aikavälein, nesteestä riippuen. Katso lisätietoja kappaleesta 7 (”Huolto”).

⚠ VAROITUS

Jos kuljettaja ei keskity ajamiseen, hän saattaa menettää auton hallinnan ja joutua onnettomuuteen, josta saattaa aiheutua vakavia tai kuolemaan johtavia vammoja. Auton turvallinen käsittely on kuljettajan vastuulla ja hänen ei tulisi käyttää kannettavia laitteita tai auton järjestelmiä niin, että hän joutuu kääntämään katseensa pois ajoradalta tai käyttää laitteita, joiden käyttö ajon aikana on kielletty laissa.

Ennen käynnistämistä

- Sulje ja lukitse ovet.
- Säädä istuin siten, että ulotut kaikkiin hallintalaitteisiin helposti.

Säädä sisä- ja ulkotaustapeilit.

- Varmista, että kaikki valot toimivat.
- Tarkista mittarit.
- Tarkista, että kaikki merkkivalot syttyvät, kun käännät virta-avaimen tai painat käynnistyspainikeen ON-asentoon.
- Vapauta seisontajarru ja varmista, että sen varoitusvalo sammuu.

Kuljettajan tulee turvallisuussyistä tutustua autoon ja sen varusteisiin ennen liikkeellelähtöä.

⚠ VAROITUS

Kaikkien matkustajien tulee käyttää turvavöitä. Katso lisätietoja turvavöiden käytöstä kappaleen 3 kohdasta ”Turvavyöt”

⚠ VAROITUS

Tarkista aina ennen vaihteenvalistimen siirtämistä R-asentoon, ettei kukaan (erityisesti lapsia) ole auton reitillä.

⚠ VAROITUS – Ajaminen päihtyneenä

Alkoholin nauttiminen ennen ajamista on vaarallista. Suurin osa maantieonnettomuuksissa kuolleista kuljettajista ajaa alkoholin vaikutuksen alaisena. Jo pieni määrä alkoholia vaikuttaa olennaisesti reaktio-, havainnointi- ja harkintakykyyn. Ajaminen kolmiolääkkeiden tai huumausaineiden vaikutuksen alaisena on vähintään yhtä vaarallista, kuin ajaminen alkoholin vaikutuksen alaisena.

Joudut paljon todennäköisemmin vakavaan onnettomuuteen päihtyneenä.

Älä aja autoa päihtyneenä. Älä matkusta autossa, jonka kuljettaja on päihtynyt. Tilaa taksi, ellet löydä kuljettajaa, joka ei ole nauttinut alkoholia.

⚠ VAROITUS

- **Älä paina kaasupoljinta pitkään pysäköidessäsi tai auton ollessa paikallaan. Moottori tai pakoputkisto saattaa ylikuumentua ja aiheuttaa tulipalon.**
- **Irtoesineet saattavat pudota lattialle ja aiheuttaa onnettomuuden häiritessään polkimien käyttöä, kun teet äkillisen ohjausliikkeen tai painat jarrupoljinta äkillisesti. Säilytä kaikki irtoesineet turvallisessa paikassa.**
- **Keskittymiskyvyn herpaantuminen sattaa johtaa onnettomuuteen. Käytä lisälaitteita, kuten audiojärjestelmää tai ilmastointilaitteen säätimiä varovasti. Auton turvallinen käsittely on aina kuljettajan vastuulla.**

VIRTA-AVAIMEN ASENNOT

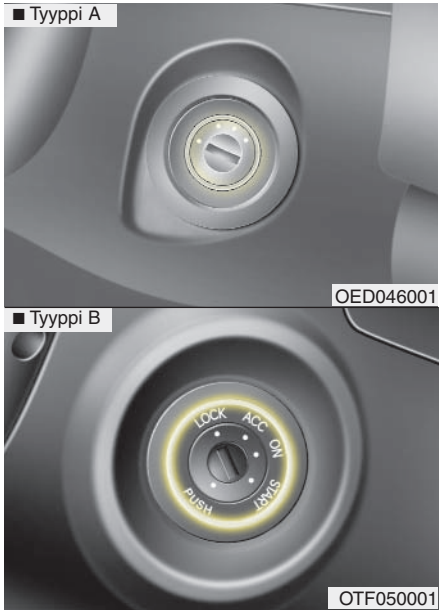

Valaistu virtalukko

Virtalukon valaistus syttyy kun ovi avataan, jos virta-avain ei ole ON-asennossa. Se sammuu heti kun virta-avain käännetään ON-asentoon tai 30 sekunnin kuluttua oven sulkemisesta.

Virta-avaimen asennot

LOCK

Ohjauslukko on osa ajoneuvon varkaudenestojärjestelmää. Virta-avaimen voi irrottaa vain LOCK-asennossa. Käännä virta-avain ACC-asennosta LOCK-asentoon painamalla sitä sisäänpäin.

Lisälaite asento (ACC)

Ohjauslukko on auki ja auton sähkölaitteet toimivat.

✻ MUISTUTUS

Käännä ohjauspyörää edestakaisin molempiin suuntiin, jos virta-avaimen kääntäminen ACC-asentoon on vaikeaa.

ON-asento

Tarkista ennen moottorin käynnistämistä, että varoitusvalot toimivat. Virta-avain palautuu tähän asentoon, kun käynnistät moottorin.

Älä jätä virta-avainta ON-asentoon kun moottori ei ole käynnissä, jotta akku ei tyhjenisi.

START-asento

Käynnistä moottori kääntämällä virta-avain START-asentoon. Käynnistysmoottori toimii kunnes vapautat avaimen, jolloin avain palautuu ON-asentoon. Tarkista jarrujärjestelmän varoitusvalon toiminta virta-avaimen ollessa tässä asennossa.

⚠ VAROITUS – Virta-avain

- **Älä koskaan käännä virta-avainta LOCK tai ACC -asentoon auton liikkuessa. Tämä voi johtaa auton ohjattavuuden ja jarrutustehon heikkenemiseen ja aiheuttaa onnettomuuden.**
- **Ohjauslukko (jos varusteena) ei korvaa seisontajarrua. Varmista ennen kuljettajan istuimelta poistumista, että vaihteenvaltsin on 1 -asennossa (manuaalivaihteisto) tai P-asennossa (automaattivaihteisto), seisontajarru on kiristetty ja moottori on sammutettu. Auto saattaa muuten liikkua äkillisesti.**
- **Älä yritä kääntää virta-avainta tai käyttää mitään muita hallintalaitteita ohjauspyörän läpi. Saatat menettää auton hallinnan ja joutua onnettomuuteen josta aiheutuu vakavia tai kuolemaan johtavia vammoja.**
- **Älä säilytä irtoesineitä kuljettajan istuimen lähellä, sillä ne saattavat liikkua ajon aikana haitaten kuljettajaa ja aiheuttaa näin onnettomuuden.**

Moottorin käynnistäminen

⚠ VAROITUS

Käytä sopivia kenkiä ajaessasi. Vääränlaiset kengät (korkokengät, hiihtokengät jne.) saattavat haitata jarru-, kaasu- ja kytkinpolkimen (manuaalivaihteistolla varustetuissa autoissa) käyttöä.

✻ MUISTUTUS – Kick down -toiminto

Kick down -toiminnon tarkoituksena on estää sinua painamasta kaasupoljinta tahattomasti pohjaan asti, koska se tekee kaasupolkimen painamisesta raskaampaa. Jos painat poljinta alas 80 prosenttia sen liikematkasta, auto kiihtyy täydellä kaasulla ja polkimen painaminen muuttuu helpommaksi. Tämä on normaalia.

Bensiinimoottorin käynnistäminen

1. Varmista, että käsijarru on kiristetty.
2. **Manuaalivaihteisto** – Paina kytkinpoljin pohjaan asti ja siirrä vaihteenvalitsin vapaa-asentoon. Pidä jarru- ja kytkinpoljin painettuina ja käännä virta-avain START-asentoon.

   Automaattivaihteisto – Siirrä vaihteenvalitsin P-asentoon. Paina jarrupoljin pohjaan asti.

   Voit käynnistää moottorin myös vaihteenvalitsimen ollessa N-asennossa.
3. Käännä virta-avain START-asentoon (enintään 10 sekuntin ajaksi) ja vapauta se, kun moottori käynnistyy.
4. Älä paina kaasupoljinta ennen kuin moottori on lämmennyt, kun ulkolämpötila on alle -18°C / 0°F tai kun autoa ei ole käytetty useaan päivään.

Älä paina kaasupoljinta moottoria käynnistettäessä, ***moottorin lämpötilasta riippumatta.***

⚠ HUOMAUTUS

Jos moottori sammuu ajon aikana, älä yritä siirtää vaihteenvalitsinta P-asentoon. Voit yrittää käynnistää moottorin uudelleen, siirtämällä vaihteenvalitsimen N-asentoon ja kääntämällä virta-avaimen ON-asentoon.

⚠ HUOMAUTUS

Älä käytä käynnistysmoottoria yhtäjaksoisesti yli 10 sekunnin ajan. Jos moottori ei käynnisty tai sammuu käynnistyttyään, odota 5–10 sekuntia ennen uutta käynnistysyritystä. Käynnistysmoottorin ylikuormitus saattaa vaurioittaa sitä.

Dieselmoottorin käynnistäminen

Ennen kylmän dieselmoottorin käynnistämistä täytyy suorittaa hehkutus, jonka jälkeen moottorin tulee antaa lämmetä ennen liikkeellelähtöä.

1. Varmista, että seisontajarru on kiristetty.
2. **Manuaalivaihteisto** – Paina kytkinpoljin pohjaan asti ja siirrä vaihteenvalitsin vapaa-asentoon. Pidä kytkin- ja jarrupoljin painettuna ja käännä virta-avain START-asentoon.

   Automaattivaihteisto – Siirrä vaihteenvalitsin P-asentoon. Paina jarrupoljin pohjaan asti.

   Voit käynnistää moottorin myös vaihteenvalitsimen ollessa N-asennossa.

3. Käännä virta-avain ON-asentoon hehkutuksen aloittamiseksi. Hehkutuksen merkkivalo syttyy.
4. Kun hehkutuksen merkkivalo sammuu, käännä virta-avain START-asentoon ja vapauta se, kun moottori käynnistyy (enintään 10 sekuntia) .

✻ MUISTUTUS

Jos moottoria ei käynnistetä 10 sekunnin kuluessa hehkutuksen päättymisen jälkeen, käännä virta-avain uudestaan asentoon LOCK ja sitten asentoon ON uutta hehkuttamista varten.

Turboahtimella ja ahtojäähdyttimellä varustetun moottorin käynnistäminen ja sammuttaminen

1. Älä ryntäytä ts. kiihdytä moottoria voimakkaasti suurelle kierrosnopeudelle heti käynnistyksen jälkeen.

   Jos moottori on kylmä, anna moottorin käydä tyhjäkäyntiä useiden sekuntien ajan ennen ajoon lähtöä, jotta varmistetaan, että turboahdin saa riittävän voitelun.
2. Anna moottorin käydä tyhjäkäynnillä noin minuutin ajan ennen sen sammuttamista, kun olet ajanut pitkään yhtäjaksoisesti tai suurella ajonopeudella.

   Tämä tyhjäkäyntiaika tarvitaan, jotta turboahdin ehtii jäähtyä ennen moottorin sammuttamista.

⚠ HUOMAUTUS

Älä sammuta moottoria välittömästi kovan kuormituksen jälkeen. Moottori tai turboahdin saattaa varioitua.

KÄYNNISTYSPAINIKE (ENGINE START/STOP)

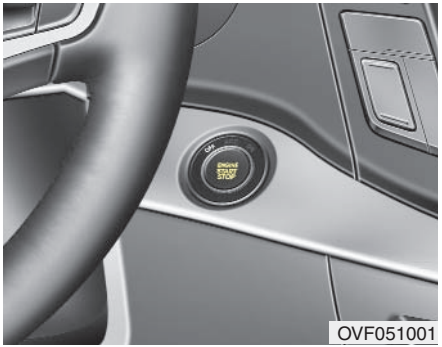

OVF051001

Valaistu käynnistyspainike (ENGINE START/STOP)

Käynnistyspainikeen (ENGINE START/STOP) valaistus syttyy aina kun avaat kuljettajan oven. Valaistus sammuu noin 30 sekunnin kuluttua oven sulkemisesta. Se sammuu heti, jos hälytysjärjestelmä aktivoidaan.

Käynnistyspainike (ENGINE START/STOP)

OFF-asento

Valkoinen

Käsivalintainen vaihteisto

Sammuta moottori (painikeen ollessa START/RUN-asennossa) tai virta (painikeen ollessa ON-asennossa) painamalla painiketta pysäytettyäsi auton.

Automaattivaihteisto

Sammuta moottori (painikkeen ollessa START/RUN-asennossa) tai virta (painikkeen ollessa ON-asennossa) painamalla painiketta, vaihteenvalitsimen ollessa P-asennossa. Käynnistyspainike siirtyy ACC-tilaan, jos sitä painetaan kun vaihteenvalitsin ei ole P-asennossa.

Ohjauslukolla varustetut autot

Ohjauslukko parantaa varkaussuojaa, kun käynnistyspainike on OFF-asennossa.

Se lukittuu, kun ovi avataan.

Jos ohjauspyörä ei ole lukkiutunut kunnolla, kuulet varoitusäänen avatessasi kuljettajan oven. Yritä lukita ohjauspyörä uudelleen. Tarkastuta ohjauslukko valtuutetulla HYUNDAI-jälleenmyyjällä, jos ongelma ei korjaudu.

Ohjauslukko ei lukkiudu ja kuulet varoitusäänen, jos sammutat moottorin painamalla käynnistyspainikkeen OFF-asentoon kuljettajan oven ollessa auki. Sulje ovi. Ohjauslukko lukkiutuu ja varoitusäänen toistaminen lakkaa.

✻ MUISTUTUS

Käynnistyspainiketta (ENGINE START/STOP) ei voi käyttää, jos ohjauslukko ei vapaudu täysin. Käännä ohjauspyörää molempiin suuntiin ja paina painiketta uudelleen.

⚠ HUOMAUTUS

Moottorin voi sammuttaa käynnistyspainikkeen (ENGINE START/STOP) ollessa START/RUN tai ON-asennossa, vain kun auto on pysähtynyt. Voit hätätilanteessa sammuttaa moottorin ja siirtää painikeen ACC-asentoon painamalla sitä yli 2 sekunnin ajan tai 3 kertaa peräkkäin. Voit käynnistää moottorin uudelleen auton liikkuessa, painamalla käynnistyspainiketta vaihteenvalitsimen ollessa N-asennossa.

ACC-asento

Oranssi

Käsivalintainen vaihteisto

Paina käynnistyspainiketta (ENGINE START/STOP) OFF-asennossa (älä paina kytkinpoljinta).

Automaattivaihteisto

Paina käynnistyspainiketta (ENGINE START/STOP) OFF-asennossa (älä paina jarrupoljinta).

Ohjauslukko vapautuu (jos varusteena) ja sähköiset apulaitteet ovat valmiustilassa. Jos painike on ACC-asennossa yli tunnin ajan, se siirtyy automaattisesti OFF-asentoon akkuvarauksen purkautumisen välttämiseksi.

ON-asento

Sininen

Käsivalintainen vaihteisto

Paina käynnistyspainiketta (ENGINE START/STOP) ACC-asennossa (älä paina kytkinpoljinta).

Automaattivaihteisto

Paina käynnistyspainiketta (ENGINE START/STOP) ACC-asennossa (älä paina jarrupoljinta).

Tarkista varoitusvalojen toiminta ennen moottorin käynnistämistä. Älä jätä käynnistyspainiketta (ENGINE START/STOP) pitkäksi aikaa, jotta akku ei tyhjenisi.

Käynnistys / käynnissä (START/RUN)

Ei pala

Käsivalintainen vaihteisto

Käynnistä moottori painamalla kytkin- ja jarrupoljin pohjaan asti, siirtämällä vaihteenvalitsin vapaa-asentoon ja painamalla käynnistyspainiketta (ENGINE START/STOP).

Automaattivaihteisto

Käynnistä moottori painamalla jarrupoljin pohjaan asti, siirtämällä vaihteenvalitsin P- tai N- asentoon ja painamalla käynnistyspainiketta (ENGINE START/STOP). Käynnistä moottori turvallisuussyistä vaihteenvalitsimen ollessa P-asennossa.

✻ MUISTUTUS

Käynnistyspainikeen tila muuttuu seuraavasti, jos sitä painetaan vaikka kytkin- ja jarrupoljinta ei ole painettu pohjaan asti (manuaalivaihteisto) tai jos jarrupoljinta ei ole painettu pohjaan asti (automaattivaihteisto):
OFF ➔ ACC ➔ ON ➔ OFF tai ACC

✻ MUISTUTUS

Akkuvaraus purkautuu, jos jätät käynnistyspainikkeen ACC- tai ON -asentoon pitkäksi aikaa.

⚠ VAROITUS

- **Älä paina käynnistyspainiketta (ENGINE START/STOP) auton liikkuessa. Tämä voi johtaa auton ohjattavuuden ja jarrutustehon heikkenemiseen ja aiheuttaa onnettomuuteen.**
- **Ohjauslukko (jos varusteena) ei korvaa seisontajarrua. Varmista että vaihteenvalitsin on P-asennossa, käsijarru on kiristetty ja moottori on sammutettu, ennen kun poistut kuljettajan paikalta. Auto saattaa muuten liikkua äkillisesti.**

(jatkuu)

(jatkuu)

- **Älä yritä kääntää virta-avainta tai käyttää mitään muita hallintalaitteita ohjauspyörän läpi. Saatat menettää auton hallinnan ja joutua onnettomuuteen josta seuraa vakavia tai kuolemaan johtavia vammoja.**
- **Älä säilytä irtoesineitä kuljettajan istuimen lähellä, sillä ne saattavat liikkua ajon aikana haitaten kuljettajaa ja aiheuttaa näin onnettomuuden.**

Moottorin käynnistäminen

⚠ VAROITUS

Käytä sopivia kenkiä ajaessasi. Vääränlaiset kengät (korkokengät, hiihtokengät, jne.) saattavat haitata jarru-, kaasu- ja kytkinpolkimen (manuaalivaihteistolla varustetuissa autoissa) käyttöä.

Bensiinimoottorin käynnistäminen

1. Pitele älyavainta tai aseta se johonkin matkustamossa.
2. Varmista, että seisontajarru on kiristetty.
3. **Manuaalivaihteisto** – Paina kytkinpoljin pohjaan asti ja siirrä vaihteenvalitsin vapaa-asentoon. Pidä kytkin- ja jarrupoljin painettuna moottoria käynnistettäessä.

   Automaattivaihteisto – Siirrä vaihteenvalitsin P-asentoon. Paina jarrupoljin pohjaan asti.

   Voit käynnistää moottorin myös vaihteenvalitsimen ollessa N-asennossa (Vapaa).
4. Paina käynnistyspainiketta (ENGINE START/STOP).
5. Älä paina kaasupoljinta ennen kuin moottori on lämmennyt, jos ulkolämpötila on alle -18°C / 0°F tai autoa ei ole käytetty useaan päivään.

Älä paina kaasupoljinta käynnistäessäsi moottorin, moottorin lämpötilasta riippumatta.

Dieselmoottorin käynnistäminen

Ennen kylmän dieselmoottorin käynnistämistä täytyy suorittaa hehkutus, jonka jälkeen moottorin tulee antaa lämmetä ennen liikkeellelähtöä.

1. Varmista, että seisontajarru on kiristetty.
2. **Manuaalivaihteisto** – Paina kytkinpoljin pohjaan asti ja siirrä vaihteenvalitsin vapaa-asentoon. Pidä kytkin- ja jarrupoljin painettuna ja paina käynnistyspainike (ENGINE START/STOP) START-asentoon.

   Automaattivaihteisto – Siirrä vaihteenvalitsin P-asentoon. Paina jarrupoljin pohjaan asti.

   Voit käynnistää moottorin myös vaihteenvalitsimen ollessa N-asennossa.

3. Pidä jarrupoljin painettuna ja paina käynnistyspainiketta (ENGINE START/STOP).
4. Pidä jarrupoljin painettuna, kunnes hehkutuksen merkkivalo sammuu. (noin 5 sekuntia)
5. Moottori käynnistyy, kun hehkutuksen merkkivalo sammuu.

✻ MUISTUTUS

Moottori saattaa käynnistyä, jos käynnistyspainiketta painetaan uudelleen moottorin hehkutuksen ollessa käynnissä.

Turboahtimella ja ahtojäähdyttimellä varustetun moottorin käynnistäminen ja sammuttaminen

1. Älä ryntäytä ts. kiihdytä moottoria voimakkaasti suurelle kierrosnopeudelle heti käynnistyksen jälkeen.
   Anna moottorin käydä tyhjäkäyntiä usean sekunnin ajan ennen likkeellelähtöä sen ollessa kylmä, jotta turboahtimen voitelu toimii oikein.
2. Anna moottorin käydä tyhjäkäyntiä noin minuutin ajan, kun autolla on ajettu pitkään tai suurella ajonopeudella.
   Tyhjäkäynnillä turboahdin ehtii jäähtyä ennen moottorin sammuttamista.

⚠ HUOMAUTUS

Älä sammuta moottoria välittömästi kovan kuormituksen jälkeen. Moottori tai turboahdin saattaa vaurioitua vakavasti.

- Moottori ei saata käynnistyä vaikka älyavain olisi autossa, jos se on kaukana kuljettajan istuimesta.
- Järjestelmä tarkistaa, onko älyavain kelvollinen, kun käynnistyspainike (ENGINE START/STOP) on ACC- tai ON -asenossa. LCD-näytöllä lukee ”Key is not in the vehicle”, jos avain ei ole autossa. Merkkiääni soi 5 sekunnin ajan, jos kaikki ovet suljetaan. Teksti poistuu näytöltä ja merkkivalo sammuu auton lähdettyä liikkeelle. Pidä älyavain aina mukanasi.

⚠ VAROITUS

Moottori käynnistyy vain kun älyavain on autossa.
Älä anna lasten tai henkilöiden, jotka eivät ole perehtyneet käynnistyspainikkeen (ENGINE START/STOP) toimintaan koskea käynnistyspainikkeeseen.

⚠ HUOMAUTUS

Älä siirrä vaihteenvalitsinta P-asentoon, jos moottori sammuu ajon aikana. Liikeneetilanteen salliessa, voi yrittää käynnistää moottorin uudelleen siirtämällä vaihteenvalitsimen N-asentoon ja kääntämällä virta-avaimen ON-asentoon.

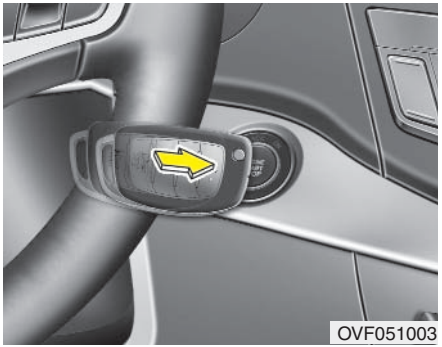

✻ MUISTUTUS

- **Voit käynnistää moottorin painamalla käynnistyspainiketta (ENGINE START/STOP) älyavaimella, jos älyavaimen paristo on heikko tai älyavain ei toimi oikein.**
- **Moottoria ei voi käynnistää normaalisti, kun jarruvalojen sulake on palanut.**
  Vaihda sulake. Jos et voi vaihtaa sulaketta heti, voit käynnistää moottorin painamalla käynnistyspainiketta (ENGINE START/STOP) 10 sekunnin ajan sen ollessa ACC-asennossa. Moottori voidaan käynnistää painamatta jarrupoljinta. Paina tästä huolimatta turvallisuussyistä jarrupoljin pohjaan asti ennen käynnistämistä.

⚠ HUOMAUTUS

Älä paina käynnistyspainiketta (ENGINE START/STOP) yli 10 sekunnin ajan, paitsi kun jarruvalojen sulake on palanut.

AUTOMAATTINEN MOOTTORIN SAMMUTUS- JA KÄYNNISTYSJÄRJESTELMÄ (ISG)

Automaattinen moottorin sammutus- ja käynnistysjärjestelmä (ISG, jos varusteena) säästää polttoainetta sammuttamalla moottorin kun auto on paikallaan. Esimerkiksi liikennevaloissa, pysähdyttäessä STOP-merkin kohdalla ja ruuhkissa.

Moottori käynnistyy uudelleen kun järjestelmä havaitsee liikkeellelähdön.

Automaattinen moottorin sammutus- ja käynnistysjärjestelmä (ISG) on käytössä aina kun moottori on käynnissä.

✻ MUISTUTUS

Jotkut varioitusvalot (ABS, ESP, ESP OFF tai käsijarrun varoitusvalo) saattavat palaa muutaman sekunnin ajan, kun ISG-järjestelmä käynnistää moottorin uudelleen.
Tämä johtuu alhaisesta akkujännitteestä. Se ei ole vikaoire.

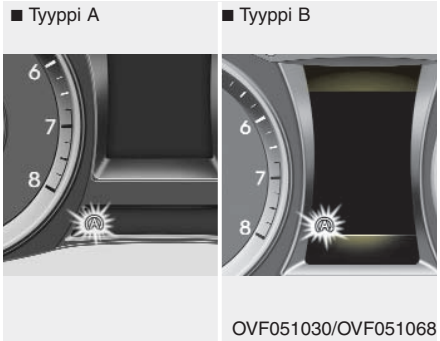

OVF051030/OVF051068

Automaattinen sammutus

Moottorin sammuttaminen tyhjäkäynnillä

1. Laske ajonopeus alle 5 km/h
2. Siirrä vaihteenvalitsin N-asentoon
3. Vapauta kytkinpoljin.

Moottori sammuu ja ”AUTO STOP”(Ⓐ) -merkkivalo syttyy mittaristossa.

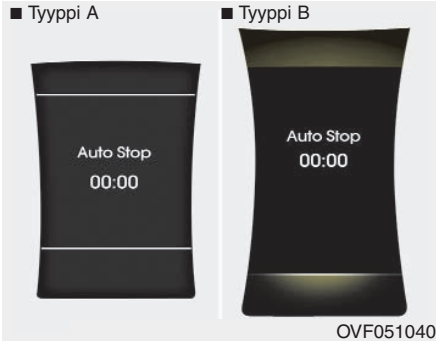

OVF051040

LCD-näytöllä näkyy ”Auto Stop”.

✻ MUISTUTUS

Järjestelmä ei sammuta moottoria, ellei ajonopeus ole noussut vähintään 10 km/h edellisen sammutuksen jälkeen.

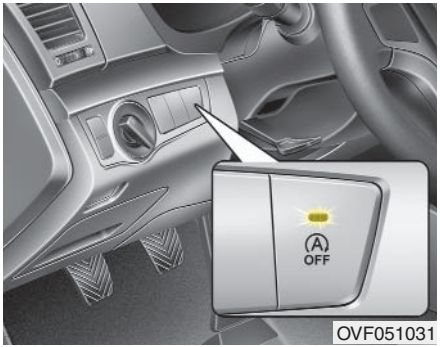

OVF051031

✻ MUISTUTUS

Jos irrotat turvavyön tai avaat kuljettajan oven:

- **ISG-järjestelmä poistetaan käytöstä (ISG OFF-painikeen merkkivalo syttyy)**

(jatkuu)

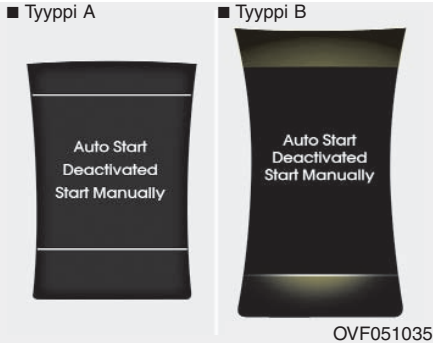

OVF051035

(jatkuu)

- **LCD-näytöllä näkyy ”Auto Start Deactivated Start Manually” (Automaattinen moottorin sammutus- ja käynnistysjärjestelmä on poistettu käytöstä, kuljettajan tulee käynnistää moottori).**

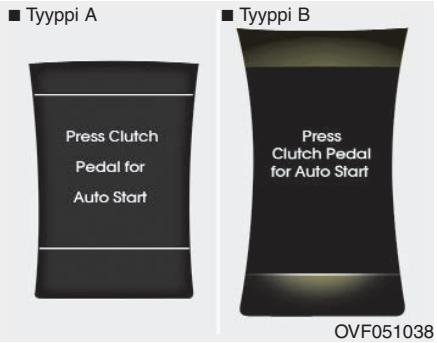

OVF051038

Automaattinen käynnistys

Käynnistä moottori automaattisen sammutuksen jälkeen seuraavasti:

- Paina kytkinpoljin pohjaan asti, kun vaihteenvalitsin on vaapa-asennossa.
- LCD-näytöllä näkyy ”Press Clutch Pedal for Auto Start” (Paina kytkinpoljin pohjaan asti, jotta moottori voidaan käynnistää automaattisesti).
- Moottori käynnistyy ja vihreä AUTO STOP (Ⓐ)-merkkivalo sammuu mittaristossa.

Moottori käynnistyy uudelleen automaattisesti seuraavissa tilanteissa:

- Kun käsisäätöisen ilmastointilaitteen puhallinnopeus on säädetty suurempaan kuin 6. -asentoon ja jäähdyttävä ilmastointi on päällä.
- Kun automaatti-ilmastoinnin puhallinnopeus on säädetty suurempaan kuin 6. asentoon ja jäähdyttävä ilmastointi on päällä.
- Kun jäähdyttävä ilmastointi on ollut päällä jonkun aikaa.
- Kun takalasin lämmitin on päällä.
- Kun jarrutehostimen alipaine on alhainen.
- Kun akun varaustila on heikko.
- Kun ajonopeus ylittää 5 km/h.

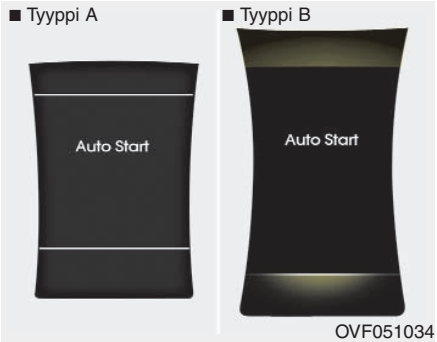

Vihreä AUTO STOP(Ⓐ)-merkkivalo vilkkuu 5 sekunnin ajan ja LCD-näytöllä näkyy ”Auto Start”.

Moottorin sammutus- ja käynnistysjärjestelmän (ISG) toiminta

Moottorin automaattisen sammutus- ja käynnistysjärjestelmä (ISG) toimii seuraavissa olosuhteissa:

- Kuljettajan turvavyö on kiinnitetty.
- Konepelti ja kuljettajan ovi on suljettu.
- Jarrutehostimen alipaine on riittävä.
- Akun varaustila on riittävä.
- Ulkolämpötila on -2°C–35°C (28,4°F–95°F).
- Moottorin jäähdytysnesteen lämpötila ei ole liian alhainen.

OVF051031/OVF051036

✻ MUISTUTUS

- **Jos järjestelmän toimintaedellytykset eivät täyty, järjestelmä kytkeytyy pois käytöstä. ISG OFF -painikeen merkkivalo syttyy ja LCD-näytöllä näkyy ”Auto Stop Deactivated”.**
- **Varmista että toimintaolosuhteet täyttyvät, jos merkkivalo syttyy tai viesti näkyy toistuvasti.**

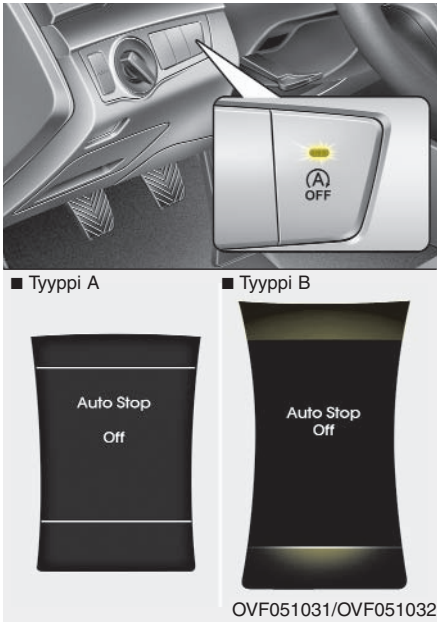

OVF051031/OVF051032

Moottorin automaattisen sammutus- ja käynnistysjärjestelmän (ISG) poiskytkeminen

- Paina ISG OFF -painiketta, jos haluat kytkeä ISG-järjestelmän pois käytöstä. ISG OFF -painikkeen merkkivalo syttyy ja LCD-näytöllä näkyy ”Auto Stop Off”.
- Voit kytkeä ISG-järjestelmän käyttöön painamalla ISG OFF -painiketta uudelleen, jolloin ISG OFF -painikkeen merkkivalo sammuu.

ISG-järjestelmän toimintahäiriö

Järjestelmä ei saata toimia oikein seuraavissa tilanteissa:

Järjestelmään liittyvissä antureissa on vikaa.

Vikaoireet:

- Keltainen AUTO STOP (Ⓐ)-merkkivalo ei sammu vilkuttuaan 5 sekunnin ajan.

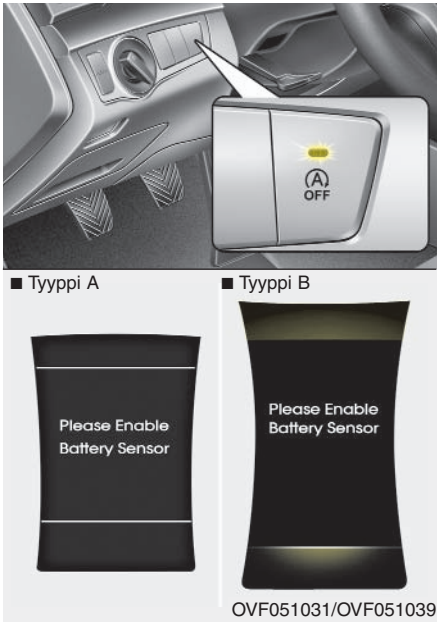

OVF051031/OVF051039

- ISG OFF -painikkeen merkkivalo sammuu.
- LCD-näytöllä näkyy ”Please Enable Battery Sensor” (ota akun jänniteanturi käyttöön).

✻ MUISTUTUS

- **Ota yhteyttä valtuutettuun HYUNDAI-liikkeeseen, jos painikeen merkkivalo ei sammu, kun painiketta painetaan uudelleen tai jos järjestelmässä esiintyy jatkuvasti toimintahäiriöitä.**
- **ISG OFF -painikkeen merkkivalo saattaa sammua, kun autolla on ajettu noin 80km/h ajonopeudella enintään 2 tunnin ajan, kun ilmastointilaitteen puhallinnopeus säädetty 2. -asentoon tai pienemmälle. Ota yhteyttä valtuutettuun HYUNDAI-liikkeeseen jos ISG OFF -painikkeen merkkivalo ei sammu.**

⚠ VAROITUS

Moottori saattaa käynnistyä automaattisesti, kun ISG-järjestelmä on käytössä.

Käännä virta-avain LOCK-asentoon tai ota avain virtalukosta, kun poistut autosta tai aiot työskennellä moottoritilassa.

MANUAALIVAIHTEISTO (JOS VARUSTEENA)

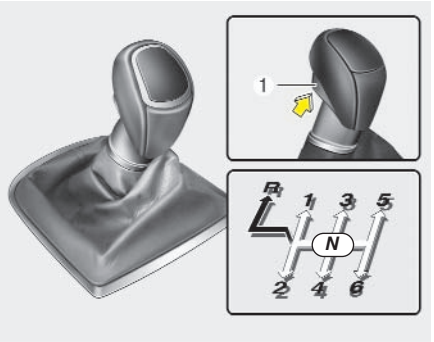

Vaihteenvalitsinta voidaan siirtää nostamatta rengasta (1).

Nosta rengas (1) siirtääksesi vaihteenvalitsinta.

OVF051004

Käsivalintaisen vaihteiston toiminta

- Tässä vaihteistossa on 6 vaihdetta. Vaihdekaavio on merkitty vaihteenvalitsimeen. Vaihteen vaihtaminen on helppoa, koska vaihteisto on täysin synkronoitu.
- Paina kytkinpoljin pohjaan asti vaihtamisen ajaksi ja nosta poljin hitaasti.

  Moottoria ei voi käynnistää, ellet paina kytkinpoljinta pohjaan asti ennen käynnistämistä, jos autosi on varustettu virtalukon suojakytkimellä.
- Siirrä vaihteenvalitsin vapaa-asentoon, ennen kun siirrät sen R-asentoon (peruutusvaihde). Nosta vaihdekepin nupin alaosassa sijaitseva rengas ylös, ennen kuin siirrät vaihteenvalitsimen R-asentoon.
- *Varmista että auto on täysin pysähtynyt ennen kuin siirrät vaihteenvalitsimen R-asentoon.*

  Älä anna moottorin käyntinopeuden nousta käyntinopeusmittarin punaiselle alueelle.

⚠ HUOMAUTUS

- ***Kiinnitä erityistä huomioita vaihtaessasi 5. vaihteelta 4. vaihteelle, jotta et siirrä vaihteenvalitsinta epähuomiossa sivuttain 2. -asentoon. Moottorin käyntinopeus saattaisi nousta käyntinopeusmittarin punaiselle alueelle. Moottori ja vaihteisto saattavat vaurioitua.***
- ***Vaihda korkeintaan kahta vaihdetta pienemmälle vaihteelle kerrallaan, äläkä vaihda pienemmälle vaihteelle kun moottorin käyntinopeus on yli 5000 r/min.***

- Vaihteenvalitsimen siirtäminen saattaa tuntua normaalia raskaammalta kylmällä säällä, ennen kuin vaihteistöljy on lämmennyt. Tämä on normaalia, eikä vahingoita vaihteistoa.
- Siirrä vaihteenvalitsin vapaa-asentoon ja vapauta kytkin, kun vaihteenvalitsimen siirtäminen 1. tai R (peruutusvaihde) -asentoon on vaikeaa auton ollessa paikallaan. Paina sitten kytkinpoljin pohjaan asti ja siirrä vaihteenvalitsin 1. tai R -asentoon.

⚠ HUOMAUTUS

- ***Älä pidä jalkaa kytkinpolkimella, jotta kytkin ei kuluisi ennenaikaisesti. Älä pidä autoa paikallaan painamalla kytkinpoljinta ylämäessä, liikennevaloissa tai muussa vastaavassa tilanteessa.***
- ***Älä nojaa vaihteenvalitsimeen ajon aikana, sillä vaihteiston vaihteensiirtohaarukat saattavat kulua ennenaikaisesti.***

⚠ VAROITUS

- **Sammuta moottori ja kiristä seisontajarru ennen kuin poistut kuljettajan paikalta. Siirä vaihteenvalitsin 1. -asentoon, kun pysäköit tasaiselle alustalle tai ylämäkeen ja R-asentoon (peruutusvaihde), kun pysäköit alamäkeen.**

  Auto saattaa liikkua äkillisesti, jos edellämainittuja toimenpiteitä ei suoriteta oikeassa järjestyksessä.
- **Manuaalivaihteistolla varustettu auto saattaa liikkua äkillisesti ja aiheuttaa onnettomuuden, jos sitä ei ole varustettu virtalukon suojakytkimellä ja se käynnistetään kun vaihteenvalitsin ei ole vapaa-asennossa.**

Kytkimen käyttö

Kytkinpoljin tulee painaa pohjaan asti ennen vaihteenvalistimen siirtämistä ja vapauttaa sitten hitaasti. Kytkinpolkimen tulee olla ylhäällä ajon aikana. Älä pidä jalkaa kytkinpolkimella. Se kuluttaa kytkintä tarpeettomasti. Älä pidä autoa paikallaan mäessä painamalla kytkinpoljinta. Kytkin kuluu tarpeettomasti. Paina jarrupoljinta tai käytä seisontajarrua. Älä paina kytkinpoljinta äkkinäisesti tai toistuvasti.

⚠ HUOMAUTUS

Paina kytkinpoljin aina pohjaan asti. Kytkimestä saattaa muuten kuulua ääntä tai se saatta varioitua.

Pienemmälle vaihteelle vaihtaminen

Kun joudut hidastamaan ajonopeutta ruuhkassa tai jyrkässä mäessä, vaihda pienemmälle vaihteelle ennen kuin moottorin käyntinopeus laskee liian matalalle. Moottori ei sammu ja kiihdyttäminen on helpompaa. Saat pidettyä ajonopeuden turvallisena ja pidennettyä jarrujen käyttöikää vaihtamalla alamäessa pienemmälle vaihteelle.

Hyvä ajotapa

- Älä vaihda vapaalle ajaessasi alamäkeen. Se on erittäin vaarallista. Pidä aina jokin vaihde kytkettynä.
- Älä paina jarrupoljinta pitkään auton liikkuessa. Jarrut saattavat ylikuumentua ja vaurioitua. Hidasta ja vaihda pienemmälle vaihteelle ajaessasi pitkässä alamäessä. Moottorijarrutus pitää ajonopeuden sopivana.
- Hidasta ennen pienemmälle vaihteelle vaihtamista. Moottorin käyntinopeus saattaa muutoin nousta liian suureksi ja vaurioittaa moottoria.
- Hidasta ajonopeutta voimakkaassa sivutuulessa. Auton hallinta on silloin huomattavasti helpompaa.
- Siirrä vaihteenvalitsin R-asentoon (peruutusvaihde) vasta kun auto on pyähtynyt. Muutoin vaihteisto saattaa vauriotua. Paina kytkinpoljin pohjaan asti, siirtä vaihteenvalitsin vapaa-asentoon, odota 3 sekuntia ja siirrä vaihteenvalitsin R-asentoon.
- Aja liukkaalla tiellä erityisen varovasti. Kiinnitä huomiota jarruttamiseen, kiihdytykseen ja vaihteidenvaihtoon. Kuljettaja saattaa menettää auton hallinnan ajonopeuden muuttuessa äkillisesti.

⚠ VAROITUS

- **Kiinnitä aina turvavyö! Törmäyksessä ilman turvavyötä matkustava henkilö on huomattavasti suuremmassa vaarassa loukkaantua vakavasti, kuin henkilö joka käyttää turvavyötä.**
- **Vältä suuria ajonopeuksia kaarteissa tai kääntyäessäsi.**
- **Älä tee äkillisiä ohjausliikkeitä, kuten jyrkkiä kaistanvaihtoja tai käänny äkillisesti tai jyrkästi.**
- **Auton katolleen kääntymisen riski kasvaa huomattavasti, jos menetät auton hallinnan moottoritienopeuksilla.**
- **Auton hallinta menetetään usein, kun vähintään kaksi pyörää joutuu ajoradan ulkopuolelle ja kuljettaja yrittää palata ajoradalle tekemällä liian jyrkän ohjausliikkeen.**
- **Älä tee jyrkkää ohjausliikettä jos joudut ajoradan ulkopuolelle. Hidasta ajonopeutta ennen tielle siirtymistä.**
- **Noudata aina nopeusrajoituksia.**

AUTOMAATTIVAIHTEISTO (JOS VARUSTEENA)

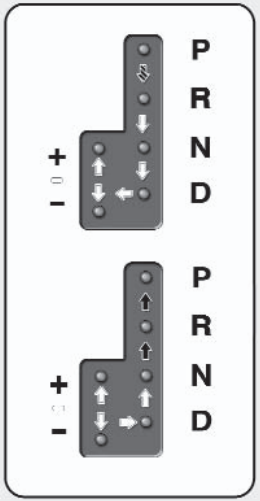

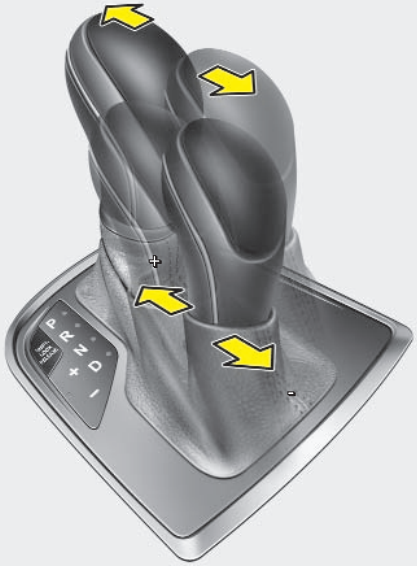

Paina jarrupoljin pohjaan asti ja paina vaihteistolukon vapautuspainiketta
Jarrupolkimen painaminen ei ole välttämätöntä jos autoa ei ole varustettu vaihteistolukolla. Se on kuitenkin suositeltavaa auton äkillisen liikkumisen estämiseksi.

Paina vaihteistolukon vapautuspainiketta vaihtaessasi vaihdetta.

Vaihteenvalitsin liikkuu vapaasti.

OVF051005

Automaattivaihteiston toiminta

Autosi suorituskykyisessä automaattivaihteistossa on 6 vaihdetta ja peruutusvaihde. Vaihteisto valitsee vaihteet automaattisesti vaihteenvalitsimen asennon mukaan.

✻ MUISTUTUS

Vaihteensiirto saattaa tuntua jonkin aikaa hieman epätasaiselta uudessa autossa, jonka akkukaapelit ovat olleet irrotettuna. Tämä johtuu siitä, että vaihteiston ohjausyksikkö (TCM) ja voimansiirron ohjausyksikkö (PCM) eivät ole vielä mukauttaneet vaihto-ohjelmaa.

Pidä jarrupoljin painettuna pohjaan asti siirtäessäsi vaihteenvalitsimen N-asennosta.

⚠ VAROITUS – Automaattivaihteisto

- **Tarkista ennen vaihteenvalitsimen siirtämistä D tai R -asentoon, ettei ketään (varsinkaan lapsia) ole auton lähellä.**
- **Varmista että vaihteenvalitsin on P-asennossa, käsijarru on kiristetty ja moottori on sammutettu, ennen kuin poistut kuljettajan paikalta. Muutoin auto saattaa liikkua äkillisesti.**

⚠ HUOMAUTUS

- ***Älä paina kaasu- ja jarrupoljinta samanaikaisesti, kun peruutusvaihde tai muu vaihde on valittu, jotta vaihteisto ei vaurioituisi.***
- ***Älä pidä autoa paikallaan ylämäessä painamalla kaasupoljinta. Paina jarrupoljinta tai käytä seisontajarrua.***
- ***Älä siirrä vaihteenvalitsinta N tai P -asennosta D tai R -asentoon jos moottori ei käy tyhjäkäyntinopeutta.***

Vaihteenvalitsimen asennot

Näet vaihteenvalitsimen asennon mittariston merkkivaloista virta-avaimen ollessa ON-asennossa.

P-asento (Pysäköinti)

Älä siirrä vaihteenvalitsinta P-asentoon, ennen kuin auto on pysähtynyt täysin. Automaattivaihteisto lukkiutuu ja estää etupyöriä liikkumasta.

⚠ VAROITUS

- **Vaihteenvalitsimen siirtäminen P-asentoon auton liikkuessa lukitsee vetävät pyörät, jolloin menetät auton hallinnan.**
- **Älä käytä P-asentoa seisontajarrun korvikkeena. Varmista, että vaihteenvalitsin on paikaallaan P-asennossa ja että seisontajarru on kiristetty.**
- **Älä koskaan jätä lasta autoon ilman valvontaa.**

⚠ HUOMAUTUS

Vaihteisto voi vaurioitua, jos siirrät vaihteenvalitsimen P-asentoon auton liikkuessa.

R (peruutus)

Käytä tätä asentoa auton peruuttamiseen.

⚠ HUOMAUTUS

Älä siirrä vaihteenvalitsinta R-asentoon tai pois R-asennosta auton liikkuessa. Vaihteisto saattaa vaurioitua, paitsi tilanteessa joka on kuvattu tämän käsikirjan osassa "Juuttuneen auton irrottaminen".

N (vapaa)

Vaihteisto ei välitä voimaa pyöriin. Auto lähtee liikkeelle pienessäkin alamäessä, jos jarruja ei käytetä tai jos seisontajarrua ei ole kiristetty.

D (Drive)

Vaihteenvalitsin on tavallisesti tässä asennossa ajon aikana. Automaattivaihteisto käyttää kaikkia 6 vaihdetta parhaan suorituskyvyn ja mahdollisimman pienen polttoaineenkulutuksen saavuttamiseksi.

Lisätehoa ohituksiin tai jyrkässä mäessä saat painamalla kaasupolkimen pohjaan asti (yli 80%), jolloin kuulet naksahduksen ja vaihteisto vaihtaa automaattisesti pienemmälle vaihteelle.

✻ MUISTUTUS

- **Älä siirrä vaihteenvalitsinta D-asentoon ennen kun auto on pysähtynyt täysin.**
- **Kaasupolkimesta kuuluva naksahdus on normaali ääni.**

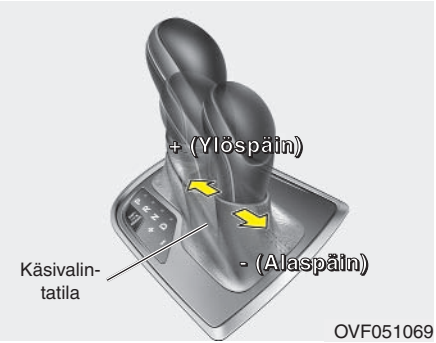

Käsivalintatila

Ota käsivalintatila käyttöön siirtämällä vaihteenvalitsin D-asennosta käsivalintaalueelle. Palauta automaattitila käyttöön siirtämällä vaihteenvalitsin takaisin pääalueelle.

Kun vaihteisto on käsivalintatilassa, voit vaihtaa vaihdetta nopeasti vetämällä tai työntämällä vaihteenvalitsinta. Voit vaihtaa vaihdetta myös kaasupolkimen ollessa painettuna, toisin kuin manuaalivaihteistossa.

Suurempi vaihde (+) : Vaihda seuraavaksi suuremmalle vaihteelle työntämällä vaihteenvalitsinta ylöspäin.

Pienempi vaihde (-) : Vaihda pienemmälle vaihteelle vetämällä vaihteenvalitsinta alaspäin.

✻ MUISTUTUS

- **Käsivalintatilassa kuljettajan tulee huolehtia suuremman vaihteen valitsemisesta ajotilanteen mukaan ja varmistaa, ettei kierroslukumittarin osoitin nouse punaiselle alueelle.**
- **Et voi valita peruutus- tai pysäköintivaihdetta käsivalintatilassa. Siirrä vaihteenvalitsin R-asentoon (peruutus) tai P-asentoon (pysäköinti) tarpeen mukaan.**
- **Automaattivaihteisto vaihtaa käsivalintatilassa automaattisesti pienemmälle vaihteelle ajonopeuden hidastuessa. Se valitsee 1. vaihteen, kun ajoneuvo pysähtyy.**
- **Automaattivaihteisto vaihtaa käsivalintatilassa automaattisesti suuremmalle vaihteelle, kun moottorin kierrosluku kasvaa liian suureksi.**
- **Automaattivaihteisto ei saata toteuttaa kaikkia kuljettaman antamia vaihtopyyntöjä, jos ne vaarantavat ajoturvallisuuden tai huonontaisivat suorituskykyä.**
- **Työnnä vaihteenvalitsinta ylöspäin (+) ajaessasi liukkaalla tiellä. Vaihteisto vaihtaa 2. vaihteelle, joka tarjoaa paremman pidon liukkaalla tiellä. Vedä vaihteenvalitsinta taaksepäin vaihtaaksesi takaisin 1. vaihteelle.**

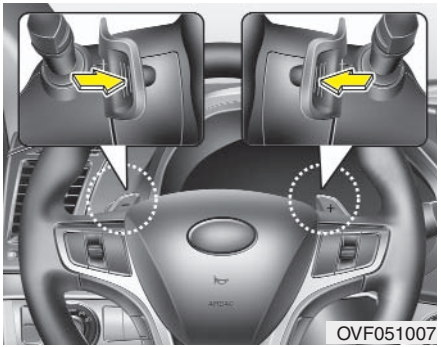

Vaihtosiivekkeet (jos varusteena)

Vaihtosiivekkeet toimivat, kun vaihteenvalitsin on D-asennossa tai käsivalinta-alueella.

Vaihteenvalitsimen ollessa D-asennossa

Vaihtosiivekkeet toimivat kun ajonopeus on yli 10 km/h.

Vedä [+] tai [-] -vaihtosiivekettä kerran vaihtaaksesi suuremmalle tai pienemälle vaihteelle, jolloin järjestelmä siirtyy käsivalintatilaan.

Vaihteisto siirrtyy käsivalintatilasta automaattitilaan, kun painat kaasupoljinta yli 5 sekunnin ajan, ajonopeuden ollessa alle 10 km/h tia kun siirrät vaihteenvalitsimen D-asennosta käsivalinta-alueelle ja takaisin D-asentoon.

Kun vaihteenvalitsin on käsivalinta-alueella

Vedä [+] tai [-] -vaihtosiivekettä vaihtaaksesi suuremmalle tai pienemmälle vaihteelle.

✻ MUISTUTUS

Vaihteisto ei vaihda vaihdetta, jos vedät molempia vaihtosiivekkeitä samanaikaisesti.

■ Tyyppi A

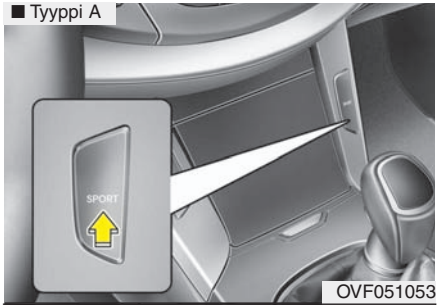

OVF051053

■ Tyyppi B

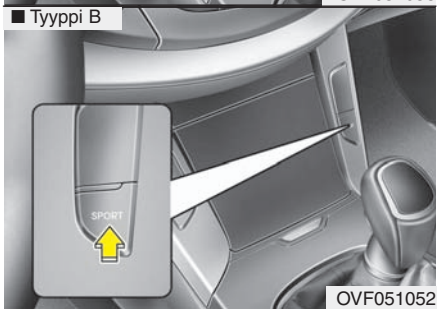

OVF051052

Urheilullinen ajotila (jos varusteena)

Urheilullinen ajotila sopii dynaamiseen ajotapaan, sillä se muuttaa vaihto-ohjelmaa automaattisesti.

Ota urheilullinen ajotila käyttöön painamalla SPORT-painiketta. Urheilullisen ajotilan merkkivalo syttyy mittaristossa.

Kun urheilullinen ajotila on käytössä:

- Vaihteisto käyttää erilaista vaihto-ohjelmaa.
- Se vaihtaa myöhemmin suuremmalle vaihteelle.
- Vaihteisto pitää yllä moottorin käyntinopeuden kiihdytyksen jälkeen, eikä vaihda heti suuremalle vaihteelle.

Poistä urheilullinen ajotila käytöstä painamalla SPORT-painiketta uudelleen. Urheilullisen ajotilan merkkivalo sammuu mittaristossa.

✻ MUISTUTUS

Polttoaineenkulutus saatta kasvaa urheilullista ajotilaa käytettäessä.

Vaihteistolukko (jos varusteena)

Turvallisuuden vuoksi automaattivaihteisessa on vaihteistolukko, joka estää vaihteenvalitsimen siirtämisen P-asennosta tai N-asennosta R-asentoon, ellei jarrupoljinta pidetä samalla painettuna.

Vaihteenvalitsimen siirtämiseksi asennosta P (pysäköinti) tai asennosta N (vapaa) asentoon R (peruutus):

1. Paina jarrupoljin pohjaan asti ja pidä se painettuna.
2. Käynnistä moottori tai käännä virta-avain ON-asentoon.
3. Siirrä vaihteenvalitsin.

Vaihteenvalitsimen läheltä saattaa kuulua napsutusta, jos toistuvasti painat jarrupolkimen pohjaan ja vapautat sen. Tämä on normaalia.

⚠ VAROITUS

Paina jarrupoljin pohjaan asti, kun siirrät vaihteenvalitsimen pois P-asennosta, ettei auto pääse liikkumaan taahttomasti ja aiheuta vammoja matkustajille tai auton lähellä oleskeleville.

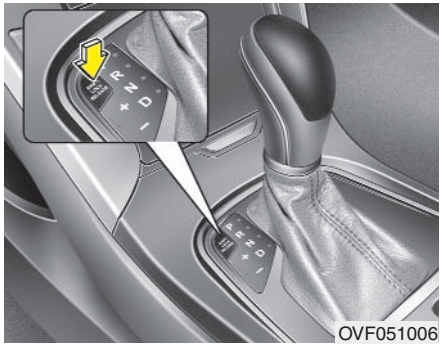

Vaihteistolukon ohittaminen

Ellei vaihteenvalitsin siirry P- tai N- asennosta R-asentoon, vaikka jarrupoljin on painettuna pohjaan asti, pidä jarrupoljin painettuna ja toimi seuraavasti:

Tyyppi A
1. Paina vaihteistolukon avauskytkintä.
2. Siirrä vaihteenvalitsin.
3. Tarkastuta autosi viipymättä valtuutetussa HYUNDAI-liikkeessä.

Tyyppi B
1. Poista vaihteistolukon ohituspainikeen luukku varovasti.
2. Työnnä ruuvimeisselin kärki (tai avain) reikään ja paina.
3. Siirrä vaihteenvalitsin.
4. Tarkastuta autosi viipymättä valtuutetussa HYUNDAI-liikkeessä.

Virta-avaimen suojalukitus (jos varusteena)

Virta-avainta ei voi irrottaa virtalukosta ellei vaihteenvalitsin ole P-asennossa.

Hyvä ajotapa

- Älä paina kaasupoljinta siirtäessäsi vaihteenvalitsimen P-asennosta tai N-asennosta muuhun asentoon.
- Never move the shift lever into P (Park) when the vehicle is in motion.
- Älä siirrä vaihteenvalitsinta D- tai R-asentoon ennen kuin auto on täysin pysähtynyt.
- Älä vaihda vapaalle ajaessasi alamäkeen. Se on erittäin vaarallista. Anna vaihteen olla aina kytkettynä.
- Älä ”laahautua” jarruja. Ne saattavat ylikuumentua ja vaurioitua. Hidasta ja vaihda pienemmälle vaihteelle laskiessasi pitkää alamäkeä. Moottorijarrutus pitää ajonopeuden sopivana.
- Hidasta ennen pienemmälle vaihteelle vaihtamista. Pienempi vaihde ei saata kytkeytyä liian suurella ajonopeudella ajettaessa.
- Käytä aina seisontajarrua. Vaihteiston P-asento ei välttämättä riitä pitämään autoa paikallaan.

- Aja liukkaalla tiellä erityisen varovasti. Kiinnitä huomiota jarruttamiseen, kiihdytykseen ja vaihteidenvaihtoon. Kuljettaja saattaa menettää auton hallinnan ajonopeuden muuttuessa äkillisesti.
- Ihanteellinen suorituskyky ja taloudellisuus saadaan painamalla kaasupoljinta tasaisesti.

⚠ VAROITUS

- **Kiinnitä aina turvavyö! Törmäyksessä ilman turvavyötä matkustava henkilö on huomattavasti suuremmassa vaarassa loukkaantua vakavasti, kuin henkilö joka käyttää turvavyötä.**
- **Vältä suuria ajonopeuksia kaarteissa tai kääntyäessäsi.**
- **Älä tee äkillisiä ohjausliikkeitä, kuten jyrkkiä kaistanvaihtoja tai käänny äkillisesti tai jyrkästi.**
- **Auton katolleen kääntymisen riski kasvaa huomattavasti, jos menetät auton hallinnan moottoritienopeuksilla.**
- **Auton hallinta menetetään usein, kun vähintään kaksi pyörää joutuu ajoradan ulkopuolelle ja kuljettaja yrittää palata ajoradalle tekemällä liian jyrkän ohjausliikkeen.**
- **Älä tee jyrkkää ohjausliikettä jos joudut ajoradan ulkopuolelle. Hidasta ajonopeutta ennen tielle siirtymistä.**
- **Noudata aina nopeusrajoituksia.**

⚠ VAROITUS

Jos autosi juuttuu lumeen, liejuun, hiekkaan, tms., voit yrittää irrottaa auton ajamalla vuorotellen eteen- ja taaksepäin. Varmista ettei auton ympärillä ole esteitä. Auto saattaa irrotessaan liikkua äkillisesti eteen- tai taaksepäin ja aiheuttaa vammoja tai omaisuusvaurioita.

Liikkeellelähtö jyrkkään ylämäkeen

Paina jarrupoljinta ja siirrä vaihteenvalitsin D-asentoon lähtiessäsi liikkeelle jyrkässä mäessä. Valitse kuormaan ja mäen kallistuskulmaan sopiva vaihde ja vapauta käsijarru. Paina aasupoljinta vähitellen ja vapauta samalla jarrupoljin.

JARRUJÄRJESTELMÄ

Jarrutehostin

Autosi on varustettu jarrutehostimella, joka säätyy automaattisesti normaalin käytön aikana.

Voit pysäytyttää auton painamalla jarrupoljinta normaalia voimakkaammin, jos jarrutehostin lakkaa toimimasta esimerkiksi moottorin sammumisen takia. Jarrutusmatka on tavallista pitempi.

Kun moottori ei ole käynnissä, jarrutehostimen säiliö tyhjenee osittain joka kerran, kun jarrupoljinta painetaan. Älä pumppaa jarrupoljinta, kun jarrutehostin ei toimi.

Pumppaa jarrupoljinta vain tarpeen mukaan säilyttääksesi auton hallinnan liukkaalla tiellä.

⚠ VAROITUS – Jarrut

- **Älä pidä jalkaa jarrupolkimella ajon aikana. Jarrut ylikuumentuvat, jarrupalat kuluvat ennenaikaisesti ja auton pysähtymismatka pitenee.**
- **Kun ajat alas pitkää tai jyrkkää alamäkeä, vaihda pienemmälle vaihteelle ja vältä jatkuvaa jarrupolkimen painamista. Muutoin jarrut ylikuumenevat ja niiden suorituskyky heikkenee huomattavasti.**
- **Jarrujen kastuminen saattaa heikentää niiden suorituskykyä ja aiheuttaa puoltamista jarrutettaessa. Paina jarrupoljinta kevyesti kokeillaksesi ovatko jarrut kastuneet. Testaa jarrujen toiminta, ajettueasi tiellä jolle on kertynyt paljon vettä. Kuivaa jarrut painamalla jarrupoljinta kevyesti ajaessasi turvallista ajonopeutta, kunnes jarrujen toiminta palautuu normaaliksi.**

(jatkuu)

(jatkuu)

- **Varmista jarru- ja kaasupolkimen sijainti ennen liikkeellelähtöä. Saatat muutoin painaa väärää poljinta. Se saattaa johtaa vakavaan onnettomuuteen.**

Jos jarruihin tulee vika

Jos jalkajarrut eivät toimi auton liikkuessa, voit tehdä hätäpysäytyksen seisontajarrun avulla. Pysähtymismatka on kuitenkin paljon normaalia pitempi.

⚠ VAROITUS – Seisontajarru

Saatat menettää auton hallinan jos kiristät seisontajarrun ajaessasi normaalilla ajonopeudella. Kiristä seisontajarru erittäin varovasti, jos sitä täytyy käyttää auton pysäyttämiseen.

Levyjarrujen kulumisenilmaisin

Kuulet etu- ja takajarruista korkeataajuuksisen äänen, kun jarrupalat ovat kuluneet loppuun ja ne tulee uusia. Saata kuulla äänen ajoittain tai aina jarrutettaessa.

Jarruista saattaa kuulua vinkuvaa ääntä myös tietyissä ajo- tai ilmasto-olosuhteissa, kun painat jarrupoljinta ensimmäisen kerran (tai painat sitä kevyesti). Tämä on normaalia, eikä ole oire viasta jarrujärejstelmässä.

⚠ HUOMAUTUS

- ***Välttääksesi jarrujärjestelmän kalliit korjaustyöt, vaihda jarrupalat heti kun ne ovat liian kuluneet.***
- ***Vaihda jarrupalat aina pareittain.***

⚠ VAROITUS – Kuluneet jarrupalat

Jarrupalojen kuluneisuuden merkkiääni tarkoittaa, että autosi on välittömän huollon tarpeessa. Ellet huomioi varioitusääntä, jarrut saattavat lakata toimimasta, josta saattaa aiheutua vakava onnettomuus.

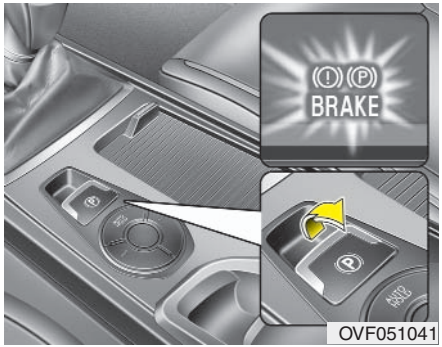

OVF051041

Sähkötoiminen seisontajarru (EPB)

Seisontajarrun käyttäminen

Sähkötoimisen seisontajarrun (EPB) kiristäminen:

1. Paina jarrupoljin pohjaan asti.
2. Vedä EPB-kytkin ylös.

Varmista että varoitusvalo syttyy.

Sähkötoiminen käsijarru kiristyy automaattisesti, kun moottori sammutetaan, jos ”Auto Hold”-painike on tuolloin ON-asennossa. Sähkötoiminen käsijarru ei kiristy, jos pidät ”Auto Hold”-painikkeen painettuna kunnes moottori sammuu.

✻ MUISTUTUS

Toimi seuraavasti kun auto ei pysy paikallaan jyrkässä mäessä tai kun siihen on liiteetty perävaunu:

1. **Kiristä sähkötoiminen seisontajarru.**
2. **Vedä sähkötoimisen seisontajarrun käyttökytkintä ylös yli 3 sekunnin ajan.**

⚠ HUOMAUTUS

Kiristä seisontajarru auton liikkuessa ainoastaan hätäjarrutustilanteessa. Seisontajarrun kiristäminen ajon aikana saattaa vahingoittaa jarrujärjestelmää ja vaarantaa ajoturvallisuuden.

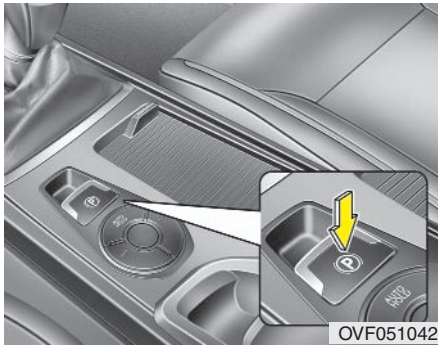

OVF051042

Seisontajarrun hellittäminen

Voit vapauttaa sähkötoimisen seisontajarrun (EPB) painamalla sähkötoimisen seisontajarrun käyttökytkintä, kun:

- Virta-avain tai käynnistyspainike on ON-asenossa.
- Jarrupoljin on painettu pohjaan asti.

Varmista että jarrujärjestelmän varoitusvalo sammuu.

Sähkötoiminen seisontajarru (EPB) vapautuu automaattisesti, kun:

- Vaihteenvalitsin siirretään P-asentoon
  Kun jarrupoljin painetaan pohjaan ja vaihteenvalitsin siirretään P-asennosta D tai R -asentoon moottorin ollessa käynnissä.
- Vaihteenvalitsin siirretään N-asentoon
  Kun jarrupoljin painetaan pohjaan ja vaihteenvalitsin siirretään N-asennosta D tai R -asentoon moottorin ollessa käynnissä.
- Manuaalivaihteistolla varustettu auto
  1. Käynnistä moottori.
  2. Kiinnitä turvavyö.
  3. Sulje konepelti, takaluukku ja kuljettajan ovi.
  4. Paina kytkinpoljin pohjaan asti ja siirrä vaihteenvalitsin 1. vaihteelle.
  5. Paina kaasupoljinta ja vapauta samalla kytkinpoljin.
- Automaattivaihteistolla varustettu auto
  1. Käynnistä moottori.
  2. Kiinnitä turvavyö.
  3. Sulje konepelti, takaluukku ja kuljettajan ovi.
  4. Paina kaasupoljinta vaihteenvalitsimen ollessa R tai D -asennossa tai käsivalinta-alueella.

Varmista että jarrujärjestelmän varoitusvalo sammuu.

✻ MUISTUTUS

- **Voit kiristää sähkötoimisen seisontajarrun (EPB) vaikka virta-avain tai käynnistyspainike (ENGINE START/STOP) olisi OFF-asennossa, mutta et voi vapauttaa sitä turvallisuussyistä.**
- **Paina jarrupoljin pohjaan asti ja vapauta sähkötoiminen seisontajarru turvallisuussyistä käsin, lähtiessäsi liikkeelle jyrkässä alamäessä tai peruuttaessasi.**

✻ MUISTUTUS – Manuaalivaihteisto

Auto saattaa liikkua taaksepäin kun käynnistät sen jyrkässä mäessä, erityisesti kun autoon on liitetty perävaunu. Estä liikkuminen toimimalla seuraavasti:

1. **Paina kytkinpoljin pohjaan asti ja kytke vaihde.**
2. **Pidä sähkötoimisen seisontajarrun (EPB) käyttökytkin yläasennossa.**
3. **Paina kaasupoljinta ja vapauta samaalla kytkinpoljin.**
4. **Vapauta sähkötoimisen seistontajarrun (EPB) käyttökytkin, kun auto alkaa liikkua eteenpäin.**

Älä tee edellämainittuja toimenpiteitä tasaisella tiellä. Auto saattaa liikkua eteenpäin äkillisesti.

⚠ HUOMAUTUS

- ***Tarkastuta jarrujärjestelmä valtuutetuussa HYUNDAI-liikkeessä, jos sähkötoimisen seisontajarrun (EPB) merkkivalo ei sammu, kun seisontajarru on vapautettu.***
- ***Älä aja autolla kun sähkötoiminen seisontajarru (EPB) on kiristetty. Jarrupalat ja jarrulevyt saattavat kulua ennenaikaisesti.***

Sähkötoiminen seisontajarru (EPB) saattaa kiristyä automaattisesti, kun:

- Sähkötoiminen seistontajarru ylikuumenee
- Auton muut järjestelmät antavat kiristämiskomennon

✻ MUISTUTUS

Sähkötoiminen seisontajaru kiristyy automaattisesti, kun kuljettaja sammuttaa moottorin tahattomasti, Auto Hold -toiminnon aikana. (Jos auto on varustettu Auto Hold -toiminnolla)

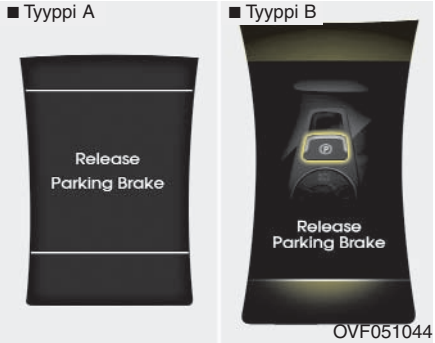

- Jos sähkötoiminen seisontajarru (EPB) ei vapaudu automaattisesti, kun painat kaasupoljinta, kuulet varoitusäänen ja LCD-näytöllä näkyy varoitusviesti.
- Kuulet varoitusäänen ja LCD-näytöllä näkyy varoitusviesti, jos kuljettajan tuvavyötä ei ole kiinnitetty tai jos konepelti tai takaluukku on auki.
- Kuulet varoitusäänen ja LCD-näytöllä näkyy varoitusviesti, kun ajoneuvossa on toimintahäiriö.

Paina jarrupoljin pohjaan asti ja vapauta sähkötoiminen seisontajarru (EPB), painamalla sähkötoimisen seisontajarrun käyttökytkintä.

⚠ VAROITUS

- **Jotta auto ei liikkuisi tahattomasti, älä käytä vaihteenvalitsimen P-asentoa seisontajarrun korvikkeena. Kiristä seisontajarru ja siirrä vaihteenvalitsin P-asentoon.**
- **Älä anna auton toimintaan perehtymättömän henkilön koskea seisontajarruun. Seisontajarrun tahattomasta vapauttamisesta saattaa seurata vakava onnettomuus.**
- **Seisontajarru tulee kiristää aina kun auto pysäköidään, jotta auto ei liiku tahattomasti ja aiheuta vammoja matkustajille ja jalankulkijoille.**

⚠ HUOMAUTUS

- ***Saatat kuulla naksahduksen kun sähkötoiminen seisontajarru vapautetaan, tämä on normaalia ja osoittaa että sähkötoiminen seisontajarru toimii oikein.***
- ***Kun annat jonkun muun pysäköidä autosi, neuvo heitä sähkötoimisen seisontajarrun käytössä.***
- ***Sähkötoiminen seisontajarru saattaa vaurioitua jos autolla ajetaan sen ollessa kiristettynä.***
- ***Paina kaasupoljinta kevyesti vapautaaksesi sähkötoimisen seisontajarrun.***

■ Tyyppi A

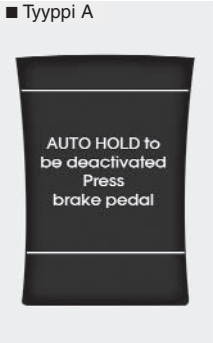

■ Tyyppi B

OVF051043

Kuulet varoitusäänen ja LCD-näytöllä näkyy varoitusviesti, kun Auto Hold -toiminto ei pysty ohjaamaan sähkötoimista seisontajarrua.

⚠ HUOMAUTUS

Paina jarrupoljinta, kun näet ylläolevan viestin, sillä Auto Hold -toiminto tai sähkötoiminen seisontajarru ei saata toimia oikein.

■ Tyyppi A

■ Tyyppi B

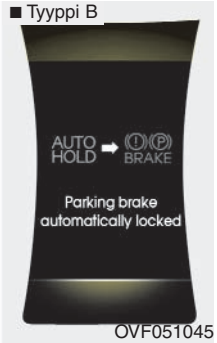

OVF051045

Kuulet varoitusäänen ja LCD-näytöllä näkyy varoitusviesti, kun sähkötoiminen seisontajarru kiristetään ajonvakauden hallintajärjestelmän (ESP) pyynnöstä, Auto Hold -toiminnon aikana.

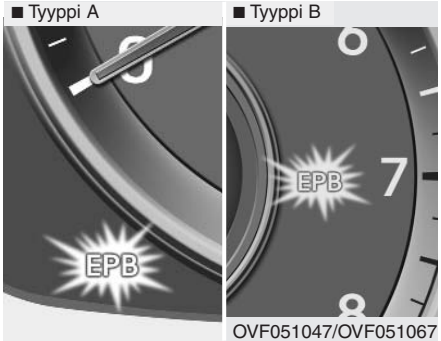

OVF051047/OVF051067

Sähkötoimisen seisontajarrun vikavalo (jos varusteena)

Tämä valo syttyy, kun käynnistyspainike (ENGINE START/STOP) painetaan ON-asentoon ja sammuu noin 3 sekunnin kuluessa, jos järjestelmä toimii normaalisti.

Sähkötoimisessa seisontajarrussa (EPB) saattaa olla toimintahäiriö, jos varoitusvalo ei sammu kun moottori käynnistetään, syttyy ajon aikana tai ei syty ollenkaan, kun virta-avain käännetään tai käynnistyspainike (ENGINE START/STOP) painetaan ON-asentoon.

Tarkastuta autosi viipymättä valtuutetussa HYUNDAI-liikkeessä.

Sähkötoimisen seistontajarrun (EPB) varoitusvalo saattaa syttyä vaikka järjestelmässä ei olisikaan toimintahäiriötä, kun ESP-järjestelmän varoitusvalo syttyy ESP-järjestelmän toimintahäiriön takia.

⚠ HUOMAUTUS

- ***Sähkötoimisen seisontajarrun varoitusvalo saattaa syttyä, jos järjestelmässä on toimintahäiriö. Sammuta moottorin muutaman minuutin ajaksi. Varoitusvalon tulisi sammua ja sähkötoimisen seisontajarrun tulisi toimia normaalisti. Tarkastuta järjestelmä valtuutetussa HYUNDAI-liikkeessä jos varoitusvalo ei sammu.***
- ***Jos jarrujärjestelmän varoitusvalo ei syty, tai vilkkuu vaikka sähkötoiminen seisontajarru on kiristetty, sähkötoimisen seisontajarrun kiristäminen ei onnistunut.***
- ***Paina sähkötoimisen seisontajarrun käyttökytkin alas ja vedä se ylös, kun jarrujärjestelmän varoitusvalo vilkkuu sähkötoimisen seisontajarrun merkkivalon palaessa. Paina kytkin takaisin alkuperäiseen asentoonsa ja vedä se uudelleen ylös. Tarkastuta jarrujärjestelmä valtuutetussa HYUNDAI-liikkeessä, jos sähkötoimisen seisontajarrun merkkivalo ei sammu.***

Hätäjarrutus

Voit tehdä hätäjarrutuksen pitämällä sähkötoimisen seistontajarrun (EPB) käyttökytkimen alaspainettuna, jos jarrupolkimessa ilmenee toimintahäiriö ajon aikana. Seisontajarru toimii vain kun käyttökytkin on painettu alas.

⚠ VAROITUS

Älä kiristä seisontajarrua auton liikkuessa, ellei kyseessä ole hätätilanne.

✻ MUISTUTUS

Jarrujärjestelmän varoitusvalon syttyminen hätärjarrutuksen aikana osoittaa että järjestelmä toimii, kun hätäjarrutukseen käytetään sähkötoimista seisontajarrua.

HUOMAUTUS

Tarkastuta jarrujärjestelmä valtuutetussa HYUNDAI-liikkeessä, jos kuulet jatkuvasti melua tai jos haistat palaneen hajun matkustamossa, kun käytät seisontajarrua hätäjarrutukseen.

Kun sähkötoiminen seisontajarru (EPB) ei vapaudu

Hinauta autosi tarkastettavaksi valtuutettuun HYUNDAI-liikkeeseen, kun sähkötoiminen seisontajarru ei vapaudu normaalisti.

AUTO HOLD -toiminto (jos varusteena)

Auto Hold -toiminto pitää auton paikallaan vaikka kuljettaja ei painaisikaan jarrupoljinta, kun auto on pysäytetty jarrupoljinta painamalla.

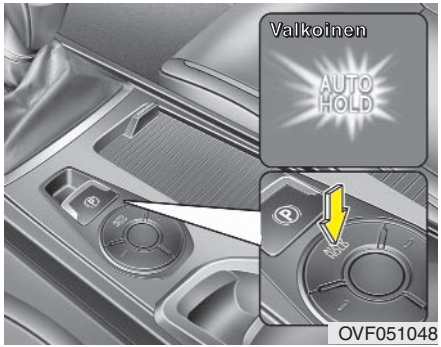

Käyttöönotto

1. Kiinnitä turvavyö, paina jarrupoljin pohjaan asti ja paina ”Auto Hold”-painiketta, kun konepelti, takaluukku ja ovet on suljettu. ”AUTO HOLD” -merkkivalo syttyminen valkoisen värisenä osoittaa että järjestelmä on toimintavalmiudessa.

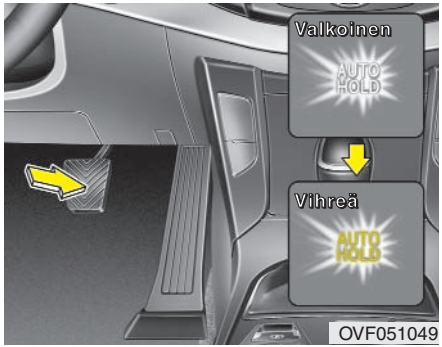

OVF051049

2. Merkkivalon väri muuttu valkoisesta vihreäksi kun pysäytät auton jarrupoljinta painamalla.
3. Auto pysyy paikallaan, vaikka vapauttaisit jarrupolkimen.
4. Auto Hold -toiminto kytkeytyy pois päältä ja merkkivalo muuttu valkoiseksi, kun sähkötoiminen seisontajarru (EPB) kiristetään.

Liikkeellelähtö

Auto Hold -toiminto kytkeytyy pois päältä ja auto lähtee liikkeelle, kun painat kaasupoljinta vaihteenvalitsimen ollessa R tai D -asennossa tai käsivalinta-alueella. Merkkivalo muuttuu vihreästä valkoiseksi.

⚠ VAROITUS

Varmista ettei auton ympärillä ole esteitä, ennen kuin poistat Auto Hold -toiminnon käytöstä painamalla kaasupoljinta.

Liikkeellelähtö onnistuu tasaisesti, kun painat kaasupoljinta hitaasti.

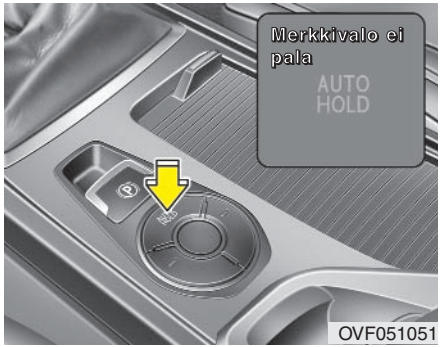

OVF051051

Poiskytkeminen

Auto Hold -toiminto kytkeyttyy pois päältä, kun painat Auto Hold -painiketta. ”AUTO HOLD”-merkkivalo sammuu.

Kytke Auto Hold -toiminto pois päältä painamalla jarrupoljin pohjaan asti ja painamlla sitten Auto Hold -painiketta, auton ollessa paikallaan.

✻ MUISTUTUS

- Auto Hold -toiminto ei ole käytettävissä kun:
  - Kuljettajan turvavyötä ei ole kiinnitetty ja kuljettajan ovi on auki
  - Konepelti avataan
  - Takaluukku avataan
  - Vaihteenvalitsin on P-asennossa
  - Sähkötoiminen seisontajarru (EPB) on kiristetty
- Auto Hold -toiminto kiristää sähkötoimisen seisontajarrun automaattisesti, kun:
  - Kuljettajan turvavyötä ei ole kiinnitetty ja kuljettajan ovi on auki
  - Konepelti avataan
  - Takaluukku avataan
  - Auto on pysähtyneenä yli 10 minuutin ajan
  - Auto on pysäytetty jyrkkään mäkeen
  - Auto on liikkunut useita kertoja

  ”AUTO HOLD”-merkkivalo muuttuu vihreästä valkoiseksi, jarrujärjestelmän varoitusvalo syttyy, kuulet varoitusäänen ja LCD-näyttöllä näkyy viesti sähkötoimisen seisontajarrun kytkemisestä. Tarkista ennen liikkeelleähtöä, ettei auton ympärillä ole esteita, paina jarrupoljin pohjaan asti ja vapauta sähkötoiminen seisontajarru käsin.

(jatkuu)

(jatkuu)

- Järjestelmässä on merkkivalo jos ”AUTO HOLD” -merkkivalo on keltainen. Tarkistuta autosi valtuutetulla HYUNDAI-jälleenmyyjällä.

⚠ VAROITUS

- **Paina kaasupoljinta hitaasti moottorin käynnistämisen jälkeen.**
- **Poista Auto Hold -toiminto käytöstä turvallisuussyistä ajaessasi alamäessä, peruuttaessasi tai pysäköidessäsi autoa.**

⚠ HUOMAUTUS

Auto Hold -toiminto ei saata toimia oikein, jos konepellin, takaluukun tai kuljettajan oven avaustunnistimissa on toimintahäiriö.

Toimita autosi valtuutettuun HYUNDAI huoltoon tarkistettavaksi.

Lukkiutumaton jarrujärjestelmä (ABS)

⚠ VAROITUS

Lukkiutumaton jarrujärjestelmä (tai ajonvakautusjärjestelmä) ei kykene estämään vaarallisesta ajotavasta aiheutuvia onnettomuuksia. Jätä riittävä turvaväli edelläajavaan, vaikka auton pysäyttäminen hätätilanteessa onkin helpompaa järjestelmien ansiosta. Hidasta aina ajonopeutta huonoissa sääolosuhteissa.

Lukkiutumaton jarrujärjestelmä (tai ajonvakautusjärjestelmä) saattaa pidentää pysähtymismatkaa seuraavissa olosuhteissa.

Hidasta ajonopeutta seuraavissa olosuhteissa:

- **Epätasaisilla tai lumen peittämillä teillä ja sorateillä.**
- **Lumiketjuja käytettäessä.**
- **Kuoppaisilla ja epätasaisilla teillä.**

(jatkuu)

(jatkuu)

Älä testaa lukkiutumattomalla jarrujärjestelmällä (ABS) tai ajonvakautusjärjestelmällä (ESP) varustetun auton turvaominaisuuksia ajamalla liian suurella ajonopeudella tai ajamalla kaarteeseen liian jyrkästi. Saata aiheuttaa itsellesi tai muille tiellä liikkujille vaaratilanteen.

ABS-järjestelmä tarkkailee jatkuvasti pyörien pyörintänopeutta. Se muuttaa jarrupainetta toistuvasti. jos pyörä on vaarassa lukkiutua.

Kun käytät jarruja olosuhteissa, joissa pyörät voivat lukkiutua, saatat kuulla ”tikittävän” äänen jarruista tai tuntea vastaavan sykkivän liikkeen jarrupolkimessa. Tämä on normaalia ja tarkoittaa että autosi ABS-järjestelmä toimii.

Älä paina jarrupoljinta hätätilanteessa vaihtelevasti tai yritä pumpata sitä, jotta ABS-järjestelmä toimisi mahdollisimman tehokkaasti. Paina jarrupoljinta mahdollisimman voimakkaasti tai niin voimakkaasti kuin tilanne vaatii ja anna ABS-järjestelmän hallita jarrutusvoimaa automaattisesti.

✻ MUISTUTUS

Saatat kuulla moottoritilasta naksahduksen, kun autolla lähdetään liikkeelle käynnistyksen jälkeen. Tämä on normaalia ja osoittaa että lukkiutumaton jarrujärjestelmä toimii oikein.

- Varmista että otat ajaessa huomioon auton pysähtymismatkan, vaikka auto on varustettu ABS-järjestelmällä. Pidä aina riittävä turvaväli edessäolevaan ajoneuvoon.
- Hidasta kääntyessäsi kaarteeseen. Lukkiutumaton jarrujärjestelmä ei voi estää liian suuresta ajonopeudesta aiheutuvia onnettomuuksia.
- Irtonaisella tai epätasaisella pinnalla lukkiutumattoman jarrujärjestelmän toiminta saattaa pidentää jarrutusmatkaa tavallisella jarrujärejstelmällä varustettuun autoon verrattuna.

W-78

⚠ HUOMAUTUS

- ***Lukkiutumattomassa jarrujärjestelmässä (ABS) saattaa olla toimintahäiriö, jos ABS-merkkivalo ei sammu. Tavallinen jarrujärjestelmä toimii kuitenkin normaalisti.***
- ***Lukkiutumattoman jarrujärjestelmän (ABS) merkkivalo syttyy noin 3 sekunnin ajaksi, kun virta avain käännetään ON-asentoon. ABS järjestelmä suorittaa tuolloin itsetestauksen ja merkkivalo sammuu kun järjestelmä toimii oikein. Järjestelmässä saattaa olla toimintaäiriö jos merkkivalo ei sammu. Tarkastuta auto valtuutetulla HYUNDAI-jälleenmyyjällä.***

⚠ HUOMAUTUS

- ***Lukkiutumattoman jarrujärjestelmän (ABS) merkkivalo saattaa syttyä, kun käytät jarruja jatkuvasti ajaessasi liukkaalla tiellä, jolloin myös ABS-järjestelmä toimii jatkuvasti. Pysäytä auto turvalliseen paikaan ja sammuta moottori.***
- ***Käynnistä moottori uudelleen. Lukkiutumaton jarrujärjestelmä toimii normaalisti jos ABS-merkkivalo ei syty. ABS-järjestelmässä saattaa olla toimintahäiriö jos merkkivalo syttyy. Tarkastuta auto valtuutetulla HYUNDAI-jälleenmyyjällä.***

✻ MUISTUTUS

ABS-järjestelmän merkkivalo saattaa syttyä ja moottori saattaa käydä epätasaisesti, jos joudut käyttämään apukäynnistyskaapeleita akun tyhjennyttyä. Tämä johtuu liian matalasta akkujännitteestä. ABS-järjestelmä toimii normaalisti.

- **Älä pumppaa jarrupoljinta!**
- **Lataa akku täyteen ennen liikkeellelähtöä.**

■ Tyyppi A

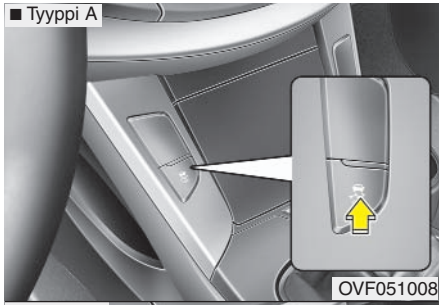

OVF051008

■ Tyyppi B

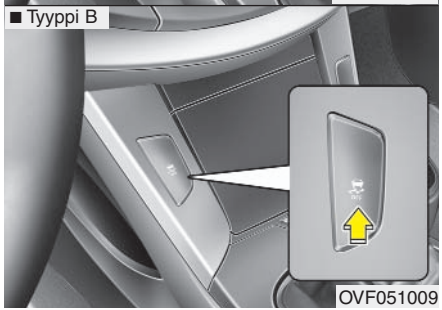

OVF051009

Ajonvakautusjärjestelmä (ESP)

Ajonvakautusjärjestelmä on suunniteltu vakauttamaan auton hallinta kaarteisiin ajettaessa. Järjestelmä tarkkailee mihin kuljettaja ohjaa autoa ja mihin auto todellisuudessa kulkee. Se jarruttaa yksittäisiä pyöriä ja ohjaa moottorinohjausyksikköä vakauttaakseen ajoneuvon hallinnan.

⚠ VAROITUS

Aja aina ajo-olosuhteisiin sopivalla ajonopeudella ja laske nopeuttaa ajaessasi kaarteeseen. Ajonvakautusjärjestelmä (ESP) ei kykene estämään onnettomuuksia. Äkilliset ohjausliikkeet, liian suuri kaarrenopeus ja vesiliirto saattavat johtaa vakavaan onnettomuuteen järjestelmästä huolimatta. Kuljettajan tulee ajaa turvallisesti ja ottaa ajo-olosuhteet huomioon, jotta hän ei joudu tekemään pidon menettämiseen johtavia ohjausliikkeitä. Aja yhtä varovasti, kuin ajaisit autolla jota ei ole varustettu ajonvakautusjärjestelmällä ja mukautua ajonopeus olosuhteisiin sopivaksi.

Ajonvakautusjärjestelmä auttaa kuljettajaa säilyttämään ajoneuvon hallinnan vaikeissa olosuhteissa. Se ei korvaa turvallista ajotapaa. Ajonopeus, tieolosuhteet ja kuljettajan ohjausliikkeet voivat vaikuttaa ESP-järjestelmän kykyyn vakauttaa auton hallinta. Kuljettajan tulee hidastaa kaarteisiin ajettaessa ja jättää itselleen riittävästi turvamarginaalia, sillä hän on edelleen vastuussa auton turvallisesta käsittelystä.

Kun käytät jarruja tilanteissa, joissa pyörät voivat lukkiutua saatat kuulla ”tikittävän” äänen jarruista tai tuntea vastaavan sykkivän liikkeen jarrupolkimessa. Tämä on normaalia ja tarkoittaa että ajonvakautusjärjestelmä (ESP) toimii.

✻ MUISTUTUS

Saatat kuulla moottoritilasta naksahduksen, kun autolla lähdetään liikkeelle moottorin käynnistämisen jälkeen. Tämä on normaalia ja osoittaa että ajonvakautusjärjestelmä toimii oikein.

Ajonvakautusjärjestelmän (ESP) toiminta

-

Ajonvakautusjärjestelmä (ESP) toimintavalmiudessa

- Ajonvakautusjärjestelmän (ESP) merkkivalo syttyy 3 sekunnin ajaksi, kun virta-avain käännetään ON-asentoon, jonka jälkeen järjestelmä on toimintavalmis.
- Kytke ajonvakautusjärjestelmä pois päältä painamalla ESP OFF -painiketta vähintään 0,5 sekunnin ajan, virta-avaimen ollessa ON-asennossa (ESP OFF -merkkivalo syttyy). Kytke ESP-järjestelmä päälle painamalla ESP OFF -painiketta (ESP OFF -merkkivalo sammuu).
- Saatat kuulla tikittävän äänen, kun käynnistät moottorin. Tämä on normaalia ja johtuu ajonvakautusjärjestelmän itsetestauksesta.

Toiminnassa

Kun ajonvakautusjärjestelmä (ESP) on aktiivinen, ESP-merkkivalo vilkkuu.

- Tunnet ohjauksessa lievää sykkimistä, kun ajonvakautusjärjestelmä (ESP) on aktiivinen. Se johtuu jarrujenohjauksesta ja on täysin normaalia.
- Moottorin käyntinopeus ei saata nousta kaasupoljinta painettaessa, kun lähdet liikkeelle liukkaalla tai mutaisella tiellä. Tämä on normaalia ja johtuu siitä että järjestelmä haluaa varmistaa parhaan mahdollisen pidon ja hallittavuuden.

Ajonvakautusjärjestelmän poiskytkentä

Ajonvakautusjärjestelmä (ESP) on poiskytkettynä

- Kytke ajonvakautusjärjestelmä (ESP) pois päältä, painamalla ESP OFF -painiketta (ESP OFF -merkkivalo syttyy).
- Ajonvakautusjärjestelmä (ESP) pysyy poiskytkettynä, jos virta-avain käännetään LOCK-asentoon kun ajonvakautusjärjestelmä on kytketty pois päältä. Ajonvakautusjärjestelmä kytkeytyy päälle, kun moottori käynnistetään.

■ Ajonvakautusjärjestelmän merkkivalo

■ ESP OFF -merkkivalo

Merkkivalo

Tämä merkkivalo syttyy, kun virta-avain käännetään ON-asentoon ja sammuu jos järjestelmä toimii normaalisti.

Ajonvakautusjärjestelmän merkkivalo vilkkuu, kun järjestelmä on aktiivinen ja palla jatkuvasti, kun järjestelmässä on toimintahäiriö.

ESP OFF -merkkivalo syttyy, kun ajonvakautusjärjestelmä kytketään pois päältä painamalla ESP OFF -painiketta.

⚠ HUOMAUTUS

Ajonvakautusjärjestelmä (ESP) ei saata toimia oikein, jos autoon on asennettu erikokoisia renkaita tai vanteita. Vaihda auton renkaat aina alkuperäisten renkaiden kokoisiin renkaisiin.

⚠ VAROITUS

Kuljettajan tulee ajonvakautusjärjestelmästä (ESP) huolimatta hidastaa ajonopeutta ajaessaan kaarteeseen tai lumen tai jään peittämällä tiellä.

ESP – järjestelmä poissa toiminnasta

Ajon aikana

- Ajonvakautusjärjestelmä (ESP) tulisi pitää päällekytkettynä, aina kun mahdollista.
- Kytke ajonvakautusjärjestelmä pois päältä ajaessasi tasaisella tienpinnalla, painamalla ESP OFF -painiketta.

⚠ VAROITUS

Älä paina ESP OFF -painiketta kun ajonvakautusjärjestelmä (ESP) toimii aktiivisesti (ESP-merkkivalo vilkkuu).

Auto saattaa joutua hallitsemattomaan sivuluisuun, jos järjestelmä kytketään pois käytöstä sen toimiessa aktiivisesti.

✻ MUISTUTUS

- **Varmista että ajonvakautusjärejstelmä (ESP) on kytetketty pois päältä (ESP OFF -merkkivalo palaa), kun auto on dynamometrissä). Ajonvakautusjärjestelmä saattaa estää auton kiihdyttämisen, jolloin testitulokset vääristyvät.**
- **Ajonvakautusjärjestelmän (ESP) poiskytkeminen ei vaikuta lukkiutumattoman jarrujärjestelmän (ABS) toimintaan.**

Ajovakauden hallintajärjestelmä (VSM)

Järjestelmä helpottaa auton hallintaa ajettaessa liukkaalla tienpinnalla, tai kun järjestelmä havaitsee eron oikean- ja vasemmanpuolisten pyörien kitkakertoimien välillä.

Ajonvakauden hallintajärjestelmän (VSM) toiminta

Kun järjestelmä on aktiivinen:

- Ajonvakautusjärjestelmän (ESP) ( ) merkkivalo vilkkuu.
- Järjestelmä saattaa kääntää ohjauspyörää.

Tunnet ohjauksessa lievää sykkimistä kun järjestelmä on aktiivinen. Se johtuu jarrujenohjauksesta ja on normaalia.

Järjestelmä ei ole käytössä seuraavissa olosuhteissa:

- Kun ajetaan kaltevalla alustalla, esimerkiksi mäessä.
- Peruuttaessa
- ESP OFF -merkkivalo palaa ( ) mittaristossa
- Sähköisen ohjaustehostimen (EPS) merkkivalo palaa mittaristossa.

Ajonvakauden hallintajärjestelmän (VSM) poiskytkentä

Järjestelmä kytkeytyy pois päältä, kun kytket ajonvakautusjärjestelmän (ESP) pois päältä, painamalla ESP OFF -painiketta, jolloin ESP OFF ( ) -merkkivalo syttyy mittaristossa.

Kytke järjestelmä päälle painamalla kytkintä uudelleen. ESP OFF -merkkivalo sammuu.

Vikavalo

Järjestelmä saattaa kytkeytyä pois päältä, vaikket painaisikaan ESP OFF -painiketta. Ajonvakauden hallintajärjestelmässä (VSM) tai sähköisessä ohjaustehostimessa (EPS) on toimintahäiriö. Tarkastuta auto valtuutetussa HYUNDAI-liikkeessä, jos ajonvakautusjärjestelmän (ESP) ( ) tai sähköisen ohjaustehostimen (EPS) merkkivalo ei sammu.

✻ MUISTUTUS

- **Järjestelmä on suunniteltu toimimaan kaarteissa yli 15 km/h ajonopeudella.**
- **Järjestelmä on suunniteltu toimimaan yli 30 km/h ajonopeudella, jarrutettaessa tilanteessa jossa osa renkaista on liukkaalla pinnalla. Näin voi tapahtua ajettaessa esimerkiksi osittain jäätyneellä tienpinnalla.**

⚠ VAROITUS

- **Ajovakauden hallintajärjestelmä ei korvaa turvallista ajotapaa. Kuljettajan tulee tarkkailla ajonopeutta ja säilyttää asianmukainen turvaväli edessäajavaan. Pidä tukeva ote ohjauspyörästä ajaessasi.**
- **Autosi on suunniteltu noudattamaan kuljettajan tekemiä ohjausliikkeitä, vaikka se on varustettu ajovakauden hallintajärjestelmällä (VSM). Aja aina olosuhteisiin sopivaa ajonopeutta, esimerkiksi vaikeissa sääolosuhteissa tai liukkaalla tienpinnalla.**
- **Ajonvakauden hallintajärjestelmä (VSM) ei saata toimia oikein, jos autoon on asennettu erikokoisia renkaita tai vanteita. Vaihda auton renkaat aina alkuperäisten renkaiden kokoisiin renkaisiin.**

Mäkilähtöavustin (HAC)

Lähdettäessä liikkeelle jyrkässä mäessä, auto liikkuu yleensä hieman taaksepäin. Mäkilähtöavustin (HAC) estää autoa liikkumasta taaksepäin, käyttäen jarruja noin 2 sekunnin ajan. Jarrut vapautuetaan kun kaasupoljinta painetaan noin 2 sekunnin ajan.

⚠ VAROITUS

Koska mäkilähtöavustin (HAC) toimii vain 2 sekunnin ajan, paina aina kaasupoljinta lähtiessäsi liikkeelle.

✻ MUISTUTUS

- **Mäkilähtöavustin ei toimi kun vaihteenvalitsin on P tai N -asennossa.**
- **Mäkilähtöavustin toimii, kun ajonvakautusjärjestelmä (ESP) on kytketty pois päältä, jos ajonvakautusjärjestelmässä ei ole toimintahäiriötä.**

Jarruvalojen hätäjarrutustoiminto (ESS) (jos varusteena)

Järjestelmä vilkuttaa jarruvaloa, kun jarrupoljinta painetaan äkillisesti, jotta takanatulijat huomaisivat tilanteen.

Järjestelmä aktivoituu seuraavissa tilanteissa:

- Auto pysähtyy äkillisesti (ajonopeus on yli 55 km/h ja se laskee yli 7 m/s^2)
- Lukkiutumaton jarrujärjestelmä (ABS) aktivoituu

Jarruvalojen vilkkuminen lakkaa, kun ajonopeus on alle 40 km/h ja lukkiutumaton jarrujärjestelmä ei ole enää aktiivinen tai kun äkkijarrutustilanne päättyy. Hätävilkut kytkeytyvät automaattisesti.

Hätävilkut sammuvat automaattisesti, kun ajonopeus ylittää 10 km/h pysähdyksen jälkeen. Ne sammuvat automaattisesti myös kun autolla ajetaan jonkun aikaa hitaalla ajonopeudella. Voit kytkeä hätävilkut pois päältä painamalla hätävilkkukytkintä.

⚠ HUOMAUTUS

Jarruvalojen hätäjarrutustoiminto (ESS) ei toimi kun hätävilkut ovat päällä.

Jarruihin liittyviä ohjeita

⚠ VAROITUS

- **Kiristä seisontajarru aina mahdollisimman hyvin ja siirrä vaihteenvalitsin P-asentoon. Auto saattaa liikkua tahattomasti ja aiheuttaa vammoja sinulle tai muille, jos seisontajarrua ei kiristetä asianmukaisesti.**
- **Kiristä aina seisontajarru pysäköidessäsi, sillä auton matkustajille tai sivullisille saattaa aiheutua vammoja, jos auto liikkuu tahattomasti.**

- Varmista ennen liikkeellelähtöä, että seisontajarru on vapautettu ja ettei seisontajarrun merkkivalo pala.
- Jarrut voivat kastua, jos tiellä on vettä. Ne voivat kastua myös autoa pestäessä. Kastuneet jarrut saattavat aiheuttaa vaaratilanteen! Pysähtymismatka kasvaa, kun jarrut ovat kastuneet. Ohjaus saattaa myös puoltaa jarrutettaessa.

  Kuivaa jarrut painamalla jarrupoljinta kevyesti, kunnes jarrut toimivat taas normaalisti, ja kiinnitä samalla huomiota auton hallintaan. Jos jarrujen toiminta ei palaudu normaaliksi, pysäytä auto turvalliseen paikkaan ja ota yhteyttä valtuutettuun HYUNDAI-liikkeeseen.
- Älä vaihda vapaalle ajaessasi alamäkeen. Se on erittäin vaarallista. Anna vaihteen olla aina kytkettynä, hidasta ajonopeutta jarrupolkimella ja vaihda sitten pienemmälle vaihteelle, niin että moottorijarrutus auttaa säilyttämään turvallisen ajonopeuden.
- Älä pidä jalkaasi jarrupolkimella. Jalan pitäminen jarrupolkimella ajon aikana voi olla vaarallista, sillä jarrut saattaavat ylikuumentua, jolloin ne eivät toimi normaalisti. Se myös kuluttaa jarrujärjestelmän osia.
- Jos rengas tyhjenee ajon aikana, paina jarrupoljinta kevyesti ja pidä auto suorassa hidastaessasi ajonopeutta. Pysähdy turvalliseen paikaan, kun ajonopeus on laskenut riittävästi.
- Älä anna automaattivaihteistolla varustetun auton liukua eteenpäin. Paina jarrupoljin pohjaan asti kun auto on pysähtynyt.
- Toimi varoen, kun pysäköit mäkeen. Kiristä seisontajarru huolellisesti ja siirrä vaihteenvalitsin P-asentoon(automaattivaihteisto) tai 1. tai peruutusvaihteelle (manuaalivaihteisto). Käännä pyörät jalkakäytävän reunaa kohti, jotta auto ei liikkuisi kun pysäköit alamäkeen. Käännä pyörät poispäin jalkakäytävän reunasta, kun pysäköit ylämäkeen. Laita pyörien eteen kiilat, jos auton vieressä ei ole jalkakäytävää tai muuta estettä.

- Seisontajarru saattaa jäätyä. Näin voi tapahtua erityisesti kun takajarrujen ympärille tai lähelle kertyy jäätä tai lunta tai kun jarrut kastuvat. Kiristä se näissä olosuhteissa vain siksi aikaa kun siirrät vaihteenvalitsimen P-asentoon (automaattivaihteisto) tai 1. tai peruutusvaihteelle (manuaalivaihteisto). Vapauta seisontajarru.
- Älä pidä autoa paikallaan ylämäessä painamalla kaasupoljinta. Vaihteisto saattaa ylikuumentua. Paina jarrupoljinta tai käytä seisontajarrua.

VAKIONOPEUDENSÄÄDIN (JOS VARUSTEENA)

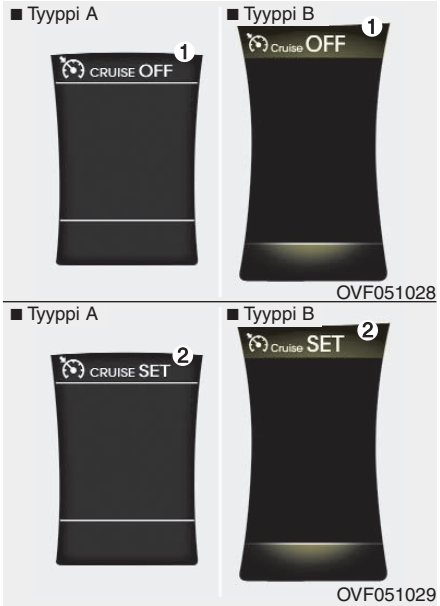

1. Vakinopeudensäätimen CRUISE-merkkivalo
2. Vakionopeudensäätimen SET-merkkivalo

Vakionopeudensäädin ylläpitää säädetyn ajonopeuden kaasupoljinta painamatta.

Järjestelmää voi käyttää, kun ajonopeus ylittää 40 km/h.

⚠ VAROITUS

- **Vakionopeudensäädin saattaa palauttaa asetetun nopeuden tahattomasti, jos sitä ei kytketä pois päältä (vakionopeudensäätimen merkkivalo sammuu mittaristossa). Kytke vakionopeudensäädin pois päältä, kun et käytä sitä.**
- **Käytä vakionopeudensäädintä vain pääteillä, hyvissä sääolosuhteissa.**
- **Älä käytä vakionopeudensäädintä kun ajonopeutta täytyy muuttaa liikennetilanteen tai olosuhteiden mukaan, kuten ajettaessa vilkkaassa tai vaihtelevassa liikenteessä, liukkaalla tiellä (veden, jään tai lumen peittämällä tienpinnalla), mutkaisella tiellä tai mäessä jonka kaltevuus ylittää 6%.**
- **Kiinnitä erityistä huomiota ajoolosuhteisiin, kun käytät vakionopeudensäädintä.**
- **Huomioi, että ajonopeus saattaa nousta alamäessä, vaikka vakionopeudensäädin on käytössä.**

⚠ HUOMAUTUS

Moottorin kierrosnopeus saattaa nousta liian suureksi kun vakionopeudensäädin on käytössä, jos siirrät manuaalivaihteistolla varustetussa autossa vaihteenvalitsimen vapaa-asentoon, painamatta ensin kytkinpoljinta. Paina tässä tilanteessa kytkinpoljin pohjaan asti tai kytke vakionopeudensäädin pois päältä.

✻ MUISTUTUS

Vakionopeudensäädin aktivoituu noin 3 sekunnin viiveellä, kun SET-painiketta painetaan jarrupolkimen painamisen jälkeen. Tämä on normaalia.

■ Tyyppi A

OVF051012

■ Tyyppi B

OVF051070

Vakionopeussäätimen kytkin

CANCEL: Poistaa vakionopeudensäätimen käytöstä

/ CRUISE : Ottaa vakionopeudensäätimen käyttöön / kytkee sen pois käytöstä.

RES+: Palauttaa asetetun nopeuden tai nostaa sitä.

SET-: Asettaa nopeuden tai vähentää asetettua nopeutta.

■ Tyyppi A

OVF051013

■ Tyyppi B

OVF051020

Tasanopeudensäätimen käyttäminen:

1. Ota vakionopeudensäädin käyttöön painamalla /CRUISE-painiketta ohjauspyörässä. Vakionopeudensäätimen merkkivalo syttyy.
2. Kiihdytä haluttuun nopeuteen, jonka tulee olla yli 40 km/h.

✻ MUISTUTUS – Manuaalivaihteisto

Voit asettaa vakinopeudensäätimen nopeuden manuaalivaihteisessa autossa, kun olet painanut jarrupoljinta vähintään kerran mootorin käynnistämisen jälkeen.

■ Tyyppi A

OVF051015

■ Tyyppi B

OVF051022

3. Paina vipukytkin SET- -asentoon ja vapauta se, kun saavutat halutun ajonopeuden. Vakinopeudensäätimen SET-merkkivalo syttyy. Vapauta samalla kaasupoljin. Järjestelmä säilyttää halutun ajonopeuden.

Ajonopeus saattaa nousta jyrkässä alamäessa ja laskea jyrkässä ylämäessä.

■ Tyyppi A

OVF051014

■ Tyyppi B

OVF051021

Nosta asetettua nopeutta:

Toimi seuraavasti (valitse kumpi tahansa toimenpide):

- Nosta vipukytkin RES+ -asentoon ja pidä se ylhäällä. Ajonopeus nousee. Vapauta kytkin, kun haluttu ajonopeus on saavutettu.
- Nosta vipukytkin RES+ -asentoon ja vapauta se heti. Asetettu nopeus nousee 2 km/h, kun nostat kytkintä.

■ Tyyppi A

OVF051015

■ Tyyppi B

OVF051022

Asetetun nopeuden laskeminen:

Toimi seuraavasti (valitse kumpi tahansa toimenpide):

- Paina vipukytkin SET- -asentoon ja pidä se painettuna. Ajonopeus laskee. Vapauta kytkin, kun haluttu ajonopeus on saavutettu.
- Paina vipukytkin SET- -asentoon ja pidä se painettuna. Ajonopeus laskee 2 km/h, kun painat kytkintä.

Ajonopeuden nostaminen hetkellisesti, kun vakionopeudensäädin on käytössä:

Paina kaasupoljinta kun haluat nostaa ajonopeutta hetkellisesti. Nopeudenlisäys ei vaikuta vakionopeudensäätimen toimintaan, eikä muuta asetettua nopeutta.

Asetettu nopeus palautuu, kun nostat jalkasi kaasupolkimelta.

■ Tyyppi A

OVF051016

■ Tyyppi B

OVF051023

Poista vakinopeudensäädin käytöstä seuraavasti:

- Paina jarrupoljinta.
- Paina kytkinpoljinta (manuaalivaihteisto)
- Siirrä vaihteenvalitsin N-asentoon (automaattivaihteisto)
- Paina CANCEL-painiketta ohjauspyörässä.
- Laske ajonopeus alle 20 km/h asetetun nopeuden.
- Laske ajonopeus alle 40 km/h.

Mikä tahansa edellisistä poistaa vakinopeudensäätimen käytöstä (vakionopeudensäätimen SET*-merkkivalo sammuu), mutta järjestelmä ei kytkeydy pois päältä. Nosta ohjauspyörän vipukytkin RES+ -asentoon jos haluat ottaa vakionopeudensäätimen uudelleen käyttöön. Ajonopeus palaa asetettuun ajonopeuteen.*

■ Tyyppi A

OVF051014

■ Tyyppi B

OVF051021

Vakionopeudensäätimen ottaminen käyttöön yli 40 km/h ajonopeudella:

Järejstelmä ei kytkeydy kokonaan pois päältä, jos se poistettiin käytöstä painamalla muuta kuin /CRUISE -painiketta ja se palauttaa edellisen asetetun ajonopeuden, kun vipukytkin nostetaan RES+ -asentoon.

Asetettua nopeutta ei palauteta, jos ajonopeus on alle 40 km/h.

Voit kytketä vakionopeudensäätimen pois käytöstä seuraavasti:

- Paina /CRUISE-painiketta (vakionopeudensäätimen merkkivalo syttyy).
- Käännä virta-avain OFF-asentoon.

Vakionopeudensäädin poistuu käytöstä, Jos haluat ottaa vakionopeudensäätimen takaisin käyttöön, toimi edellisellä sivulla osassa ”Vakionopeudensäätimen käyttäminen” annettujen ohjeiden mukaisesti.

NOPEUDENRAJOITIN (JOS VARUSTEENA)

Käytä nopeudenrajoitinta, kun et halua ajonopeuden ylittävän säädettyä nopeusrajaa.

Järjestelmä varoittaa, kun asetettu nopeusraja ylitetään (kuulet varoitusäänen ja asetettu nopeus vilkkuu), kunnes ajonopeus laskee alle asetetun nopeusrajan.

✻ MUISTUTUS

Vakinopeudensäädintä ei voi käyttää, kun nopeudenrajoitin on käytössä.

OVF051012

Nopeudenrajoittimen asetuspainikkeet

CANCEL: Poistaa nopeudenrajoittimen käytöstä

: Kytkee nopeudenrajoittimen päälle tai pois päältä.

RES+: Palauttaa asetetun nopeusrajan tai nostaa sitä.

SET-: Asettaa nopeusrajan tai laskee sitä.

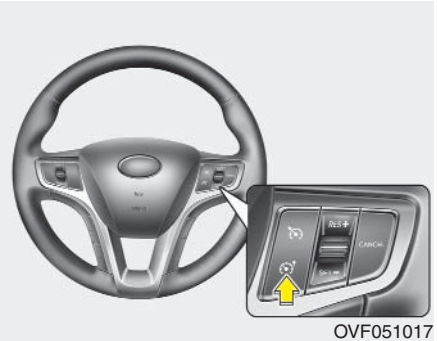

OVF051017

Nopeusrajan asettaminen :

1. Ota järjestelmä käyttöön painamalla nopeudenrajoittimen painiketta ohjauspyörässä.

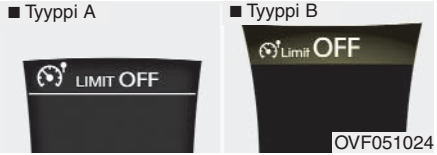

OVF051024

Nopeudenrajoittimen merkkivalo syttyy.

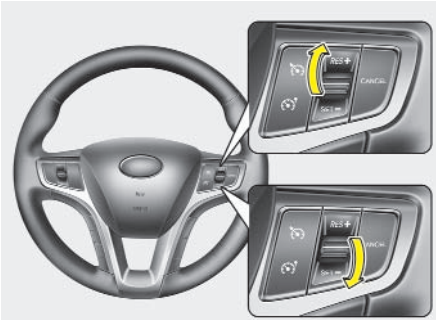

OVF051018

2. Paina vipukytkin SET- asentoon.
3. Nosta vipukytkin RES+ -asentoon tai paina se SET- asentoon ja vapauta kytkin, kun nopeusraja on asetettu sopivaksi. Nosta kytkin RES+ -asentoon tai paina se SET- asentoon ja pidä se paikallaan. Nopeusraja nousee tai laskee 5 km/h.

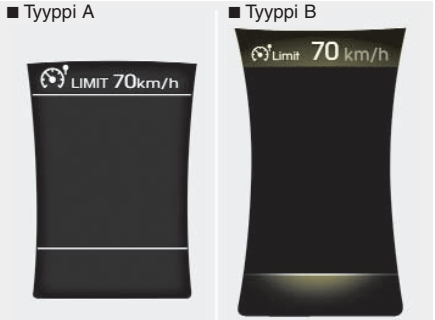

OVF051025

Asetettu nopeusraja näkyy näytöllä.

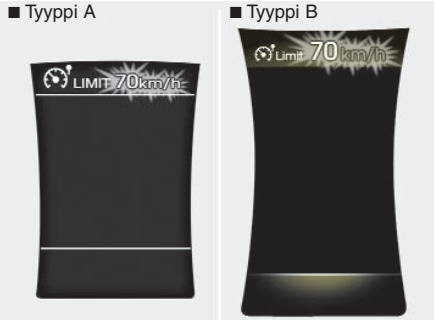

OVF051026

Paina kaasupoljinta voimakkaasti (yli 80% sen liikevarasta), niin että kuulet naksahduksen ja kick-down -toiminto aktivoituu, kun haluat ylittää asetetun nopeusrajan. Tällöin asetettu nopeusraja vilkkuu näytöllä ja kuulet varoitusäänen, kunnes ajonopeus laskee alle nopeusrajan.

✻ MUISTUTUS

- **Ajonopeus ei ylitä asetettua nopeusrajaa jos kaasupoljinta ei paineta yli 50% sen liikevarasta.**
- **Kaasupolkimesta kuuluva naksahdus liittyy kick-down -toimintoon ja on normaaliin toimintaan liittyvä ääni.**

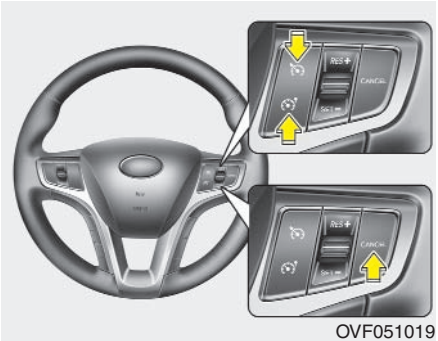

OVF051019

■ Tyyppi A

■ Tyyppi B

OVF051027

Kytke nopeudenrajoitin pois käytöstä seuraavasti:

- Paina nopeudenrajoittimen painiketta uudelleen.
- Paina vakinopeudensäätimen painiketta (vakinopeudensäädin kytkeytyy päälle)

Asetettu nopeusraja poistuu käytöstä painamalla kerran CANCEL-painiketta, mutta nopeusrajoitinjärjestelmä ei kytkeydy kokonaan pois päältä. Voit asettaa nopeusrajan uudelleen nostamalla vipukytkimen RES+ -asentoon tai painamalla sen SET- -asentoon, kunnes haluttu nopeus on asetettu.

⚠ HUOMAUTUS

”OFF”-merkkivalo vilkkuu, jos vakionopeudensäätimessä on toimintahäiriö.

Tarkastuta järjestelmä viipymättä valtuutetulla HYUNDAI-jälleenmyyjällä.

KAISTA-AVUSTIN (LKAS) (JOS VARUSTEENA)

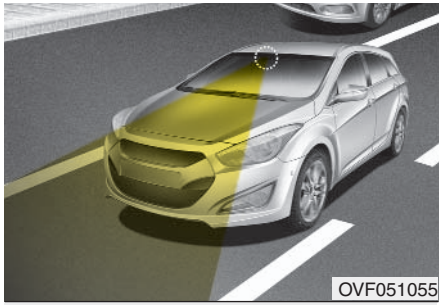

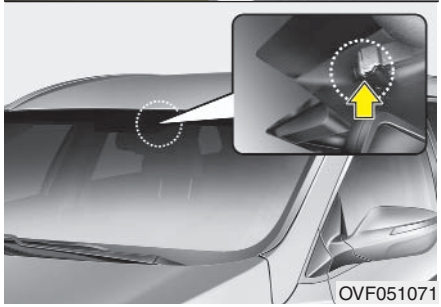

Kaista-avustin tunnistaa kaistaviivat ja auttaa kuljettajaa pitämään auton oikealla ajokaistalla. Kun järjestelmä havaitsee, että auto ylittää kaistaviivan tahattomasti, se ilmoittaa tilanteesta kuljettajalle LCD-näytöllä ja varoitusäänellä ja tekee lievän vastaohjausliikkeen pitääkseen auton kaistalla.

⚠ VAROITUS

- **Järjestelmä ei tee vastaohjausliikkettä välittömästi, joten se ei mahdollisesti reagoi, kun kaistaviiva ylitetään hyvin suurella ajonopeudella.**
- **Auton turvallinen käsittely on kuljettajan vastuulla.**
- **Älä tee äkillisiä ohjausliikkeitä, kun järjestelmä on suorittamassa ohjausliikettä.**
- **Kaista-avustin (LKAS) estää kaistaviivan tahattoman ylittämisen suorittamalla pieniä vastaohjausliikkeitä. Kuljettajan tulee tästä huolimatta pitää auto oikealla ajokaistalla eikä luottaa järjestelmän virheettömään toimintaan.**
- **Ota tie- ja ympäristöolosuhteet huomioon ja varaudu järjestelmän toimintahäiriöihin sekä siihen, että järjestelmä saattaa kytkeytyä pois käytöstä.**
- **Älä kiinnitä tarroja, tummennuskalvoa tai lisävarusteita tuulilasiin sisätaustapeilin kohdalle.**

(jatkuu)

(jatkuu)

- **Järjestelmä havaitsee kaistaviivat kamera-anturilla ja tekee ohjausliikkeet tämän tiedon perusteella, joten se ei mahdollisesti toimi oikein, jos kaistaviivat eivät erotu selvästi.**

  Katso lisätietoja osasta ”Huomautus kuljettajalle”.
- **Älä poista järjestelmän osia äläkä kohdista niihin iskuja.**
- **Älä aseta kojelaudalle valoa heijastavia esineitä kuten peilejä, valkoista paperia tms. Järjestelmä ei mahdollisesti toimi oikein, jos auringonvalo heijastuu sen kamera-anturiin.**
- **Kuljettaja ei saata kuulla varoitusääntä, jos audiojärjestelmän äänenvoimakkuus on liian kova.**
- **Pidä aina molemmat kädet ohjauspyörällä kaista-avustimen (LKAS) aktivoituessa. Järjestelmä kytkeytyy pois, jos et aseta käsiä ohjauspyörälle, kun LCD-näytöllä näkyy ”Hand on” -varoitus.**
- **Auto saattaa ylittää kaistaviivan, jos ajonopeus on erittäin suuri. Kiinnitä erityistä huomiota ohjaukseen, kun kaista-avustin on käytössä.**

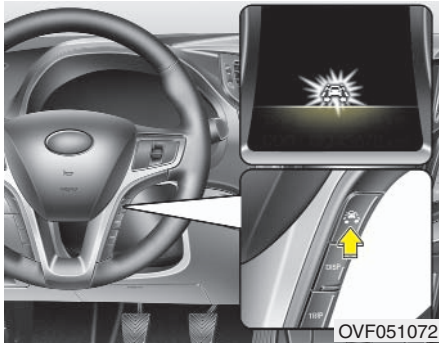

Kaista-avustimen (LKAS) toiminta

- Ota järjestelmä käyttöön painamalla painiketta virta-avaimen ollessa ON-asennossa.
- Vihreä LKAS-merkkivalo syttyy
- Poista järjestelmä käytöstä painamalla painiketta uudelleen. Merkkivalo sammuu.

Kaista-avustimen (LKAS) aktivoituminen

- LKAS-järjestelmän tietonäyttö näkyy LCD-näytöllä, kun järjestelmä aktivoituu.
- Järjestelmä tekee lievän vastaohjausliikkeen, kun se on havainnut kaistaviivan tahattoman ylityksen ja järjestelmän aktivointiehdot täyttyvät.

⚠ VAROITUS

Kaista-avustin (LKAS) pyrkii pitämään auton halutulla ajokaistalla. Kuljettajan tulee tästä huolimatta pitää auto oikealla ajokaistalla eikä luottaa järjestelmän virheettömään toimintaan.

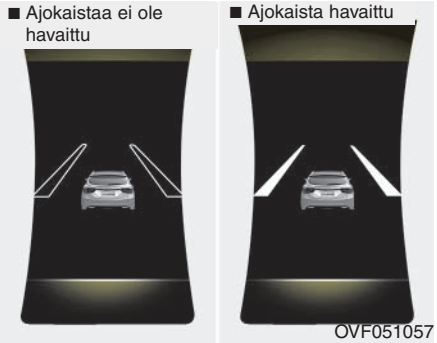

- Ajokaistan symbolin väri muuttuu valkoiseksi, kun järjestelmä havaitsee sen.

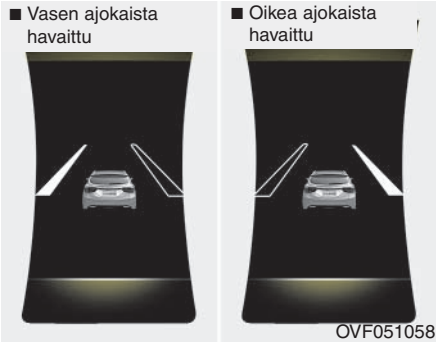

- Vasemman ajokaistan symbolin väri muuttuu valkoiseksi, kun järjestelmä havaitsee sen.
- Oikean ajokaistan symbolin väri muuttuu valkoiseksi, kun järjestelmä havaitsee sen.
- Järjestelmä ei aktivoidu, ennen kuin se havaitsee molemmat kaistat.
- Järjestelmä varoittaa kuljettajaa kaistaviivan ylityksestä varoitusäänellä ja näytössä vilkkuvalla keltaisella ajokaistan symbolilla, kun se on havainnut vain toisen ajokaistan.

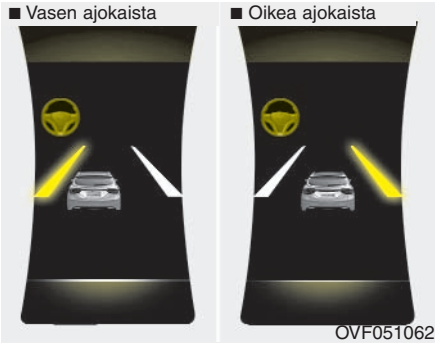

Varoitus

- Kun siirryt kaistalta toiselle, ylitettävän kaistaviivan symboli vilkkuu näytöllä (keltaisena).
- Järjestelmä tekee vastaohjausliikkeen estääkseen autoa siirtymästä kaistalle, kun näytöllä näkyy ohjauspyöräsymboli.

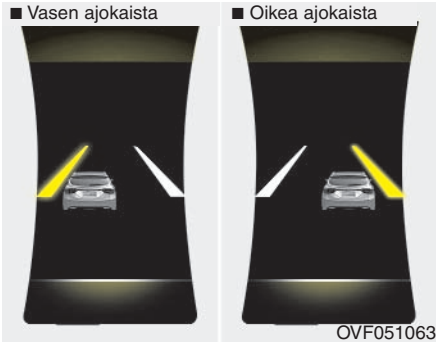

- Järjestelmä siirtyy kaistavahtitilaan (LDWS), kun sen aktivointiehdot eivät täyty, jolloin se varoittaa kuljettajaa kaistaviivojen ylityksestä.

OVF051061

- Järjestelmä varoittaa kuljettajaa usean sekunnin ajan LCD-näytöllä ja varoitusäänellä, jos kuljettaja päästää irti ohjauspyörästä kaista-avustimen aktivoiduttua.

⚠ VAROITUS

Varoitusviesti saattaa näkyä LCD-näytöllä viiveellä. Pidä kädet jatkuvasti ohjauspyörällä ajon aikana.

OVF051066

- Järjestelmä poistetaan käytöstä, jos kuljettaja ei tartu ohjauspyörään usean sekunnin kuluessa.

⚠ VAROITUS

- **Kuljettaja on vastuussa auton turvallisesta käsittelystä.**
- **Kytke järjestelmä pois päältä:**
  - **Huonoissa sääolosuhteissa**
  - **Huonoissa tieolosuhteissa**
  - **Kun sinun täytyy tehdä toistuvia ohjausliikkeitä.**

✻ MUISTUTUS

- **Kuljettaja voi ohjata autoa, vaikka järjestelmä on tekemässä ohjausliikettä.**
- **Ohjauspyörän kääntäminen saattaa tuntua raskaammalta, kun järjestelmä on aktivoitunut.**

OVF051065

LCD-näytöllä on varoitusviesti, jos järjestelmän aktivoitumisehdot eivät täyty. Kuulet myös varoitusäänen. Varoitus poistuu, kun aktivoitumisehdot täyttyvät.

Järjestelmä poistuu käytöstä seuraavissa tilanteissa:

- Kun ajonopeus on alle 60 km/h tai yli 150 km/h.
- Järjestelmä havaitsee vain yhden ajokaistan.
- Käytä suuntavilkkua vaihtaessasi ajokaistaa. Järjestelmä saattaa suorittaa vastaohjausliikkeen, jos vaihdat ajokaistaa käyttämättä suuntavilkkua.
- Kun hätävilkut on kytketty päälle.
- Ajokaistan leveys on alle 2,7 metriä tai yli 4,5 metriä.
- Ajonvakautusjärjestelmä (ESP) tai ajovakauden hallintajärjestelmä (VSM) toimii aktiivisesti.
- Aja keskellä ajokaistaa, kun järjestelmä on käytössä tai olet vaihtanut kaistaa. Järjestelmä ei voi muuten tehdä vastaohjausliikettä ylittäessäsi kaistaviivan tahattomasti.
- Järjestelmä ei voi tehdä ohjausliikettä, kun ajat jyrkkään kaarteeseen suurella ajonopeudella.
- Järjestelmä ei voi tehdä ohjausliikettä, kun vaihdat kaistaa äkillisesti.
- Järjestelmä ei voi tehdä ohjausliikettä, kun painat jarrupoljinta äkillisesti.

HUOMAUTUS KULJETTAJALLE

Järjestelmä ei mahdollisesti pysty tekemään ohjausliikettä tai toimi oikein seuraavissa olosuhteissa, joten kuljettajan tulee kiinnittää erityistä huomioita auton hallintaan.

- **Kaistaviivat eivät erotu esimerkiksi lumen, sateen, mudan tai kuran takia.**
- **Ympäristön valoisuus muuttuu nopeasti, esimerkiksi tunneliin ajettaessa.**
- **Kun ajovalot eivät ole päällä tai kun ympäristön valoisuus on heikko (esim. yöllä tai tunnelissa ajettaessa).**
- **Kun kaistaviivan väri ei erotu kunnolla tienpinnasta.**
- **Kun ajetaan kaltevalla alustalla tai kaarteessa.**
- **Kun aurinko, katuvalot tai vastaantulevien autojen valot heijastuvat tien pinnasta.**
- **Anturin linssi tai tuulilasi on likainen.**
- **Anturi ei havaitse kaistaviivaa sumun tai rankan vesi- tai lumisateen takia.**
- **Sisätaustapeilin ympäristö on liian lämmin suoran auringonvalon takia.**
- **Ajokaista on erittäin kapea tai leveä.**
- **Kaistaviiva on kulunut tai epäselvä.**

- **Keskikaiteen varjo peittää kaistaviivan.**
- **Tiessä on kaistaviivaa muistuttava merkki.**
- **Tiellä on kaistanjakaja.**
- **Edelläajava auto on erittäin lähellä tai se peittää kaistaviivan.**
- **Auto tärisee voimakkaasti.**
- **Ajokaistojen määrä vaihtelee tai kaistaviivat risteävät normaalista poikkeavalla tavalla.**
- **Kojelaudalla on esineitä.**
- **Aurinko paistaa suoraan edestä.**
- **Ajettaessa tietyömaalla.**
- **Tiessä on enemmän kuin kaksi kaistaviivaa.**
- **Tunnelissa oleva kaistaviiva on lian tai rasvan peittämä, eikä siksi erotu selvästi.**
- **Kaistaviiva ei erotu selvästi sateen jälkeen pimeällä.**
- **Kaistaviiva on peittynyt pölyyn.**

OVF051064

Kaista-avustimen (LKAS) toiminta

- Kuulet varoitusäänen ja LCD-näytöllä näkyy varoitusviesti 2 sekunnin ajan, kun järjestelmässä on toimintahäiriö. Näytöllä näkyy keltainen vikasymboli, jos toimintahäiriö jatkuu.

OVF051056

Kaista-avustimen (LKAS) vikavalo

Kuulet varoitusäänen ja näytöllä näkyy keltainen vikasymboli, jos järjestelmässä on toimintahäiriö. Tarkastuta autosi valtuutetulla HYUNDAI-jälleenmyyjällä.

Toimi seuraavasti, kun järjestelmässä on toimintahäiriö:

- Sammuta moottori, käynnistä se uudelleen ja kytke järjestelmä päälle.
- Tarkista, että virta-avain on ON-asennossa.
- Tarkista, johtuuko toimintahäiriö sääolosuhteista (kuten sumu, rankkasade jne.)
- Tarkista, onko järjestelmän kamera-anturin linssi likainen.

Tarkastuta auto valtuutetussa HYUNDAI-liikkeessä, jos ongelma ei korjaudu.

Kaistavahtijärjestelmä (LDWS)

- Järjestelmä voidaan vaihtaa myös kaistavahtitilaan. Katso lisätietoja kappaleen 4 osasta ”Mukautettavat asetukset”.
- Kaistavahtijärjestelmä varoittaa kuljettajaa LCD-näytöllä ja varoitusäänellä, kun auto ylittää kaistaviivan tahattomasti.
- Kun järjestelmä on käytössä, näytöllä näkyy kaistavahtijärjestelmän (LDWS) valkoinen symboli.
- Järjestelmä ei suorita ohjausliikkeitä.

TALOUDELLINEN AJAMINEN

Ajotyyli ja ajo-olosuhteet vaikuttavat eniten polttoaineenkulutukseen.

Niiden mukaan määräytyy, kuinka pitkän matkan voit ajaa polttoainelitralla. Säästät polttoaine- ja korjauskuluissa, kun noudatat seuraavia ohjeita.

- Aja tasaisesti. Kiihdytä maltillisesti. Pidä ajonopeus tasaisena, äläkä paina kaasupoljinta pohjaan asti kiihdyttäessäsi. Älä kiihdytä voimakkaasti liikennevalojen välillä. Sovita ajonopeus liikennetilanteeseen, ettet joudu muuttamaan sitä jatkuvasti. Vältä ruuhkassa ajamista. Vältä tarpeettomia jarrutuksia jättämällä sopiva turvaväli edellä ajavaan. Myös jarrupalat kuluvat näin hitaammin.
- Pidä ajonopeus maltillisena. Polttoaineenkulutus kasvaa ajonopeuden noustessa. Ajonopeuden pitäminen maltillisena säästää polttoainetta erityisesti maantiellä.
- Älä pidä jalkaa jarru- tai kytkinpolkimella. Se kuluttaa järjestelmiin kuuluvia komponentteja ja lisää polttoaineenkulutusta. Jarrut saattavat ylikuumentua, jolloin niiden suorituskyky saattaa heikentyä vaarallisesti.
- Huolla renkaita asianmukaisesti. Pidä rengaspaineet suosituksen mukaisina. Renkaat kuluvat ennenaikaisesti, jos rengaspaine liian suuri tai liian pieni. Tarkasta rengaspaineet vähintään kuukausittain.
- Varmista että pyörien suuntaus on oikea. Suuntaus saattaa muuttua, kun renkaat osuvat jalkakäytävän reunaan tai ajettaessa epätasaisella tiellä liian suurella ajonopeudella. Väärin suunnatut renkaat kuluvat ennenaikaisesti ja esimerkiksi polttoaineenkulutus saattaa nousta.
- Huolla autoasi asianmukaisesti. Säästät huolto- ja polttoainekuluissa, kun huollat autoa kappaleen 7 huoltoohjelman mukaisesti. Auton huollontarve kasvaa, jos sillä ajetaan vaikeissa ajo-olosuhteissa (katso lisätietoja kappaleesta 7).
- Pidä auto puhtaana. Pidennät autosi käyttöikää pitämällä sen puhtaana ja poistamalla korroosiota aiheuttaman lian mahdollisimman nopeasti. Varmista, että alustaan ei kerry mutaa, likaa tai jäätä. Alustaan kertynyt materiaali nostaa polttoaineenkulutusta ja aiheuttaa korroosiota.
- Lastaa auto kevyesti. Älä kuljeta autossa tarpeettomia esineitä. Lisäpaino nostaa polttonesteenkulutusta.
- Vältä joutokäyntiä. Sammuta moottori kun auto on pysäköitynä ja käynnistä se vasta kun olet lähdössä liikkeelle.

- Auton ei tarvitse antaa lämmetä pitkään. Anna moottorin käydä 10–20 sekuntia ennen liikkeellelähtöä. Pidennä lämmitysaikaa, kun ulkolämpötila on hyvin matala.
- Älä käytä moottoria liian pienellä tai suurella käyntinopeudella. Moottori alkaa käydä epätasaisesti, kun sen käyntinopeus laskee liikaa ajettaessa liian suurella vaihteella. Vaihda pienemmälle vaihteelle. Moottorin käyntinopeus on liian suuri, kun käyntinopeusmittarin osoitin on punaisella alueella. Vaihda vaihdetta nopeussuositusten mukaisesti.
- Käytä ilmastointilaitetta säästeliäästi. Polttoaineenkulutus kasvaa, kun ilmastointilaitetta käytetään, sillä se saa käyttövoimansa moottorista.
- Polttoaineenkulutus saattaa kasvaa, jos pidät ikkunoita auki ajon aikana.
- Polttoaineenkulutus kasvaa ajettaessa sivu- ja vastatuulessa. Näissä olosuhteissa voit vähentää polttoaineenkulutusta hidastamalla ajonopeutta.

Auto toimii turvallisesti ja taloudellisesti, kun huollat sitä huolto-ohjelman mukaisesti. Teetä määräaikaishuollot valtuutetussa HYUNDAI-liikkeessä.

⚠ VAROITUS – Moottorin sammuttaminen auton liikkuessa

Älä sammuta moottoria alamäessä tai muutoinkaan auton liikkuessa. Jarru- ja ohjaustehostin toimivat normaalisti ainoastaan moottorin ollessa käynnissä. Hyödynnä alamäessä moottorijarrutusta vaihtamalla pienemmälle vaihteelle. Virtaavaimen kääntäminen OFF-asentoon saattaa lisäksi kytkeä ohjauslukon (jos varusteena) jolloin autoa ei voi ohjata ja näinollen johtaa onnettomuuteen, josta saattaa aiheutua vakavia tai kuolemaan johtavia vammoja.

POIKKEUKSELLISET AJO-OLOSUHTEET

Vaaralliset ajo-olosuhteet

Toimi seuraavasti kun joudut ajamaan esimerkiksi veden, lumen, jään, mudan tai hiekan peittämällä tienpinnalla:

- Aja varoen ja jätä tavanomaista pidempi turvaväli edellä ajavaan pidemmän jarrutusmatkan varalta.
- Älä tee äkkinäisiä ohjausliikkeitä äläkä paina jarrupoljinta äkillisesti.
- Jos lukkiutumaton jarrujärjestelmä (ABS) ei toimi, ”pumppaa” jarrupoljinta kevyesti, eli paina sitä kevyesti ja vapauta se toistuvasti, kunnes auto pysähtyy.

⚠ VAROITUS – Lukkiutumaton jarrujärjestelmä (ABS)

Älä ”pumppaa” (paina ja vapauta toistuvasti) jarrupoljinta autossa, joka on varustettu lukkiutumattomalla jarrujärjestelmällä (ABS).

- Vaihda 2. vaihteelle, jos auto on juuttunut lumeen, mutaan tai hiekkaan. Paina kaasupoljinta kevyesti, jotta vetävät pyörät eivät pyörisi paikallaan.
- Laita vetävien pyörien alle hiekkaa, suolaa tai muuta pitävää materiaalia, tai asenna niihin lumiketjut.

⚠ VAROITUS – Pienemmälle vaihteelle vaihtaminen

Pienemälle vaihteelle vaihtaminen automaattivaihteistolla varustetussa autossa saattaa aiheuttaa onnettomuuden liukkaalla tienpinalla ajettaessa. Renkaat saattavat menettää pitonsa, kun niiden pyörintänopeus muuttuu yllättäen. Kiinnitä erityistä huomioita pienemmälle vaihteelle vaihtamiseen.

Kiinnijuuttuneen auton irrottaminen

Kun auto on juuttunut kiinni lumeen, hiekkaan tai mutaan, käännä ohjauspyörää vuorotellen vasemmalle ja oikealle, jotta etupyörien ympärille saadaan liikkumatilaa. Aja sitten vuorotellen eteen- ja taaksepäin siirtämällä vaihteenvalitsin manuaalivaihteistolla varustetussa autossa ensin 1. -asentoon ja sitten R-asentoon (peruutusvaihde) ja automaattivaihteistolla varustetussa autossa siirtämällä vaihteenvalitsin ensin D-asentoon ja sitten R-asentoon. Älä kiihdytä voimakkaasti vaan vältä pyörien luistattamista. Jos auto ei irtoa muutaman yrityksen jälkeen, tilaa hinausauto vetämään se irti, ettei moottori ylikuumene eikä vaihteistoon tule vauriota.

⚠ HUOMAUTUS

Moottori saattaa ylikuumentua, vaihteisto saattaa vaurioitua tai rikkoutua kokonaan ja renkaat saattavat puhjeta, jos juuttunutta autoa yritetään irrottaa tämän käsikirjan oheiden mukaisesti liian pitkään.

⚠ VAROITUS – Renkaiden luistaminen

Älä anna renkaiden pyöriä paikallaan, erityisesti kun ajonopeus ylittää 56 km/h. Renkaat saattavat ylikuumentua ja puhjeta, josta saattaa aiheutua vammoja sivullisille.

✻ MUISTUTUS

Kytke ajonvakautusjärjestelmä (ESP) pois päältä, ennen kuin yrität irrottaa juuttunutta autoa.

⚠ VAROITUS

Jos autosi juuttuu lumeen, liejuun, hiekkaan, tms., voit yrittää irrottaa auton ajamalla vuorotellen eteen- ja taaksepäin. Varmista ettei auton ympärillä ole esteitä. Auto saattaa irrotessaan liikkua äkillisesti eteen- tai taaksepäin ja aiheuttaa henkilö- tai omaisuusvahinkoja.

Kaarreajo

Vältä vaihteen vaihtamista ja jarrujen käyttöä ajaessasi kaarteessa, erityisesti märällä tienpinnalla. Kaarteessa tulisi kiihdyttää hieman. Näin pidennät renkaiden käyttöikää.

Ajaminen yöllä

Noudata seuraavia ohjeita ajaessasi pimeällä:

- Koska näkyvyys on pimeällä huono erityisesti valaisemattomilla tieosuuksilla, hidasta ajonopeutta ja säilytä pidempi turvaväli edelläsi ajaviin ajoneuvoihin.
- Säädä peilit niin, että muiden autojen ajovalot eivät heijastu niistä ja haittaa näkyvyyttä.
- Pidä ajovalot puhtaina ja varmista, että ne on suunnattu oikein (ajoneuvot, joissa ei ole automaattista ajovalojen säätötoimintoa). Likaiset tai väärin suunnatut ajovalot huonontavat näkyvyyttä pimeällä.
- Älä katso suoraan vastaantulevien ajoneuvojen valoihin. Saatat sokaistua hetkeksi, ja näön sopeutuminen hämärään saattaa kestää useita sekunteja.

Ajaminen sateessa

Märällä tienpinnalla ajaminen saattaa olla vaarallista, ellei kuljettaja ole varautunut tilanteeseen. Ota seuraavat asiat huomioon:

- Kova sade heikentää näkyvyyttä ja pidentää pysähtymismatkaa, joten ajonopeutta on hiljennettävä.
- Huolla tuulilasinpyyhkimet asianmukaisesti. Vaihda pyyhkimien sulat, kun tuulilasiin jää raitoja tai märkiä alueita.
- Huonokuntoisten renkaiden heikentynyt pitokyky saattaa johtaa onnettomuuteen jarrutettaessa äkillisesti märällä tienpinnalla. Aja ainoastaan hyväkuntoisilla renkailla.
- Kytke ajovalot, jotta muiden on helpompi nähdä autosi.
- Jarrujen komponentit saattavat kastua, jos ajat vesilätäkön yli liian nopeasti. Hidasta ajonopeutta.
- Paina jarrupoljinta kevyesti ajon aikana kunnes jarrut toimivat normaalisti, jos epäilet jarrujen kastuneen.

Ajaminen syvässä vedessä

Ennen kuin ajat veden peittämälle tielle, varmista että vesi ei ylety pyörännavan yläpuolelle. Aja hitaasti. Varaudu erityisen pitkään pysähtymismatkaan, sillä jarrujen suorituskyky saattaa heikentyä.

Kun olet ajanut veden peittämällä tiellä, kuivaa jarrut ajamalla hitaasti ja painamalla samalla jarrupoljinta.

Moottoritiellä ajaminen

Renkaat:

Varmista, että rengaspaineet ovat suositusten mukaiset. Rengas saattaa ylikuumentua ja vaurioitua, jos rengaspaine on liian matala.

Vältä huonokuntoisten renkaiden käyttöä, sillä niiden pitokyky on huono ja ne saattavat rikkoutua äkillisesti.

✻ MUISTUTUS

Älä koskaan ylitä renkaisiin merkittyä suurinta rengaspainetta.

⚠ VAROITUS

- **Liian matala tai korkea rengaspaine saattaa aiheuttaa rengasrikon, joka saattaa johtaa auton hallinnan vaikeutumiseen tai menettämiseen ja onnettomuuteen, josta saattaa aiheutua vakavia tai kuolemaan johtavia vammoja. Tarkista rengaspaineet ennen liikkeellelähtöä. Tarkista oikea rengaspaine kappaleen 8 osasta ”Pyörät ja renkaat”.**
- **Ajaminen autolla, jonka renkaiden kulutuspinnan urasyvyys on liian pieni on erittäin vaarallista. Saatat menettää auton hallinnan ja joutua onnettomuuteen, josta aiheutuu vakavia tai kuolemaan johtavia vammoja. Vaihda kuluneet renkaat heti kun mahdollista, äläkä asenna niitä enää uudelleen. Tarkista renkaiden kunto ennen liikkeellelähtöä. Saat lisätietoja renkaiden sallitusta urasyvyydestä kappaleen 7 osasta ”Pyörät ja renkaat”.**

Polttoneste, jäähdytysneste ja moottoriöljy

Polttoaineenkulutus kasvaa ajonopeuden noustessa. Tarkista jäähdytysnestetaso ja moottorin öljytaso.

Apulaitehihna:

Moottori saattaa ylikuumentua, jos apulaitehihna on löystynyt tai vaurioitunut.

AJAMINEN TALVELLA

Auton komponentit saattavat kulua tavanomaista nopeammin talviolosuhteissa. Noudata seuraavia ohjeita sään aiheuttamien ongelmien välttämiseksi:

Jäinen tai lumeen peittynyt tienpinta

Asenna autoosi talvirenkaat tai lumiketjut ennen syvässä lumessa ajamista. Käytä alkuperäisten renkaiden kokoisia ja tyyppisiä talvirenkaita. Vääränkokoisten renkaiden käyttö saattaa vaarantaa ajoturvallisuuden tai vaikuttaa auton ohjattavuuteen. Älä aja liian suurella ajonopeudella äläkä tee nopeita kiihdytyksiä, älä paina jarrupoljinta äkillisesti tai käänny liian jyrkästi lumen peittämällä tienpinnalla, sillä tämä voi aiheuttaa vaaratilanteen.
Hidasta ajonopeutta hyödyntämällä moottorijarrutusta. Jarrupolkimen painaminen liukkaalla tienpinnalla ajettaessa saattaa johtaa auton hallinnan menettämiseen. Säilytä riittävä turvaväli edelläajavaan. Paina jarrupoljinta kevyesti. Vaikka lumiketjut parantavat auton etenemiskykyä huomattavasti, ne eivät estä sivuluisuun joutumista.

✻ MUISTUTUS

Lumiketjujen käyttö saattaa olla kiellettyä joissain maissa. Perehdy paikalliseen tieliikennelakiin ennen lumiketjujen asentamista.

Talvirenkaat

Autoon asennettavien talvirenkaiden tulee vastata kooltaan ja kantavuudeltaan alkuperäisiä renkaita ja olla tyypiltään vyörenkaat. Vaihda kaikkien pyörien tilalle talvirenkailla varustetut pyörät ohjattavuuden parantamiseksi kaikissa sääolosuhteissa. Talvirenkaiden pitokyky ei mahdollisesti vastaa kesärenkaiden pitokykyä kuivalla tienpinnalla. Aja puhtaallakin tienpinnalla varoen. Pyydä rengasliikkestä lisätietoja ajonopeussuosituksista.

⚠ VAROITUS – Talvirenkaiden koko

Käytä alkuperäisten renkaiden kokoisia talvirenkaita. Vääränkokoisten renkaiden asentaminen saattaa vaikeuttaa ajoneuvon hallintaa ja heikentää ajoturvallisuutta.

Selvitä mahdolliset nastarenkaiden käyttöä koskevat rajoitukset ennen niiden asentamista.

Lumiketjut

Lumiketjut saattavat vaurioitua tietyntyyppisten lumiketjujen käytöstä, koska niiden sivut ovat tavanomaista ohuemmat. Käytä mieluummin talvirenkaita. Älä asenna lumiketjuja kevytmetallivanteilla varustettuihin pyöriin, sillä ne saattavat vaurioittaa vannetta. Käytä ainoastaan lumiketjuja, joiden ketjun paksuus on alle 12 mm. Ajoneuvon takuu ei kata vääränlaisten lumiketjujen käytöstä aiheutuneiden vaurioiden korjaustöitä.

Asenna lumiketjut vain etupyöriin.

⚠ HUOMAUTUS

- ***Käytä ainoastaan pyörien koon ja tyypin mukaisia lumiketjuja. Valmistajan takuu ei kata vääränlaisten lumiketjujen käytöstä aiheutuneita kori- ja jousitusvaurioita. Lumiketjut saattavat irrota niiden kiinnityskoukkujen osuessa auton runkoon tai osiin. Käytä ainoastaan hyväksyttyjä SAE-luokan ”S” lumiketjuja.***
- ***Varmista että lumiketjut on kiinnitetty turvallisesti, kun niillä on ajettu n 0,5–1 km. Kiristä lumiketjut tai kiinnitä ne uudelleen, jos ne ovat löystyneet.***

Lumiketjujen asennus

Noudata lumiketjujen asennuksessa niiden mukana toimitetun asennusoppaan ohjeita ja kiristä ne mahdollisimman tiukalle. Aja tavanomaista hitaammin käyttäessäsi lumiketjuja. Pysäytä auto ja kiristä ketjut, jos kuulet että ne osuvat auton alustaan tai runkoon. Jos ketjujen kiristäminen ei korjaa ongelmaa, vähennä ajonopeutta, kunnes ääni lakkaa. Irrota ketjut heti kun niitä ei enää tarvita.

⚠ VAROITUS – Lumiketjujen asentaminen

Pysäköi auto tasaiselle alueelle jossa ei ole liikennettä, ennen lumiketjujen asentamista. Kytke hätävilkut ja aseta varoituskolmio auton taakse. Siirrä vaihteenvalitsin P-asentoon, kiristä seisontajarru ja sammuta moottori ennen lumiketjujen asentamista.

⚠ VAROITUS – Lumiketjut

- **Lumiketjujen käyttö heikentää auton hallittavuutta merkittävästi.**
- **Älä ylitä 30 km/h tai lumiketjujen valmistajan suosittelemaa ajonopeutta (noudata alhaisinta nopeussuositusta).**
- **Kiinnitä erityistä huomiota auton hallintaan ja vältä jyrkkiä ohjausliikkeitä, töyssyjä, kuoppia ja muita esteitä, jotka saattaisivat nostaa pyörät irti tienpinnasta.**
- **Älä tee lukkojarrutuksia tai käänny liian jyrkästi.**

⚠ HUOMAUTUS

- ***Vääränkokoiset tai väärin asennetut lumiketjut saattavat vaurioittaa jarruputkia, jousitusta, koria ja pyöriä.***
- ***Pysähdy ja kiristä ketjut aina, kun kuulet niiden osuvan auton runkoon.***

Käytä hyvälaatuista etyleeniglykolijäähdytysnestettä

Auton jäähdytysjärjestelmä on täytetty korkealaatuisella etyleeniglykolipohjaisella jäähdytysnesteellä. Jäähdytysjärjestelmässä tulee käyttää vain tämäntyyppistä jäähdytysnestettä, sillä se estää järjestelmän jäätymisen, suojaa sitä korroosiolta ja voitelee vesipumpun osat. Lisää jäähdytysnestettä kappaleen 7 oheiden mukaisesti. Testauta jäähdytysnesteen pakkaskestävyys ennen talvea.

Tarkasta akku ja kaapelit

Talvilämpötilat kuormittavat akkujärjestelmää enemmän. Tarkista akun ja akkukaapelien kunto silmämääräisesti kappaleen 7 ohjeiden mukaisesti. Akun varaustilan voi tarkistuttaa valtuutetussa HYUNDAI-liikkeessä tai huoltoasemalla.

Vaihda moottoriöljy talvilaatuiseen moottoriöljyyn tarpeen mukaan.

Hyvin kylmässä ilmastossa tulisi käyttää matalamaan viskositeetin omaavaa talvilaatuista moottoriöljyä. Noudata kappaleen 8 suosituksia. Ota yhteyttä valtuutettuun HYUNDAI-liikeeseen, kun haluat lisätietoja autoosi sopivasta moottoriöljytyypistä.

Tarkasta sytytystulpat ja sytytysjärjestelmä

Tarkasta sytytystulpat kappaleessa 7 annettujen ohjeiden mukaisesti ja vaihda ne tarvittaessa. Tarkista myös, näkyykö sytytysjohdoissa tai muissa sytytysjärjestelmän osissa vaurioita.

Suojaa lukot jäätymiseltä

Suojaa lukot jäätymiseltä suihkuttamalla avaimenreikään ajoneuvokäyttöön hyväksyttyä lukkosulaa tai glyseriiniä. Suihkuta lukkoon lukkosulaa, jos se on jään peittämä. Voit sulattaa jäätyneen lukkomekanismin työntämällä lukkoon kuumennetun avaimen. Käsittele kuumaa avainta varoen.

Käytä ajoneuvokäyttöön hyväksyttyä lasinpesunestettä

Tarkista lasinpesunesteen pakkaskestävyys ja lisää sitä pakkauksen ohjeiden mukaisesti. Voit hankkia sopivaa lasinpesunestettä valtuutetusta HYUNDAI-liikkesstä tai muusta varaosaliikkeestä. Älä käytä jäähdytysnestettä lasinpesunesteenä, koska se saattaa vaurioittaa maalipintaa.

Estä seisontajarrun jäätyminen

Seisontajarru saattaa jäätyä tietyissä olosuhteissa, jos se on kiristettynä. Näin voi tapahtua erityisesti silloin, kun takajarrujen ympärille tai lähelle kertyy jäätä tai lunta tai kun jarrut kastuvat. Kiristä seisontajarru näissä olosuhteissa vain siksi aikaa, kun siirrät vaihteenvalitsimen P-asentoon (automaattivaihteisto) tai 1.- tai R-asentoon (manuaalivaihteisto). Vapauta seisontajarru.

Poista alustaan kertynyt jää ja lumi

Pyöräkoteloihin saattaa joissain olosuhteissa kertyä jäätä ja lunta, joka voi haitata ohjausta. Varmista säännöllisesti, että etupyörät ja muut ohjausjärjestelmän komponentit liikkuvat esteettä, kun ajat huonoissa sääolosuhteissa talvella.

Pidä autossa varusteita hätätilanteen varalle

Pidä autossasi sääolojen edellyttämiä varusteita ja tarvikkeita. Esimerkiksi lumiketjut, hinausköysi, taskulamppu, hätäsoihtu, hiekkaa, lapio, apukännistyskaapelit, jääraappa, hansikkaat, suojapeite, haalarit, huopa jne.

PERÄVAUNUN VETÄMINEN

Tarkista perävaunun vetämiseen liittyvät säännökset.

Säännökset saattavat sisältää tiettyjä perävaunutyyppikohtaisia tai auton hinaamista koskevia määräyksiä. Pyydä lisätietoja valtuutetulta HYUNDAI-liikkeeltä.

⚠ VAROITUS – Perävaunun vetäminen

Vääränlaisten varusteiden käyttö tai kuljettajan tekemä virhe saattaa johtaa auton hallinnan menettämiseen vedettäessä perävaunua. Esimerkiksi jarruttaminen ei saata onnistua lainkaan, jos perävaunu on liian painava. Autossa oleville henkilöille saattaa aiheutua vakavia tai kuolemaan johtavia vammoja. Noudata tässä osassa annettuja ohjeita vetäessäsi perävaunua.

⚠ VAROITUS – Painorajoitukset

Varmista ennen perävaunun vetämistä, etteivät sen kokonaismassa, auton kokonaismassa, suurin akselimassa tai peävaunun aisapaino ylitä sallittuja enimmäisrajoja.

✻ MUISTUTUS – Eurooppaa koskevat määräykset

- **Taka-akselin suurin akselimassa saa ylittyä korkeintaan 15 prosenttia ja kokonaismassa korkeintaan 10 prosentti tai 100 kg (sen mukaan kumpi on pienempi). Ajonopeus ei saa ylittää 100 km/h (M1-luokan henkilöauto) tai 80 km/h (N1-luokan henkilöauto).**
- **Renkaan kuormitusluokan mukainen suurin kuormitus ei saa ylittyä yli 15 prosentilla M1-luokan henkilöautossa, perävaunun vetoaisan aiheuttaman lisäkuormituksen takia. Nosta rengaspainetta vähintään 0,2 bar ja säilytä alle 100 km/h ajonopeus.**

⚠ HUOMAUTUS

Perävaunun vetäminen ohjeiden vastaisesti saattaa johtaa kalliisiin korjaustöihin, joita auton takuu ei kata. Noudata tässä osassa annettuja ohjeita vetäessäsi perävaunua.

Autollasi voi vetää perävaunua. Tarkista perävaunun yhteensopivuus tämän kappaleen osasta ”Perävaunun massa”.

Perävaunun vetäminen vaikuttaa ajamiseen. Se aiheuttaa muutoksia ohjauksessa, polttoaineen kulutuksessa ja osien kulumisnopeudessa. Perävaunun vetäminen onnistuneesti ja turvallisesti edellyttää oikeanlaisia ja oikein käytettyjä varusteita.

Tämä osa sisältää hyväksi koettuja perävaunun vetämiseen liittyviä neuvoja ja turvallisuusohjeita. Niitä noudattamalla varmistat matkustajien turvallisuuden. Tutustu ohjeisiin huolellisesti ennen perävaunun vetämistä.

Moottorin, vaihteiston, akseliston ja renkaiden kuormitus kasvaa vedettävän lisäpainon takia. Moottorin kierrosnopeus ja kuormitus on ajaessa normaalia korkeampi. Se tuottaa tällöin enemmän lämpöä. Myös perävaunun ilmavastus lisää kuormitusta.

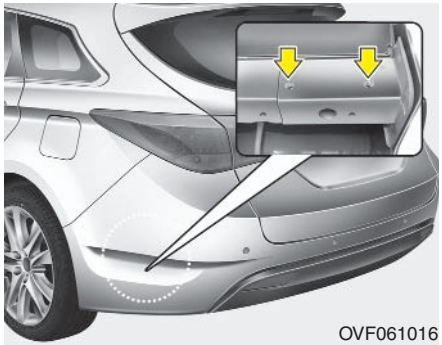

✻ MUISTUTUS – Vetokoukun sijainti

Vetokoukun kiinnityskohdat sijaitsevat molemmilla puolilla auton pohjassa, takarenkaiden takana.

Vetokoukku

On tärkeää, että vetokoukkuvaruste on oikeantyyppinen. Sivutuuli, ohitettavat suuret rekat ja huonot tiet ovat sellaisia syitä, joiden takia vetokoukun pitää olla kunnollinen. Tässä on joitakin noudatettavia ohjeita:

- Joudutaanko koriin tekemään reikiä vetokoukun asentamiseksi? Reiät pitää sulkea tiiviisti, kun vetokoukku irrotetaan.

  Jos reikiä ei suljeta asianmukaisesti, hengenvaarallista häkäkaasua (CO) saattaa päästä matkustamoon ja vettä sekä likaa kulkeutua korin sisäosiin.
- Auton puskureita ei ole tarkoitettu vetokoukun kiinnityspisteiksi. Älä kiinnitä niihin minkääntyyppistä vetokoukkua. Käytä ainoastaan runkoon asennettavia vetokoukkuja, joissa ei ole puskuriin kiinnitettäviä osia.
- Voit hankkia autokohtaisen HYUNDAI-vetokoukun valtuutetusta HYUNDAI-liikkeestä.

Turvavaijerit

Kiinnitä aina turvavaijeri auton ja perävaunun välille. Vedä turvavaijeri perävaunun vetoaisan alitse niin ettei se osu tiehen, jos se irtoaa vetokoukusta.

Tutustu valmistajan toimittamiin turvavaijerin käyttöön liittyviin oheisiin. Noudata valmistajan antamia ohjeita. Säädä turvavaijerin kireys niin, että kääntyminen onnistuu helposti. Varmista etteivät turvavaijerit löysty niin paljon, että ne osuvat tienpintaan.

Jarrulliset perävaunut

Varmista että perävaunun jarrut ovat määräysten mukaiset sekä oikein asennetut ja että ne toimivat oikein.

Käytä jarrullista perävaunua, kun lastatun perävaunun massa ylittää suurimman sallitun jarruttoman perävaunun massan. Noudata jarrujärjestelmän asennus- ja huolto-ohjeita.

- Älä muokkaa auton jarrujärjestelmää tai yhdistä perävaunun jarrujärjestelmää auton jarrujärjestelmään.

⚠ VAROITUS – Perävaunun jarrut

Älä vedä jarrullista perävaunua, jos olet epävarma jarrujärjestelmän käyttöönottoon tai asennukseen liittyvistä toimenpiteistä. Älä yritä asentaa jarrujärjestelmää jarruttomaan perävaunuun itse. Teetä työ siihen erikoistuneessa asennusliikkeessä.

Perävaunun vetäminen

Perävaunun vetäminen edellyttää tietämystä siihen liittyvistä käytännöistä. Tutustu perävaunun vetämiseen ennen julkiselle tielle siirtymistä. Huomioi perävaunun lisäpainon vaikutus ohjattavuutteen ja auton käyttäytymiseen jarrutettaessa. Huomioi myös, että auton ja perävaunun yhdistelmä on huomattavasti pelkkää autoa pidempi ja että sen ohjattavuus on huomattavasti huonompi.

Tarkista vetokoukku ja -aisa, turvavaijerin kiinnitys, sähköliitännät, valot, renkaat ja peilien säädöt, ennen liikkeellelähtöä. Jos perävaunussa on sähkötoimiset jarrut, tarkista niiden toimivuus painamalla jarrukytkintä auton ja perävaunun liikkuesssa. Samalla voit tarkistaa sähköliitäntöjen toimivuuden.

Tarkista ajoittain matkan aikana, että kuorma on kiinnitetty turvallisesti ja että perävaunun valot sekä jarrut toimivat.

Turvaväli

Jätä kaksi kertaa tavanomaista pidempi turvaväli edelläajavaan, kun vedät perävaunua. Näin vältät todennäköisimmin äkkijarrutusta ja äkillisiä ohjausliikkeitä edellyttävät tilanteet.

Ohittaminen

Varaudu huomattavasti pidempään ohitusmatkaan perävaunua vetäessäsi. Ajoneuvoyhdistelmän pituuden vuoksi sinun täytyy ajaa tavanomaista pidempään ohituskaistalla, ennen kuin voit palata ajokaistalle.

Peruuttaminen

Käännä ohjauspyörää yhdellä kädellä sen alareunasta. Liikuta kättäsi vasemmalle, kun haluat kääntää perävaunua vasemmalle. Liikuta kättäsi oikealle, kun haluat kääntää perävaunua oikealle. Peruuta hitaasti ja pyydä toista henkilöä opastamaan sinua auton ulkopuolelta, jos mahdollista.

Kääntyminen

Käänny loivemmin kun vedät perävaunua. Näin vältät perävaunun ajautumisen tien reunan yli ja osumisen jalkakäytävän reunaan, liikennemerkkeihin, puihin tai muihin esteisiin. Vältä voimakkaita ja äkillisiä ohjausliikkeitä. Kytke suuntavilkku tavanomaista aikaisemmin.

Suuntavilkkujen käyttö perävaunua vedettäessä

Autoon tulee liittää perävaunun johtosarja erillisen suuntavilkun käyttöä varten. Vihreä nuolimerkkivalo vilkkuu mittaristossa, kun suuntavilkku on kytketty. Kun perävaunun johtosarja on kytketty oikein, sen suuntavilkut toimivat samanaikaisesti ajoneuvon vilkkujen kanssa.

Vihreä nuolimerkkivalo vilkkuu mittaristossa, vaikka perävaunun suuntavilkun polttimo olisi palanut. Takanasi ajavat ajoneuvot eivät tuolloin näe suuntavilkkua, vaikka olet kytkenyt sen. Tarkista perävaunun suuntavilkkujen toimivuus ajoittain. Tarkista kaikkien perävaunun valojen toimivuus, kun kytket johtosarjan tai irrotat sen.

Älä yhdistä perävaunun valojärjestelmää suoraan autosi valojärjestelmään. Käytä ainoastaan alkuperäistä perävaunun johtosarjaa.

Saat apua johtosarjan asennukseen valtuutetussa HYUNDAI-liikkeessä.

⚠ VAROITUS

Muun kuin alkuperäisen perävaunun johtosarjan käyttö saattaa vaurioittaa auton sähköjärjestelmää tai aiheuttaa vammoja.

Ajaminen ylä- ja alamäissä

Vähennä ajonopeutta ja vaihda pienemmälle vaihteelle, ennen kuin ajat pitkään tai jyrkkään alamäkeen. Saatat muuten joutua painamaan jarrupoljinta niin usein, että jarrut ylikuumenevat, jolloin niiden suorituskyky heikkenee.

Laske ajonopeus noin 70 km:iin/h pitkässä ylämäessä moottorin ja vaihteiston ylikuumenemisen ehkäisemiseksi.

Pidä vaihteenvalitsin D-asennossa, kun vedät jarrutonta perävaunua, jonka paino ylittää suurimman sallitun perävaunupainon.

Vaihteisto kuumenee hitaammin D-asennossa ja sen käyttöikä pitenee.

⚠ HUOMAUTUS

- ***Varmista, ettei moottori ylikuumene, kiinnittämällä erityistä huomiota jäähdytysnesteen lämpötilaan vetäessäsi perävaunua jyrkässä mäessä (kaltevuus yli 6 prosenttia).***
  Pysäytä auto heti kun mahdollista ja anna moottorin käydä joutokäyntiä, kunnes se jäähtyy, jos jäähdytysnesteen lämpötilamittarin osoitin nousee ”130/H (HOT)” -merkinnän tasolle. Jatka ajamista moottorin jäähdyttyä riittävästi.
- ***Voit vähentää moottorin ja vaihteiston ylikuumenemisriskiä sovittamalla ajonopeuden perävaunun painoon ja mäen kaltevuuteen sopivaksi.***

Mäessä pysäköiminen

Älä pysäköi autoa mäessä sijaitsevalle pysäköintipaikalle, kun siihen on kytketty perävaunu. Jos ajoneuvoyhdistelmä lähtee mäessä tahattomasti liikkeelle, se saattaa aiheuttaa sivullisille vakavia tai kuolemaan johtavia vammoja ja auto sekä perävaunu saattavat vaurioitua.

⚠ VAROITUS – Pysäköiminen mäessä

Perävaunun irtoaminen mäkeen pysäköidystä autosta saattaa aiheuttaa vakavia tai kuolemaan johtavia vammoja.

Toimi seuraavasti, jos pysäköiminen mäessä sijaitsevalle pysäköintipaikalle on välttämätöntä:

1. Aja pysäköintipaikalle. Käännä ohjauspyörää niin, että pyörät kääntyvät jalkakäytävän reunaa kohti (oikealle alamäessä, vasemmalle ylämäessä).
2. Jos auto on varustettu manuaalivaihteistolla, siirrä vaihteenvalitsin vapaa-asentoon. Siirrä vaihteenvalitsin P-asentoon, jos auto on varustettu automaattivaihteistolla.
3. Kiristä seisontajarru ja sammuta moottori.
4. Aseta kiilat perävaunun pyörien mäen pohjan suuntaiselle puolelle.
5. Käynnistä moottori, paina jarrupoljin pohjaan asti ja pidä se painettuna, siirrä vaihteenvalitsin vapaa-asentoon ja vapauta seisontajarru. Vapauta jarrupoljinta hitaasti, kunnes kiilat tukevat ajoneuvoyhdistelmää.
6. Paina jarrupoljin pohjaan asti, kiristä seisontajarru ja siirrä vaihteenvalitsin R-asentoon (manuaalivaihteisto) tai P-asentoon (automaattivaihteisto).
7. Sammuta moottori ja vapauta jarrupoljin, mutta älä vapauta seisontajarrua.

⚠ VAROITUS – Seisontajarru

Autosta poistuminen saattaa olla vaarallista, jos seisontajarrua ei ole kiristetty.

Auto saattaa liikkua äkillisesti, jos et sammuta moottoria poistuessasi autosta. Siitä saattaa aiheutua vakavia tai kuolemaan johtavia vammoja.

Mäkilähtö

1. Vaihteenvalitsimen ollessa vapaa-asennossa (manuaalivaihteisto) tai P-asennossa (automaattivaihteisto), paina jarrupoljin pohjaan asti ja toimi seuraavasti pitäessäsi sen painettuna:
   - Käynnistä moottori
   - Siirrä vaihteenvalitsin 1. -asentoon (manuaalivaihteisto) tai D-asentoon (automaattivaihteisto) ja
   - vapauta seisontajarru
2. Vapauta jarrupoljin hitaasti.
3. Aja eteenpäin, kunnes perävaunun renkaat irtoavat kiiloista.
4. Pysäytä auto ja pyydä matkustajaa noutamaan kiilat.

Perävaunun aiheuttama huollontarve

Autosi tulee huollattaa useammin, jos vedät perävaunua säännöllisesti. Huollossa tulee kiinnittää erityisesti huomioita moottori-, vetopyörästö- ja vaihteistoöljyyn sekä jäähdytysnesteeseen. Myös jarrujärjestelmän osien kunto tulee tarkistaa säännöllisesti. Löydät lisätietoa edellämainituista järjestelmistä tästä käsikirjasta nopeasti käyttämällä aakkosellista hakemistoa. Tutustu näitten osioiden sisältöön ennen liikkeellelähtöä.

Huolla myös perävaunu ja vetokoukku asianmukaisesti. Noudata perävaunun huolto-ohjelmaa ja tarkista sen kunto säännöllisesti. Tarkista perävaunun ja vetokoukun kunto mielellään ennen jokaista liikkeellelähtöä. Erityisen tärkeää on tarkistaa, että ruuvit ja mutterit eivät ole löystyneet.

⚠ HUOMAUTUS

- ***Moottori saattaa ylikuumentua perävaunun aiheuttaman lisäkuormituksen takia, erityisesti kuumina päivinä ja ylämäessä ajettaessa. Kytke ilmastointi pois päältä ja pysäytä auto, jos jäähdytysnesteen lämpötila nousee liian korkeaksi.***
- ***Tarkista vaihteistoöljy tavanomaista useammin, kun vedät perävaunua.***
- ***Asennuta autoosi jäähdyttimen puhallin moottorin suorituskyvyn parantamiseksi perävaunua vedettäessä, jos autoasi ei ole varustettu ilmastointilaitteella.***

Perävanun vetäminen

Huomioi seuraavat asiat, kun vedät autollasi perävaunua:

- Harkitse kitkavetopään käyttämistä. Pyydä lisätietoja kitkavetopäästä vetokoukkujen jälleenmyyjältä.
- Älä vedä perävaunua ensimmäisen 2 000 ajokilometrin aikana, koska moottorin totutusajoa ei ole vielä suoritettu loppuun. Muutoin moottori ja vaihteisto saattavat vaurioitua vakavasti.
- Pyydä lisätietoja perävaunun vetämiseen tarvittavista tarvikkeista valtuutetusta HYUNDAI-liikkeestä.
- Pidä ajonopeus kohtuullisena (alle 100 km/h)
- Ajonopeuden tulee olla pitkää ylämäkeä ajettaessa alle 70 km/h tai nopeusrajoituksen mukainen, jos se on alle 70 km/h.
- Painoon liittyvät huomioon otettavat asiat:

Eurooppaan

Moottori / Osa		Bensiinimoottori			Moottori		
		Nu 2.0		Gamma 1.6	U2 1,7 (Matala)	U2 1,7 (Korkea)	
		M/T	A/T	M/T	M/T	M/T	A/T
Suurin perävaunumassa kg	Jarruton	700 (1543)	700 (1543)	600 (1323)	700 (1543)	700 (1543)	700 (1543)
	Jarrullinen	1500 (3307)	1500 (3307)	1300 (2866)	1500 (3307)	1800 (3968)	1500 (3307)
Suurin sallittu aisapaino kg (lbs.)		70 (154)	70 (154)	60 (132)	80 (176)	80 (176)	70 (154)
Suurin sallittu ylitys vetoaisan kuulaan mm (Inch)		1180 (46,4)					

Muualla kuin Euroopassa

Moottori / Osa		Bensiinimoottori		Moottori	
		Nu 2.0		U2 1,7	
		M/T	A/T	M/T	M/T
Suurin perävaunumassa kg	Jarruton	650 (1433)	650 (1433)	700 (1543)	650 (1433)
	Jarrullinen	1300 (2866)	1300 (2866)	1500 (3307)	1300 (2866)
Suurin sallittu aisapaino kg (lbs.)		60 (132)	60 (132)	70 (154)	60 (132)
Suurin suositettu ylitys vetoaisan kuulaan mm (tuumaa)		1180 (46,4)			

M/T : Manuaalivaihteisto
A/T : Automaattivaihteisto

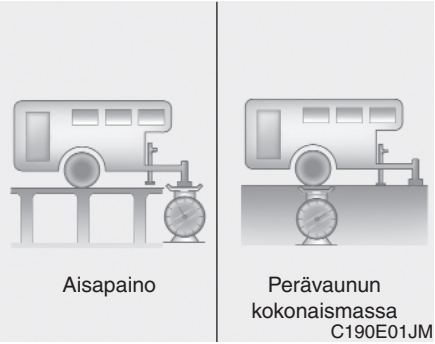

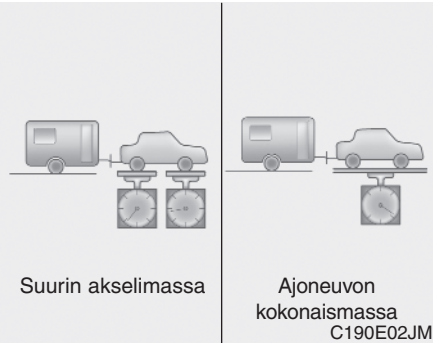

Perävaunun massa

Paljonko perävaunu saa enimmillään painaa? ***Perävaunun paino ei saa ylittää rekisteriotteeseen merkittyä jarrullisen perävaunun suurinta massaa. Enimmäispainorajan alittavakin perävaunu saattaa joissain olosuhteissa olla liian painava.***

Perävaunun enimmäispaino riippuu käyttötavasta. Tärkeitä siihen vaikuttavia tekijöitä ovat ajonopeus, korkeus merenpinnasta, tien kaltevuus, ulkolämpötila ja se miten usein autolla vedetään perävaunua. Sopivin mahdollinen paino saattaa myös osittain määräytyä autoosi asennettujen lisävarusteiden perusteella.

Aisapaino

Perävaunun kytkentämassa tulee tietää tarkoin, sillä se vaikuttaa autosi kokonaismassaan. Auton kokonaismassa sisältää auton ominaispainon lisäksi matkustajien, matkatavaroiden ja polttoaineen painon. Perävaunua vedettäessä kokonaismassaan täytyy lisätä myös perävaunun kytkentämassa.

Perävaunun aisapaino saa olla enintään 10 prosenttia kuormatun perävaunun kytkentämassasta. Punnitse perävaunun paino ja aisapaino erikseen ja tarkista, että ne ovat säännöstenmukaiset. Jos aisapainoraja ylittyy, aisapainoa voidaan mahdollisesti vähentää asettelemalla perävaunun kuorma uudelleen.

⚠ VAROITUS – Perävaunu

- **Älä koskaan kuormaa perävaunun takaosaan enemmän painoa kuin etuosaan. Etuosaan tulisi kuormata noin 60 prosenttia ja takaosaan noin 40 prosenttia perävaunun kokonaiskuormasta.**
- **Älä koskaan ylitä perävaunun tai vetokoukun painorajoitusta. Väärin kuormattu perävaunu saattaa vauroittaa autoa tai aiheuttaa henkilövahinkoja. Tarkista painot kalibroidulla vaa'alla tai julkisessa punnituspisteessä.**
- **Saatat menettää auton hallinnan väärin kuormatun perävaunun takia.**

✻ MUISTUTUS

Moottorin suorituskyky laskee, kun ajoneuvon korkeus merenpinnasta kasvaa. Ensimmäisen 1 000 m jälkeen kokonaispainoraja (perävaunun paino + auton kokonaismassa) laskee 10 prosentilla jokaista merenpinnasta noustua 1000 m kohden.

VEHICLE WEIGHT

Tämän osion ojeet auttavat sinua lastaamaan autosi ja/tai perävaunusi niin, ettei sen paino ylitä suurinta sallittua painoa. Auto toimii mahdollisimman suorituskykyisesti, kun se on lastattu oikein. Tutustu seuraaviin termeihin auton/perävaunun enimmäispainon määrittämiseksi ennen lastauksen aloittamista.

Auton omamassa

Sisältää auton, kaikkien vakiovarusteiden ja täyden polttoainemäärän painon. Ei sisällä matkustajien, valinnaisvarusteiden tai kuorman painoa.

Todellinen omamassa

Auton omamassan ja valinnaisvarusteiden painon summa.

Kuorman paino

Kuorman ja valinnaisvarusteiden yhteispaino.

Akselimassa

Etu- ja taka-akseliin kohdistuva paino, sisältää omamassan ja kuorman painon.

Suurin sallittu akselimassa

Suurin yhteen akseliin kohdistuva paino. Nämä luvut on merkitty tyyppikilpeen. Suurinta sallittua akselipainoa ei saa koskaan ylittää.

Kokonaismassa

Tämä on auton omamassan sekä kuorman ja matkustajien painon summa.

Suurin sallittu kokonaismassa (GVWR)

Täyteenlastatun auton paino (mukaanlukien kaikki varusteet, matkustajat ja matkatavarat). Tämä arvo on merkitty tyyppikilpeen.

Ylikuorma

⚠ VAROITUS – Auton paino

Autosi suurin sallittu akseli- ja kokonaismassa on merkitty kuljettajan (tai etumatkustajan) ovessa sijaitsevaan tyyppikilpeen. Näiden painorajoitusten ylittäminen saattaa vaurioittaa autoa tai aiheuttaa onnettomuuden. Punnitse matkatavarat ja matkustajat laskeaksesi kuorman tarkan painoa. Älä ylitä painorajoituksia.

Muun liikenteen varoittaminen / 6-2
Hätätilanne matkan aikana / 6-3
Jos moottori ei käynnisty / 6-4
Käynnistys apukäynnistyskaapelien avulla / 6-5
Jos moottori ylikuumenee / 6-7
Jos rengas tyhjenee / 6-8
Rengaspaineen valvontajärjestelmä (TPMS) / 6-16
Jos rengas on tyhjentynyt
(paikkaussarjalla varustetut autot) / 6-21
Hinaaminen / 6-26
Hätävarusteet / 6-30

Miten toimia hätätilanteessa?

6

MUUN LIIKENTEEN VAROITTAMINEN

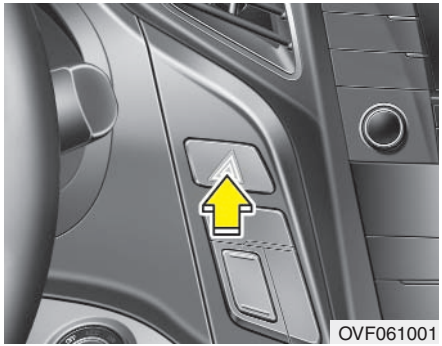

Hätävilkut

Hätävilkkujen käyttö viestittää muiden ajoneuvojen kuljettajille, että heidän tulee kiinnittää erityistä huomiota lähestyessään autoasi tai ohittaessaan sen.

Käytä hätävilkkuja, kun joudut suorittamaan korjaustöitä tai pysähdyt tien sivuun.

Paina hätävilkkukytkintä virta-avaimen ollessa missä tahansa asennossa. Hätävilkkukytkin sijaitsee keskikonsolin kytkinpaneelissa. Kaikki suuntavilkut vilkkuvat samanaikaisesti.

- Hätävilkut toimivat, vaikka moottori olisi sammutettu.
- Et voi käyttää hätä- ja suuntavilkkuja samanaikaisesti.
- Pidä hätävilkut päällä, kun autoa hinataan.

HÄTÄTILANNE MATKAN AIKANA

Jos moottori sammuu risteyksessä

- Siirrä vaihteenvalitsin N-asentoon ja työnnä auto turvalliseen paikkaan.
- Saatat saada auton liikkumaan eteenpäin siirtämällä vaihteenvalitsimen 2. tai 3. vaihdeasentoon ja käynnistämällä moottorin, painamatta ensin kytkinpoljinta (manuaalivaihteistolla varustetut autot).

Jos rengas tyhjenee ajon aikana:

Jos rengas tyhjenee ajon aikana:

1. Vapauta kaasupoljin, aja suoraan eteenpäin ja anna ajonopeuden hidastua. Älä paina jarrupoljinta välittömästi tai ohjaa heti tien sivuun, sillä se saattaa aiheuttaa onnettomuuden. Paina jarrupoljinta kevyesti ja ohjaa auto tien sivuun, kun ajonopeus on hidastunut riittävästi. Aja mahdollisimman kauas tiestä ja pysäköi tasaiselle, kantavalle alustalle. Jos ajat moottoritiellä, älä pysäköi keskikaistalle.
2. Kun auto on pysähtynyt, kytke hätävilkut, kiristä seisontajarru, siirrä vaihteenvalitsin P-asentoon (automaattivaihteisto) tai R-asentoon (manuaalivaihteisto).
3. Pyydä matkustajia poistumaan autosta. Varmista että he eivät poistu ajokaistan puoleisista ovista.
4. Vaihda tyhjentynyt rengas tässä luvussa annettujen ohjeiden mukaan.

Jos moottori sammuu ajon aikana

1. Aja suoraan eteenpäin ja hidasta ajonopeutta vähitellen. Pysäytä auto varoen turvalliseen paikkaan.
2. Kytke hätävilkut.
3. Yritä käynnistää moottori. Ota yheyttä valtuutettuun HYUNDAI-liikkeeseen tai tiepalveluun, jos moottori ei käynnisty.

JOS MOOTTORI EI KÄYNNISTY

Jos moottori ei käynnisty tai sen käynnistäminen on vaikeaa

1. Varmista, että vaihteenvalitsin on N- tai P-asennossa ja että seisontajarru on kiristetty, jos autosi on varustettu automaattivaihteistolla.
2. Tarkista, että akkukaapelit ovat paikallaan, niiden liitokset ovat puhtaat ja että ne eivät ole löystyneet.
3. Sytytä sisävalo. Akku on tyhjentynyt, jos sisävalo sammuu tai himmenee, kun käytät käynnistysmoottoria.
4. Varmista, että käynnistysmoottorin liittimet eivät ole löystyneet.
5. Älä yritä käynnistää moottoria työntämällä tai hinaamalla autoa. Katso lisätietoja kohdasta ”Käynnistäminen apukäynnistyskaapeleilla”.

⚠ VAROITUS

Älä yritä käynnistää moottoria työntämällä tai hinaamalla autoa. Se voi vaurioittaa autoa tai johtaa onnettomuuteen. Auton katalysaattori saattaa ylikuormittua (jos varusteena) ja aiheuttaa palovaaran.

Jos käynnistysmoottori toimii normaalisti ja moottori ei käynnisty

1. Tarkista polttoaineen määrä.
2. Varmista että virta-avain on LOCK/OFF-asennossa ja tarkista kaikki virtalukon, sytytyspuolan ja sytytystulppien liitokset. Kytke kaikki irronneet tai löysät liittimet uudelleen
3. Tarkista polttoaineputkisto silmämääräisesti moottoritilassa.
4. Ota yhteyttä valtuutettuun HYUNDAI-liikkeeseen tai tiepalveluun, jos moottori ei käynnisty, kun olet korjannut löytyneet ongelmat.

KÄYNNISTÄMINEN APUKÄYNNISTYSKAAPELEILLA

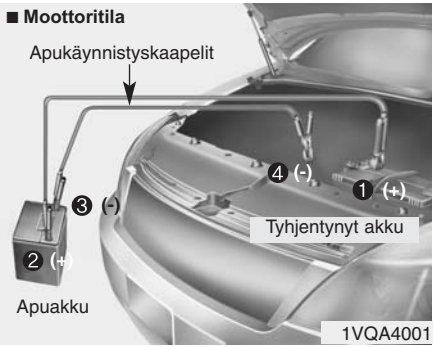

Kytke kaapelit kuvan mukaisessa numerojärjestyksessä ja irrota päinvastaisessa järjestyksessä.

Käynnistäminen apukäynnistyskaapeleilla

Moottorin käynnistäminen apukäynnistyskaapelien avulla saattaa olla väärin toteutettuna vaarallista. Noudata apukäynnistyskaapelien käyttöön liittyviä ohjeita, jotta akku ja auton järjestelmät eivät vaurioidu. Anna mekaanikon tai hinauspalvelun käynnistää moottori, ellet ole täysin varma käynnistämiseen liittyvistä toimenpiteistä.

⚠ HUOMAUTUS

Kytke apukäynnistyskaapelit vain 12 voltin sähköjärjestelmään. Auton käynnistysmoottori, sytytysjärjestelmä ja muu sähköjärjestelmä saattaa vaurioitua pysyvästi, jos kytket apukäynnistyskaapelit 24 voltin sähköjärjestelmään (joko kaksi 12 voltin akkua sarjaan kytkettynä tai 24 voltin moottori-generaattoriyksikkö).

⚠ VAROITUS – Akku

Älä yritä tarkistaa akun nestetasoa, sillä akun kotelo saattaa haljeta tai se saattaa räjähtää ja aiheuttaa vakavia vammoja.

⚠ VAROITUS – Akku

- **Älä käsittele avotulta akun läheisyydessä. Kipinä tai avotuli saattaa sytyttää akun tuottama vetykaasun ja aiheuttaa räjähdyksen.**
  Vältyt vakavilta vammoilta ja auton vaurioitumiselta noudattamalla tarkoin näitä ohjeita. Anna ammattilaisen suorittaa työ, jos et ole varma miten sinun tulisi toimia. Auton akku sisältää rikkihappoa. Se on myrkyllistä ja erittäin syövyttävää. Käytä suojalaseja ja varo, ettei happoa joudu ihollesi tai vaatteillesi, kun käynnistät auton apukäynnistyskaapeleilla.
- **Älä yritä käynnistää moottoria apukäynnistyskaapelien avulla, jos tyhjentynyt akku on jäätynyt tai jos sen nestetaso on matala; akun kotelo saattaa haljeta tai akku saattaa räjähtää.**

Apukäynnistys

⚠ HUOMAUTUS – Suljettu lyijyakku (AGM) (jos varusteena)

- ***AGM (Absorbent Glass Matt) -akut ovat huoltovapaita ja niihin liittyvät työt tulisi teettää valtuutetussa HYUNDAI-liikeessä. Käytä AGM-akun lataamiseen ainostaan AGM-akkujen lataamiseen tarkoitettua automaattista akkulaturia.***
- ***Kun uusit AGM-akun, vaihda se ainoastaan alkuperäiseen, Stop & Start (ISG) -järjestelmän kanssa yhteensopivaan HYUNDAI-akkuun.***
- ***Älä avaa akun yläosan kantta äläkä irrota sitä. Akkuneste saattaa vuotaa ja aiheuttaa vakavia vammoja.***
- ***Stop & Start -järjestelmä ei toimi välittömästi akun vaihtamisten tai uudelleenkytkemisen jälkeen.***

  Anna akun jänniteanturin kalibroitua noin 4 tunnin ajan, jos haluat käyttää Stop & Start -toimintoa.

1. Varmista, että apukäynnistyksessä käytettävän akun jännite on 12 V ja että sen miinusnapa on maadoitettu.
2. Jos apukäynnistyskaapelit kytketään toisen auton akkuun, varmista etteivät autot ole kosketuksessa toisiinsa.
3. Sammuta kaikki tarpeettomat sähkölaitteet.
4. Kytke apukäynnistyskaapelit tarkaalleen kuvan mukaisessa järjestyksessä. Liitä apukäynnistyskaapelin pää ensin tyhjentyneen akun plusnapaan (1) ja liitä sitten kaapelin toinen pää apukäynnistyksessä käytettävän akun plusnapaan (2). Liitä seuraavaksi toisen apukäynnistyskaapelin pää apukäynnistyksessä käytettävän akun miinusnapaan (3) ja liitä tämän kaapelin toinen pää kaukana akusta sijaitsevaan, kiinteään metalliosaan käynnistettävän auton moottoritilassa (4) (kuten moottorin nostokorvakkeeseen). Älä liitä sitä osaan tai sellaisen osan lähelle, joka liikkuu kun moottori käynnistetään.

⚠ HUOMAUTUS – Akkukaapelit

Älä yhdistä apukäynnistyskaapelia apukäynnistyksessä käytettävän akun miinusnavan ja tyhjentyneen akun miinusnavan välille. Tyhjentynyt akku saattaa ylikuumentua, jolloin sen kotelo murtuu ja akkuhappo pääsee vuotamaan.

Varmista, että apukäynnistyskaapelien liittimet eivät koske muuhun kuin ohjeen mukaiseen akkunapaan tai maadoituspisteeseen. Älä nojaudu akun yli kiinnittäessäsi kaapeleita.

5. Käynnistä apukäynnistyksessä käytettävän auton moottori, nosta sen käyntinopeus noin lukemaan 2000 r/min ja käynnistä käynnistettävän auton moottori.

Tarkastuta auto valtuutetussa HYUNDAI-liikkeessä, jos akun tyhjenemiseen ei löydy selvää syytä.

Käynnistäminen työntämällä

Manuaalivaihteistolla varustettua autoa ei saa käynnistää työntämällä, sillä tämä voi vaurioittaa katalysaattoria. Automaattivaihteistolla varustettuja autoja ei voi käynnistää työntämällä. Menettele tässä osassa kuvatun apukaapelikäynnistämisen ohjeiden mukaisesti.

⚠ VAROITUS

Älä käynnistä autoa hinaamalla, sillä se saattaa käynnistyessään liikkua eteenpäin odottamattomasti ja törmätä vetävään autoon.

JOS MOOTTORI YLIKUUMENEE

Moottorin lämpötila on todennäköisesti liian korkea, jos jäähdytysnesteen lämpömittarin osoitin on H-merkinnän tasolla, huomaat moottorin tehon laskeneen tai kuulet moottorista nakutusääntä. Toimi seuraavasti:

1. Pysäytä auto viipymättä turvalliseen paikkaan.
2. Siirrä vaihteenvalitsin P-asentoon (automaattivaihteistolla varustettu auto) tai vapaa-asentoon (manuaalivaihteistolla varustettu auto). Sammuta ilmastointi, jos se on päällä.
3. Sammuta moottori, jos jäähdytysnestettä vuotaa auton alle tai konepellin alta nousee höyryä. Älä avaa konepeltiä, ennen kuin jäähdytysnesteen vuotaminen on lakannut tai höyryä ei enää näy. Jätä moottori käyntiin ja tarkista että jäähdyttimen puhallin toimii, jos autossa ei ole näkyvää jäähdytysnestevuotoa eikä konepellin alta nouse höyryä. Sammuta moottori, jos puhallin ei toimi.
4. Tarkista, onko vesipumpun käyttöhihna paikallaan. Jos hihna on paikallaan, tarkista että se on kiristetty oikein. Tarkista vuotaako jäähdyttimestä, jäähdyttimen letkuista tai moottoritilan pohjasta jäähdytysnestettä. On normaalia, että alle vuotaa kondenssivettä, kun se pysäytetään ilmastoinnin käytön jälkeen.

⚠ VAROITUS

Älä pidä kättä, hiuksia tai vaatekappaleita liikkuvien osien kuten puhaltimen ja käyttöhihnan lähellä, kun moottori on käynnissä.

5. Sammuta moottori välittömästi ja ota yhteyttä valtuutettuun HYUNDAI-liikeeseen, jos vesipumpun käyttöhihna on katkennut tai havaitset jäähdytysnestevuodon.

⚠ VAROITUS

Älä avaa jäähdyttimen korkkia, kun moottori on kuuma. Jäähdytysneste saattaa purkautua suurella paineella ja aiheuttaa palovammoja.

6. Odota, että moottorin lämpötila putoaa normaaliksi, jos et löydä mitään syytä sen ylikuumenemiseen. Jos jäähdytysnestesäiliön nestetaso on laskenut, nosta nestetaso puolivälimerkintään asti lisäämällä säiliöön jäähdytysnestettä.
7. Kiinnitä ajaessasi erityistä huomiota ylikuumenemiseen liittyviin vikaoireisiin. Ota yhteyttä valtuutettuun HYUNDAI-liikkeeseen, jos moottori ylikuumenee toistamiseen.

⚠ HUOMAUTUS

Jäähdytysjärjestelmässä on vuoto, jos jäähdytysnesteen paisuntasäiliön nestetaso laskee huomattavasti, jolloin auto tulee tarkastuttaa viipymättä valtuutetussa HYUNDAI-liikeessä.

JOS RENGAS TYHJENEE

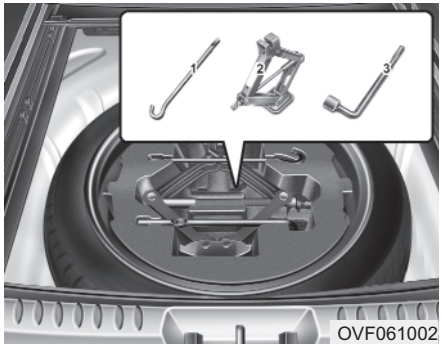

Tunkki ja työkalut

Tunkki, tunkin kahva ja mutteriavain sijaitsevat tavaratilassa.

Välineet sijaitsevat tavaratilan maton alla.

(1) Tunkin kahva

(2) Tunkki

(3) Mutteriavain

Tunkin käyttäminen

Käytä tunkkia ainoastaan renkaanvaihtoon hätätilanteessa.

Laske tunkki täysin alas ja sijoita se tavaratilaan huolellisesti, jotta se ei aiheuta melua ajon aikana.

Noudata tunkin käyttöohjeita henkilövahinkojen välttämiseksi.

⚠ VAROITUS – Pyörän vaihtaminen

- **Älä tee korjaustöitä ajoradalla.**
- **Aja auto aina kokonaan pois ajoradalta ennen pyöränvaihtoa. Käytä tunkkia vain tukevalla alustalla. Kutsu hinauspalvelu, ellei tien vieressä ole tasaista aluetta pyöränvaihtoa varten.**
- **Muista käyttää oikeita nosturin kiinnityskohtia auton etu- ja takapäässä; älä koskaan käytä puskuria tai mitään muuta kohtaa nosturin kiinnityspisteenä.**

(jatkuu)

(jatkuu)

- **Auto saattaa helposti pudota pois tunkin päältä ja aiheuttaa vakavia tai kuolemaan johtavia vammoja. Älä anna kenenkään työskennellä auton alla tai työntää kättä, jalkaa tms. auton alle, kun se on pelkän tunkin varassa, vaan tue se ensin kannatinpukeilla.**
- **Älä käynnistä tai käytä moottoria, kun auto on nostettu tunkin varaan.**
- **Älä anna kenenkään oleskella autossa, kun se on nostettu tunkin varaan.**
- **Varmista että lapset pysyvät poissa ajoradalta ja ovat riittävän etäällä autosta, kun käytät tunkkia.**

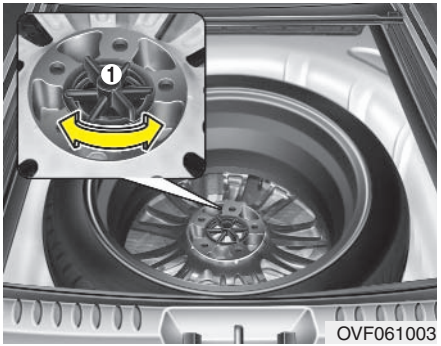

OVF061003

Varapyörän irrotus ja kiinnitys

Käännä varapyörän kiinnitysruuvia (1) vastapäivään.

Kun laitat varapyörän takaisin, aseta se paikalleen ja kiristä kiinnitysruuvi.

Aseta vararengas ja työkalut huolellisesti niille varatuille paikoille, jotta ne eivät aiheuta melua ajon aikana.

OED066033

Pyörän vaihtaminen

1. Pysäköi tasaiselle alustalle ja kiristä seisontajarru.
2. Siirrä vaihteenvalitsin R-asentoon (automaattivaihteisto) tai P-asentoon (manuaalivaihteisto).
3. Kytke hätävilkut.

OVF061004

4. Ota mutteriavain, tunkki, tunkin varsi ja varapyörä tavaratilasta.
5. Laita kiilat sen puolen etu- ja takarenkaan eteen, jota ei nosteta.

⚠ VAROITUS – Pyörän vaihtaminen

- **Estä auton liikkuminen pyöränvaihdon aikana kiristämällä seisontajarru ja asettamalla kiilat pyörään, joka on ristikkäin vastakkaisella puolella vaihdettavaan pyörään nähden.**
- **Autossa ei saa oleskella ja kiilojen käyttö on suositeltavaa kaikissa pyörissä, kun autoa nostetaan tunkilla.**

OVF061005

6. Avaa pyöränmuttereita kiertämällä niitä mutteriavaimella 1 kierros vastapäivään, mutta älä irrota muttereita ennen pyörän nostamista irti maasta.

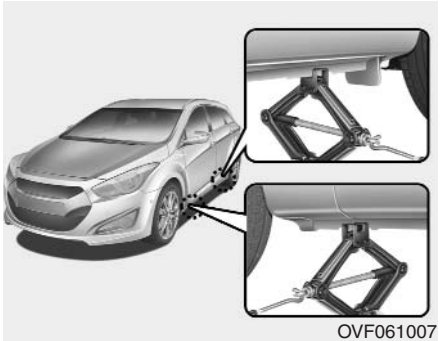
OVF061007

7. Aseta tunkki vaihdettavaa pyörää lähempänä olevaan kiinnityskohtaan. Kiinnitä erityistä huomoiota tunkin asettelun. Kiinnityskohdat koostuvat kahdesta runkoon hitsatusta levystä, joissa on kaksi ulkonevaa kielekettä ja ympyränmuotoinen kohokuvio tunkin kohdistamisen helpottamiseksi.

⚠ VAROITUS – Nosturin sijainti

Käytä vammojen välttämiseksi vain auton mukana tullutta tunkkia ja kiinnitä se ainoastaan sille tarkoitettuun kiinnityskohtaan; älä koskaan tue tunkkia muuhun kohtaan ajoneuvossa.

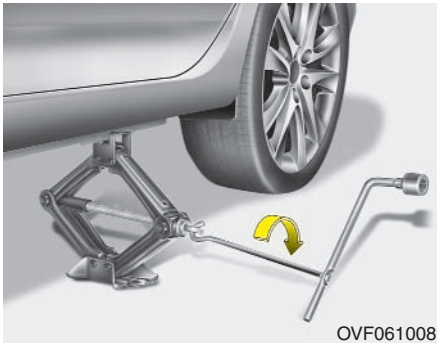
OVF061008

8. Aseta tunkin kahva paikalleen ja käännä sitä myötäpäivään, niin että pyörä nousee hieman irti maasta. Oikea korkeus on noin 30 mm. Varmista että auto on tunkin päällä vakaasti ja ettei se pääse liikkumaan, ennen kuin irrotat pyöränmutterit.

9. Avaa mutterit kokonaan ja irrota ne sormin. Irrota pyörä ja aseta se vaaka-asentoon vierimisen estämiseksi. Kohdista pyörän vanteen läpiviennit pyörännavan pultteihin ja aseta pyörä paikalleen. Jos kohdistaminen on vaikeaa, kallista pyörää hieman ja aseta ylimmäinen pultti paikalleen. Heiluta pyörää edestakaisin, kunnes se on helppo asettaa paikalleen.

⚠ VAROITUS

- **Pyörissä ja koristekapseleissa saattaa olla teräviä reunoja. Käsittele näitä osia varoen, mahdollisten vakavien vammojen välttämiseksi.**
- **Varmista ettei pyörännavassa tai pyörässä ole epäpuhtauksia (kuten mutaa, pikeä, hiekkaa), jotka estävät pyörää asettumasta kiinteästi napaa vasten. Poista epäpuhtaudet tarvittaessa. Pyöränmutterit saattavat löystyä ja rengas irrota, jos niiden kiinnityspinnalla on epäpuhtauksia. Saatat menettää auton hallinnan pyörän irrotessa ajon aikana. Tämä saattaa johtaa onnettomuuteen, josta aiheutuu vakavia tai kuolemaan johtavia vammoja.**

10. Aseta mutterit paikalleen ja kiristä ne sormitiukkuuteen. Aseta mutterit niin, että niiden pienempi, kartiomainen pää on auton rungon puolella. Varmista, että rengas on mahdollisimman hyvin paikallaan heiluttamalla rengasta edestakaisin, ja kiristä mutterit sormin niin tiukkaan kuin mahdollista.
11. Laske auto maahan kiertämällä tunkin kampea vastapäivään.

Aseta mutteriavain kuvan mukaiseen asentoon ja kiristä mutterit. Varmista että mutteri asettuu avaimen kantaan kunnolla. Älä paina avaimen vartta jalalla tai liitä siihen jatkokappaletta.

Kiristä mutterit kuvan mukaisessa järjestyksessä. Tarkista mutterien kireys yksitellen. Tarkistuta mutterien kireysmomentti mahdollisimman pian pyöränvaihdon jälkeen valtuutetussa HYUNDAI-liikeessä.

Pyöränmutterien oikea tiukkuus:

Teräsvanne ja kevytmetallivanne:

88–108 Nm

Tarkista rengaspaine, jos sinulla on rengaspainemittari. Jos rengaspaine on liian alhainen, aja hitaasti lähimmälle huoltoasemalle täyttämään rengas. Päästä ilmaa renkaasta, jos rengaspaine on liian korkea. Aseta venttiilinhattu aina takaisin paikalleen, rengaspaineen tarkistamisen ja renkaan täyttämisen jälkeen. Renkaasta saattaa muuten vuotaa ilmaa. Korvaa hävinnyt venttiilinhattu uudella mahdollisimman pian.

Pyöränvaihdon jälkeen aseta tyhjentynyt rengas varapyörän paikalle ja työkalut niille varatuille paikoille.

⚠ HUOMAUTUS

Pyörien muttereissa ja pyörännavan pulteissa on metrijärjestelmän mukaiset kierteet. Asenna mutterit aina takaisin samoille paikoille tai käytä vastaavia muttereita, joissa on metrijärjestelmän mukaiset kierteet. Pyörä ei kiinnity pyörännapaan oikein, jolloin pyörännapa vaurioituu ja täytyy uusia, jos asennat mutterin, jonka kierteet eivät ole metrijärjestelmän mukaiset, pultteihin jotka ovat metrijärjestelmän mukaiset (tai päinvastoin).

Suuressa osassa pyöränmuttereita ei ole metrijärjestelmän mukaisia kierteitä. Tarkista kierteiden tyyppi tarkoin ennen asennusta. Ota yhteyttä valtuutettuun HYUNDAI-liikeeseen, ellet ole varma kierteiden tyypistä.

⚠ VAROITUS – Pyörännavan pultit

Pyörä ei mahdollisesti pysy paikallaan, jos pultit ovat vaurioituneet. Pyörä saattaa irrota ja aiheuttaa onnettomuuden, josta seuraa vakavia tai kuolemaan johtavia vammoja.

Kiinnitä tunkki, tunkin kampi, mutteriavain ja vararengas huolellisesti paikoilleen, jotta ne eivät tuota melua ajaessa.

⚠ VAROITUS – Varapyörän renkaan liian alhainen rengaspaine

Mittaa rengaspaine mahdollisimman pian varapyörän käyttöönoton jälkeen. Säädä paine suosituksen mukaiseksi tarpeen mukaan. Tarkista rengaspainesuositus kappaleen 8 osasta ”Renkaat ja vanteet”.

Tärkeää: Tilapäisajoon tarkoitetun varapyörän käyttäminen (jos varusteena)

Autosi on varustettu tavallista pyörää pienemmällä varapyörällä. Se on pienemmän kokonsa ansiosta helpompi varastoida. Pyörä on tarkoitettu vain väliaikaiseen käyttöön.

⚠ HUOMAUTUS

- ***Aja erityisen varovasti, kun autoon on asennettu tilapäiskäyttöön tarkoitettu varapyörä. Asenna sen tilalle normaalikokoinen pyörä heti kun mahdollista.***
- ***Autoon saa asentaa vain yhden tilapäiskäyttöön tarkoitetun varapyörän kerrallaan.***

⚠ VAROITUS

Tilapäiskäyttöön tarkoitettu varapyörää tulee käyttää vain hätätapauksessa. Ajonopeus ei saa ylittää 80 km/h, kun pyörä on asennettu. Korjauta tai vaihdata alkuperäisen pyörän rengas ja asenna se takaisin viipymättä, sillä vararenkaan hajoaminen saattaa johtaa onnettomuuteen, josta aiheutuu vakavia tai kuolemaan johtavia vammoja.

Tilapäisajoon tarkoitetun varapyörän rengaspaineen tulisi olla 4,2 bar (420 kPa).

✻ MUISTUTUS

Tarkista varapyörän rengaspaine asennuksen jälkeen. Säädä paine suosituksen mukaiseksi tarpeen mukaan.

Huomioi seuraavat asiat käyttäessäsi tilapäisajoon tarkoitettua kapeaa varapyörää:

- Ajonopeus ei saa ylittää 80 km/h, muuten rengas saattaa vaurioitua.
- Valitse ajonopeus niin, että pystyt väistämään kaikki tienpinnan vauriot. Kuoppaan osuminen tai esimerkiksi tiellä olevan romun päältä ajaminen saattaa vaurioittaa tilapäisajoon tarkoitettua varapyörää vakavasti.
- Pyörän muu kuin tilapäinen käyttö saattaa johtaa rengasrikkoon ja auton hallinnan menettämiseen, joista saattaa aiheutua vakavia vammoja.
- Noudata tilapäisajoon tarkoitettuun varapyörään merkittyä enimmäiskuormarajaa ja auton enimmäismassarajaa.
- Vältä esteiden yli ajamista. Tämä voi vaurioittaa autoa; maavara on noin 25 mm tavallista pienempi, koska tilapäiskäyttöön tarkoitettu varapyörä on läpimitaltaan tavallista pyörää pienempi.

- Älä pese autoa automaattipesussa, kun siihen on asennettu tilapäiskäyttöön tarkoitettu varapyörä.
- Älä kiinnitä lumiketjua tilapäiskäyttöön tarkoitettuun varapyörään. Lumiketju ei sovi pyörään kunnolla, koska pyörä on tavallista pienempi. Pyörä saattaa irrota ja vaurioittaa autoa.
- Tilapäiskäyttöön tarkoitettua varapyörää ei tulisi asentaa tyhjentyneen etupyörän tilalle, jos autolla ajetaan lumisella tai jäisellä tienpinnalla.
- Tilapäiskäyttöön tarkoitettu varapyörä on autokohtainen, älä käytä sitä muissa autoissa.
- Tilapäiskäytöön tarkoitetun varapyörän renkaan kulutuspinta kuluu tavallista nopeammin. Tarkista renkaan kunto säännöllisesti ja tarvittaessa asennuta pyörään uusi alkuperäisen kokoinen rengas.
- Tilapäiskäyttöön tarkoitetun varapyörän rengasta ei saa asentaa muulle vanteelle, eikä pyörään saa asentaa tavallista rengasta, talvirengasta tai koristekapselia. Pyörä, siihen asennetut osat ja muut auton osat saattavat vaurioitua.
- Käytä vain yhtä tilapäiskäyttöön tarkoitettua varapyörää kerrallaan.
- Älä vedä perävaunua, kun autoon on asennettu tilapäiskäyttöön tarkoitettu varapyörä.

RENGASPAINEEN VALVONTAJÄRJESTELMÄ (TPMS, JOS VARUSTEENA)

■ Tyyppi A

■ Tyyppi B

(1) Matalan rengaspaineen varoitusvalo / Rengaspaineen valvontajärjestelmän (TPMS) -vikavalo

(2) Varoitus liian matalasta rengaspaineesta (näkyy LCD-näytöllä)

Tarkista kaikkien renkaiden (myös vararenkaan) rengaspaine kerran kuukaudessa, renkaan ollessa kylmä ja lisää ilmaa tarvittaessa, kunnes rengaspaine on tunnuslevyyn tai erilliseen tarraan merkityn suosituksen mukainen. Tarkista rengaspainesuositus erikseen, jos käyttämäsi renkaiden koko poikkeaa tunnuslevyyn tai tarraan merkitystä rengaskoosta.

Autosi on varustettu rengaspaineen valvontajärjestelmällä, joka ilmoittaa sinulle LCD-näytöllä, jos jonkun renkaan rengaspaine laskee liian alhaiseksi. Pysäytä auto, tarkista rengaspaineet ja lisää renkaaseen ilmaa tarvittaessa. Rengas ylikuumenee ja saattaa vaurioitua, jos sen rengaspaine on liian alhainen. Rengas myös kuluu nopeammin, auton polttoaineenkulutus kasvaa ja se saattaa huonontaa ohjattavuutta ja pidentää pysähtymismatkaa.

Rengaspaineen valvontajärjestelmä (TPMS) ei korvaa renkaiden säännöllistä huoltoa ja kuljettajan tulee varmistaa säännöllisesti, että rengaspaine on riittävä, vaikka järjestelmä ei olisikaan ilmoittanut liian alhaisesta rengaspaineesta.

Rengaspaineen valvontajärjestelmän vikavalo syttyy kun järjestelmässä on toimintahäiriö. Vikavalo toimii myös matalan rengaspaineen varoitusvalona. Valo vilkkuu noin minuutin ajan ja jää päälle, kun järjestelmässä on toimintahäiriö. Tämä toistuu aina kun moottori käynnistetään, kunnes toimintahäiriö korjataan. Jos TPMS-vikavalo jää palamaan vilkuttuaan ensin noin 1 minuutin ajan, järjestelmä ei mahdollisesti havaitse liian matalaa rengaspainetta.

Toimintahäiriö saattaa johtua esimerikiksi epäyhteensopivan renkaan tai vanteen asentamisesta. Tarkista syttyykö vikavalo pyörään tehtyjen muutosten tai uuden pyörän asentamisen jälkeen, jotta tiedät onko pyörä yhteensopiva rengaspaineen valvontajärjestelmän kanssa.

✻ MUISTUTUS

Tarkastuta järjestelmä valtuutetussa HYUNDAI-liikkeessä, kun:

1. **Matalan rengaspaineen merkkivalo / rengaspaineen valvontajärjestelmän vikavalo ei syty.**
2. **Rengaspaineen valvontajärjestelmän vikavalo vilkkuu noin minuttin ajan ja jää päälle.**
3. **Ilmoitus matalasta rengaspaineesta jää LCD-näytölle.**

Matalan rengaspaineen merkkivalo

Pyörän sijainti-ilmoitus

Matalan rengaspaineen varoitusvalo syttyy, kun yhden tai useamman pyörän rengaspaine on liian matala. Pyörän sijainti-ilmoituksen symbolit osoittavat vikaantuneen pyörän sijainnin.

Vähennä ajonopeutta ja varaudu pysähtymismatkan pitenemiseen, kun varoitusvalo syttyy tai LCD-näytöllä näkyy ilmoitus. Pysäytä auto viipymättä ja tarkista rengaspaineet. Lisää renkaisiin ilmaa, kunnes rengaspaine vastaa auton tunnuslevyyn tai kuljettajan oven sisäkarmin alaosaan kiinnitettyyn tarraan merkittyä rengaspainesuositusta. Vaihda vaurioituneen pyörän tilalle varapyörä, ellet kykene ajamaan läheiselle huoltoasemalle tai jos rengaspaine ei nouse suositellulle tasolle.

Järjestelmä toimii seuraavasti, kun vaihdat vaurioituneen pyörän tilalle varapyörän:

- Koska varapyörässä ei ole rengaspaineanturia, järjestelmän vikavalo saattaa palaa noin minuutin ajan ja jäädä päälle. (Alkuperäinen, paineanturilla varustettu pyörä ei ole autossa.)
- Koska varapyörän renkaassa ei ole paineanturia, rengaspaineen valvontajärjestelmän vikavalo palaa jatkuvasti ajon aikana. (Alkuperäinen, paineanturilla varustettu pyörä on autossa.)

⚠ HUOMAUTUS

Rengaspaineen valvontajärjestelmän merkkivalo saattaa syttyä talvella tai ulkolämpötilan laskiessa, jos rengaspaineet on säädetty ohjearvon mukaisiksi lämpimällä ilmalla. Tämä ei ole toimintahäiriö, vaan johtuu ulkolämpötilan laskemisen aiheuttamasta rengaspaineen suhteellisesta muutoksesta.

Tarkista rengaspaineet ja säädä ne ohjearvojen mukaisiksi, kun ajat lämpimältä alueelta kylmälle alueelle (tai päinvastoin) tai kun ulkolämpötila muuttuu äkillisesti.

⚠ VAROITUS – Liian matala rengaspaine saattaa vaurioittaa rengasta

Pysähtymismatka pitenee, auto saattaa muuttua epävakaaksi ja saatat menettää sen hallinnan, jos rengaspaineet ovat liian matalat.

Renkaat saattavat ylikuumentua ja vaurioitua, jos niillä ajetaan liian matalasta rengaspaineesta huolimatta.

Rengaspaineen valvontajärjestelmän (TPMS) vikavalo

Rengaspaineen valvontajärjestelmän vikavalo vilkkuu noin minuutin ajan ja jää päälle, jos järjestelmässä on toimintahäiriö. Jos rengaspaineen valvontajärjestelmä havaitsee liian matalan rengaspaineen toimintahäiriön aikana, merkkivalo vilkkuu noin minuutin ajan ja jää päälle ja näytöllä näkyy pyörän sijainti-ilmoitus. Esimerkiksi jos vasemman etupyörän paineanturi on viallinen, mutta järjestelmä havaitsee että jonkun muun pyörän renkaan rengaspaine on liian matala, järjestelmän vikavalo vilkkuu noin minuutin ajan ja näytöllä näkyy vajaapaineisen renkaan sijainti-ilmoitus.

Tarkastuta järjestelmä viipymättä valtuutetussa HYUNDAI-liikkeessä.

⚠ **HUOMAUTUS**

- ***Rengaspaineen valvontajärjestelmän vikavalo saattaa vilkkua noin minuutin ajan ja jäädä päälle, jos autolla ajetaan suurjännitelinjojen tai radiolähettimien (poliisiasemat, virastot, radio- ja TV-lähetysasemat, kasarmialueet, lentokentät ja tukiasemat) läheisyydessä. Rengaspaineen valvontajärjestelmä ei mahdollisesti toimi oikein.***
- ***Rengaspaineen valvontajärjestelmän vikavalo saattaa vilkkua noin minuutin ajan ja jäädä päälle, jos pyöriin on asennettu lumiketjut tai jos autossa käytetään esimerkiksi kannettavaa tietokonetta, matkapuhelinlaturia, kaukokäynnistintä tai navigointilaitetta. Rengaspaineen valvontajärjestelmä ei mahdollisesti toimi oikein.***

Rengaspaineanturilla varustetun pyörän vaihtaminen

Rengaspaineen valvontajärjestelmän merkkivalo syttyy ja vajaapaineisen renkaan sijainti-ilmoitus näkyy näytöllä, kun jokin renkaista tyhjenee. Vaihdata rengas viipymättä valtuutetussa HYUNDAI-liikkeessä tai vaihda sen tilalle varapyörä.

⚠ **HUOMAUTUS**

Älä käytä muuta kuin HYUNDAIn hyväksymää renkaanpaikkausainetta vaurioituneen renkaan korjaamiseen. Muun renkaanpaikkausaineen käyttö saattaa vaurioittaa rengaspaineanturia.

Paikkausaine tulee poistaa rengaspaineanturista, kun pyörään vaihdetaan uusi rengas.

Kunkin vanteen venttiilikantaan on asennettu rengaspaineanturi. Käytä rengaspaineen valvontajärjestelmän kanssa yhteensopivia vanteita. Suosittelemme, että huollatat renkaat valtuutetussa HYUNDAI-liikkeessä.

Järjestelmä toimii seuraavasti, kun vaihdat vaurioituneen pyörän tilalle varapyörän:

- Koska varapyörässä ei ole rengaspaineanturia, järjestelmän vikavalo saattaa palaa noin minuutin ajan ja jäädä päälle. (Alkuperäinen, paineanturilla varustettu pyörä ei ole autossa.)
- Koska varapyörän renkaassa ei ole paineanturia, rengaspaineen valvontajärjestelmän vikavalo palaa jatkuvasti ajon aikana. (Alkuperäinen, paineanturilla varustettu pyörä on autossa.)

Saattaa olla ulkoisesti mahdotonta tunnistaa rengasta, jonka rengaspaine on liian matala. Käytä aina laadukasta rengaspainemittaria rengaspaineen mittaamiseen. Lämpimän renkaan rengaspaine on aina kylmän renkaan (joka on ollut paikallaan vähintään 3 tuntia ja sen jälkeen ajettu korkeintaan 1,6 km) rengaspainetta korkeampi.

Anna renkaan jäähtyä ennen rengaspaineen mittaamista. Lisää renkaaseen ilmaa, kunnes rengaspaine on suosituksen mukainen, vasta sen jäähdyttyä.

Rengas on kylmä, kun auto on ollut ensin paikallaan vähintään 3 tuntia ja sillä on ajettu sen jälkeen korkeintaan 1,6 km.

⚠ HUOMAUTUS

Käytä ainoastaan HYUNDAIn hyväksymää renkaanpaikkaussarjaa, kun auto on varustettu rengaspaineen valvontajärjestelmällä. Nestemäinen paikkausaine saattaa vahingoittaa rengaspaineanturia.

⚠ VAROITUS – Rengaspaineen valvontajärjestelmä (TPMS)

- **Rengaspaineen valvontajärjestelmä ei kykene varoittamaan sinua ulkoisen tekijän (kuten tiellä ollut naula, terävä esine) aiheuttamasta äkillisestä rengasrikosta.**
- **Jos auto tuntuu epävakaalta, vapauta kaasupoljin, hidasta ajonopeutta jarruttamalla kevyesti ja pysäytä auto lähimpään turvalliseen paikkaan.**

⚠ VAROITUS – Rengaspaineen valvontajärjestelmän komponenttien käsitteleminen

Järjestelmä ei kykene varoittamaan kuljettajaa matalasta rengaspaineesta tai järjestelmän toimintahäiriöstä, jos sen osia muokataan tai yritetään irrottaa. Myös rengaspaineen valvontajärjestelmän takuu saattaa raueta.

JOS RENGAS ON TYHJENTYNYT (PAIKKAUSSARJAN KÄYTTÖ, JOS VARUSTEENA)

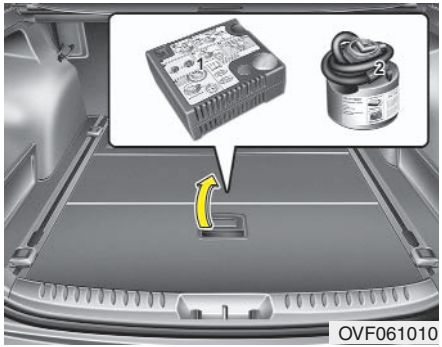

OVF061010

Lue käyttöohjeet ennen paikkaussarjan käyttöä.

(1) Kompressori

(2) Paikkausainepullo

OEL069019

Johdanto

Voit korjata puhjenneen renkaan paikkaussarjan avulla niin, että pääset jatkamaan matkaa.

Voit korjata yleisimmät, esim. naulan renkaaseen aiheuttamat variot helposti kompressorin ja paikkausaineen avulla.

Varmista että rengas ei vuoda ja aja lähimpään auto- tai rengasliikkeeseen vaihdattamaan rengas (enintään 200 km, ajonopeus enintään 80 km/h).

Erittäin suurikokoisten repeämien tai renkaan sivun vaurioiden korjaaminen ei mahdollisesti onnistu paikkaussarjalla.

Kun rengaspaine laskee, renkaan suorituskyky saattaa huonontua.

Vältä äkillisiä ohjausliikkeitä, erityisesti kun auto on kuormattu täyteen tai kun vedät perävaunua.

Renkaanpaikkaussarja korjaa renkaan vain väliaikaisesti ja sitä saa käyttää vain yhden renkaan korjaamiseen kerrallaan.

Renkaan paikkaaminen onnistuu helposti ja luotettavasti, kun noudatat seuraavia ohjeita:

Tutustu osaan ”Ohjeita renkaanpaikkaussarjan turvalliseen käyttöön”.

⚠ VAROITUS

Älä käytä renkaanpaikkaussarjaa jos renkaassa on useita, liian matalan rengaspaineen aiheuttamia vaurioita.

Renkaanpaikkaussarjan avulla voidaan paikata ainoastaan renkaan kulutuspinnan vaurioita.

Älä korjaa sillä turvallisuussyistä renkaan sivuseinän vaurioita.

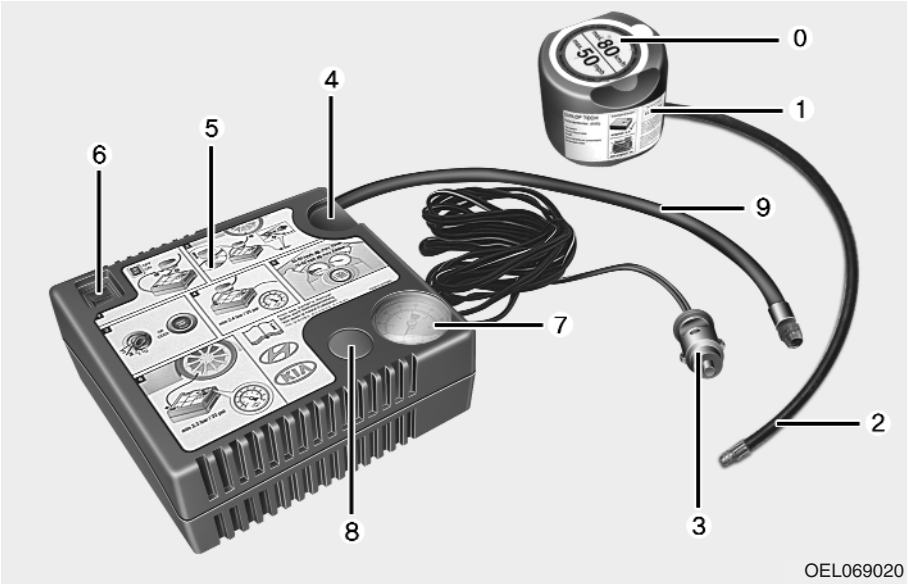

Paikkaussarjan sisältö

0. Nopeusrajoitusmerkintä
1. Paikkausainepullo ja nopeusrajoitusmerkintä
2. Täyttöletku paikkausainepullosta renkaaseen
3. Virtajohto ja pistoke
4. Paikkausainepullon teline
5. Kompressori
6. Virtakytkin
7. Rengaspainemittari
8. Rengaspaineen vähentämispainike
9. Letku kompressorin ja paikkausainepullon tai kompressorin ja renkaan liittämiseen

Virtajohto ja liitosletku sijaitsevat kompressorin kotelossa.

⚠ VAROITUS

- **Tutustu paikkausainepullon kyljessä oleviin käyttöohjeisiin ennen paikkaussarjan käyttöä.**
- **Irrota paikkausainepullossa oleva nopeusrajoitustarra ja kiinnitä se auton ohjauspyörään.**
- **Huomioi paikkausainepullon viimeinen käyttöpäivä.**

Renkaanpaikkaussarjan käyttö

1. Paikkausaineen lisääminen

Paikkausaine saattaa purkautua paikkausainepullosta suurella paineella, ellet noudata seuraavia ohjeita oikeassa järjestyksessä.

1) Ravista paikkausainepulloa.
2) Kierrä liitosletkun 9 liitin paikkausainepullon liittimeen.
3) Varmista ettei kompressorin painiketta 8 paineta.
4) Irrota vioittuneen pyörän venttiilinhattu ja kiinnitä paikkausainepullon täyttöletkun liitin 2 venttiiliin kiertämällä.
5) Aseta paikkausainepullo kompressorin koteloon niin, että pullo on pystyasennossa.

OEL069019

6) Varmista että kompressorin virtakytkin on asennossa 0.
7) Kytke kompressorin virtajohto auton virtapistokkeeseen.
8) Kun virta-avain on ON-asennossa:

Käynnistä kompressori ja anna sen siirtää paikkausainetta renkaaseen noin 3 minuutin ajan. Täytönjälkeisellä rengaspaineella ei ole merkitystä.

9) Sammuta kompressori.
10) Irrota letkut paikkausainepullon liittimestä ja renkaan venttiilistä.

Laita renkaanpaikkaussarja takaisin paikalleen.

⚠ VAROITUS

Moottorin käynnistäminen ja käyttämien huonosti tuuletetussa tai tuulettamattomassa tilassa (kuten sisätiloissa) on erittäin vaarallista ja saattaa johtaa häkämyrkytykseen ja tukehtumiseen.

Paikkausaineen levittäminen

Aja autolla välittömästi noin 3 km, jotta paikkausaine leviäisi renkaaseen mahdollisimman tasaisesti.

⚠ HUOMAUTUS

Älä ylitä 60 km:n/h ajonopeutta. Jos mahdollista, säilytä yli 20 km/h ajonopeus.

Vähennä ajonopeutta ja kiinnitä erityistä huomiota ohjaukseen, kunnes voit pysähtyä turvalliseen paikkaan, jos havaitset ajon aikana tavallisesta poikkeavaa tärinää, melua tai ajokäytöstä.

Ota yhteyttä tie- tai hinauspalveluun.

Rengaspaineen säätäminen

1) Pysäköi sopivaan paikkaan ajettuasi noin 3 km.
2) Liitä kompressorin täyttöletku 9 suoraan renkaan venttiiliin.
3) Liitä kompressorin virtajohto auton virtapistokkeeseen.
4) Täytä rengas niin, että rengaspaine on kappaleen 8 suosituksen mukainen. Suorita seuraavat toimenpiteet virta-avaimen ollessa ON-asennossa.
   - **Lisää rengaspainetta:** Käynnistä kompressori painamalla virtakytkin I-asentoon. Sammuta kompressori hetkeksi, kun haluat tarkistaa rengaspaineen.
   - **Vähennä rengaspainetta:** Paina kompressorin painiketta 8.

⚠ VAROITUS

Kompressori saattaa ylikuumentua ja vaurioitua, jos käytät sitä yli 10 minuutin ajan.

⚠ HUOMAUTUS

Kertaa osan ”Paikkausaineen levittäminen” vaiheet, jos rengaspaine ei pysy ohjearvon mukaisena. Toista vaiheet 1–4.

Yli 4 mm:n pituisten repeämien korjaaminen renkaanpaikkaussarjalla saattaa olla mahdotonta.

Ota yhteyttä valtuutettuun HYUNDAI-liikeeeseen tai pätevään huoltokorjaamoon, jos renkaan korjaaminen renkaanpaikkaussarjalla ei onnistu.

⚠ VAROITUS

Rengaspaineen tulee olla vähintään 2,0 bar (200 kPa / 29 Psi). Älä jatka ajamista, jos rengaspaine on tätä matalampi. Ota yhteyttä tie- tai hinauspalveluun.

Ohjeita renkaanpaikkaussarjan turvalliseen käyttöön

- Pysäköi kauemmas muusta liikenteestä, jotta voit käyttää renkaanpaikkaussarjaa turvallisesti. Varoita muuta liikennettä sijoittamalla varoituskolmio näkyvälle paikalle.
- Kiristä seisontajarru vaikka pysäköisit tasaiselle alustalle, jotta auto ei pääse liikkumaan äkillisesti.
- Käytä renkaanpaikkaussarjaa ainoastaan henkilöauton renkaiden paikkaamiseen ja täyttöön. Älä käytä sarjaa moottori- tai polkupyörän renkaiden tai muun tyyppisten renkaiden paikkaamiseen.
- Älä irrota renkaasta naulaa, ruuvia tai muuta puhkeamisen aiheuttanutta esinettä.
- Tutustu paikkausainepullon sivussa oleviin käyttöohjeisiin ennen paikkaussarjan käyttöä.
- Älä sammuta moottoria, kun auto on ulkotiloissa. Kompressorin käyttö saattaa tyhjentää auton akun.
- Valvo renkaanpaikkaussarjan toimintaa jatkuvasti.
- Käytä kompressoria korkeintaan 10 minuuttia kerrallaan, jotta se ei ylikuumene.
- Älä käytä renkaanpaikkaussarjaa, kun ulkolämpötila on alle -30 °C.
- Älä käytä paikkausainetta pulloon merkityn viimeisen käyttöpäivän jälkeen.
- Pidä paikkaussarja poissa lasten ulottuvilta.

⚠ HUOMAUTUS

Koska paikkaussarja korjaa renkaan vain väliaikaisesti, tarkastuta paikkaamasi rengas viipymättä valtuutetussa HYUNDAI-liikkeessä.

⚠ VAROITUS

Korjauta rengas viipymättä. Renkaanpaikkaussarjalla paikattu rengas saattaa tyhjentyä milloin tahansa.

⚠ HUOMAUTUS – Rengaspaineen valvontajärjestelmä (TPMS)

Nestemäinen tiivistysaine saattaa vahingoittaa rengaspaineanturia. Tarkastuta rengaspaineanturi valtuutetussa HYUNDAI-liikkeessä.

Tekniset tiedot

Nimellisjännite: 12 V DC
Käyttöjännite: 10–15 V DC
Enimmäisvirta: 15 A
Käyttölämpötila:
-30 – +70 °C (-22 – +158 °F)
Suurin käyttöpaine:
6 bar
Koko
Kompressori: 168 x 150 x 68 mm
(6,6 x 5,9 x 2,7 tuumaa)
Paikkausainepullo: 104 x ø 85 mm
(4,1 x ø 3,3 tuumaa)
Kompressorin paino:
1,05 kg
Paikkausainepuollon tilavuus:
300 ml

✻ MUISTUTUS

Paikkausainetta ja varaosia on saatavilla valtuutetusta auto- tai rengasliikkeestä. Hävitä tyhjä paikkausainepullo paikallisten määräysten mukaisesti. Auto- tai rengasliikkeen tulee huolehtia paikkausainejäämien hävittämisestä paikallisten määräysten mukaisesti.

HINAAMINEN

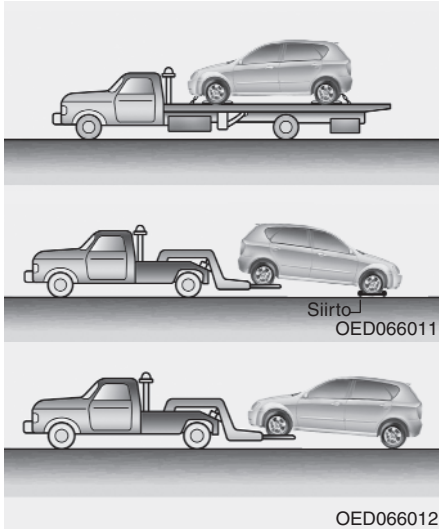

Hinauspalvelu

Tilaa hinauspalvelu mieluiten valtuutetulta HYUNDAI-liikkeeltä tai kaupalliselta hinauspalveluyritykseltä. Auto saattaa vauroitua, jos se nostetaan tai sitä hinataan väärin. Auton kuljettaminen lavalla tai siirtolavetilla on suositeltavaa.

Tutustu perävaunun vetämistä koskeviin ohjeisiin kappaleen 5 osassa ”Perävaunun vetäminen”.

Autoa voi hinata niin, että sen takapyörät ovat kiinni tien pinnassa (ei siirtolavetilla) ja etupyörät ilmassa.

Nosta auton etupyörät siirtolavetille, jos autoa jouduttaisiin hinaamaan niin, että sen etupyörät ovat kiinni tien pinnassa tai jos kuorman kantavat pyörät tai jousituskomponentit ovat vaurioituneet.

Ainoastaan auton takapyörät saavat olla hinattaessa kiinni tien pinnassa.

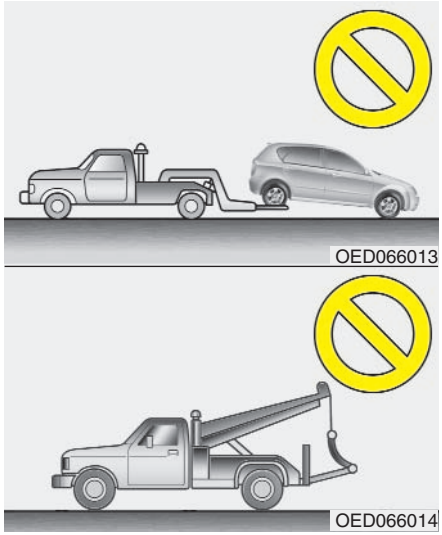

⚠ HUOMAUTUS

- ***Älä hinaa autoa niin, että etupyörät ovat kiinni tiessä; auto saattaa vaurioitua.***
- ***Älä hinaa autoa hihnatyyppisellä hinausjärjestelmällä. Auton hinaamiseen tulee käyttää kuljetusalustaa tai sen eturenkaat täytyy nostaa irti tienpinnasta.***

Jos autoa täytyy hinata hätätapauksessa ilman siirtolavettia:

1. Käännä virta-avain ACC-asentoon.
2. Siirrä vaihteenvalitsin N-asentoon (vapaa-asentoon).
3. Vapauta seisontajarru.

⚠ HUOMAUTUS

Vaihteisto saattaa vaurioitua, jos vaihteenvalitsinta ei siirretä N-asentoon (vapaa-asentoon).

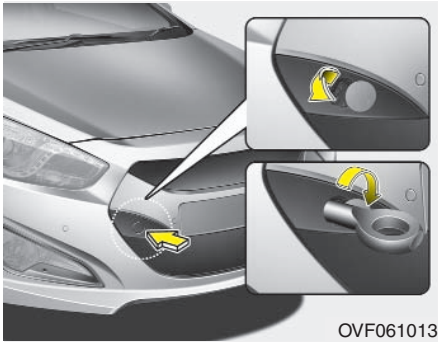

Irrotettava hinaussilmukka (jos varusteena)

1. Avaa takaluukku ja ota hinaussilmukka työkalukotelosta.
2. Irrota puskurissa sijaitseva hinaussilmukan suojakansi painamalla sen alaosaa.
3. Kiinnitä hinaussilmukka kiertämällä sitä myötäpäivään, kunnes se on tiukalla.
4. Irrota hinaussilmukka ja kiinnitä suojakansi paikalleen käytön jälkeen.

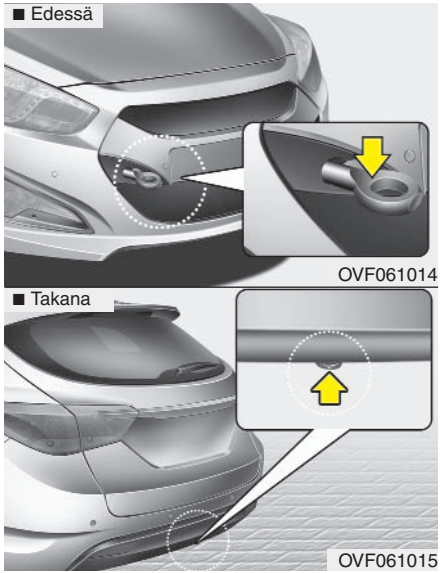

Hinaaminen hätätilanteessa

Tilaa hinauspalvelu valtuutetulta HYUNDAI-liikkeeltä tai hinauspalveluyritykseltä.

Voit hinata autoa hätätilanteessa auton etu- tai takaosassa sijaitsevaan hinaussilmukkaan kiinnitetyllä hinausvaijerilla tai -köydellä. Toimi erittäin varovasti hinatessasi autoa. Hinattavassa autossa tulee olla kuljettaja, joka ohjaa autoa ja käyttää jarruja.

Autoa saa hinata näin vain hitaasti, lyhyen matkan kovapintaisella tiellä. Hinattavan auton pyörien, akselien, voimansiirron, ohjausjärjestelmän ja jarrujen tulee olla hyvässä kunnossa.

- Älä käytä hinaussilmukoista auton vetämiseen irti mudasta, hiekasta tai muulta alustalta, jolta se ei pääse irti.
- Vältä painavamman auton hinaamista kevyemmällä autolla.
- Kuljettajien pitää pystyä viestimään keskenään säännöllisesti.

⚠ HUOMAUTUS

- ***Kiinnitä hinausköysi hinaussilmukkaan.***
- ***Auton runko saattaa vaurioitua jos auton hinausköysi kiinnitettään muualle kuin hinaussilmukkaan.***
- ***Käytä vain ajoneuvokäyttöön hyväksyttyä hinausköyttä tai -vaijeria. Kiinnitä köysi tai vaijeri tukevasti hinaussilmukkaan.***

- Tarkista ennen hinaamista, ettei hinaussilmukka ole murtunut.
- Kiinnitä köysi tai vaijeri pitävästi silmukkaan.
- Vältä nykiviä liikkeitä. Vedä autoa tasaisesti.
- Jotta hinaussilmukka ei vaurioidu, vältä auton vetämistä niin, että vetävä auto on hinattavan auton sivulla tai sitä korkeammalla. Vedä autoa aina suoraan eteenpäin.

⚠ VAROITUS

Kiinnitä erityistä huomiota ohjaukseen ja muuhun liikenteeseen hinatessasi autoa.

- **Vältä äkillisiä ohjausliikkeitä, jotta hinausköysi/-vaijeri ja hinaussilmukka eivät rasitu liikaa. Ylikuormitus saattaa aiheuttaa onnettomuuden, jossa matkustajille aiheutuu vammoja tai he joutuvat hengenvaaraan.**
- **Jos epäkuntoinen auto ei liiku, älä hinaa sitä väkisin. Ota yhteyttä valtuutettuun HYUNDAI-liikkeeseen.**
- **Hinaa autoa mahdollisimman suoraan eteenpäin.**
- **Säilytä riittävä välimatka hinattavaan autoon.**

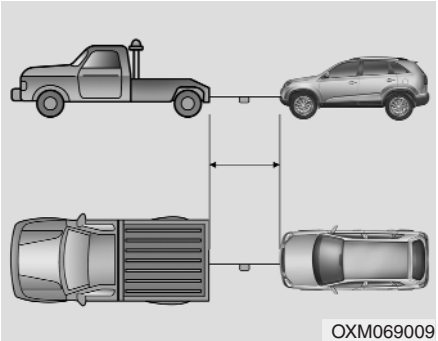

- Käytä hinausköyttä, joka on alle 5 m pitkä. Kiinnitä valkoinen tai punainen kangas (noin 30 cm leveä) hinausköyden keskiosaan, jotta se on helpompi havaita.
- Varmista, että hinausköysi pysyy kireänä ajon aikana.

Hinausköydellä hinaamiseen liittyvät varotoimenpiteet

- Käännä virta-avain ACC-asentoon, jotta ohjauslukko ei lukkiudu.
- Siirrä vaihteenvalitsin N-asentoon (vapaa-asentoon).
- Vapauta seisontajarru.
- Koska jarrujen teho on tavallista heikompi, paina jarrupoljinta voimakkaammin.
- Ohjaus on tavanomaista raskaampi, koska ohjaustehostin ei ole käytössä.
- Jos autoa hinataan pitkää alamäkeä, jarrut saattavat ylikuumentua, jolloin niiden teho heikkenee. Pysähdy usein ja anna jarrujen jäähtyä.

⚠ HUOMAUTUS – Automaattivaihteisto

- ***Hinaa autoa vain etuosasta, jos pyöriä ei nosteta irti tiestä. Varmista että vaihteenvalitsin on N-asennossa (vapaa-asennossa). Käännä virta-avain ACC-asentoon, jotta ohjauslukko pysyy auki. Hinattavassa autossa tulee olla kuljettaja, joka ohjaa autoa ja painaa jarrupoljinta tarvittaessa.***
- ***Älä hinaa autoa yli 1,5 km tai yli 15 km:n/h nopeudella, jotta automaattivaihteisto ei vaurioituisi vakavasti.***
- ***Varmista ennen hinaamista, että automaattivaihteistosta ei ole vuotanut öljyä auton alle. Jos havaitset öljyvuodon, auto on hinattava siirtolavetilla tai kuljetusalustalla.***

HÄTÄVARUSTEET (JOS VARUSTEENA)

Autossa on hätävarusteita yleisempien hätätilanteiden varalle.

Palosammutin

Toimi seuraavasti, kun havaitset pienen tulipalon ja osaat käyttää palosammutinta.

1. Irrota varmistinsokka, joka estää laukaisukahvan tahattoman painamisen.
2. Suntaa suutin kohti liekkipesäkettä.
3. Aloita sammuttaminen noin 2,5 metrin etäisyydelä painamalla sammuttimen laukaisukahva alas. Sammutteen tulo lakkaa, kun vapautat kahvan.
4. Levitä sammutetta edestakaisella, edestä alkavalla liikkeellä. Tarkkaile palokohdetta sammuttamisen jälkeen, sillä se saattaa syttyä uudelleen.

Ensiapulaukku

Ensiapulaukku sisältää ensiapua annettaessa tarvittavia välineitä, kuten sakset, laastaria ja teippiä.

Heijastinkolmio

Sijoita varoituskolmio tien sivuun varoittamaan paikalle tulevia ajoneuvoja hätätilanteessa tai kun auto joudutaan pysäyttämään pysäyttämään tien sivuun teknisen ongelman takia.

Rengaspainemittari (jos varusteena)

Rengaspaine laskee hieman päivittäisessa ajossa, joten se, että renkaaseen joudutaan lisäämään ilmaa ajoittain, ei viittaa renkaan vioittumiseen. Koska rengaspaine nousee renkaan lämmetessä, tarkista rengaspaine kylmistä renkaista.

Tarkista rengaspaine seuraavasti:

1. Irrota vanteessa sijaitseva venttiilinhattu.
2. Paina rengaspainemittarin suutin venttiiliä vasten. Renkaasta poistuu jonkin verran ilmaa, kun asetat mittarin suuttimen paikalleen: paina suutin tiukemmin venttiiliä vasten, jos vuoto ei lakkaa.
3. Mittari toimii, kun sen suuttimen ja venttiilin välinen liitos ei vuoda.
4. Tarkista mittarista, onko rengaspaine liian matala tai korkea.
5. Säädä rengaspaine niin, että se vastaa ohjearvoa. Katso ohearvot luvusta 8 ”Renkaat ja vanteet”.
6. Aseta venttiilinsuojus takaisin paikalleen.

Moottoritila / 7-2
Huoltotoimenpiteet / 7-5
Omatoiminen huolto / 7-7
Määräaikaishuolto / 7-9
Määräaikaishuollon kohteiden kuvaus / 7-41
Moottoriöljy / 7-44
Jäähdytysneste 7-45
Jarru-/kytkinneste / 7-48
Lasinpesuneste / 7-49
Polttoainesuodatin / 7-50
Ilmanpuhdistin / 7-51
Raitisilmasuodatin / 7-53
Lasinpyyhkimien sulat 7-55
Akku / 7-58
Renkaat ja vanteet / 7-61
Sulakkeet / 7-71

Huolto

7

Polttimot / 7-85
Auton hoitaminen / 7-99
Päästöjenrajoitusjärjestelmä / 7-105

MOOTTORITILA

■ **Bensiinimoottori (1.6)**

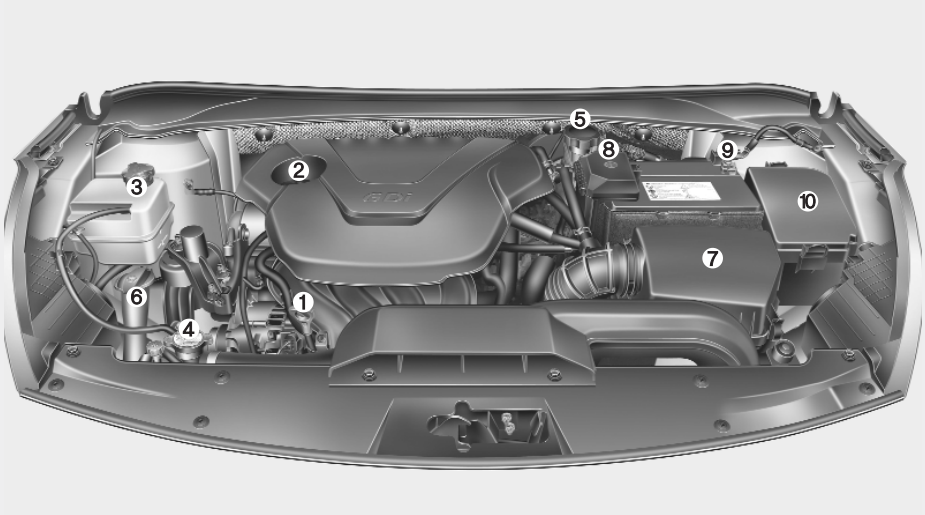

1. Moottoriöljyn mittatikku
2. Moottoriöljyn täyttöaukon kansi
3. Jäähdytysnesteen paisuntasäiliö
4. Jäähdyttimen kansi
5. Jarru-/kytkinnestesäiliö
6. Lasinpesunestesäiliö
7. Ilmanpuhdistin
8. Akun plusnapa
9. Akun miinusnapa
10 Sulakerasia

* : jos varusteena

❊ Todellinen moottoritila saattaa poiketa kuvasta näkyvästä.

OVF071002

■ **Bensiinimoottori (2.0)**

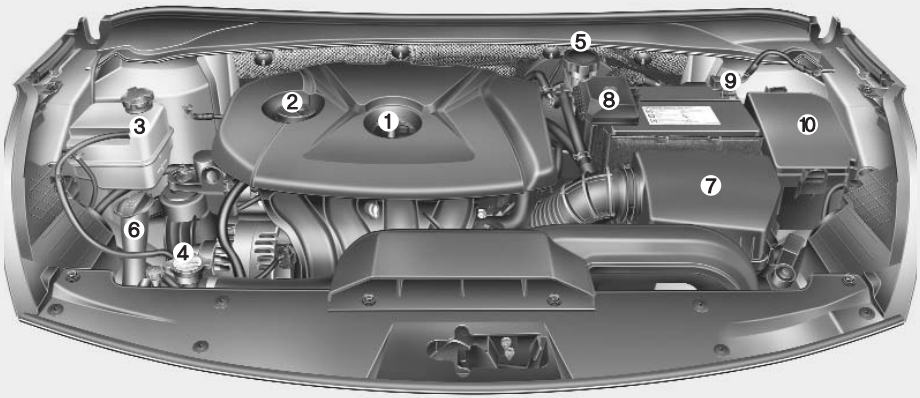

1. Moottoriöljyn mittatikku
2. Moottoriöljyn täyttöaukon kansi
3. Jäähdytysnesteen paisuntasäiliö
4. Jäähdyttimen kansi
5. Jarru-/kytkinnestesäiliö
6. Lasinpesunestesäiliö
7. Ilmanpuhdistin
8. Akun plusnapa
9. Akun miinusnapa
10 Sulakerasia

* : jos varusteena

❊ Todellinen moottoritila saattaa poiketa kuvasta näkyvästä.

OVF071001

■ **Dieselmoottori (1.7)**

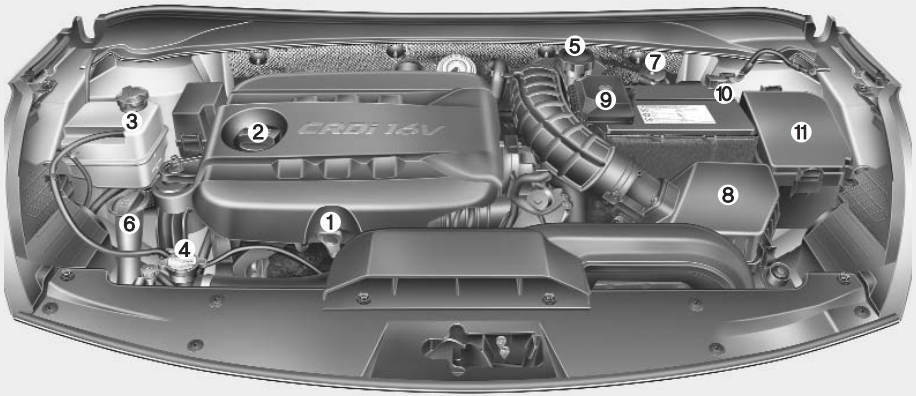

1. Moottoriöljyn mittatikku
2. Moottoriöljyn täyttöaukon kansi
3. Jäähdytysnesteen paisuntasäiliö
4. Jäähdyttimen kansi
5. Jarru-/kytkinnestesäiliö
6. Lasinpesunestesäiliö
7. Polttoainesuodatin
8. Ilmanpuhdistin
9. Akun plusnapa
10. Akun miinusnapa
11 Sulakerasia

* : jos varusteena

❊ Todellinen moottoritila saattaa poiketa kuvasta näkyvästä.

OVF071003

HUOLTOTOIMENPITEET

Noudata ohjeita ja toimi varoen, vammojen ja auton vaurioittamisen välttämiseksi, kun teet tarkastus- tai huoltotoimenpiteitä itse.

Suosittelemme että teetät työn valtuutetussa HYUNDAI-liikeessä, jos olet vähänkään epävarma jonkin työvaiheen toteuttamisesta.

Valtuutetussa HYUNDAI-liikeessä työn suorittavat valmistajan kouluttamat asentajat, jotka käyttävät alkuperäisiä HYUNDAI-varaosia. Ota yhteyttä, kun tarvitset asiantuntevaa apua tai huoltopalvelua.

Epäsäännöllisesti tai ohjeiden vastaisesti suoritettu huolto saattaa aiheuttaa vian, joka vaurioittaa autoa, tuottaa vammoja tai aiheuttaa onnettomuuden.

Omistajan vastuu

✻ MUISTUTUS

Auton omistaja vastaa huoltotöihin liittyvien tietojen säilyttämisestä.

Auton omistajan tulee säilyttää tositteet, jotka osoittavat että autoa on huollettu seuraavilla sivuilla esitetyn huolto-ohjelman mukaisesti. Tositteita tarvitaan takuuvaatimusten tekemiseen.

Huoltovihko sisältää yksityiskohtaiset takuuehdot.

Takuu ei korvaa väärin, huolto-ohjelman vastaisesti suoritettujen tai laiminlyötyjen huoltotöiden aiheuttamia varuioita.

Suosittelemme, että teetät huolto- ja korjaustyöt valtuutetussa HYUNDAI-liikkeessä. Valtuutettu liike täyttää HYUNDAI:n korkeat laatuvaatimukset ja kykenee valmistajan suoran teknisen tuen ansiosta tarjoamaan parasta huolto- ja asiakaspalvelua.

Omatoimisiin huoltotöihin liittyvät varotoimenpiteet

Väärin tai vain osittain suoritetut huoltotyöt saattavat aiheuttaa vaurioita. Tämän kappaleen ohjeet liittyvät helposti suoritettaviin huoltotoimenpiteisiin.

Ainoastaan valtuutettu HYUNDAI-liike voi suorittaa vaativammat, erikoistyökaluja edellyttävät huoltotoimenpiteet.

✻ MUISTUTUS

Takuuaikana väärin omatoimisesti suoritetut huoltotoimenpiteet saattavat vaikuttaa takuun kattavuuteen. Huoltovihko sisältää tarkat takuuehdot. Teetä huolto- tai korjaustyö valtuutetussa HYUNDAI-liikeessä, jos olet epävarma sen suorittamiseen liittyvistä toimenpiteistä.

⚠ VAROITUS – Huoltotöiden tekeminen

- **Huoltotöiden tekeminen saattaa olla vaarallista. Tiettyjen huoltotoimenpiteiden suorittaminen väärin saattaa johtaa vakaviin vammoihin. Teetä työ valtuutetussa HYUNDAI-liikkeessä, jos et hallitse siihen liittyviä työvaiheita tai sinulla ei ole tarvittavia työkaluja.**
- **Moottoritilassa työskenteleminen on vaarallista moottorin ollessa käynnissä. Se on erityisen vaarallista, jos käytät koruja tai roikkuvia vaatteita. Ne saattavat osua liikkuviin osiin, josta saattaa aiheutua vammoja. Muista riisua kaikki korut (erityisesti kello, sormukset, rannekorut ja kaulakorut) sekä solmio, huivit ja muut vastaavat roikkuvat vaatekappaleet, ennen moottorin tai jäähdytyspuhaltimen lähellä työskentelemistä.**

Varotoimet moottoritilassa työskenneltäessä (dieselmoottori)

- Ruiskutuspumppu toimii suurjännitteellä (jopa 200 V). Se saattaa aiheuttaa seuraavia vahinkoja:
  - Ruiskutuspumpun tai sen johtosarjan koskettaminen saattaa aiheuttaa sähköiskun tai hermosto- tai lihasvaurioita.
  - Käynnissä olevan ruiskutuspumpun sähkömagneettinen säteily saattaa aiheuttaa toimintahäiriön sydämentahdistimessa.
- Noudata seuraavia turvaohjeita työskennellessäsi moottoritilassa, moottorin ollessa käynnissä.
  - Älä koske ruiskutuspumppuu, sen johtosarjaan tai moottorinohjausyksikköön, kun moottori on käynnissä.
  - Älä irrota ruiskutuspumpun johtosarjan liitintä, kun moottori on käynnissä.
  - Sydämentahdistinta käyttävä henkilö ei saa oleskella moottorin läheisyydessä, kun se käynnistetään tai on käynnissä.

⚠ VAROITUS – Dieselmoottori

Älä aloita ruiskutusjärjestelmään liittyviä huoltotöitä moottorin ollessa käynnissä tai jos moottorin sammuttamisesta ei ole kulunut vähintään 30 sekuntia. Ruiskutuspumpussa, yhteispainekammiossa, ruiskutussuuttimissa ja putkissa on korkeapaineista polttoainetta moottorin sammuttamisen jälkeenkin. Jos järjestelmässä on vuoto, korkealla paineella purkautuva polttoaine saattaa aiheuttaa vakavia vammoja osuessaan ihoon. Sydämentahdistinta käyttävät henkilöt eivät saa oleskella alle 30 cm etäisyydellä moottorinohjausyksiköstä tai moottoritilassa olevista johtosarjoista, sillä moottorinohjausjärjestelmän suurjänniteosat tuottavat melko paljon elektromagneettista säteilyä.

OMATOIMINEN HUOLTO

Auton omistajan tulee suorittaa omatoimisesti seuraavat tarkastus- ja huoltotoimenpiteet tai teettää ne valtuutetussa HYUNDAI-liikkeessä, auton luotettavan toiminnan ja turvallisuuden varmistamiseksi.

Ota yhteyttä valtuutettuun HYUNDAI-liikkeeseen, jos havaitset kohteissa puutteita tai vikoja.

Takuu.

Huolto-ohjelma (omatoimiset tarkastus- ja huoltotoimenpiteet)

Polttoaineen täytön yhteydessä:

- Tarkista moottorin öljytaso.
- Tarkista jäähdytysnesteen paisuntasäiliön nestetaso.
- Tarkista lasinpesunesteen taso.
- Tarkista näyttävätkö renkaat liian tyhjiltä.

⚠ VAROITUS

Toimi erityisen varovaisesti, kun tarkistat jäähdytysnestetason moottorin ollessa lämmin. Jäähdytysjärjestelmästä saattaa purkautua polttavan kuumaa jäähdytysnestettä ja höyryä. Ne saattavat aiheuttaa palovammoja tai muita vakavia vammoja.

Ajon aikana:

- Kiinnitä huomiota pakosarjan äänen muutoksiin ja mahdolliseen pakokaasun hajuun matkustamossa.
- Kiinnitä huomiota ohjauspyörässä tuntuvaan tärinään. Huomioi myös ohjauksen muuttuminen raskaammaksi, ohjauspyörän löystyminen ja muutokset ohjauspyörän asennossa, kun pyörät ovat suorassa.
- Kiinnitä huomiota auton suuntavakauteen.
- Pysähtyessäsi: Kuuluuko ohjaamossa tavallisesta poikkeavia ääniä, puoltaako ohjaus jarrutettaessa, täytyykö jarrupoljin painaa tavallista syvempään tai onko sen painaminen tavallista vaikeampaa?
- Tarkista vaihteistoöljyn taso, jos havaitset että vaihteet eivät kytkeydy kunnolla tai jos vaihteiston toiminnassa on tapahtuu muita muutoksia.
- Tarkista, toimiiko manuaalivaihteisto ja kytkin normaalisti.
- Tarkista, että automaattivaihteiston vaihteenvalitsimen P-asento toimii normaalisti.
- Tarkista, että seisontajarru toimii normaalisti.
- Tarkista, näkyykö auton alla nestevuotoja (ilmastointijärjestelmästä tippuu normaalisti kondenssivettä käytön aikana ja sen jälkeen).

Vähintään kerran kuukaudessa:

- Tarkista jäähdytysnesteen paisuntasäiliön nestetaso.
- Tarkista, että kaikki valot toimivat, mukaanlukien jarruvalot, suuntavilkut ja hätävilkut.
- Tarkista kaikkien pyörien (myös varapyörän) rengaspaine.

Vähintään kaksi kertaa vuodessa (esim. kevään ja syksyn alussa) :

- Tarkista, onko jäähdyttimen, lämmönvaihtimen ja ilmastointilaitteen letkuissa vuotoja.
- Tarkista, että tuulilasinpesimet ja -pyyhkimet toimivat normaalisti. Pyyhi tuulilasinpyyhkimien sulat puhtaalla lasinpesunesteeseen kostutetulla liinalla.
- Tarkista ajovalojen suuntaus.
- Tarkista äänenvaimentimen, pakoputkiston, lämpösuojalevyjen kunto ja niiden kiinnittimet.
- Tarkista, että turvavyöt eivät ole liian kuluneet ja että ne toimivat normaalisti.
- Tarkista renkaiden kuluneisuus ja pyöränmutterien tiukkuus.

Vähintään kerran vuodessa :

- Pese kori ja puhdista ovien vedenpoistoaukot.
- Voitele saranat ja tarkista konepellin saranoiden kunto.
- Voitele ovien ja konepellin lukkokielet ja salvat.
- Voitele ovien kumitiivisteet.
- Tarkista, että ilmastointijärjestelmä toimii normaalisti.
- Tarkista ohjaustehostimen paisuntasäiliön nestetaso.
- Tarkista ja voitele automaattivaihteiston vaihteensiirtovivusto ja siihen liitetyt osat.
- Puhdista akun kotelo ja navat.
- Tarkista jarru-/kytkinnesteen taso.

MÄÄRÄAIKAISHUOLTO

Noudata tavallista huolto-ohjelmaa, jos autoa ei käytetä vaativissa käyttöolosuhteissa. Noudata vaativiin käyttöolosuhteisiin mukautettua huolto-ohjelmaa, jos autoa käytetään seuraavissa olosuhteissa:

- Ajetaan toistuvasti lyhyitä matkoja.
- Ajetaan hiekalla tai muulla pölyävällä tienpinnalla
- Jarruja käytetään huomattavan paljon.
- Ajetaan teillä joille on levitetty suolaa tai muuta korroosiota aiheuttavaa materiaalia.
- Ajetaan epätasaisilla tai mutaisilla teillä.
- Ajetaan vuoristossa.
- Moottori käy pitkään joutokäyntiä tai ajetaan erittäin hitaasti.
- Ajetaan pitkään erittäin kylmässä/kosteassa ilmastossa.
- Yli 50% auton käytöstä tapahtuu vilkkaassa kaupunkiliikenteessä, ulkolämpötilan ollessa yli 32°C.

Jos autoa käytetään edellä mainituissa olosuhteissa, normaaliin huolto-ohjelmaan kuuluvat tarkastukset, kuluvien osien uusiminen ja nesteiden lisäys/vaihto tulee suorittaa useammin. Jatka huolto-ohjelman mukaisesti, kun taulukossa luetellut aika- tai ajokilometrirajat ylittyvät.

HUOLTO-OHJELMA – BENSIINIMOOTTORI (1.6/2.0) – GDI/DIESELMOOTTORI (1.7L) (EUROOPASSA)

Seuraavat huoltotoimenpiteet tulee suorittaa auton suorituskyvyn ja vähäpäästyöisyyden varmistamiseksi. Säilytä tositteet niiden suorittamisesta mahdollisia takuuvaatimuksia varten. Kun sekä ajokilometrimäärä että aikaväli on ilmoitettu, noudatetaan sitä joka täyttyy ensin. Tarkista aina viimeisin voimassa oleva huolto-ohjelma Hyundai-merkkikorjaamolta.

*1 : Tee tarkistus öljyvuotojen varalta ja tarkista moottorin öljymäärä 500 km välein tai ennen pitkää ajomatkaa.

*2 : Huolto-ohjelman huoltovälit riippuvat polttoaineen laadusta. Niitä määritettäessä on oletettu, että autossa käytetään <EN 590 -standardin mukaista tai vastaavaa polttoainetta>. Noudata vaativiin käyttöolosuhteisiin mukautettua huolto-ohjelmaa, jos käyttämäsi dieselpolttoaine ei täytä EN 590 -standardin vaatimuksia.

*3 : Vaihda moottoriöljy ja öljynsuodatin 20 000 km tai 12 kuukauden välein, jos suosituksen mukaista moottoriöljyä ei ole saatavissa.

*4 : Vaihda moottoriöljy ja öljynsuodatin 15 000 km tai 12 kuukauden välein, jos suosituksen mukaista moottoriöljyä ja öljynsuodatinta ei ole saatavissa.

*5 : Tarkista moottorin öljytaso säännöllisesti ja lisää moottoriöljyä tarvittaessa. Auton takuu ei kata liian matalan öljytason aiheuttamien moottorivaurioiden korjaustöitä.

*6 : Huolto-ohjelman huoltovälit riippuvat polttoaineen laadusta. Niitä määritettäessä on oletettu, että autossa käytetään <EN 590 -standardin mukaista tai vastaavaa polttoainetta>. Moottoriöjy tulee vaihtaa useammin, jos autossa käytetty dieselpolttoaine ei vastaa EN 590 -standardin vaatimuksia. Ota yhteyttä valtuutettuun HYUNDAI-liikkeeseen huolto-ohjelmasta riippumatta, jos polttoaineen virtaus heikentyy, moottorin käyntinopeus vaihtelee äkillisesti, moottorin teho heikkenee, käynnistäminen on vaikeaa tai havaitset jonkin muun ajoturvallisuuteen vaikuttavan vian.

*7 : Polttoainesuodatin on periaatteessa huoltovapaa, mutta säännöllinen tarkastus tulee kuitenkin suorittaa tämän huolto-ohjelman ja polttoainelaadun perusteella. Jos polttoainejärjestelmän ongelmia esiintyy, esim. polttoainevirta heikkenee, käyntinopeus nousee hetkellisesti, moottoin teho laskee tai käynnistysongelmia esiintyy, vaihda polttoainesuodatin välittömästi, riippumatta huolto-ohjelmassa annetusta suosituksesta ja pyydä lisätietoja valtuutetusta HYUNDAI-liikkeestä.

*8 : Manuaalivaihteiston öljy tulisi uusia aina, jos vaihteisto on joutunut veden alle.

*9 : Tarkasta apulaitehihnan kiristin, ohjainpyörä ja vaihtovirtageneraattorin hihnapyörä ja säädä tai vaihda se.

*10 : Lisää jäähdytysnesteeseen ainoastaan tislattua tai pehmeää vettä, äläkä koskaan sekoita kovaa vettä tehtaalla täytettyyn jäähdytysjärjestelmään. Vääränlaisen jäähdytysnesteseoksen käyttäminen saattaa aiheuttaa vakavan moottorivaurion.

*11 : Tarkasta venttiilikoneiston käyntiääni ja/tai moottorin värinätön käynti ja säädä tarvittaessa. Tämä työ tulee teettää valtuutetussa HYUNDAI-liikeessä.

*12 : Jos hyvälaatuista polttoainetta, joka täyttää Euroopan polttoainestandardien (EN 228) vaatimukset tai vastaavat vaatimukset, ei ole saatavana, lisää polttoaineeseen lisäainetta yksi pullollinen. Polttoaineen lisäaineita ja ohjeita niiden käyttöön saat valtuutetulta HYUNDAI-liikkeeltä. Älä sekoita erilaisia polttoaineen lisäaineita keskenään.

*13 : Vaativat ajo-olosuhteet: ulkolämpötila on yli +40°C (104°F) tai ajetaan yli 170 km:n/h nopeudella.

NORMAALI HUOLTO-OHJELMA: BENSIINIMOOTTORI (1.6L/2.0L) – GDI/DIESELMOOTTORI (1.7L) (VAIN EUROOPASSA) (JATKUU)

30 000 km tai 12kk

- ❑ Vaihda ilmasuodatin
- ❑ Tarkasta ilmastointijärjestelmän kylmäaine/kompressori (jos varusteena)
- ❑ Tarkasta akun kunto
- ❑ Tarkista jarruputket, -letkut ja liitokset (30 000 km tai 12 kk)
- ❑ Tarkasta levyjarrut ja jarrupalat (30 000 km tai 12 kk)
- ❑ Tarkasta vetoakselit ja suojakumit
- ❑ Tarkasta pakojärjestelmä
- ❑ Tarkasta etujousituksen pallonivelet
- ❑ Tarkasta polttoaineputket, -letkut ja liitokset (Diesel)
- ❑ Tarkasta seisontajarru (30 000 km tai 12 kk)
- ❑ Tarkasta ohjausvaihde/hammastanko, nivelet ja suojakumit
- ❑ Tarkasta renkaat (rengaspaine ja kulutuspinta) (30 000 km tai 12 kk)

(jatkuu)

(jatkuu)

- ❑ Vaihda ilmastointilaitteen raitisilmasuodatin (jos varusteena)
- ❑ Vaihda moottoriöljy ja öljynsuodatin (diesel) *1 *2 *3 *5
- ❑ Vaihda moottoriöljy ja öljynsuodatin (bensiini) *1 *4 *5 *13
- ❑ Vaihda polttoainesuodattimen patruuna (diesel) *6
- ❑ Lisää polttoaineen lisäainetta (bensiini) *12 (15 000 km:n tai 12 kk:n välein)

NORMAALI HUOLTO-OHJELMA: BENSIINIMOOTTORI (1.6L/2.0L) – GDI/DIESELMOOTTORI (1.7L) (VAIN EUROOPASSA) (JATKUU)

60 000 km tai 24kk

- ❑ Tarkasta ilmastointijärjestelmän kylmäaine/kompressori (jos varusteena)
- ❑ Vaihda ilmansuodatin
- ❑ Tarkasta akun kunto
- ❑ Tarkasta jarruputket, -letkut ja liitännät (60 000 km tai 24 kk)
- ❑ Tarkasta levyjarrut ja jarrupalat (60 000 km tai 24 kk)
- ❑ Tarkasta vetoakselit ja suojakumit
- ❑ Tarkasta pakojärjestelmä
- ❑ Tarkasta etujousituksen pallonivelet
- ❑ Tarkasta polttoainesuodatin*7
- ❑ Tarkasta polttoaineputket, -letkut ja liitokset (bensiini, diesel)
- ❑ Tarkasta polttoainesäiliön ilmansuodatin
- ❑ Tarkasta manuaalivaihteiston öljy (jos varusteena) *8
- ❑ Tarkasta seisontajarru (60 000 km tai 24 kk)
- ❑ Tarkasta ohjausvaihde/hammastanko, nivelet ja suojakumit
- ❑ Tarkasta renkaat (rengaspaine ja kulutuspinta) (60 000 km tai 24 kk)

(jatkuu)

(jatkuu)

- ❑ Tarkasta polttoainehöyryputki ja polttoainesäiliön täyttöaukon korkki
- ❑ Vaihda raitisilmasuodatin
- ❑ Vaihda jarru-/kytkinneste (jos varusteena)
- ❑ Vaihda ilmastointilaitteen raitisilmasuodatin (jos varusteena)
- ❑ Vaihda moottoriöljy ja öljynsuodatin (diesel) *1 *2 *3 *5
- ❑ Vaihda moottoriöljy ja öljynsuodatin (bensiini) *1 *4 *5 *13
- ❑ Vaihda polttoainesuodattimen patruuna (diesel) *6
- ❑ Vaihda sytytystulpat (nikkeli) (bensiini)
- ❑ Tarkasta jäähdytysjärjestelmä (Ensimmäinen tarkastus 60 000 km tai 48 kk tämän jälkeen 30 000 km:n tai 24 kk:n välein)
- ❑ Lisää polttoaineen lisäainetta (bensiini) *12 (15 000 km:n tai 12 kk:n välein)

NORMAALI HUOLTO-OHJELMA: BENSIINIMOOTTORI (1.6L/2.0L) – GDI/DIESELMOOTTORI (1.7L) (VAIN EUROOPASSA) (JATKUU)

90 000 km tai 36kk

- ❑ Vaihda ilmansuodatin
- ❑ Tarkasta ilmastointijärjestelmän kylmäaine/kompressori (jos varusteena)
- ❑ Tarkasta akun kunto
- ❑ Tarkasta jarruputket, -letkut ja liitännät (90 000 km tai 36 kk)
- ❑ Tarkasta levyjarrut ja jarrupalat (90 000 km tai 36 kk)
- ❑ Tarkasta vetoakselit ja suojakumit
- ❑ Tarkasta pakojärjestelmä
- ❑ Tarkasta etujousituksen pallonivelet
- ❑ Tarkasta polttoaineputket, -letkut ja liitokset (Diesel)
- ❑ Tarkasta seisontajarru (90 000 km tai 36 kk)
- ❑ Tarkasta ohjausvaihde/hammastanko, nivelet ja suojakumit
- ❑ Tarkasta renkaat (rengaspaineet ja kulutuspinnat) (90 000 km tai 36 kk)
- ❑ Tarkasta venttiilivälykset (bensiini 1.6) *11

(jatkuu)

(jatkuu)

- ❑ Vaihda ilmastointilaitteen raitisilmasuodatin (jos varusteena)
- ❑ Vaihda moottoriöljy ja öljynsuodatin (diesel) *1 *2 *3 *5
- ❑ Vaihda moottoriöljy ja suodatin (bensiini) *1 *4 *5 *13
- ❑ Vaihda polttoainesuodattimen patruuna (diesel) *6
- ❑ Tarkasta jäähdytysjärjestelmä (Ensimmäinen tarkastus 60 000 km tai 48 kk tämän jälkeen 30 000 km:n tai 24 kk:n välein)
- ❑ Apulaitehihna (diesel) *9 (Ensimmäinen tarkastus 90 000 km tai 48 kk tämän jälkeen 30 000 km tai 24 kk välein)
- ❑ Tarkasta apulaitehihna (bensiini) *9 (Ensimmäinen tarkastus 90 000 km tai 72 kk tämän jälkeen 30 000 km:n tai 24 kk)
- ❑ Lisää polttoaineen lisäainetta (bensiini) *12 (15 000 km:n tai 12 kk:n välein)

NORMAALI HUOLTO-OHJELMA: BENSIINIMOOTTORI (1.6L/2.0L) – GDI/DIESELMOOTTORI (1.7L) (VAIN EUROOPASSA) (JATKUU)

120 000 km tai 48kk

- ❑ Tarkasta ilmastointijärjestelmän kylmäaine/kompressori (jos varusteena)
- ❑ Vaihda ilmansuodatin
- ❑ Tarkasta akun kunto
- ❑ Tarkasta jarruputket, -letkut ja liitokset (120 000 km tai 48 kk)
- ❑ Tarkasta levyjarrut ja jarrupalat (120 000 km tai 48 kk)
- ❑ Tarkasta vetoakselit ja suojakumit
- ❑ Tarkasta pakojärjestelmä
- ❑ Tarkasta etujousituksen pallonivelet
- ❑ Tarkasta polttoainesuodatin (bensiini) *7
- ❑ Tarkasta polttoaineputket, -letkut ja liitokset (bensiini, diesel)
- ❑ Tarkasta polttoainesäiliön ilmansuodatin
- ❑ Vaihda manuaalivaihteiston öljy (jos varusteena) *8
- ❑ Tarkasta seisontajarru (120 000 km tai 48 kk)
- ❑ Tarkasta ohjausvaihde/hammastanko, nivelet ja suojakumit
- ❑ Tarkasta renkaat (rengaspaineet ja kulutuspinnat) (120 000 km tai 48 kk)

(jatkuu)

(jatkuu)

- ❑ Tarkasta polttoainehöyryputki ja polttoainesäiliön täyttöaukon korkki
- ❑ Vaihda raitisilmasuodatin
- ❑ Vaihda jarru-/kytkinneste (jos varusteena)
- ❑ Vaihda ilmastointilaitteen raitisilmasuodatin (jos varusteena)
- ❑ Vaihda moottoriöljy ja öljynsuodatin (diesel) *1 *2 *3 *5
- ❑ Vaihda moottoriöljy ja öljynsuodatin (bensiini) *1 *4 *5 *13
- ❑ Vaihda polttoainesuodattimen patruuna (diesel) *6
- ❑ Vaihda sytytystulpat (nikkeli) (bensiini)
- ❑ Vaihda jäähdytinneste (Ensimmäinen tarkastus 60 000 km tai 48 kk tämän jälkeen 30 000 km:n tai 24 kk:n välein)
- ❑ Tarkasta apulaitehihna (diesel) *9 (Ensimmäinen tarkastus 90 000 km tai 48 kk tämän jälkeen 30 000 km tai 24 kk välein)
- ❑ Tarkasta apulaitehihna (bensiini) *9 (Ensimmäinen tarkastus 90 000 km tai 72 kk tämän jälkeen 30 000 km tai 24 kk välein)
- ❑ Lisää polttoaineen lisäainetta (bensiini) *12 (15 000 km:n tai 12 kk:n välein)
- ❑ Vaihda automaattivaihteiston öljyt

NORMAALI HUOLTO-OHJELMA: BENSIINIMOOTTORI (1.6L/2.0L) – GDI/DIESELMOOTTORI (1.7L) (VAIN EUROOPASSA) (JATKUU)

150 000 km tai 60kk

- ❑ Vaihda ilmansuodatin
- ❑ Tarkasta ilmastointijärjestelmän kylmäaine/kompressori (jos varusteena)
- ❑ Tarkasta akun kunto
- ❑ Tarkasta jarruputket, -letkut ja liitokset (150 000 km tai 60 kk)
- ❑ Inspect disc brakes and pads (150,000 km (100,000 miles) or 60 months)
- ❑ Tarkasta vetoakselit ja suojakumit
- ❑ Tarkasta pakojärjestelmä
- ❑ Tarkasta etujousituksen pallonivelet
- ❑ Tarkasta polttoaineputket, -letkut ja liitokset (Diesel)
- ❑ Inspect parking brake (150,000 km (100,000 miles) or 60 months)
- ❑ Tarkasta ohjausvaihde/hammastanko, nivelet ja suojakumit
- ❑ Tarkasta renkaat (rengaspaineet ja kulutuspinnat) (150 000 km tai 60 kk)

(jatkuu)

(jatkuu)

- ❑ Vaihda ilmastointilaitteen raitisilmasuodatin (jos varusteena)
- ❑ Vaihda moottoriöljy ja öljynsuodatin (diesel) *1 *2 *3 *5
- ❑ Vaihda moottoriöljy ja öljynsuodatin (bensiini) *1 *4 *5 *13
- ❑ Vaihda dieselsuodatin (diesel) *6
- ❑ Replace spark plugs (Iridium) (Gasoline)
- ❑ Tarkasta jäähdytysjärjestelmä (Ensimmäinen tarkastus 60 000 km tai 48 kk tämän jälkeen 30 000 km:n tai 24 kk:n välein)
- ❑ Apulaitehihna (diesel) *9 (Ensimmäinen tarkastus 90 000 km tai 48 kk tämän jälkeen 30 000 km tai 24 kk välein)
- ❑ Tarkasta apulaitehihna (bensiini) *9 (Ensimmäinen tarkastus 90 000 km tai 72 kk tämän jälkeen 30 000 km tai 24 kk välein)
- ❑ Lisää polttoaineen lisäainetta (bensiini) *12 (15 000 km:n tai 12 kk:n välein)

NORMAALI HUOLTO-OHJELMA: BENSIINIMOOTTORI (1.6L/2.0L) – GDI/DIESELMOOTTORI (1.7L) (VAIN EUROOPPA) (JATKUU)

180 000 km tai 72kk

- ❑ Tarkasta ilmastointijärjestelmän kylmäaine/kompressori (jos varusteena)
- ❑ Vaihda ilmansuodatin
- ❑ Tarkasta akun kunto
- ❑ Tarkasta jarruputket, -letkut ja liitokset (180 000 km tai 72 kk)
- ❑ Tarkasta levyjarrut ja jarrupalat (180 000 km tai 72 kk)
- ❑ Tarkasta vetoakselit ja suojakumit
- ❑ Tarkasta pakojärjestelmä
- ❑ Tarkasta etujousituksen pallonivelet
- ❑ Tarkasta polttoainesuodatin (bensiini) *7
- ❑ Tarkasta polttoaineputket, -letkut ja liitokset (bensiini, diesel)
- ❑ Tarkasta polttoainesäiliön ilmansuodatin
- ❑ Tarkasta manuaalivaihteiston öljy (jos varusteena) *8
- ❑ Tarkasta seisontajarru (180 000 km tai 72 kk)
- ❑ Tarkasta ohjausvaihde/hammastanko, nivelet ja suojakumit
- ❑ Tarkasta renkaat (rengaspaineet ja kulutuspinnat) (180 000 km tai 72 kk)
- ❑ Tarkasta venttiilivälykset (bensiini 1.6) *11

(jatkuu)

(jatkuu)

- ❑ Tarkasta polttoainehöyryputki ja polttoainesäiliön täyttöaukon korkki
- ❑ Vaihda raitisilmasuodatin
- ❑ Vaihda jarru-/kytkinneste (jos varusteena)
- ❑ Vaihda ilmastointilaitteen raitisilmasuodatin (jos varusteena)
- ❑ Vaihda moottoriöljy ja öljynsuodatin (diesel) *1 *2 *3 *5
- ❑ Vaihda moottoriöljy ja öljynsuodatin (bensiini) *1 *4 *5 *13
- ❑ Vaihda polttoainesuodattimen patruuna (diesel) *6
- ❑ Vaihda sytytystulpat (nikkeli) (bensiini)
- ❑ Tarkasta jäähdytysjärjestelmä (Ensimmäinen tarkastus 60 000 km tai 48 kk tämän jälkeen 30 000 km tai 24 kk välein)
- ❑ Tarkasta apulaitehihna (diesel) *9 (Ensimmäinen tarkastus 90 000 km tai 48 kk tämän jälkeen 30 000 km tai 24 kk välein)
- ❑ Tarkasta apulaitehihna (bensiini) *9 (Ensimmäinen tarkastus 90 000 km tai 72 kk tämän jälkeen 30 000 km tai 24 kk välein)
- ❑ Lisää polttoaineen lisäainetta (bensiini) *12 (15 000 km:n tai 12 kk:n välein)

NORMAALI HUOLTO-OHJELMA: BENSIINIMOOTTORI (1.6L/2.0L) – GDI/DIESELMOOTTORI (1.7L) (VAIN EUROOPPA) (JATKUU)

210 000 km tai 84kk

- ❑ Vaihda ilmansuodatin
- ❑ Tarkasta ilmastointijärjestelmän kylmäaine/kompressori (jos varusteena)
- ❑ Tarkasta akun kunto
- ❑ Tarkasta jarruputket, -letkut ja liitokset (210 000 km tai 84 kk)
- ❑ Tarkasta levyjarrut ja jarrupalat (210 000 km tai 84 kk)
- ❑ Tarkasta vetoakselit ja suojakumit
- ❑ Tarkasta pakojärjestelmä
- ❑ Tarkasta etujousituksen pallonivelet
- ❑ Tarkasta polttoaineputket, -letkut ja liitokset (Diesel)
- ❑ Tarkasta seisontajarru (210 000 km tai 84 kk)
- ❑ Tarkasta ohjausvaihde/hammastanko, nivelet ja suojakumit
- ❑ Tarkasta renkaat (rengaspaineet ja kulutuspinnat) (210 000 km tai 84 kk)
- ❑ Vaihda ilmastointilaitteen raitisilmasuodatin (jos varusteena)
- ❑ Vaihda moottoriöljy ja öljynsuodatin (diesel) *1 *2 *3 *5
- ❑ Vaihda moottoriöljy ja öljynsuodatin (bensiini) *1 *4 *5 *13

(jatkuu)

(jatkuu)

- ❑ Vaihda polttoainesuodattimen patruuna (diesel) *6
- ❑ Tarkasta jäähdytysjärjestelmä (Ensimmäinen tarkastus 60 000 km tai 48 kk tämän jälkeen 30 000 km:n tai 24 kk:n välein)
- ❑ Apulaitehihna (diesel) *9 (Ensimmäinen tarkastus 90 000 km tai 48 kk tämän jälkeen 30 000 km tai 24 kk välein)
- ❑ Tarkasta apulaitehihna (bensiini) *9 (Ensimmäinen tarkastus 90 000 km tai 72 kk tämän jälkeen 30 000 km tai 24 kk välein)
- ❑ Vaihda jäähdytysneste *10 (Ensimmäinen vaihto 210 000 km tai 120 kk tämän jälkeen 30 000 km tai 24 kk välein)
- ❑ Lisää polttoaineen lisäainetta (bensiini) *12 (15 000 km:n tai 12 kk:n välein)

NORMAALI HUOLTO-OHJELMA: BENSIINIMOOTTORI (1.6L/2.0L) – GDI/DIESELMOOTTORI (1.7L) (VAIN EUROOPPA) (JATKUU)

240 000 km tai 96kk

- ❑ Tarkasta ilmastointijärjestelmän kylmäaine/kompressori (jos varusteena)
- ❑ Vaihda ilmansuodatin
- ❑ Tarkasta akun kunto
- ❑ Tarkasta jarruputket, -letkut ja liitokset (240 000 km tai 96 kk)
- ❑ Tarkasta levyjarrut ja jarrupalat (240 000 km tai 96 kk)
- ❑ Tarkasta vetoakselit ja suojakumit
- ❑ Tarkasta pakojärjestelmä
- ❑ Tarkasta etujousituksen pallonivelet
- ❑ Tarkasta polttoainesuodatin (bensiini) *7
- ❑ Tarkasta polttoaineputket, -letkut ja liitokset (bensiini, diesel)
- ❑ Tarkasta polttoainesäiliön ilmansuodatin
- ❑ Tarkasta manuaalivaihteiston öljy (jos varusteena) *8
- ❑ Tarkasta seisontajarru (240 000 km tai 96 kk)
- ❑ Tarkasta ohjausvaihde/hammastanko, nivelet ja suojakumit
- ❑ Tarkasta renkaat (rengaspaineet ja kulutuspinnat) (240 000 km tai 96 kk)
- ❑ Tarkasta polttoainehöyryputki ja polttoainesäiliön täyttöaukon korkki

(jatkuu)

(jatkuu)

- ❑ Vaihda raitisilmasuodatin
- ❑ Vaihda jarru-/kytkinneste (jos varusteena)
- ❑ Vaihda ilmastointilaitteen raitisilmasuodatin (jos varusteena)
- ❑ Vaihda moottoriöljy ja öljynsuodatin (diesel) *1 *2 *3 *5
- ❑ Vaihda moottoriöljy ja öljynsuodatin (bensiini) *1 *4 *5 *13
- ❑ Vaihda polttoainesuodattimen patruuna (diesel) *6
- ❑ Vaihda sytytystulpat (nikkeli) (bensiini)
- ❑ Tarkasta jäähdytysjärjestelmä (Ensimmäinen tarkastus 60 000 km tai 48 kk tämän jälkeen 30 000 km:n tai 24 kk:n välein)
- ❑ Apulaitehihna (diesel) *9 (Ensimmäinen tarkastus 90 000 km tai 48 kk tämän jälkeen 30 000 km tai 24 kk välein)
- ❑ Tarkasta apulaitehihna (bensiini) *9 (Ensimmäinen tarkastus 90 000 km tai 72 kk tämän jälkeen 30 000 km tai 24 kk välein)
- ❑ Vaihda jäähdytysneste *10 (Ensimmäinen vaihto 210 000 km tai 120 kk tämän jälkeen 30 000 km tai 24 kk välein)
- ❑ Lisää polttoaineen lisäainetta (bensiini) *12 (15 000 km:n tai 12 kk:n välein)

- ❑ Automaattivaihteistoöljy

HUOLTO-OHJELMA (VAATIVAT KÄYTTÖOLOSUHTEET)

– BENSIINIMOOTTORI (1.6L/2.0L) – GDI/DIESELMOOTTORI (1.7L) (VAIN EUROOPASSA) (JATKUU)

Seuraavat kohteet tulee huoltaa tavallista useammin, jos autoa käytetään vaativissa käyttöolosuhteissa.

Tarkista huoltovälit allaolevasta taulukosta.

R : Vaihda I : Tarkasta ja tarvittaessa korjaa tai uusi

KOHDE		HUOLTO-TOIMENPIDE	HUOLTOVÄLIT	KÄYTTÖ-OLOSUHTEET
Moottoriöljy ja öljynsuodatin	Bensiini *1	R	15 000 km tai 12 kk	A, B, C, D, E, F, G, H, I, K, L
	Diesel *2	R	15 000 km tai 12 kk	A, B, C, F, G, H, I, J, K, L
Ilmansuodatin		R	Vaihda tavallista useammin käyttöolosuhteista riippuen	C, E
Sytytystulppa	Bensiini	R	Vaihda tavallista useammin käyttöolosuhteista riippuen	A, B, H, I, L
Manuaalivaihteiston öljy (jos varusteena)		R	120 000 km	C, D, E, G, H, I, K
Automaattivaihteistoöljy (jos varusteena)		R	90 000 km	A, C, D, E, F, G, H, I, K
Ohjausvaihde/hammastanko, nivelet ja suojakumit		I	Tarkasta tavallista useammin käyttöolosuhteista riippuen	C, D, E, F, G
Etujousituksen pallonivelet		I	Tarkasta tavallista useammin käyttöolosuhteista riippuen	C, D, E, F, G

*1 : Vaihda moottoriöljy ja öljynsuodatin 7 500 km tai 6 kuukauden välein, jos suosituksen mukaista moottoriöljyä ja öljynsuodatinta ei ole saatavissa.

*2 : Vaihda moottoriöljy ja öljynsuodatin 10 000 km tai 6 kuukauden välein, jos suosituksen mukaista moottoriöljyä ei ole saatavissa.

KOHDE	HUOLTO-TOIMENPIDE	HUOLTOVÄLIT	KÄYTTÖ-OLOSUHTEET
Levyjarrut ja jarrupalat, -satulat ja -levyt	I	Tarkasta tavallista useammin käyttöolosuhteista riippuen	C, D, E, G, H
Seisontajarru	I	Tarkasta tavallista useammin käyttöolosuhteista riippuen	C, D, G, H
Vetoakseli ja suojakumit	I	Tarkasta tavallista useammin käyttöolosuhteista riippuen	C, D, E, F, G, H, I, J, K
Raitisilmasuodatin (jos varusteena)	R	Vaihda tavallista useammin käyttöolosuhteista riippuen	C, E, G

VAATIVAT KÄYTTÖOLOSUHTEET

A : Ajetaan jatkuvasti lyhyitä alle 8 km matkoja (normaali ulkolämpötila) tai alle 16 km matkoja (ulkolämpötila alle 0°C)

B : Kun moottoria käytetään pitkään joutokäynnillä tai ajetaan pitkiä matkoja alhaisella ajonopeudella.

C : Ajetaan epätasaisella, pölyävällä, päällystämättömällä tai sorapäällysteisellä tienpinnalla tai tiellä jolle on levitetty suolaa.

D : Ajetaan teillä, joille on levitetty suolaa tai muuta korroosiota aiheuttavaa ainetta tai ajetaan erittäin kylmässä ilmastossa

E : Ajetaan hiekkateillä

F : Yli 50% auton käytöstä tapahtuu vilkkaassa kaupunkiliikenteessä, ulkolämpötilan ollessa yli 32°C

G : Ajetaan usein mäissä tai vuoristossa

H : Vedetään perävaunua tai jos tavaratelineelle on asennettu kuljetuslaatikko.

I : Kun autoa käytetään poliisiautona, taksina, ammattiliikenteessä tai sillä hinataan autoja.

J : Ajaminen erittäin kylmässä ilmastossa.

K : Ajetaan yli 170 km/h

L : Ajetaan usein pysähtyvässä liikenteessä.

MÄÄRÄAIKAISHUOLLON KOHTEIDEN KUVAUS

Moottoriöljy ja suodatin

Moottoriöljy ja suodatin täytyy vaihtaa huolto-ohjelman mukaisesti. Ne täytyy vaihtaa useammin, jos autoa käytetään vaativissa käyttöolosuhteissa.

Käyttöhihnat

Tarkasta, ettei hihnoissa näy halkeamia tai murtumia ja että ne eivät ole liian kuluneet. Tarkista hihnojen kireys säännöllisesti ja säädä se sopivaksi tarpeen mukaan.

Polttoainesuodatin

Tukkeutunut polttoainesuodatin saattaa rajoittaa auton suorituskykyä, vahingoittaa päästöjenhallintajärjestelmää tai aiheuttaa esimerkiksi käynnistysvaikeuksia. Suodatin tulee vaihtaa tavallista useammin, jos polttoainesäiliöön kertyy huomattavan paljon vierasaineita.

Käynnistä moottori usean minuutin ajaksi, kun olet asentanut uuden suodattimen ja tarkista, ettei liitoskohdissa näy vuotoja. Vaihdata polttoaineensuodatin valtuutetussa HYUNDAI-liikkeessä.

Polttoaineputket, -letkut ja liitokset

Tarkista ettei polttoaineputkissa ja -letkuissa ja niiden liitoksissa näy vuotoja tai vaurioita. Vaihdata vaurioituneet ja vuotavat osat viipymättä valtuutetussa HYUNDAI-liikkeessä.

⚠ VAROITUS – Diesel only

Älä aloita ruiskutusjärjestelmään liittyviä huoltotöitä moottorin ollessa käynnissä tai ennen kuin moottorin sammuttamisesta on kulunut vähintään 30 sekuntia. Ruiskutuspumpussa, yhteispainekammiossa, ruiskutussuuttimissa ja putkissa on korkeapaineista polttoainetta moottorin sammuttamisen jälkeenkin. Jos järjestelmässä on vuoto, siitä korkealla paineella purkautuva polttoaine saattaa aiheuttaa vakavia vammoja osuessaan ihoon. Sydämentahdistinta käyttävät henkilöt eivät saa oleskella alle 30 cm etäisyydellä moottorinohjausyksiköstä tai moottoritilassa olevista johtosarjoista, sillä moottorinohjausjärjestelmän suurjänniteosat tuottavat melko paljon elektromagneettista säteilyä.

Polttoainehöyryputki ja polttoaineen täyttöaukon korkki

Tarkista polttoainehöyryputki ja polttoaineen täyttöaukon korkki huolto-ohjelman mukaisesti. Varmista että osat asennetaan asianmukaisesti, niitä uusittaessa.

Kampikammion tuuletusputket (jos varusteena)

Tarkista, ettei putkissa ole lämpövaurioita, halkeamia tai muita vaurioita. Putki on liian kulunut, jos kumipinta on kova ja hauras, siinä on murtumia, halkeamia, kulumia tai se on paisunut tavallisesta poikkeavasti. Kiinnitä erityistä huomiota putken osiin, jotka sijaitsevat lämmönlähteiden (kuten pakosarjan) läheisyydessä.

Tarkista että putket ovat paikallaan ja kulkevat niin, että niiden pinta ei ole kosketuksissa lämmönlähteeseen, terävään reunaan tai liikkuviin osiin, jotka saattaisivat aiheuttaa niihin ennenaikaisia kulumia tai lämpövaurioita. Tarkista että kaikki liitokset (kuten kiristimet ja liittimet) on kiristetty asianmukaisesti ja etteivät ne vuoda. Kulunut tai vaurioitunut putki tulee uusia viipymättä.

Ilmansuodatin

Suosittelemme että käytät ainoastaan alkuperäisiä HYUNDAI-ilmansuodattimia.

Sytytystulpat (bensiinimoottori)

Varmista vaihdon yhteydessä, että uusien sytytystulppien lämpöarvo on sopiva.

Venttiilivälys (1.6 bensiinimoottori)

Tarkista toimiiko venttiilikoneisto tavanomaista äänekkäämmin ja/tai täriseekö moottori tavanomaista enemmän ja säädä venttiilivälys tarvittaessa. Tämä työ tulee teettää valtuutetussa HYUNDAI-liikeessä.

Jäähdytysjärjestelmä

Tarkista näkyykö jäähdyttimessä, jäähdytysnesteen paisuntasäiliössä, putkissa tai niiden liitoksissa vuotoja tai vaurioita. Vaihda kaikki vaurioituneet osat.

Jäähdytysneste

Jäähdytysneste tulee vaihtaa huolto-ohjelman mukaisesti.

Vaihteistoöljy (manuaalivaihteisto) (jos varusteena)

Tarkista vaihteistoöljy huolto-ohjelman mukaisesti.

Vaihteistoöljy (automaattivaihteisto) (jos varusteena)

Automaattivaihteistoöljyä ei tarkisteta säännöllisesti, kun autoa käytetään normaaleissa käyttöolosuhteissa.

Vaihteistoöljy tulee vaihdattaa valtuutetussa HYUNDAI-liikkeessä tämän kappaleen alkuosassa esitetyn huolto-ohjelman mukaisesti, kun autoa käytetään vaativissa käyttöolosuhteissa.

✻ MUISTUTUS

Käyttämätön automaattivaihteistoöljy on väriltään punaista.
Automaattivaihteistoöljy tummuu käytössä.
Tämä on normaalia, eikä värin tummuminen osoita, että automaattivaihteistoöljy tulisi vaihtaa.

⚠ **HUOMAUTUS**

Muun kuin suositellun öljyn käyttö saattaa aiheuttaa vaihteiston toimintahäiriön ja vaurioittaa vaihteistoa.

Käytä ainoastaan suosituksen mukaista automaattivaihteistoöljyä. (Katso suositus kohdasta "Suositeltavat voiteluaineet ja täyttömäärät" kappaleessa 8.)

Jarruletkut ja -putket

Tarkista silmämääräisesti että letkut ja putket ovat paikaallaan ja ettei niissä ole hankaumia, murtumia tai vuotoja ja että niiden väri ei ole muuttunut. Vaihda kuluneet ja vaurioituneet osat välittömästi.

Jarruneste

Tarkista jarrunestesäiliön nestetaso. Nestetason tulisi olla säiliön sivussa sijaitsevien "MIN" ja "MAX" -merkintöjen välillä. Käytä ainoastaan DOT 3 tai DOT 4 -standardin mukaista jarrunestettä.

Jarrupalat, -satulat ja -levyt

Tarkista etteivät jarrupalat ole kuluneet liikaa, jarrulevyt ole vääntyneet ja että jarrusatuloissa ei ole nestevuotoja.

Saat lisätietoja jarrupalojen ja jarruhihnojen kuluneisuuden tarkistamisesta seuraavalta internet-sivustolta.

(**http://brakemanual.hmc.co.kr**)

Jousituksen kiinnityspultit

Tarkista etteivät jousituksen ripustukset ole löystyneet tai vaurioituneet. Kiristä ne tarvittaessa suosituksen mukaiseen kiristysmomenttiin.

Seisontajarru

Tarkasta seisontajarrujärjestelmä, mukaan lukien sähkötoimisen seisontajarrun (EPB) toimilaite, johtosarjat ja liittimet.

Ohjausvaihteen kotelo, ohjausnivelet ja suojakumit/ alapallonivel

Tarkista onko ohjauspyörän vapaaliike liian laaja, kun auto on pysäytetty ja moottori on sammutettu.

Tarkista ovatko ripustukset vääntyneet tai vaurioituneet. Tarkista onko pölysuojuksissa tai pallonivelissä vaurioita tai halkeamia ja ovatko ne liian kuluneet. Vaihda kaikki vaurioituneet osat.

Vetoakselit ja suojakumit

Tarkista onko vetoakseleissa, pölysuojuksissa tai kiristimissä vaurioita tai halkeamia ja ovatko ne liian kuluneet. Vaihda vaurioituneet osat uusiin ja voitele tarvittaessa uudelleen.

Ilmastoinnin kylmäaine/ kompressori (jos varusteena)

Tarkista, ettei ilmastointijärjestelmän putkissa ja niiden liitoksissa ole vuotoja tai vaurioita.

MOOTTORIÖLJY

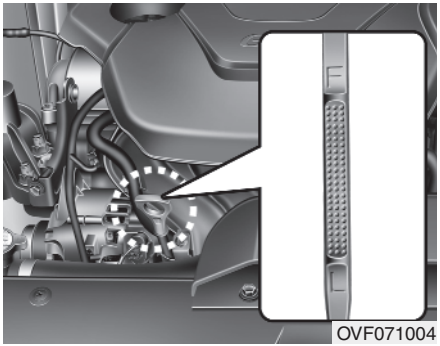

OVF071004

Moottorin öljytason tarkistaminen

1. Pysäköi auto tasaiselle alustalle.
2. Käynnistä moottorin ja anna sen lämpötilan nousta normaalin käyttölämpötilan tasolle.
3. Sammuta moottori ja odota muutaman minuutin ajan (noin 5 minuuttia), kun öljy palaa öljypohjaan.
4. Vedä mittatikku ulos, pyyhi se puhtaaksi ja työnnä se takaisin paikalleen, pohjaan asti.

⚠ VAROITUS – Jäähdyttimen letku

Älä koske jäähdyttimen letkuun, kun tarkastat öljytasoa tai lisäät öljyä, sillä se on polttavan kuuma.

5. Vedä mittatikku ulos ja tarkista öljytaso. Öljytason tulisi olla F ja L -merkintöjen välillä.

⚠ HUOMAUTUS

- ***Älä lisää liikaa moottoriöljyä. Moottori saattaa vaurioitua.***
- ***Varo ettei öljyä läiky moottoritilaan, kun vaihdat tai lisäät moottoriöljyä. Poista mahdolliset roiskeet välittömästi.***

⚠ HUOMAUTUS – Dieselmoottori

Moottoriöljyn ylitäyttö saattaa aiheuttaa jälkikäyntiä. Moottori saattaa vaurioitua, sen käyntinopeus saattaa nousta äkillisesti, käyntiääni saattaa muuttua ja saatat havaita valkoista savua pakokaasussa.

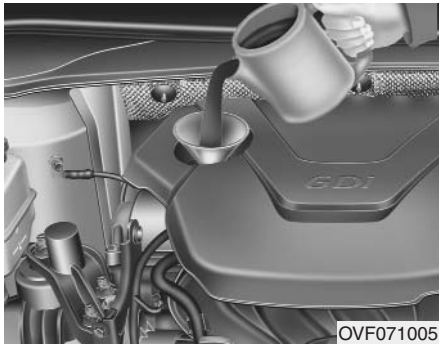

OVF071005

Jos öljytaso on liian matala, lisää moottoriöljyä, niin että se nousee F-merkinnän tasolle. **Älä anna tason ylittää F-merkintää.**

Käytä suppiloa öljyn lisäämiseen, jotta sitä ei roisku moottoritilaan.

Käytä ainoastaan suosituksen mukaista moottoriöljyä. (Tarkista suositus kappaleen 8 osasta ”Suositeltavat voiteluaineet ja täyttömäärät”.)

Moottoriöljyn ja öljynsuodattimen vaihtaminen

Anna valtuutetun Hyundai-liikkeen vaihtaa moottoriöljy ja öljynsuodatin, tämän kappaleen alussa esitetyn huolto-ohjelman mukaisesti.

⚠ VAROITUS

Ihon pitkäkestoinen altistuminen käytetylle moottoriöljylle saattaa aiheuttaa ärsytystä ja ihosyöpää. Käytetyn moottoriöljyn sisältämien kemikaalien on laboratoriokokeissa todettu aiheuttavan syöpää koeeläimille. Pese kädet viipymättä lämpimällä vedellä ja saippualla, kun olet käsitellyt käytettyä moottoriöljyä.

JÄÄHDYTYSNESTE

Auton paineistettu jäähdytysjärjestelmä on täytetty jäähdytysnesteellä, joka soveltuu ympärivuotiseen käyttöön. Järjestelmä on täytetty tehtaalla.

Tarkista jäähdytysnesteen pakkaskestävyys ja seossuhde vähintään kerran vuodessa, ennen talvikauden alkua ja ennen kuin ajat alueelle, jossa on kylmä ilmasto.

Jäähdytysnestetason tarkistaminen

⚠ VAROITUS

Jäähdyttimen kannen irroitus

- **Älä koskaan irrota jäähdyttimen kantta, kun moottori on käynnissä tai kuuma. Jäähdytysjärjestelmä ja moottori saattavat vaurioitua ja jäähdytysjärjestelmästä purkautuva kuuma jäähdytysneste ja höyry saattavat aiheuttaa vakavia vammoja.**
- **Sammuta moottori ja odota että se jäähtyy. Avaa jäähdyttimen kansi erittäin varovasti. Kiedo paksu pyyhe sen ympärille ja kierrä sitä vastapäivään ensimmäiseen rajoittimeen asti. Siirry kauemmaksi, kun paine purkautuu jäähdytysjärjestelmästä. Kun olet varma, että kaikki paine on purkautunut, irrota kansi painamalla sitä paksun pyyhkeen läpi ja kiertämällä vastapäivään.**

(jatkuu)

(jatkuu)

- **Älä irrota jäähdyttimen kantta tai tyhjennystulppaa, vaikka moottori ei olisi käynnissä, jos moottori tai jäähdytin on kuuma. Kuuma jäähdytysneste ja höyry voivat purkautua paineella, aiheuttaen vakavia vammoja.**

⚠ VAROITUS

Järjestelmä kytkee jäähdyttimen puhaltimen päälle jäähdytysnesteen lämpötilan, kylmäaineen paineen ja ajonopeuden perusteella. Puhallin saattaa käynnistyä, vaikka moottori ei olisikaan käynnissä. Toimi erityisen varovaisesti työskennellessäsi puhaltimen siipien läheisyydessä, jotta puhallin ei aiheuta sinulle vammoja käynnistyessään. Puhallin kytkeytyy pois päältä, kun jäähdytysnesteen lämpötila laskee. Tämä on normaalia.

Jos autossasi on polttoaineen suoraruiskutuksella varustettu moottori, jäähdyttimen puhallin saattaa kytkeytyä päälle milloin tahansa, ellei akun miinuskaapelia irroteta.

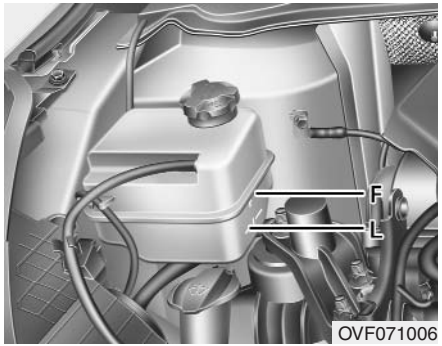

Tarkista, että kaikki jäähdytysjärjestelmän ja lämmönvaihtimen letkut ja niiden liitokset ovat hyvässä kunnossa. Vaihda paisuneet ja vahingoittuneet letkut uusiin.

Nestetason tulisi olla säiliön sivussa olevien ”MIN” ja ”MAX” -merkintöjen välillä, kun moottori on jäähtynyt.

Lisää tarvittava määrä tislattua (ionitonta) vettä. Nestetason tulee nousta F-merkinnän tasolle, muttei ylittää sitä. Ota yhteyttä valtuutettuun HYUNDAI-liikkeeseen, jos joudut lisäämään jäähdytysnestettä usein.

Suositeltava jäähdytysneste

- Lisää jäähdytysnesteeseen ainoastaan tislattua tai pehmeää vettä, äläkä koskaan sekoita kovaa vettä tehtaalla lisättyyn jäähdytysnesteeseen. Vääränlaisen jäähdytysnesteseoksen käyttäminen saattaa aiheuttaa vakavan moottorivaurion.
- Jäähdytysjärjestelmässä tulee käyttää etyleenliglykolipohjaista jäähdytysnestettä, joka suojaa moottorin alumiiniosia korroosiolta ja jäätymiseltä.
- Älä käytä jäähdytysnestettä, joka sisältää etanolia tai metanolia, äläkä sekoita sitä suosituksen mukaiseen jäähdytysnesteeseen.
- Älä käytä jäähdytysnesteseosta, joka sisältää yli 60% tai alle 35% jäähdytysnestettä, koska sen lämmönsiirtokyky on normaalia heikompi.

Tarkista seossuhteet seuraavasta taulukosta.

Ympäristön lämpötila	Seossuhde (tilavuus)	
	Jäähdytysneste	Vesi
-15°C	35	65
-25°C	40	60
-35°C	50	50
-45°C	60	40

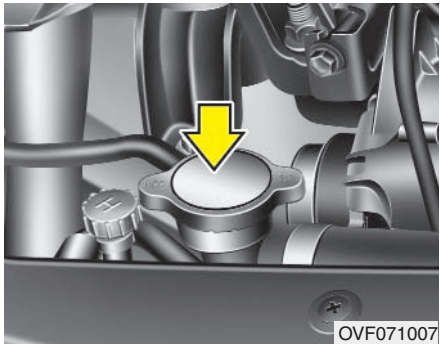

⚠ VAROITUS
Jäähdyttimen kansi

Älä avaa jäähdyttimen kantta, kun moottori tai jäähdytin on kuuma. Polttavan kuuma jäähdytysneste ja höyry voivat purkautua paineella, aiheuttaen vakavia vammoja.

Jäähdytysnesteen vaihtaminen

Anna valtuutetun Hyundai-liikkeen vaihtaa jäähdytysneste tämän kappaleen alussa esitetyn huolto-ohjelman mukaisesti.

⚠ HUOMAUTUS

Aseta paksu liina tai kangaspala jäähdyttimen täyttöaukon ympärille ennen jäähdytysnesteen lisäämistä, jotta sitä ei läiky moottorin komponenttien päälle (esim. generaattori).

⚠ VAROITUS – Jäähdytysneste

- **Älä lisää jäähdytysnestettä lasinpesunestesäiliöön.**
- **Jäähdytysnesteen suihkuttaminen tuulilasiin saattaa heikentää näkyvyyttä huomattavasti ja kuljettaja voi sen seurauksena menettää auton hallinnan tai se saattaa vahingoittaa maalipintaa.**

JARRU-/KYTKINNESTE

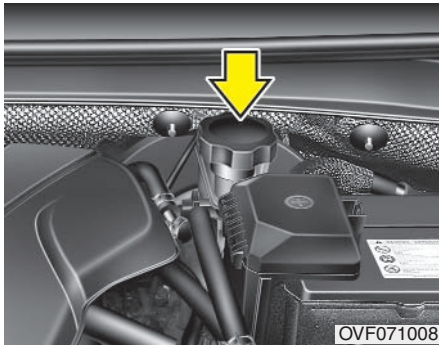

Jarru-/kytkinnesteen tason tarkistaminen

Tarkista paisuntasäiliön nestetaso säännöllisesti. Nestetason tulisi olla säiliön sivussa olevien ”MIN” ja ”MAX” -merkintöjen välillä.

Puhdista paisuntasäiliön kannen ympäristö huolellisesti ennen kannen avaamista, jotta jarru-/kytkinnesteeseen ei sekoitu mitään.

Jos nestetaso on matala, lisää nestettä MAX-tasoon asti. Nestetaso laskee normaalissa käytössä. Tämä johtuu jarrujen kitkapintojen kulumisesta. Tarkastuta jarrujärjestelmä valtuutetussa HYUNDAI-liikkeessä, jos nestetaso on erittäin matala.

Käytä ainoastaan suosituksen mukaista jarru-/kytkinnestettä. (Tarkista suositus kappaleen 8 osasta ”Suositeltavat voiteluaineet ja täyttömäärät”.)

Älä koskaan sekoita erityyppisiä nesteitä keskenään.

⚠ VAROITUS – Jarrunestevuoto

Tarkastuta auto viipymättä valtuutetuussa HYUNDAI-liikkeessä, jos järjestelmään täytyy lisätä usein jarrunestettä.

⚠ VAROITUS – Jarruneste

Käsittele jarrunestettä varoen. Älä anna sen joutua silmiin. Huuhtele silmät välittömästi runsaalla määrällä puhdasta vesijohtovettä, jos jarrunestettä joutuu silmiin. Mene viipymättä lääkäriin.

⚠ HUOMAUTUS

Varo, ettei jarru-/kytkinnestettä läiky auton maalipinnoille, sillä se vaurioittaa niitä. Älä koskaan käytä avonaisessa astiassa säilytettyä jarru-/kytkinnestettä, sillä nesteen ominaisuudet muuttuvat sen altistuessa ilmalle. Hävitä neste asianmukaisesti. Älä lisää säiliöön vääräntyyppistä jarru-/kytkinnestettä. Jarrujärjestelmän tai kytkimen osat saattavat vaurioitua, jos järjestelmässä on esimerkiksi muutama pisara mineraaliöljyä (kuten moottoriöljy).

LASINPESUNESTE

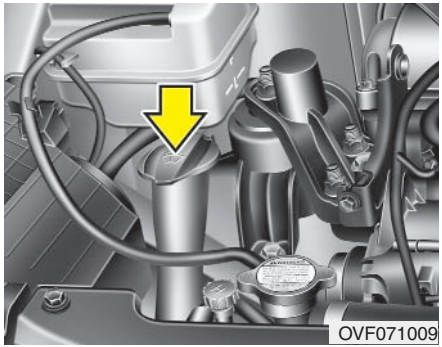

Lasinpesunestetason tarkastaminen

Tarkista lasinpesunestesäiliön nestetaso ja lisää lasinpesunestettä tarvittaessa.

Lisää lasinpesunestettä, kun matalan lasinpesunestetason () varoitusvalo syttyy mittaristossa.

Voit lisätä järjestelmään puhdasta vettä, jos lasinpesunestettä ei ole saatavailla. Käytä kuitenkin kylmässä ilmastossa aina jäätymisenestoainetta sisältävää lasipesunestettä.

⚠ VAROITUS – Jäähdytysneste

- **Älä lisää jäähdytysnestettä lasinpesunestesäiliöön.**
- **Jäähdytysnesteen suihkuttaminen tuulilasiin saattaa heikentää näkyvyyttä huomattavasti ja kuljettaja voi sen seurauksena menettää auton hallinnan tai se saattaa vahingoittaa maalipintaa.**
- **Lasinpesuneste sisältää jonkin verran alkoholia ja saattaa olla syttyvää joissain olosuhteissa. Älä altista lasinpesunestettä tai lasinpesunestesäiliötä avotulelle tai kipinöille. Auto saattaa vaurioitua ja matkustajille saattaa aiheutua vammoja.**
- **Lasinpesuneste on myrkyllistä ihmisille ja eläimille. Älä nauti lasinpesunestettä ja vältä ihokosketusta. Lasinpesunesteen nauttiminen saattaa johtaa vakaviin tai kuolemaan johtaviin vammoihin.**

DIESELSUODATIN

Veden poistaminen dieselsuodattimesta

Dieselsuodatin on tärkeä osa polttoainejärjestelmää, sillä se erottaa veden dieselpolttoaineesta ja varastoi sen suodattimen pohjalle.

Varoitusvalo syttyy, kun virta-avain käännetään ON-asentoon, jos suodattimeen on kertynyt vettä.

Pyydä valtuutettua HYUNDAI-liikettä poistamaan suodattimesta vesi ja tarkastamaan järjestelmä.

⚠ HUOMAUTUS

Jos polttoainesuodattimeen kertynyttä vettä ei tyhjennetä säännöllisesti, vesi saattaa vaurioittaa tärkeitä polttoainejärjestelmän osia.

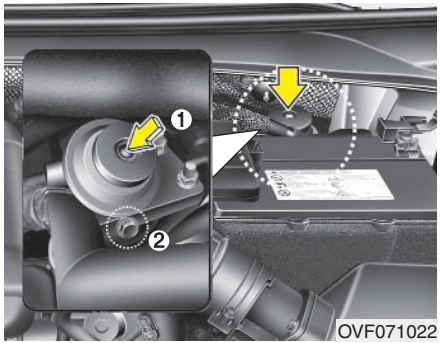

Poista ilma polttoainesuodattimesta

Ehkäise käynnistysvaikeudet ilmaamalla polttoainejärjestelmä, dieselsuodattimen vaihtamisen jälkeen tai kun polttoaine on loppunut ajon aikana.

1. Paina merkittyä kohtaa (1) noin 50 kertaa, kunnes painaminen muuttuu raskaaksi.
2. Poista ilma polttoainesuodattimesta avaamalla ruuvi (2) ristipäisellä ruuvimeisselillä ja kiristämällä se (2) uudelleen.
3. Paina kohtaa (1) noin 15 kertaa.
4. Poista ilma polttoainesuodattimesta avaamalla ruuvi (2) ristipäisellä ruuvimeisselillä ja kiristämällä se (2) uudelleen.
5. Paina kohtaa (1) noin 5 kertaa.

✻ MUISTUTUS

- **Käytä puhdistusliinaa poistessasi ilmaa polttoainejärjestelmästä, jotta polttoainetta ei roisku moottoritilaan.**
- **Tulipalon estämiseksi, poista polttoaine polttoainesuodattimen tai ruiskutuspumpun ympäriltä, ennen moottorin käynnistämistä.**
- **Tarkista lopuksi, ettei osissa näy polttoainevuotoja.**

ILMANPUHDISTIN

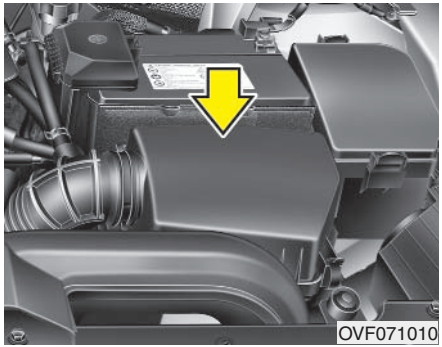

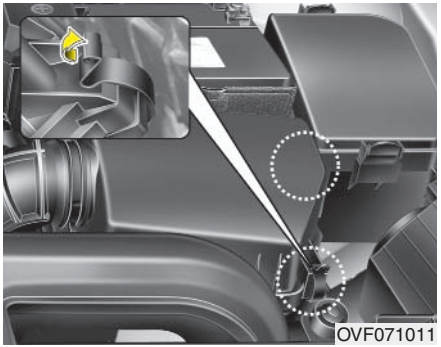

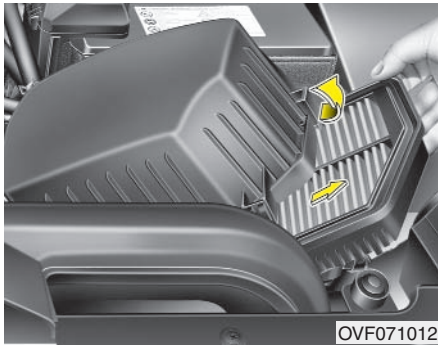

Suodattimen vaihtaminen

Suodatinta ei saa pestä, vaan se tulee vaihtaa tarvittaessa.

Voit puhdistaa suodattimen ilmanpuhdistimen tarkastuksen yhteydessä.

Puhdista suodatin paineilmalla.

1. Avaa ilmanpuhdistimen kannen pidikkeet ja avaa kansi.
2. Pyyhi ilmanpuhistimen kotelon sisäpinnat.
3. Vaihda ilmansuodatin.
4. Sulje kansi ja kiinnitä kiinnikkeet.

Vaihda suodatin huolto-ohjelman mukaisesti.

Vaihda suodatin huolto-ohjelmassa suositeltua vaihtoväliä useammin, jos autolla ajetaan hiekkatiellä tai muilla pölyävillä tienpinnoilla. Saat lisätietoja tämän kappaleen osasta ”Huolto-ohjelma vaativissa käyttöolosuhteissa”.

⚠ HUOMAUTUS

- ***Älä aja autoa, kun ilmansuodatin on irrotettu, sillä moottori moottori rasittuu tavanomaista enemmän.***
- ***Varmista ettei ilmanottoon pääse pölyä tai likaa, jossa se saattaa aiheuttaa vaurioita.***
- ***Käytä alkuperäistä Hyundai-osaa. Tarvikeosan käyttäminen saattaa vaurioittaa ilmamäärämittaria tai turboahdinta.***

RAITISILMASUODATIN (JOS VARUSTEENA)

Suodattimen tarkastaminen

Suodatin tulee tarkastaa ja vaihtaa tavallista useammin, jos autolla ajetaan huonolaatuisessa kaupunki-ilmassa tai pölyävällä hiekkatiellä. Noudata seuraavia ohjeita, jos haluat vaihtaa raitisilmasuodattimen itse ja toimi varoen, jotta et vaurioita auton muita osia.

Vaihda suodatin huolto-ohjelman mukaisesti.

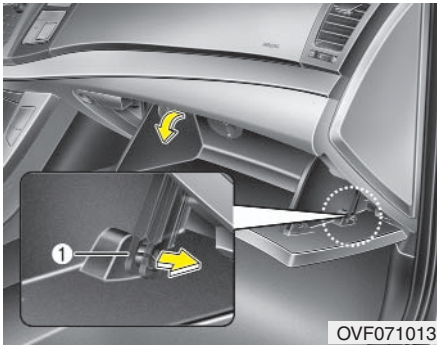

Suodattimen vaihtaminen

1. Avaa hansikaslokero ja irrota sen tukihihna (1).

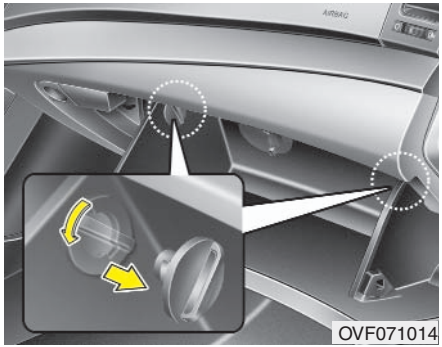

2. Avaa hansikaslokeron kiinnikkeet ja irrota ne.

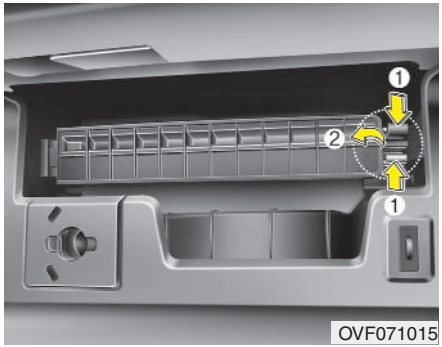

OVF071015

3. Pidä raitisilmasuodattimen kotelon oikeassa laidassa sijaitseva lukituspainike alaspainettuna ja vedä kotelo ulos.

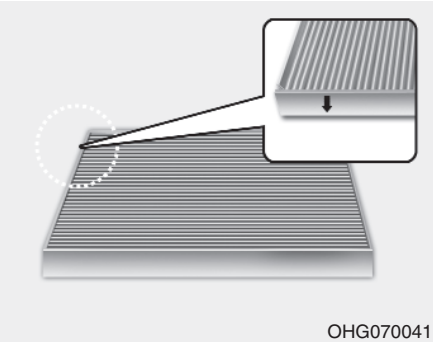
OHG070041

4. Vaihda raitisilmasuodatin.
5. Asenna osat takaisin paikalleen, noudattamalla ohjeita päinvastaisessa järjestyksessä.

✻ MUISTUTUS

Varmista, että asennat raitisilmasuodattimen asianmukaisesti paikalleen. Suodattimen suodatusteho saattaa heikentyä ja järjestelmä saattaa toimia äänekkäästi, jos suodatin ei ole paikkallaan.

LASINPYYHKIMIEN SULAT

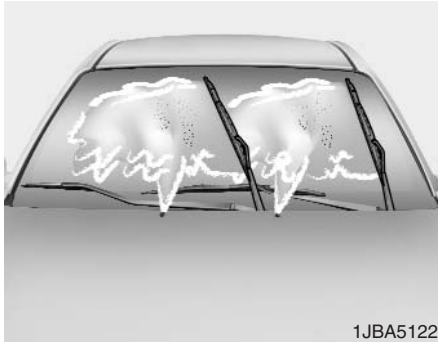

Sulkien kunnon tarkistaminen

✻ MUISTUTUS

Automaattipesussa käytettävä nestemäinen vaha saattaa vaikeuttaa tuulilasin puhdistamista.

Tuulilasinpyyhkimien teho heikkenee, jos sulkiin tai tuulilasiin on tarttunut likaa. Niihin saattaa tarttua puiden mesikastetta, hyönteisiä ja nestemäistä vahaa. Puhdista tuulilasinpyyhkimien sulat ja tuulilasi hyvälaatuisella puhdistusaineella tai miedolla astianpesuaineseoksella ja huuhtele ne hyvin, jos ne eivät toimi asianmukaisesti.

⚠ HUOMAUTUS

Älä käsittele pyyhkimen sulkia bensiinillä, petrolilla, tinnerillä tai muilla liuottimilla tai altista niitä liuottimille.

Pyyhkimen sulan vaihtaminen

Jos lasinpyyhkimet eivät toimi asianmukaisesti, niiden sulissa saattaa olla halkeamia tai sulat saattavat olla liian kuluneet, jolloin ne tulee vaihtaa.

⚠ HUOMAUTUS

Älä liikuta pyyhkimiä käsin, jotta pyyhkimien varret tai muut osat eivät vaurioidu.

⚠ HUOMAUTUS

Pyyhkimet eivät mahdollisesti toimi oikein tai ne saattavat vaurioitua, jos käytät muita kuin suosituksen mukaisia pyyhkimensulkia.

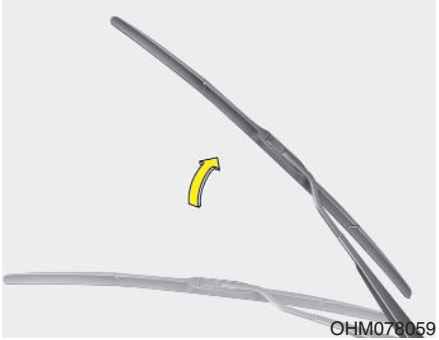

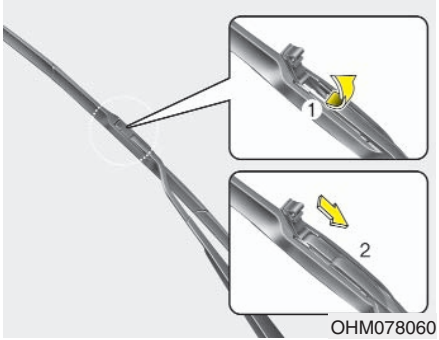

Tuulilasinpyyhkimen sulka

1. Nosta tuulilasinpyyhkimen varsi irti tuulilasista.
2. Nosta tuulilasinpyyhkimen sulan lukituskieleke. Vedä sulkaa alaspäin ja irrota se.
3. Kiinnitä uusi sulka noudattamalla ohjeita käänteisessä järjestyksessä.
4. Aseta tuulilasinpyyhin ikkunaa vasten.

✻ MUISTUTUS

Tuulilasi saattaa vaurioitua, jos päästät pyyhkimen varren iskeytymään siihen.

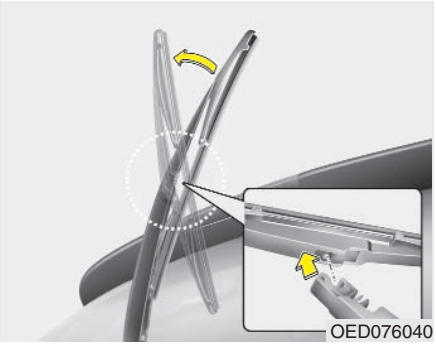

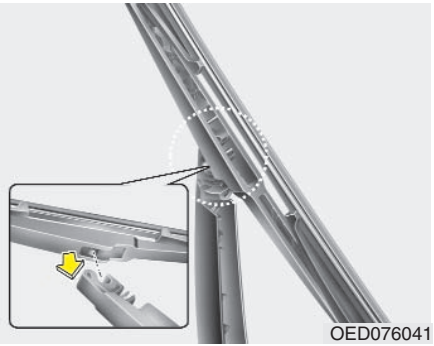

Takalasinpyyhkimen sulka

1. Nosta pyyhkimen varsi irti takalasista ja irrota pyyhkimen sulka.
2. Asenna uusi pyyhkimen sulka työntämällä sen keskiosa pyyhkimen varren kiinnityskohtaan, kunnes kuulet naksahduksen.
3. Varmista että sulka kiinnittyi hyvin paikalleen, yrittämällä vetää sitä kevyesti.

Vaihdata pyyhkimien sulat valtuutetussa HYUNDAI-liikeessä, pyyhkimien ja muiden järjestelmän osien vaurioitumisen välttämiseksi.

AKKU

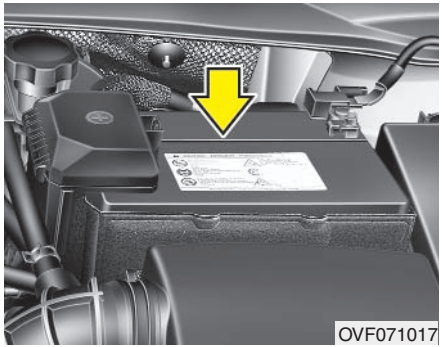

Varmistat että akku toimii mahdollisimman pitkään, kun:

- Varmistat että se on kiinnitetty asianmukaisesti.
- Pidät akun kannen kuivana ja puhtaana.
- Pidät akun navat ja liitokset puhtaina, asianmukaisesti kiristettyinä ja voideltuna vaseliinilla tai akkunaparasvalla.
- Huuhtele akusta vuotanut akkuneste pois kotelon pinnalta, veden ja ruokasoodan seoksella.
- Irrota akkukaapelit, jos autolla ei ajeta lähiaikoina.

⚠ VAROITUS – Akun käsittelyyn liittyvät varoitukset

Noudata seuraavia ohjeita, kun käsittelet akkua.

Pidä palavat savukkeet ja muut avotulen tai kipinöiden lähteet poissa akun lähettyviltä.

Akun kennoissa on aina helposti syttyvää vetykaasua, joka saattaa aiheuttaa räjähdyksen syttyessään.

Pidä akut poissa lasten ulottuvilta, koska ne sisältävät erittäin syövyttävää RIKKIHAPPOA. Varmista että akkuhappoa ei joudu ihollesi, silmiisi, vaatteillesi tai auton maalipinnoille.

(jatkuu)

(jatkuu)

Jos akkuhappoa joutuu silmiisi, huuhtele niitä puhtaalla vedellä vähintään 15 minuutin ajan ja mene viipymättä lääkäriin.

Pese akkuhappo välittömästi pois iholtasi. Mene viipymättä lääkäriin, jos tunnet kipua tai poltetta.

Käytä suojalaseja ladatessasi akkua tai työskennellessäsi sen läheisyydessä. Varmista riittävä tuuletus, kun työskentelet suljetussa tilassa.

Pb (lyijy)

Akun epäasiallinen hävittäminen saattaa vahingoittaa ympäristöä ja vaarantaa alueen asukkaiden terveyden. Noudata ympäristölainsäädäntöä ja paikallisia määräyksiä.

(jatkuu)

(jatkuu)

Akku sisältää lyijyä. Älä hävitä akkua. Palauta se valtuutettuun HYUNDAI-liikkeeseen, jotta se voidaan kierrättää.

- **Muovikoteloisen akun kotelo saattaa murtua, jolloin vuotava akkuhappo saattaa aiheuttaa vammoja, jos koteloa nostettaessa siihen kohdistetaan liikaa voimaa. Nosta akku akkutelineellä tai käsin vastakkaisista kulmista.**
- **Älä koskaan lataa akkua, kun siihen on liitetty akkukaapelit.**
- **Sytytysjärjestelmä toimii suurjännitteellä. Älä koske sen komponentteihin, kun moottori on käynnissä tai virta-avaimen ollessa ON-asennossa.**

Ohjeiden noudattamatta jättämisestä saattaa aiheutua vakavia tai kuolemaan johtavia vammoja.

⚠ HUOMAUTUS

Akku saattaa tyhjentyä, jos sähköjärjestelmään on liitetty ulkoisia laitteita. Älä liitä sähköjärjestelmään ulkoisia laitteita.

Akun lataaminen

Autossasi on huoltovapaa kalsiumpohjainen akku.

- Lataa akkua pienellä virralla (ylläpitolataus) 10 tunnin ajan, jos se on tyhjentynyt nopeasti esimerkiksi ajovalojen jäätyä päälle.
- Jos akku tyhjentyy vähitellen ajon aikana, suuren virrankulutuksen takia, käytä 20–30 A latausvirtaa kahden tunnin ajan.

⚠ VAROITUS – Akun lataaminen

Noudata seuraavia ohjeita ladatessasi akkua:

- **Irrota akku autosta ja sijoita se hyvin tuuletettuun tilaan.**
- **Älä tupakoi, äläkä käsittele avotulta tai kipinöiden lähteitä samassa tilassa.**
- **Tarkkaile akkua latauksen aikana ja lopeta lataus, tai vähennä latausvirtaa, jos akkuneste alkaa kaasuuntua (kiehua) voimakkaasti tai jos yhdenkin kennon akkunesteen lämpötila ylittää 49°C.**
- **Käytä suojalaseja tarkkaillessasi akkua latauksen aikana.**

(jatkuu)

(jatkuu)

- **Irrota akkulaturi seuraavassa järjestyksessä.**
  1. **Kytke akkulaturi pois päältä.**
  2. **Irrota miinusjohtimen hauenleuka akun miinusnavasta.**
  3. **Irrota plusjohtimen hauenleuka akun plusnavasta.**
- **Sammuta moottori ja käännä virta-avain OFF-asentoon, ennen akun huoltamista tai lataamista.**
- **Kun irrotat akun, irrota aina ensimmäiseksi akun miinuskaapeli ja kytkiessäsi kaapelit takaisin paikalleen, kytke miinuskaapeli vasta pluskaapelin jälkeen.**

Järjestelmien toiminnan alustaminen

Seuraavien järjestelmien toiminta joudutaan alustamaan, kun akku on tyhjentynyt tai akkukaapelit on irrotettu.

- Kertapainalluksella sulkeutuva/avautuva ikkuna (katso lisätietoja kappaleesta 4)
- Kattoluukku (katso lisätietoja kappaleesta 4)
- Ajotietokone (katso lisätietoja kappaleesta 4)
- Ilmastointilaite (katso lisätietoja kappaleesta 4)
- Kello (katso lisätietoja kappaleesta 4)
- Audiojärjestelmä (katso lisätietoja kappaleesta 4)

RENKAAT JA VANTEET

Renkaiden huoltaminen

Varmista auton suorituskyky, matala polttoaineenkulutus ja ajoturvallisuus, pitämällä rengaspaineet aina suositusten mukaisina ja noudattamalla enimmäismassarajoja.

Suositeltavat rengaspaineet kylmissä renkaissa

Kaikkien renkaiden paineet (myös varapyörän) pitää tarkastaa, kun renkaat ovat kylmät. Rengas on kylmä, kun auto on ollut ensin paikallaan vähintään 3 tuntia ja sillä on ajettu sen jälkeen korkeintaan 1,6 km.

Renkaat kuluvat hitaammin ja ajomukavuus sekä ohjattavuus paranevat, kun pidät rengaspaineet suositusten mukaisina.

Tarkista rengaspainesuositukset kappaleen 8 osasta ”Renkaat ja vanteet”.

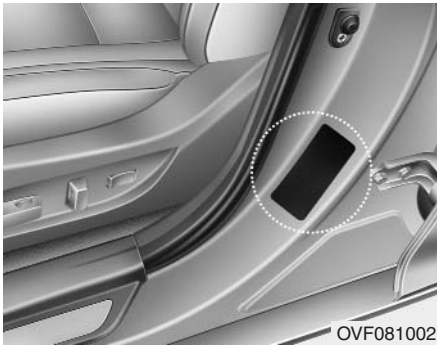

Kaikki ohjearvot (renkaiden koko ja rengaspaineet) on merkitty autoon kiinnitettyyn tarraan.

⚠ VAROITUS – Liian matalat rengaspaineet

Renkaat saattavat ylikuumentua ja hajota, jos rengaspaine on huomattavan matala (0,7 bar tai vähemmän), jolloin saatat menettää auton hallinnan ja joutua onnettomuuteen, josta aiheutuu vakavia tai kuolemaan johtavia vammoja. Tämä on todennäköisempää kuumana päivänä tai suurella ajonopeudella ajettaessa.

⚠ HUOMAUTUS

- *Renkaat saattavat kulua ennenaikaisesti, auton ohjattavuus saattaa heikentyä ja polttoaineenkulutus kasvaa, jos rengaspaineet ovat liian matalat. Myös vanteet saattavat vääntyä. Varmista että rengaspaineet ovat aina ohjearvojen mukaiset. Tarkastuta rengas valtuutetussa HYUNDAI-liikeessä, jos siihen täytyy lisätä usein ilmaa.*
- *Liian korkea rengaspaine huonontaa ajomukavuutta, kuluttaa renkaan kulutuspinnan keskiosaa ennenaikaisesti ja tekee auton vaurioitumisesta todennköisempää esim. kuopan yli ajettaessa.*

⚠ HUOMAUTUS

- *Lämpimien renkaiden rengaspaine on yleensä 0,28–0,41 bar korkeampi, kuin kylmiä renkaita koskeva ohjearvo. Älä poista ilmaa lämpimistä renkaista, laskeaksesi niiden rengaspaineen ohjearvon mukaiseksi.*
- *Asenna venttiilinhatut takaisin paikoilleen. Ventiilirunkoon saattaa muuten päästä likaa tai kosteutta, joka aiheuttaa vuodon. Korvaa hävinnyt ventiilinhattu uudella mahdollisimman pian.*

VAROITUS – Rengaspaineet

Ajettavuus saattaa heikentyä ja renkaat saattavat kulua ennenaikaisesti tai hajota äkillisesti, jos rengaspaineet ovat liian korkeat tai matalat. Saatat menettää auton hallinnan ja joutua onnettomuuteen, josta aiheutuu vakavia vammoja.

⚠ HUOMAUTUS – Rengaspaine

Noudata aina seuraavia ohjeita:

- *Tarkasta rengaspaineet, kun renkaat ovat kylmät. Rengas on kylmä, kun auto on ollut ensin paikallaan vähintään 3 tunnin ajan ja sillä on ajettu sen jälkeen korkeintaan 1,6 km.*
- *Tarkasta varapyörän rengaspaine aina, kun tarkastat muiden pyörien rengaspaineet.*
- *Älä ylitä auton painorajoituksia. Älä ylikuormita kattotelinettä (jos varusteena).*
- *Vanhojen ja kuluneiden renkaiden käyttö saattaa johtaa onnettomuuteen. Vaihda renkaat, jos ne ovat hyvin kuluneet tai vaurioituneet.*

Rengaspaineiden mittaaminen

Tarkista renkaiden kunto vähintään kerran kuussa.

Tarkista myös varapyörän rengaspaine.

Rengaspaineen mittaaminen

Mittaa rengaspaine hyvälaatuisella rengaspainemittarilla. Rengaspainetta ei voi päätellä silmämääräisesti. Vyörenkaat saattavat näyttää täysiltä, vaikka niiden rengaspaine olisi matala.

Tarkasta rengaspaineet, kun renkaat ovat kylmät. Rengas on kylmä, kun auto on ollut ensin paikallaan vähintään 3 tunnin ajan ja sillä on ajettu sen jälkeen korkeintaan 1,6 km.

Irrota venttiilinhattu renkaan venttiilin varresta. Mittaa rengaspaine painamalla rengaspainemittarin suutin tiukasti venttiiliä vasten. Kylmä renkaan rengaspaine on riittävä, kun se vastaa tarraan merkittyä ohjearvoa. Lisää renkaaseen ilmaa, jos rengaspaine on liian matala.

Laske rengaspainetta painamalla venttiilin keskiosan metallinastaa, jos lisäät renkaaseen liikaa ilmaa. Mittaa rengaspaine uudelleen. Muista asettaa venttiilinhatut takaisin paikoilleen. Ne ehkäisevät vuotoja suojaamalla venttiiliä lialta ja kosteudelta.

⚠ VAROITUS

- **Tarkista renkaiden kunto ja rengaspaineet säännöllisesti. Käytä rengaspainemittaria.**
- **Liian matala tai korkea rengaspaine saattaa aiheuttaa rengasrikon, joka saattaa johtaa auton hallinnan vaikeutumiseen tai menettämiseen ja onnettomuuteen josta saattaa aiheutua vakavia tai kuolemaan johtavia vammoja. Rengaspaineiden ohjearvot löytyvät tästä käsikirjasta ja kuljettajan puoleisen keskipilarin alaosaan kiinnitetystä tarrasta.**
- **Liian kuluneiden renkaiden käyttäminen saattaa johtaa onnettomuuteen. Vaihda liian kuluneet, epätasaisesti kuluneet ja vaurioituneet renkaat uusiin.**
- **Tarkista myös varapyörän rengaspaine. Hyundai suosittelee, että tarkistat varapyörän rengaspaineen aina, kun tarkastat auton muiden pyörien rengaspaineet.**

Pyörien paikanvaihto

Renkaiden kulutuspinta kuluu tasaisemmin, jos pyörien paikkaa vaihdetaan 12 000 km välein (tai useammin, jos renkaat kuluvat epätasaisesti)

Tarkista pyörien tasapainotus paikanvaihdon yhteydessä.

Tarkista paikanvaihdon yhteydessä, onko renkaan kulutuspinta kulunut epätasaisesti tai onko rengas vaurioitunut. Epätasainen kuluminen johtuu yleensä väärästä rengaspaineesta, virheellisestä pyörien suuntauksesta, pyörien epätasapainosta, äkkijarrutuksista ja kaarreajosta suurella nopeudella. Tarkista, onko renkaan kulutuspinnassa tai sivussa pullistumia tai kohoumia. Vaihda rengas, jos havaitset niitä. Jos renkaan sisämateriaali tai sidelangat ovat näkyvissä, vaihda rengas välittömästi. Mittaa rengaspaineet pyörien paikanvaihdon jälkeen ja tarkista että pyöränmutterit on kiristetty asianmukaisesti.

Katso lisätietoja kappaleen 8 osasta ”Renkaat ja vanteet”.

Autossa on normaalikokoinen varapyörä (jos varusteena)

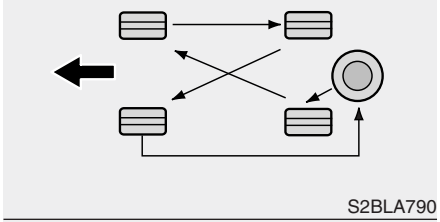

S2BLA790

Ei varapyörää

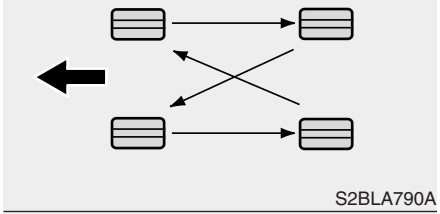

S2BLA790A

Renkailla määrätty pyörintäsuunta (jos varusteena)

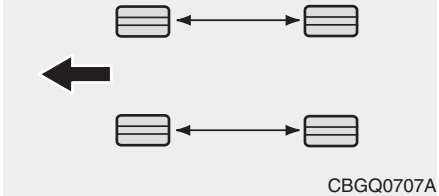

CBGQ0707A

Tarkista jarrupalojen kunto, kun vaihdat pyörien paikkaa.

✻ MUISTUTUS

Vaihda vyörenkaat, joissa on epäsymmetrinen kuvio, ainoastaan edestä taakse, ei vasemmalta puolelta oikealle.

⚠ VAROITUS

- **Älä asenna tilapäiskäyttöön tarkoitettua varapyörää, vaihtaessasi renkaiden paikkaa.**
- **Älä käytä autossa samanaikaisesti ristikudos- ja vyörenkaita. Auton epätavallinen ajokäytös saattaa johtaa onnettomuuteen, josta aiheutuu vakavia tai kuolemaan johtavia vammoja tai omaisuusvahinkoja.**

Pyörien suuntaus ja tasapainotus

Auton renkaat on suunnattu ja tasapainotettu tehtaalla niin, että auton suorituskyky ja kestävyys on paras mahdollinen.

Pyöriä ei tarvitse normaalisti suunnata uudelleen. Suuntaus tulee kuitenkin tarkistaa ja säätää tarpeen mukaan, jos renkaat kuluvat epätasaisesti tai ohjaus puoltaa.

Renkaat täytyy mahdollisesti tasapainottaa uudelleen jos tunnet tärinää ajaessasi tasaisella tiellä.

⚠ HUOMAUTUS

Vääränlaisten tasapainotuspainojen käyttäminen saattaa vahingoittaa kevytmetallivanteita. Käytä ainoastaan oikeanlaisia painoja.

Renkaan vaihtaminen

Kun rengas kuluu tasaisesti, renkaan kulumisosoitin (poikittainen kohouma rengaskuvion välissä) tulee näkyviin. Se osoittaa, että kulutuspintaa on jäljellä enää 1,6 mm. Vaihda rengas viipymättä.

Älä odota, että kulumisosoitin tulee näkyviin koko kulutuspinnan alueella, vaan vaihda rengas heti.

⚠ VAROITUS – Renkaiden vaihtaminen

- **Liian kuluneiden renkaiden käyttäminen on vaarallista, sillä niiden pitokyky on huonompi, auton pysähtymismatka on tavallista pidempi ja ohjaaminen on vaikeampaa.**
- **Auton alkuperäisiä renkaita ja vanteita valittaessa on kiinnitetty erityistä huomiota ajettavuutteen ja ajoturvallisuuteen. Älä asenna autoon erikokoisia tai erityyppisiä renkaita tai vanteita. Ne saattavat huonontaa auton suorituskykyä ja vaarantaa ajoturvallisuuden, jolloin saatat menettää auton hallinnan ja auto saattaa kaatua, josta aiheutuu vakavia vammoja. Käytä kaikissa pyörissä kooltaan, tyypiltään, rengaskuvioltaan, merkiltään ja kantavuudeltaan toisiaan vastaavia renkaita.**

(jatkuu)

(jatkuu)

- **Muunkokoisten tai -tyyppisten renkaiden käyttö saattaa huonontaa ajettavuutta, pienentää maavaraa ja korin ja renkaan/talvirenkaan välistä etäisyyttä, pidentää pysähtymismatkaa ja vaikuttaa mitattuun ajonopeuteen.**
- **Kaikkien pyörien renkaat kannattaa vaihtaa samanaikaisesti. Vaihda etu- ja takarenkaat aina pareittain, ellei kaikkien renkaiden vaihtaminen ole mahdollista tai tarpeen. Yksittäisen renkaan vaihtaminen saattaa vaikuttaa ajettavuuteen huomattavasti.**
- **Lukkiutumaton jarrujärjestelmä (ABS) toimii vertailemalla pyörien nopeuksia. Pyörän koko vaikuttaa sen pyörintänopeuteen. Asenna autoon ainoastaan alkuperäisten pyörien kokoiset pyörät. Lukkiutumaton jarrujärjestelmä ja ajonvakautusjärjestelmä (ESP) saattavat toimia arvaamattomasti, jos autoon on asennettu muun kuin alkuperäisen kokoiset pyörät.**

Tilapäiskäyttöön tarkoitetun varapyörän renkaan vaihtaminen (jos varusteena)

Tilapäiskäytöön tarkoitetun varapyörän renkaan kulutuspinta kuluu tavallista nopeammin. Vaihda rengas, kun kulumisosoitin tulee näkyviin. Asennuta samalle vanteelle alkuperäisen kokoinen rengas. Tavallinen renas ei sovi tilapäiskäyttöön tarkoitetun varapörän vanteelle ja tilapäiskäyttöön tarkoitetun varapyörän rengas ei sovi tavalliselle vanteelle.

Vanteen vaihtaminen

Vaihda vanteen tilalle ainoastaan halkaisijaltaan, leveydeltään ja sivupoikkeamaltaan vastaava vanne.

⚠ VAROITUS

Vääränkokoisen vanteen käyttäminen saattaa lyhentää vanteen ja pyöränlaakerin käyttöikää, pidentää jarrutusmatkaa, huonontaa pysähtyvyyttä, ohjattavuutta, pienentää maavaraa, sekä korin ja renkaan/lumiketjulla varustetun renkaan etäisyyttä ja vaikuttaa nopeus- ja matkamittarin kalibrointiin, ajovalojen suuntaukseen ja puskurin korkeuteen.

Renkaiden pitokyky

Renkaiden pitokyky on tavallista huonompi, kun ne ovat kuluneet, rengaspaine on liian matala tai kun tie on liukas. Renkaat tulee vaihtaa heti kun kulumisosoitin tulee näkyviin. Varmista, ettet menetä auton hallintaa: hidasta ajonopeutta ajaessasi sateessa, lumisateessa ja jäisellä tienpinnalla**.**

Renkaiden huoltaminen

Suositusten mukainen rengaspaine ja asianmukainen pyörien suuntaus vähentävät renkaiden kulumista. Tarkastuta pyörien suuntaus HYUNDAI-liikkeessä, jos renkaat kuluvat epätasaisesti.

Varmista, että uudet renkaat tasapainotetaan asennuksen yhteydessä. Ajomukavuus paranee ja renkaiden käyttöikä pitenee. Vanteelta irrotettu rengas tulee aina tasapainottaa uudelleen.

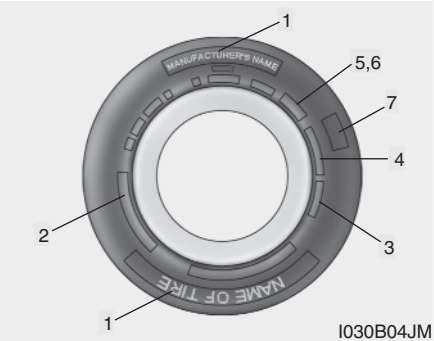

Renkaan sivupinnan merkinnät

Renkaan sivupinnan merkinnät kuvaavat renkaan ominaisuudet ja sisältävät renkaan sarjanumeron (TIN). Sarjanumeroa käytetään renkaan tunnistamiseen takaisinkutsukampanjan yhteydessä.

1. Valmistaja tai tuotemerkki

Valmistaja tai tuotemerkki.

2. Rengaskokomerkintä

Renkaan sivupinnassa on rengaskokomerkintä. Tätä tietoa tarvitaan uusia renkaita hankittaessa. Merkinnän sisältämien kirjainten ja numeroiden merkitys on kuvattu seuraavassa esimerkissä.

Esimerkki renkaan kokomerkinnästä:

Autosi renkaiden kokomerkinnän tiedot saattavat poiketa esimerkistä.

205/60R16 92V

P – Ajoneuvotyyppi, johon rengas soveltuu (”P” merkinnällä varustetut renkaat soveltuvat henkilö- ja pakettiautoihin; kaikissa renkaissa ei kuitenkaan ole tätä merkintää).

205 – Renkaan leveys millimetreinä.

60 – Profiilisuhde. Renkaan korkeuden prosentuaalinen osuus sen leveydestä.

R – Renkaan rakenteen koodi (vyörengas).

16 – Vanteen halkaisija (tuumaa).

92 – Kantavuustunnus, numerokoodi joka osoittaa suurimman sallitun renkaaseen kohdistuvan kuorman.

V – Nopeusluokitus. Lisätietoja nopeusluokituksista saat tämän kappaleen nopeusluokitustaulukosta.

Vanteen kokomerkintä

Tarvitset vanteiden kokomerkinnän sisältämiä tietoja, kun hankit uuden vanteen. Seuraavassa esimerkissä on kuvattu, mitä vanteen kokomerkinnän sisältämät kirjaimet ja numerot merkitsevät.

Esimerkki vanteen kokomerkinnästä:

7.0JX16

7.0 – Vanteen leveys (tuumaa)

J – Vanteen reunan muodon tunnus

16 – Vanteen halkaisija (tuumaa).

Renkaan nopeusluokitukset

Alla olevassa taulukossa on lueteltu tyypilliset henkilöautojen renkaita koskevat nopeuslukitukset. Nopeusluokitus on osa renkaan sivussa olevaa kokomerkintää. Se ilmaisee renkaan suurimman turvallisen käyttönopeuden.

Nopeus-luokitus	Enimmäisnopeus
S	180 km/h
T	190 km/h
H	210 km/h
V	240 km/h
Z	Yli 240 km/h

3. Renkaan käyttöiän tarkistaminen (TIN: renkaan sarjanumero)

Renkaan (myös käyttämättömän varapyörän renkaan) kestävyys ja suorituskyky on heikentynyt huomattavasti, kun renkaan valmistusajankohdasta on kulunut yli 6 vuotta. Tämän ikäinen rengas (myös vararengas) tulee vaihtaa uuteen. Renkaan valmistusajankohta ilmenee renkaan sivussa (mahdollisesti vanteen sisäpuolella) olevasta DOT-koodista. DOT-koodi koostuu numeroista ja kirjaimista. Koodin neljä viimeistä merkkiä ilmaisevat renkaan valmistusajankohdan.

DOT : XXXX XXXX OOOO

DOT-koodin alkuosa sisältää tehtaan tunnuksen, renkaan koon ja rengaskuvion tyypin ja koodin neljä viimeistä merkkiä ilmaisevat valmistusviikon ja -vuoden.

Esimerkiksi:

DOT XXXX XXXX 1611 osoittaa että rengas on valmistettu viikolla 16, vuonna 2011.

⚠ VAROITUS – Renkaan käyttöikä

Renkaat vanhenevat, vaikka niitä ei käytettäisi. Renkaat kannattaa vaihtaa kulutuspinnan kunnosta riippumatta, kun ne ovat olleet normaalissa käytössä 6 vuoden ajan. Kuumassa ilmastosta tai jatkuvasta raskaasta kuormituksesta aiheutuva renkaiden korkea käyttölämpötila saattaa lyhentää niiden käyttöikää. Vanhentunut rengas saattaa hajota äkillisesti, jolloin saatat menettää auton hallinnan ja joutua onnettomuuteen, josta aiheutuu vakavia tai kuolemaan johtavia vammoja.

4. Renkaan rakennetunnus

Osoittaa kuinka monesta kudoskerroksesta rengas koostuu. Sisältää myös renkaissa käytettyjen materiaalien tiedot, esim. teräs, nailon, polyesteri. Vyörenkaan kirjainmerkintä on ”R”, ristikudosrenkaan ”D” ja ristikudosvyörenkaan ”B”.

5. Suurin sallittu rengaspaine

Tämä luku osoittaa suurimman sallitun rengaspaineen. Rengaspaine ei saa ylittää enimmäisrajaa. Tarkista rengaspaineen ohjearvo auton tunnuskilvestä.

6. Renkaan kantavuus

Suurin sallittu renkaaseen kohdistuva kuorma kiloina ja paunoina. Käytä autossa ainoastaan sellaisia renkaita, joiden kantavuus vastaa alkuperäisten renkaiden kantavuutta.

7. Uniform tire quality grading (UTQG) -merkintä

Merkintä sijaitsee tietyissä renkaissa renkaan sivussa, renkaan olkapään ja sen leveimmän kohdan välissä.

Esimerkiksi:

TREADWEAR 200

TRACTION AA

TEMPERATURE A

Kulutuksenkestävyys

Renkaan kulutuksenkestävvysarvo on vertailukelpoinen arvo, joka perustuu valvotuissa olosuhteissa suoritettuihin kulutuskokeisiin. Esimerkiksi rengas jonka kulutuksenkestävyysarvo on 150, kestää testiolosuhteissa kulutusta 1,5 kertaa paremmin, kuin rengas jonka arvo on 100.

Arvo on suuntaa antava, koska ajotapa, huolto, tienpintojen kunto ja ilmasto vaikuttavat huomattavasti renkaan käyttöikään.

Tämä arvo on valettu henkilöauton renkaiden sivuun. Auton alkuperäisten ja valinnaisvarusteena saatavien renkaiden arvot saattavat vaihdella.

Pitokyky – AA, A, B ja C

Pitokykyluokitukset parhaasta heikoimpaan ovat AA, A, B ja C. Luokitus kuvaa testattavilla renkailla varustetun auton pysähtymiskykyä valvotuissa olosuhteissa, asfaltti- ja betonipäällysteisellä tiellä. C-luokituksen saaneen renkaan pitokyky saattaa olla huono.

⚠ VAROITUS

Renkaan pitoluokitus on määritetty testissä, jossa ajoneuvo pysäytetään suoraan ajettaessa, eikä koske voimakasta kiihdytystä, kaarreajoa, vesiliirtoa tai muita tilanteita, joissa pito on normaalia heikompi.

Lämmönkestävyysluokitus – A, B ja C

Luokitukset A (korkein), B ja C osoittavat, miten suurta käytön aikana syntyvää lämpökuormaa rengas kestää ja miten hyvin se johtaa pois syntynyttä lämpöä (testaus suoritetaan sisätiloissa, valvotuissa olosuhteissa).

Jatkuva korkea käyttölämpötila saattaa heikentää rengasmateriaalia ja lyhentää sen käyttöikää ja liian suuri lämpökuorma saattaa aiheuttaa äkillisen rengasrikon. A ja B -luokituksen saaneet renkaat ylittävät määräysten vähimmäisvaatimukset

⚠ VAROITUS – Renkaiden lämpötila

Renkaan lämmönkestävyysluokitus koskee rengasta, jonka rengaspaine on ohjearvon mukainen ja jonka enimmäiskantavuutta ei ole ylitetty. Rengas saattaa ylikuumentua ja hajota, jos sen nopeusluokitus ylitetään, rengaspaine on liian matala ja/tai sen enimmäiskantavuus ylitetään. Saatat menettää auton hallinnan ja joutua onnettomuuteen, josta aiheutuu vakavia tai kuolemaan johtavia vammoja.

SULAKKEET

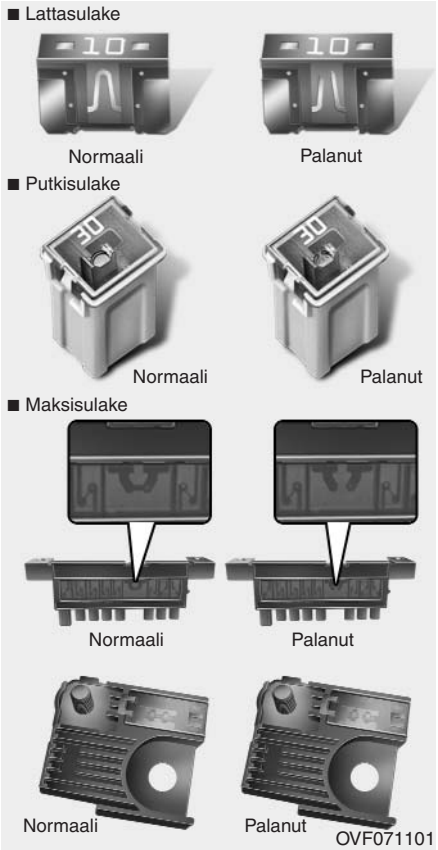

Sulakkeet suojaavat auton sähköjärjestelmää ylikuormitukselta.

Tässä autossa on 3 (tai 4) sulakerasiaa, joista yksi sijaitsee kojelaudan kuljettajan puoleisen oven päädyssä ja muut akun lähettyvillä moottoritilassa.

Jos joku valo, laite tai säädin lakkaa toimimasta, tarkista sen virtapiirin sulake. Sulake on palanut, jos sen sisällä oleva elementti on sulanut.

Kun sähköjärjestelmässä on toimintahäiriö, tarkista ensin kojelaudan sulakerasian sulakkeet.

Vaihda palanut sulake sulakkeeseen, jonka ampeeriluku on yhtä suuri.

Sähköjärjestelmässä on vika, jos uusi sulake palaa. Vältä virtapiiriin kuuluvan järjestelmän käyttöä ja ota viipymättä yhteyttä valtuutettuun HYUNDAI-liikkeeseen.

Käytössä on kolmentyyppisiä sulakkeita: lattasulakkeita, joilla on pieni ampeeriluku, putkisulakkeita ja maksisulakkeita suuremmille ampeeriluvuille.

⚠ VAROITUS – Sulakkeen uusiminen

- **Vaihda sulake ainoastaan sulakkeeseen, jonka ampeeriluku on sama.**
- **Suuremman virran kestävä sulake voi aiheuttaa laitevaurion ja mahdollisesti tulipalon.**
- **Älä koskaan laita johdinta tai alumiinifolion palaa sulakkeen tilalle, ei edes tilapäisesti. Se saattaa vaurioittaa johtosarjaa vakavasti tai aiheuttaa tulipalon.**

⚠ HUOMAUTUS

Älä käytä ruuvitalttaa, tai muuta metalliesinettä sulakkeiden irrottamiseen, koska se saattaa aiheuttaa oikosulun ja vaurioittaa järjestelmää.

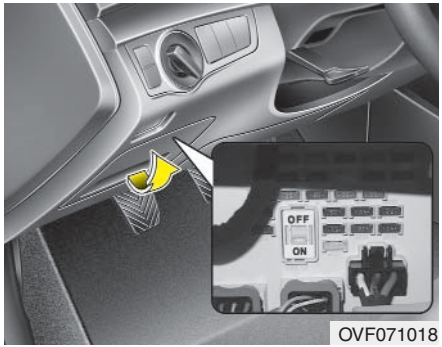

OVF071018

Matkustamon sulakerasian sulakkeen vaihtaminen

1. Katkaise virta virtalukosta ja kytke kaikki sähkölaitteet pois toiminnasta.
2. Avaa sulakerasian kansi.

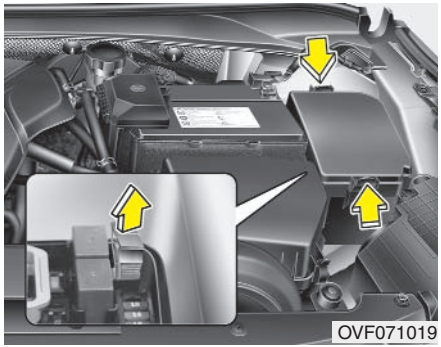
OVF071019

3. Vedä vialliseksi epäilty sulake irti suoraan. Käytä irrotustyökalua, joka on moottoritilan sulakerasian kannessa.
4. Tarkasta irrotettu sulake; vaihda se uuteen, jos se on palanut.
5. Aseta tilalle uusi samanarvoinen sulake ja varmista, että se asettuu tiukasti pidikkeisiinsä.

Jos se jää löysäksi, ota yhteys valtuutettuun Hyundai-liikkeeseen.

Jos varasulaketta ei ole, käytä muuta saman ampeeriluvun omaavaa sulaketta (esimerkiksi savukkeensytyttimen sulaketta), joka ei ole aktiivisessa käytössä.

Jos ajovalot tai muut sähkölaitteet eivät toimi ja sulakkeet ovat ehjiä, tarkasta moottoritilan sulakerasiat. Palanut sulake täytyy vaihtaa uuteen.

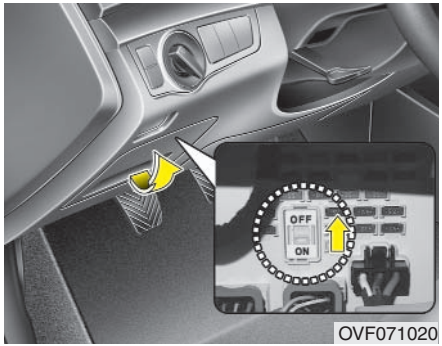

OVF071020

Sulakekytkin

Käännä sulakekytkin aina ON-asentoon.

Jos käännät kytkimen OFF-asentoon, tietyt laitteet (esim. audiojärjestelmä ja digitaalinen kello) täytyy asettaa uudelleen ja kauko-ohjain (tai älyavain) ei mahdollisesti toimi oikein.

⚠ HUOMAUTUS

Käännä sulakekytkin aina ON-asentoon ajon ajaksi.

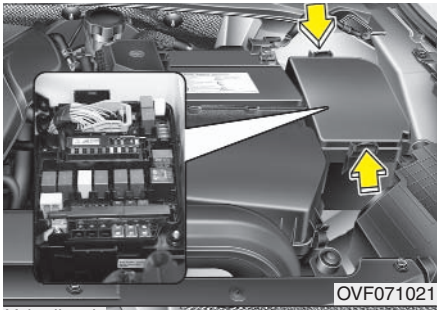
OVF071021

Vain diesel

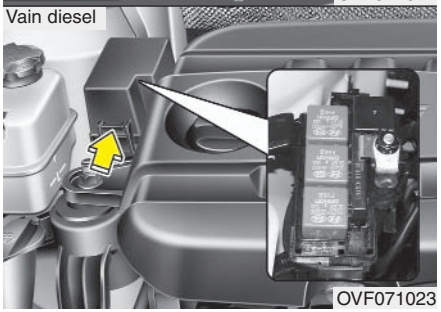
OVF071023

Sulakkeen vaihtaminen moottoritilan sulakerasiaan

1. Katkaise virta virtalukosta ja kytke kaikki sähkölaitteet pois toiminnasta.
2. Irrota sulakerasian kansi painamalla lukituskielekettä ja vetämällä kansi ylös.
3. Tarkasta irrotettu sulake; vaihda se uuteen, jos se on palanut. Käytä sulakkeen irrottamiseen ja asentamiseen irrotustyökalua, joka on moottorintilan sulakerasian kannessa.
4. Aseta tilalle uusi samanarvoinen sulake ja varmista, että se asettuu tiukasti pidikkeisiinsä. Ota yhteyttä valtuutettuun HYUNDAI-liikkeeseen, jos se ei asetu paikalleen.

⚠ HUOMAUTUS

Asenna sulakerasian kansi kunnolla paikalleen moottoritilan, sulakerasian tarkistuksen jälkeen. Sulakerasiaan päässyt vesi saattaa aiheuttaa sähköjärjestelmän toimintahäiriön.

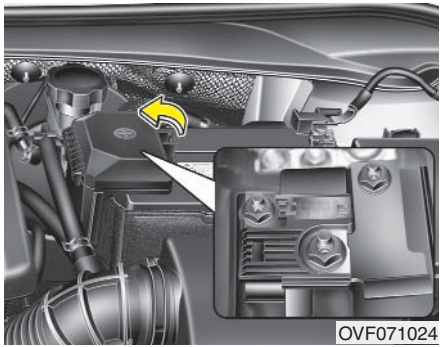

Pääsulake

Jos pääsulake on palanut, se pitää uusia seuraavasti:

1. Sammuta moottori.
2. Irrota akun miinuskaapeli.
3. Irrota yläpuolella olevassa kuvassa näkyvät mutterit.
4. Asenna tilalle samanarvoinen uusi sulake.
5. Asenna osat päinvastaisessa järjestyksessä.

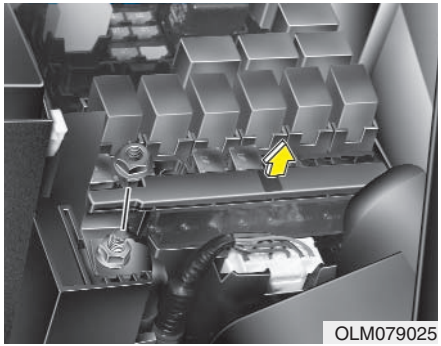

Maksisulake

Jos maksisulake on palanut, se pitää vaihtaa seuraavasti:

1. Sammuta moottori.
2. Irrota akun miinuskaapeli.
3. Irrota moottoritilassa oikeanpuoleisen sulakerasian kansi.
4. Irrota yläpuolella olevassa kuvassa näkyvät mutterit.
5. Asenna tilalle samanarvoinen uusi sulake.
6. Asenna osat irrotusohjeiden mukaan päinvastaisessa järjestyksessä.

✻ MUISTUTUS

Ota yhteyttä valtuutettuun HYUNDAI-liikkeeseen, jos maksisulake on palanut.

Sulake-/relerasian kuvaus

Sulake-/relerasioiden kansien sisäpuolella on sulake/-reletarra, johon on merkitty sulakkeiden/releiden nimitys ja arvo.

Sulakerasia kuljettajan puolella

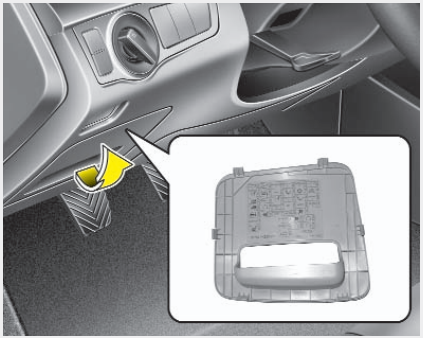

Moottoritila

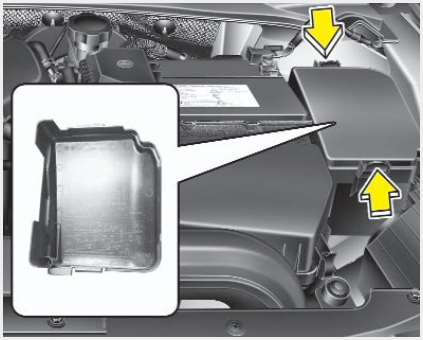

Vain diesel

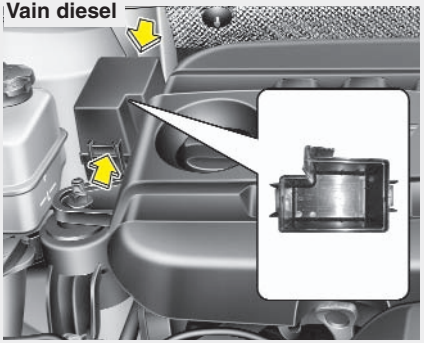

OVF071025/OVF071026/OVF071028/OVF071027

✻ MUISTUTUS

Kaikki tässä käyttöoppaassa mainitut sulakerasian sulakkeet eivät välttämättä ole käytössä autossasi. Tiedot perustuvat painohetken tilanteeseen. Tarkasta oikea sulakkeen paikka sulakerasian kannen tarrasta.

Mittaristo (sulakerasia kuljettajan puolella)

Nro	Virta-arvo	Symboli	Sulakkeen nimi	Suojattu toiminto
1	20 A	POWER OUTLET 2	POWER OUTLET 2	Keskikonsolin virtapistoke, takavirtapistoke
2	30 A	PWR	POWER TAIL GATE	Sähkötoiminen takaluukku
3	10 A	MODULE 1	MODULE 1	Älyavaimen ohjausmoduuli, BCM, Audio, AMP, JBL AMP, A/V & Navigointijärjestelmän näyttö, DC/DC-muunnin (Audio/AMP), Etukattovalo, Pysäköintiavustinjärjestelmä, Sähköisen sivutaustapeilin kytkin
4	10 A	MODULE 4	MODULE 4	Moottoritilan sulake- ja relerasia (RLY. 12), Jarruvalokytkin, Diagnoosipistoke, Aktiivisen ilmanohjausläppäjärjestelmän yksikkö, Polttoainesuodattimen varoitusanturi (D4FD)
5	7,5 A	MODULE 3	MODULE 3	Älyavaimen ohjausmoduuli, BCM, Kattoluukku, Sadeanturi, Kuljettajan/matkustajan CCS-ohjausmoduuli, ICM-relerasia (Ajovalojen pesulaitteen rele)
6	15 A	POWER OUTLET 1	POWER OUTLET 1	Etummainen virtapistoke
7	20 A	PASS	P/SEAT PASS	Käsikäyttöinen kytkin, matkustaja, istuimen säätö
8	10 A		HTD MIRR	Kuljettajan/matkustajan sähkötoiminen sivutaustapeili, ECM/PCM, A/C-ohjausmoduuli
9	25 A	AMP	AMP	AMP, JBL AMP, DC/DC- muunnin (AMP)
10	25 A		WIPER FRT	ICM-relerasia (sadeanturin rele), Monitoimikytkin, Moottoritilan rele- ja sulakerasia (RLY. 7), Tuulilasin pyyhinmoottori
11	7,5 A		A/CON	Moottoritilan sulake- ja relerasia (RLY. 4), EMS Box (polttoainelämmittimen rele), Diesel Box (PTC-lämmittimen rele #2/#3), A/C-ohjausmoduuli
12	15 A	HTD STRG	STEERING WHEEL HEATER	Ohjauspyörän lämmitin

Nro	Virta-arvo	Symboli	Sulakkeen nimi	Suojattu toiminto
13	25 A	LH	P/WDW LH	Vasemman sähkötoimisen ikkunannostimen rele, Sähkötoimisen ikkunan pääkytkin, Kuljettajan/matkustajan sähkötoimisen ikkunan puristussuojan moduuli, Vasemman sähkötoimisen takaikkunan puristussuojan moduuli, Vasemman sähkötoimisen takaikkunan kytkin
14	10 A		PDM 1	Takaluukun avausrele, Konepellin salpa (SEDAN), Sähkötoiminen takaluukun salpa/Takaluukun salpa (WAGON), ICM-relerasia (Polttoainesuodattimen lukitus-/avausrele)
15	30 A	DRV	P/SEAT DRV	Kuljettajan IMS-moduuli, kuljettajan käsikäyttöinen kytkin
16	7,5 A	MODULE 2	MODULE 2	BCM, Ajonestojärjestelmän moduuli, DC/DC-muunnin (Audio/AMP), Audio, Automaattisesti himmenevä taustapeili , Kaistavahtijärjestelmän moduuli, A/C-ohjausmoduuli, Vasen/oikea ajovalo, Kuljettajan IMS-moduuli, Ajovalojen automaattinen suuntausmoduuli, Siirrettävä valo, Ajovalojen suuntauslaitteen vasen/oikea toimilaite, Takaistuimen vasen/oikea lämmitin, Rengaspaineen valvontajärjestelmän moduuli, Kuljettajan/matkustajan CCS-ohjausmoduuli, ATM-vaihteenvalitsimen IND., Keskikonsolin kytkin, Kuljettajan/matkustajan istuinlämmittimen moduuli
17	15 A		WIPER RR	Takalasinpyyhkimen rele, Takalasin pyyhinmoottori, Monitoimikytkin, Takaverhomoduuli
18	10 A	STOP LP	STOP LP	Jarruvalokytkin
19	25 A	RH	P/WDW RH	Oikean sähkötoimisen lasinnostimen rele, Sähkötoimisen lasinnostimen pääkytkin, Matkustajan sähkötoimisen lasinnostimen kytkin, Matkustajan/kuljettajan sähkötoimisen lasinnostimen puristussuojan moduuli, Oikean sähkötoimisen lasinnostimen puristussuojan moduuli, Oikean sähkötoimisen takalasinnostimen kytkin
20	10 A	2	PDM 2	Älyavaimen ohjausmoduuli, Käynnistyspainikkeen (Engine Start/Stop) kytkin, Ajonestojärjestelmän moduuli
21	7,5 A	MODULE 5	MODULE 5	Älyavain matkustajan/kuljettajan oven ulkokahvassa, Kuljettajan/matkustajan sähkötoiminen sivutaustapeili, Aktiivisen ilmanohjausläppäjärjestelmän yksikkö, Takaistuimen vasen/oikea lämmitinkytkin, Päivävaloautomatiikan valoisuusanturi, Urheilullisen ajotilan kytkin, Avainsolenoidi

Nro	Virta-arvo	Symboli	Sulakkeen nimi	Suojattu toiminto
22	20 A	IG1	IG1	Moottoritilan sulake- ja relerasia (Sulake: F27, F28, F29, F30, F31)
23	10 A	MODULE 6	MODULE 6	Mittaristo, Vasemman/oikean etuistuinlämmittimen kytkin, Kaarrevalojärjestelmän moduuli, Sähkötoimisen seisontajarrun moduuli
24	10 A	MDPS	MDPS	EPS-ohjausmoduuli
25	20 A		DR LOCK	Oven lukitus-/avausrele, ICM-relerasia (Turvalukituksen rele), Kuljettajan/matkustajan oven lukon toimilaite, Vasemman/oikean takaoven lukon toimilaite
26	15 A	FRT	S/HEATER FRT	Kuljettajan/matkustajan CCS-ohjausmoduuli, Kuljettajan/matkustajan istuinlämmitysmoduuli
27	10 A	INTERIOR LAMP	INTERIOR LAMP	Kuljettajan/matkustajan ovivalo, Keskikonsolin kattovalo, Siirrettävä valo, Sisävalo, Hansikaslokeron valo, Tavaratilan valo, Kuljettajan/matkustajan jalkatilan valo, Tavaratilan valo, Vasen/oikea lukuvalo takaistuimella, Vasemman/oikean ehostuspeilin valo
28	15 A	MULTI MEDIA	MULTI MEDIA	Audio, A/V- ja navigointijärjestelmän näyttö, DC/DC-muuntaja (Audio)
29	15 A		A/BAG	Turvatyynyjärjestelmän ohjausyksikkö.
30	10 A	CURTAIN	CURTAIN	Takaverhomoduuli
31	7,5 A	MEMORY 1	MEMORY 1	Mittaristo, Rengaspaineen valvontajärjestelmän moduuli, Takaverhomoduuli, Kallistumisanturi, A/C-ohjausyksikkö, BCM, Murtosuojauksen ultraäänianturi, Sireeni, Kuljettajan IMS-moduuli, Sähkötoimisen sivutaustapeilin kytkin
32	7,5 A	IND	A/BAG IND	Mittaristo
33	7,5 A	3	PDM 3	Älyavaimen ohjausmoduuli

Nro	Virta-arvo	Symboli	Sulakkeen nimi	Suojattu toiminto
34	10 A	RR	S/HEATER RR	Vasemman/oikean takaistuinlämmityksen moduuli
35	7,5 A	MEMORY 2	MEMORY 2	RF-vastaanotin
36	10 A	1	PDM 1	Älyavaimen ohjausmoduuli
37	7,5 A		START	Ilman käynnistyspainiketta: Moottoritilan rele-/sulakerasia (RLY. 8), Virtalukon kytkin, Vaihdealueen kytkin Käynnistyspainikkeella: ECM/PCM, Vaihdealueen kytkin
38	20 A		KATTOLUUKKU	Kattoluukku

Moottoritilan pääsulakerasia

Nro		Virta-arvo	Symboli	Suojattu toiminto
MULTI FUSE	1	80 A	MDPS	EPS-ohjausmoduuli
	2	60 A	B+1	I/P-liitinrasia (IPS 0 (4CH), IPS 1 (4CH), IPS 2 (2CH), Sulake – F13/F14/F19/F20/F21/F26/F36)
	3	40 A	1 (ABS)	ESP-ohjausmoduuli, Diagnoosiliitin
	4	40 A	2 (ABS)	ESP-ohjausmoduuli, Diagnoosiliitin
	5	40 A	IG2	RLY. 9 (Käynnistysrele), Virtalukko (ilman käynnistyspainiketta), RLY. 6 (PDM 4 (IG2) rele, käynnistyspainikkeella)
	6	40 A		RLY. 4 (puhallinrele)
	7	40 A	RR HTD	RLY. 11 (takalasinlämmittimen rele)
	8	60 A	B+2	I/P-liitinrasia (IPS 3 (4CH), IPS 4 (4CH), Sulake – F2/F7/F9/F15)
SULAKE	9	30 A	AMP	DC/DC-muunnin (AMP)
	10	30 A	EPB1	Sähkötoimisen seisontajarrun moduuli
	11	30 A	EPB2	Sähkötoimisen seisontajarrun moduuli
	12	40 A (GSL) 50 A (DSL)		RLY. 1 (C/FAN LO rele), RLY. 2 (C/FAN HI rele)
	13	15 A		ICM-relerasia (Tuulilasin lämmittimen rele)

Nro		Virta-arvo	Symboli	Suojattu toiminto
	14	15 A		RLY. 5 (Äänitorven rele), ICM-relerasia (Tuulilasin lämmittimen rele)
	15	15 A	STOP LP	RLY. 12 (HAC-rele), Stop-signaalin rele
	16	20 A		ICM-relerasia (Ajovalojen pesulaitteen rele)
	17	20 A		D4FD & A/T : TCM
	18	40 A	IG1	Ilman käynnistyspainiketta: virtalukko, Käynnistyspainikkeella: RLY. 8 (PDM 2 (ACC) -rele)/RLY. 10 (PDM 3 (IG1) -rele
	19	40 A		EMS-rasia
SULAKE	20	50 A	B+3	I/P-liitinrasia (Vuotovirran automaattinen katkaisutoiminto, Sulake: F18/F25/F30/F34/F38)
	21	10 A	A/CON SW	A/C-ohjausmoduuli
	22	10 A		PCM/ECM
	23	15 A		A/T – TCM (D4FD), vaihdealueen kytkin
	24	10 A	B/UP LP	M/T – Peruutusvalokytkin, A/T – Vasen/oikea takavaloyksikkö (IN), Takaverhomoduuli, A/V & Navigointilaitteen näyttö, Autom, himmentyvä taustapeili, IPS-ohjausmoduuli
	25	15 A		RLY. 9 (D4FD, käynnistysrele), ECM/PCM, Ilmamäärämittari (D4FD)
	26	10 A	3 ABS	ESP-ohjausmoduuli

Nro		Virta-arvo	Symboli	Suojattu toiminto
SULAKE	27	15 A	IGN COIL 2	G4FD/G4NC – Sytytyspuola #1/ #2/ #3/ #4, Kondensaattori
	28	15 A	F/PUMP	Polttoainepumpun rele
	29	15 A		G4FD : ECM G4NA/G4NC : PCM (A/T), ECM (M/T)
	30	10 A	SPARE	VARALLA
	31	10 A	INJECTOR	G4NA – Ruiskutussuutin #1/#2/#3/#4
	32	10 A		G4FD: ECM G4NA: Polttoainepumpun rele G4NC: Polttoainepumpun rele, PCM (A/T), ECM (M/T) D4FD: Öljyntasoanturi, Polttoaineen paineesäätöventtiili
	33	20 A	IGN COIL1	G4NA: Sytytyspuola #1/#2/#3/#4, Kondensaattori
	34	20 A		G4FD/D4FD : ECM G4NA/G4NC : PCM (A/T), ECM (M/T)
	35	10 A	SENSOR 2	G4FD: Öljyn säätöventtiili #1/ #2, Öljyntasoanturi, Moottoritilan sulake-/relerasia (RLY. 1) G4NA/G4NC : Öljyn säätöventtiili #1/ #2, Nokka-akselin asentoanturi (Imu-/pako-), Moottoritilan sulake-/relerasia (RLY. 1) D4FD : Moottoritilan sulake-/relerasia (RLY. 1), Diesel Box (PTC lämmitysrele#1), Happianturi, VGT-ohjausmagneettiventtiili
	36	10 A	SENSOR 1	G4FD:Happianturi (UP/DOWN), Muuttuvan imuventtilien ajoituksen magneettiventtiili, Tyhjennysmagneettiventtiili G4NA/G4NC: Happianturi (UP/DOWN), Muuttuvan imuventtilien ajoituksen magneettiventtiili, Tyhjennysmagneettiventtiili D4FD: Nokka-akselin asentoanturi, EGR-jäähdytyksen bypass-magneettiventtiili, Diesel Box (hehkutusrele)

Nro	Symboli	Releen nimi	Tyyppi
37	LO	PIENEN JÄÄHD.PUHALLINNOP. RELE	KYTKENTÄRELE
38	HI	SUUREN JÄÄHD.PUHALLINNOPEUDEN RELE	KYTKENTÄRELE
39	ESS	ESS-HÄTÄJARRUTUKSEN RELE	KYTKENTÄRELE
40		PUHALLINRELE	KYTKENTÄRELE
41		ÄÄNITORVEN RELE	KYTKENTÄRELE
42	4 (IG2)	PDM 4 (IG2) RELE	KYTKENTÄRELE
43		TUULILASINPYYHKIMEN RELE	KYTKENTÄRELE
44	2 (ACC)	PDM 2 (ACC) RELE	KYTKENTÄRELE
		VARASHÄLYTTIMEN ÄÄNITORVEN RELE	KYTKENTÄRELE
45	1	KÄYNNISTIMEN RELE	KYTKENTÄRELE
46	3 (IG1)	PDM 3 (IG1) RELE	KYTKENTÄRELE
47	RR HTD	RR HTD RELE	MIKRORELE
48	HAC	HAC-RELE	KYTKENTÄRELE

Moottoritilan sulakerasia (dieselmoottori)

Piiri

Nro	Sulakkeen nimi	Virta-arvo	Suojattu toiminto
1	GLOW	80 A	Hehkutusrele
2	PTC HEATER #1	50 A	PTC lämmittimen rele #1
3	PTC HEATER #2	50 A	PTC lämmittimen rele #2
4	PTC HEATER #3	50 A	PTC lämmittimen rele #3

Reletyyppi

Nro	Releen nimi	Reletyyppi
1	Hehkutusrele	KYTKENTÄRELE
2	PTC lämmittimen rele #1	KYTKENTÄRELE
3	PTC lämmittimen rele #2	KYTKENTÄRELE
4	PTC lämmittimen rele #3	KYTKENTÄRELE

POLTTIMOT

⚠ VAROITUS – Valoihin liittyvät huoltotyöt

Varmista että seisontajarru on kiristetty, virta-avain on LOCK-asennossa ja valokytkin on käännetty OFF-asentoon, ennen kuin aloitat valoihin liittyvän huoltotyön, auton äkillisen liikkumisen ja sähköiskuvaaran välttämiseksi.

Noudata polttimoiden tehoa koskevia ohjearvoja.

⚠ HUOMAUTUS

Varmista, että vaihdat palaneen polttimon tilalle samantehoisen polttimon. Muutoin virtapiirin sulake saattaa palaa tai sähköjärjestelmä saattaa vaurioitua.

⚠ HUOMAUTUS

Ota yhteyttä valtuutettuun HYUNDAI-liikkeeseen, ellet osaa suorittaa huoltotyötä tai jos sinulle ei ole tarvittavia polttimoita tai työkaluja. Polttimoiden vaihtaminen on usein vaikeaa, koska autosta täytyy ensin irrottaa muita osia. Tämä koskee erityisesti valoumpioita, jotka täytyy irrottaa autosta ennen polttimon vaihtamista. Ajovaloumpion irrottaminen/asentaminen väärin saattaa vahingoittaa autoa.

✻ MUISTUTUS

Ajo- ja takavalojen lasin sisäpuolella saattaa näyttää olevan huurussa, kun autolla on ajettu kovassa vesisateessa tai kun se on pesty. Tämä johtuu valoumpion sisäosan ja ulkoilman välisestä lämpötila-erosta. Kyse on samasta normaalista ilmiöstä, jonka vuoksi auton tuulilasin sisäpinta huurtuu sateella. Tarkastuta auto valtuutetussa HYUNDAI-liikkeessä, jos vettä pääsee vuotamaan valoumpion johtosarjan liitoksiin.

Ajovalon, seisontavalon, suuntavilkun ja etusumuvalon polttimon vaihtaminen.

(1) Ajovalo (lähivalo)
(2) Kaarrevalojärjestelmä
(3) Ajovalo (kaukovalo)
(4) Etusuuntavilkku
(5) Seisontavalo
(6) Päiväajovalot (DRL) (jos varusteena)
(7) Etusumuvalo (jos varusteena)

Ajovalo (lähivalo/kaukovalo), kaarrevalojärjestelmä ja suuntavilkku

1. Sammuta moottori ja avaa konepelti.
2. Irrota etupuskuri.
3. Irrota ajovaloumpio. Ohita vaiheet 2 ja 3, jos kykenet vaihtamaan polttimon irrottamatta ajovaloumpiota.
4. Irrota johtosarja umpion rungon takaosasta.

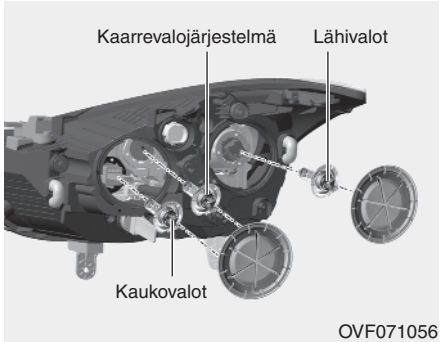

Ajovalo (lähivalo/kaukovalo) ja kaarrevalojärjestelmä

5. Irrota ajovalopolttimon suojus kiertämällä sitä vastapäivään.
6. Irrota polttimon kannan liitosjohto
7. Irrota polttimon kanta valoumpion rungosta kiertämällä sitä vastapäivään, kunnes kannan kiinnitystapit ovat linjassa rungon kiinnitysurien kanssa.
8. Vedä polttimo irti kannasta.
9. Asenna uusi polttimo kantaan.
10. Asenna kanta takaisin valoumpion runkoon kohdistamalla kannan kiinnitystapit umpion rungon kiinnitysuriin. Aseta kanta umpion runkoon ja kierrä sitä myötäpäivään.

11. Kiinnitä polttimon kannan liitosjohto.
12. Kiinnitä polttimon suojus kiertämällä sitä myötäpäivään.

✻ MUISTUTUS

Ota yhteyttä valtuutettuun HYUNDAI-liikkeeseen, jos ajovalot täytyy suunnata uudelleen polttimonvaihdon jälkeen.

⚠ VAROITUS – Halogeenipolttimot

- **Halogeenipolttimot sisältävät paineistettua kaasua, jonka takia polttimon lasikuoresta saattaa lentää lasinsirpaleita sen hajotessa.**
- **Käsittele polttimoita varoen ja vältä niiden naarmuttamista. Vältä nesteen joutumista polttimon pinnalle, kun se siihen on kytketty virta. Älä käsittele polttimoa paljain käsin. Polttimon kuori saattaa ylikuumentua ja hajota, siihen jääneen rasvan takia. Kytke polttimoon virta vasta kun se on asennettu valoumpioon.**
- **Vaihda haljennut tai vaurioitunut polttimo välittömästi ja hävitä se asianmukaisesti.**
- **Käytä suojalaseja käsitellessäsi polttimoita. Anna polttimon jäähtyä ennen työn aloittamista.**

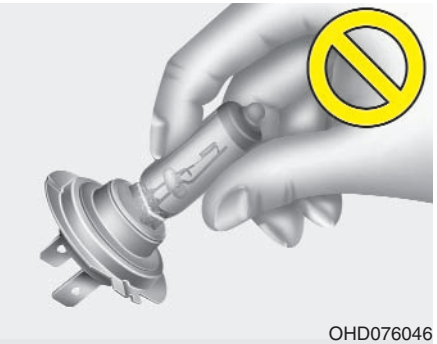
OHD076046

Suuntavilkun polttimo

Suorita edellisellä sivulla kuvatut vaiheet 1–4.

5. Irrota polttimon kanta valoumpion rungosta, kiertämällä kantaa vastapäivään kunnes kannan kiinnitystapit ovat linjassa valoumpion rungon kiinnitysurien kanssa.
6. Irrota polttimo kannasta painamalla sitä alaspäin ja kiertämällä sitä samalla vastapäivään, kunnes polttimon kiinnitystapit ovat linjassa kannan kiinnitysurien kanssa. Vedä polttimo irti kannasta.
7. Asenna uusi polttimo asettamalla se kantaan ja kiertämällä sitä, kunnes se lukkiutuu paikalleen.

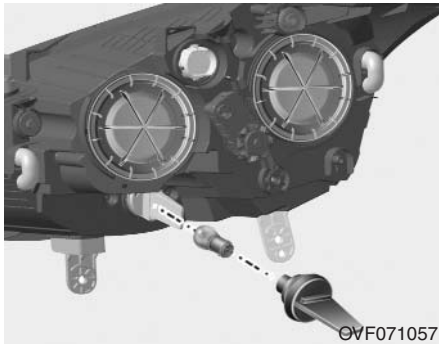
OVF071057

8. Asenna kanta takaisin valoumpion runkoon, kohdistamalla kannan kiinnitystapit umpion rungon kiinnitysuriin. Paina kanta kiinni runkoon ja kierrä sitä myötäpäivään.

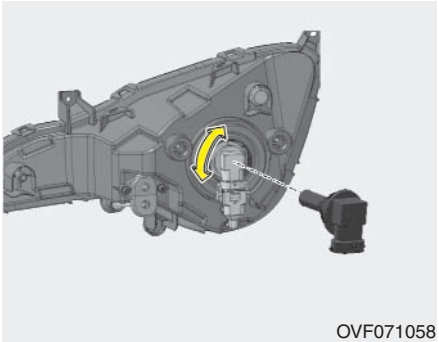

Etusumuvalojen polttimot

1. Sammuta moottori.
2. Irrota takakansi irrottamalla ruuvit.
3. Laita kätesi etupuskurin taakse.
4. Irrota polttimon kannan liitosjohto.
5. Irrota polttimon kanta valoumpion rungosta, kiertämällä kantaa vastapäivään kunnes kannan kiinnitystapit ovat linjassa valoumpion rungon kiinnitysurien kanssa.
6. Asenna uusi kanta valoumpion runkoon, kohdistamalla kannan kiinnitystapit umpion rungon kiinnitysuriin. Paina kanta kiinni runkoon ja kierrä sitä myötäpäivään.
7. Kiinnitä polttimon kannan liitosjohto.

Ajovalot (kaasupurkausvalot), seisontavalot ja päiväajovalot

Tarkastuta valot valtuutetussa HYUNDAI-liikkeessä jos polttimo ei toimi.

⚠ VAROITUS – Kaasupurkausvalot (lähivalot) (jos varusteena)

Älä vaihda tai tarkasta lähivalojen (Xenon) polttimoa, sillä järjestelmän suurjännite aiheuttaa sähköiskuvaaran. Tarkastuta polttimot valtuutetussa HYUNDAI-liikkeessä, jos ne eivät toimi.

✻ MUISTUTUS

Kaasupurkausvalot ovat huomattavasti tavallisia halogeenivaloja tehokkaammat. Kaasupurkausvalojen polttimoiden käyttöikä saattaa olla, käyttöasteesta riippuen, jopa kaksi kertaa halogeenipolttimoiden käyttöikää pidempi. Polttimot täytyy todennäköisesti vaihtaa auton käyttöiän aikana. Kaasupurkausvalojen sammuttaminen ja sytyttäminen tavanomaista useammin lyhentää polttimoiden käyttöikää. Kaasupurkausvalojen polttimot eivät lakkaa toimimasta halogeenipolttimon tavoin. Polttimo täytyy todennäköisesti vaihtaa, jos se sammuu ollessaan päällä, mutta syttyy kun ajovalot kytketään hetkeksi pois päältä. Koska kaasupurkausvalojen komponentit ovat halogeenivalojen komponentteja monimutkaisempia, niiden uusiminen on kalliimpaa.

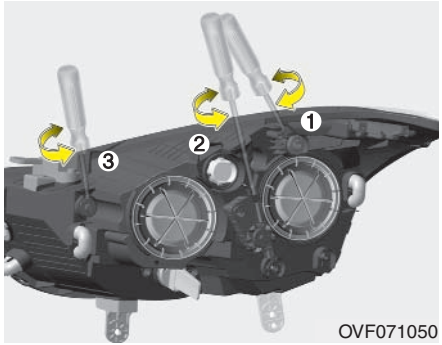

OVF071050

Ajovalojen ja etusumuvalon säätäminen

Ajovalojen suuntauksen säätäminen

1. Varmista että rengaspaineet ovat ohjearvojen mukaiset ja että autossa ei ole ylimääräistä kuormaa (kuljettaja, varapyörä ja työkalut saavat jäädä autoon).
2. Pysäköi auto tasaiselle alustalle.
3. Piirrä kankaalle pystyviivat (jotka kulkevat ajovalonheittimen keskiosan kohdalta) ja vaakaviivat (jotka kulkevat ajovalonheittimen keskiosan kohdalta)
4. Kun ajovalopolttimot toimivat normaalisti ja akun varaustila on riittävä, säädä ajovalojen suuntaus niin, että valokiilan kirkkain piste on viivojen leikkauspisteen kohdalla.
5. Kierrä ruuvimeisseliä (1) myötäpäivään, kun haluat suunnata lähivaloa vasemmalle ja vastapäivään, kun haluat suunnata sitä vasemmalle. Kierrä ruuvimeisseliä (2) myötäpäivään, kun haluat suunnata lähivaloa ylöspäin ja vastapäivään, kun haluat suunnata sitä alaspäin.

   Kierrä ruuvimeisseliä (3) myötäpäivään, kun haluat suunnata kaukovaloa ylöspäin ja vastapäivään, kun haluat suunnata sitä alaspäin.

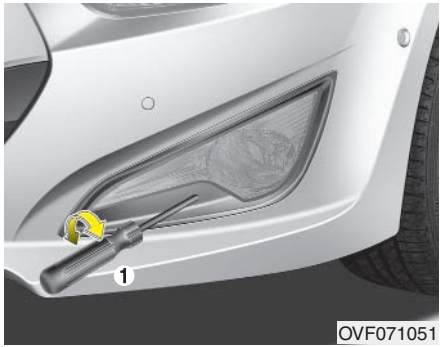

OVF071051

Etusumuvalon suuntaaminen

Etusumuvalot suunnataan samoin kuin ajovalot.

Säädä etusumuvalojen suuntaus, kun sumuvalojen polttimot toimivat normaalisti ja akun varaustila on riittävä. Kierrä ruuvimeisseliä (3) myötäpäivään, kun haluat suunnata etusumuvaloa ylöspäin ja vastapäivään, kun haluat suunnata sitä alaspäin.

Kohdistuspiste

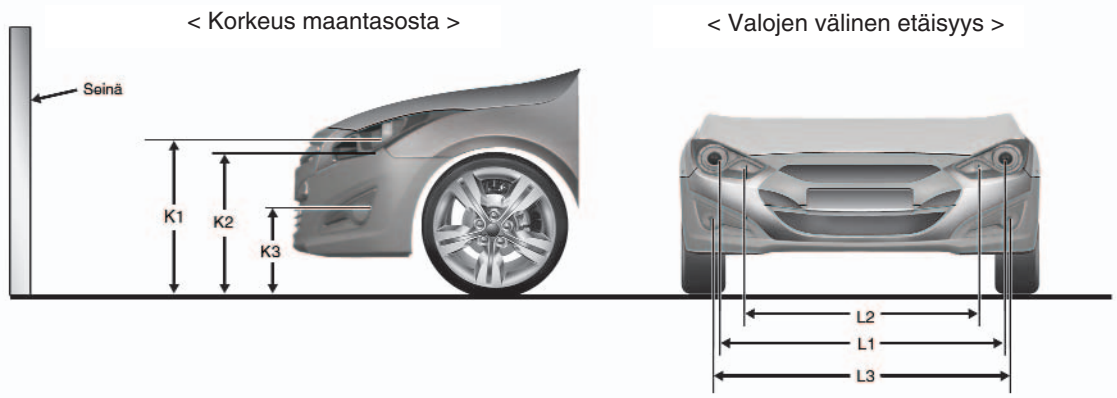

K1: Ajovalopolttimon keskikohdan korkeus maanpinnasta (lähivalot)
K2: Ajovalopolttimon keskikohdan korkeus maanpinnasta (kaukovalot)
K3: Etusumuvalon polttimon keskikohdan korkeus maanpinnasta
L1: Ajovalopolttimoiden keskikohtien välinen etäisyys (lähivalot)
L2: Ajovalopolttimoiden keskikohtien välinen etäisyys (kaukovalot)
L3: Etusumuvalojen polttimoiden keskikohtien välinen etäisyys

Yksikkö: mm (tuumaa)

Auton tila	Korkeus 1	Korkeus 2	Korkeus 3	Leveys 1	Leveys 2	Leveys 3
Kuljettaja ei ole autossa	736 (28.9)	688 (27.0)	393 (15.4)	1472 (57.9)	1186 (46.6)	1508 (59.3)
Kuljettaja on autossa	728 (28.6)	680 (26.7)	385 (15.1)	1472 (57.9)	1186 (46.6)	1508 (59.3)

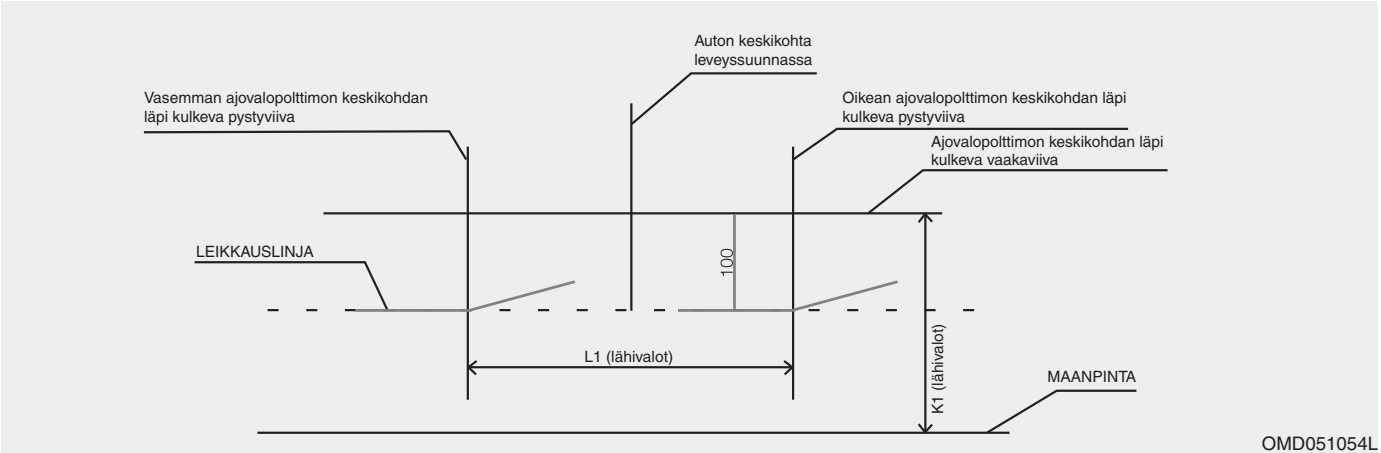

Lähivalo (kuljettajan puoli)

1. Sytytä lähivalo (kuljettaja ei ole ajoneuvossa).
2. Leikkauslinjan pitää kohdistua kuvan osoittamaan leikkauslinjaan.
3. Lähivalon sivuttaissuuntauksen säätö täytyy tehdä korkeussuuntauksen jälkeen.
4. Jos käytössä on ajovalojen suuntauslaite, säädä suuntauslaitteen kytkin 0-asentoon.

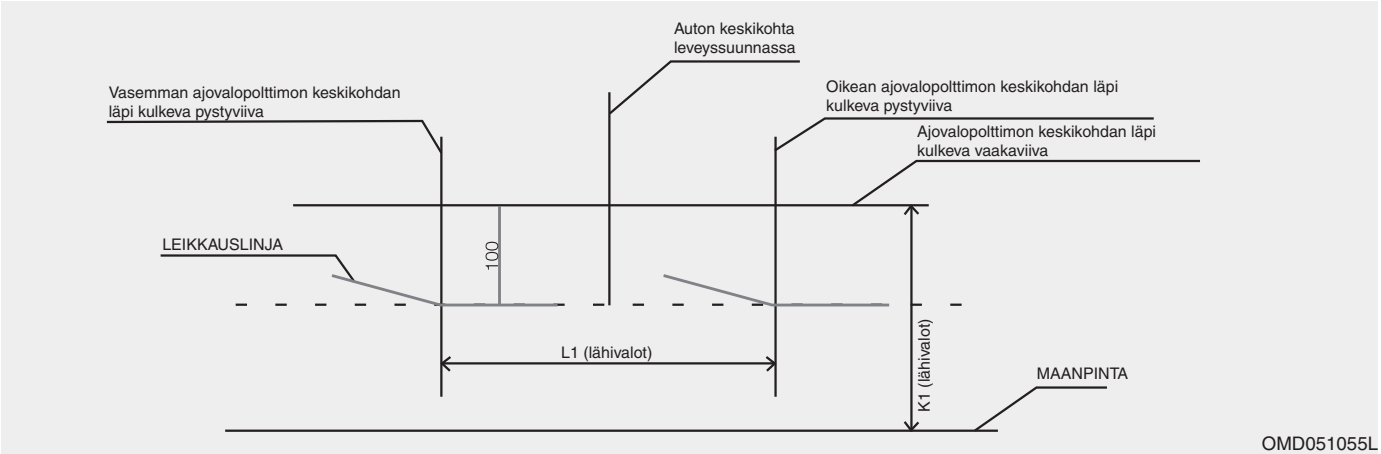

Lähivalo (etumatkustajan puoli)

1. Sytytä lähivalo (kuljettaja ei ole ajoneuvossa).
2. Leikkauslinjan pitää kohdistua kuvan osoittamaan leikkauslinjaan.
3. Lähivalon sivuttaissuuntauksen säätö täytyy tehdä korkeussuuntauksen jälkeen.
4. Jos käytössä on ajovalojen suuntauslaite, säädä suuntauslaitteen kytkin 0-asentoon.

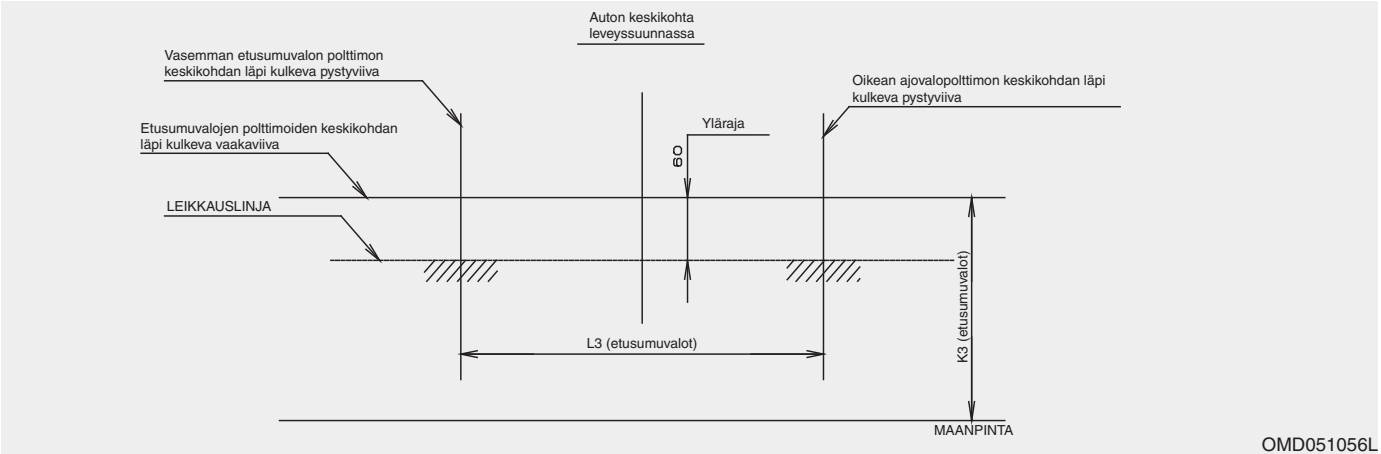

Etusumuvalo

1. Sytytä etusumuvalo (kuljettaja ei ole ajoneuvossa).
2. Leikkauslinjan pitää kohdistua merkitylle alueelle (varjostettu alue).

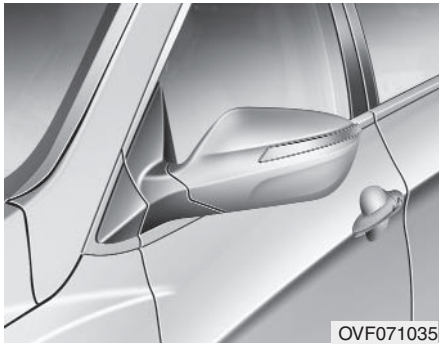

Sivusuuntavilkkujen polttimon vaihtaminen

Tarkastuta valot valtuutetussa HYUNDAI-liikkeessä jos polttimo ei toimi.

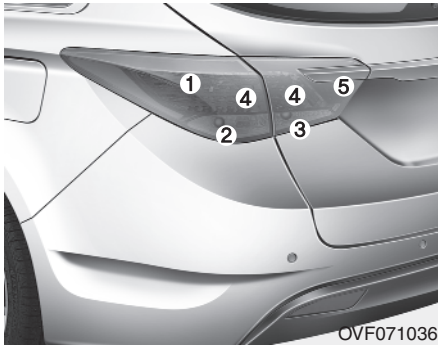

Takavalojen polttimoiden vaihtaminen

(1) Jarruvalo
(2) Takasuuntavilkku
(3) Peruutusvalo
(4) Seisontavalo
(5) Takasumuvalo (jos varusteena)

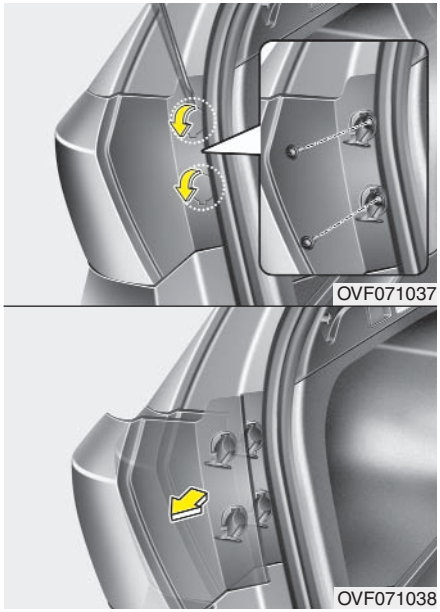

Ulkosivun valot

Takasuuntavilkku

1. Sammuta moottori.
2. Avaa takaluukku.
3. Irrota suojakansi.

4. Irrota ulkosivun valoumpion kiinnitysruuvit ristipääruuvimeisselillä.
5. Irrota takavaloumpio.

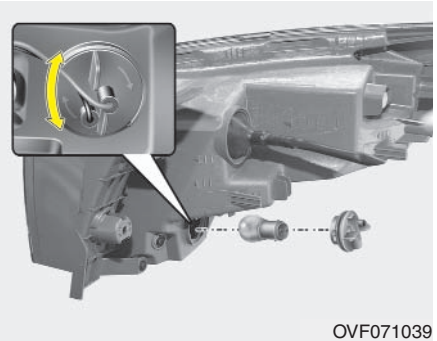
OVF071039

6. Irrota polttimon kanta valoumpion rungosta, kiertämällä kantaa vastapäivään, kunnes kannan kiinnitystapit ovat linjassa rungon kiinnitysurien kanssa.
7. Irrota polttimo kannasta painamalla sitä alaspäin ja kiertämällä sitä samanaikaisesti vastapäivään, kunnes polttimon kiinnitystapit ovat linjassa kannan kiinnitysurien kanssa. Vedä polttimo irti kannasta.
8. Asenna uusi polttimo työntämällä se kantaan ja kiertämällä sitä, kunnes se lukkiutuu paikalleen.
9. Asenna kanta valoumpion runkoon kohdistamalla sen kiinnitystapit rungossa oleviin uriin. Työnnä kanta runkoon ja kierrä sitä myötäpäivään.
10. Asenna umpio paikalleen.

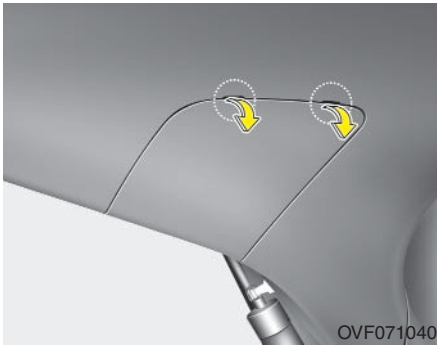
OVF071040

Sisävalo

1. Sammuta moottori.
2. Avaa takaluukku.
3. Irrota suojakansi talttapäisellä ruuvimeisselillä.

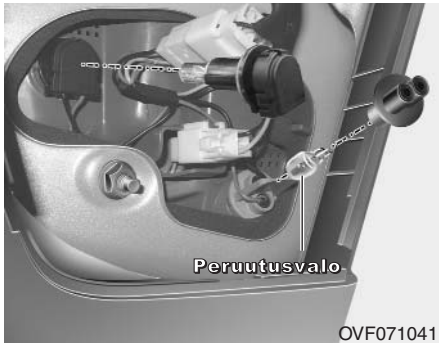

Peruutusvalo

4. Irrota polttimon kanta valoumpion rungosta, kiertämällä kantaa vastapäivään, kunnes kannan kiinnitystapit ovat linjassa rungon kiinnitysurien kanssa.
5. Irrota polttimo kannasta, painamalla sitä alaspäin ja kiertämällä sitä samanaikaisesti vastapäivään, kunnes polttimon kiinnitystapit ovat linjassa kannan kiinnitysurien kanssa.
6. Asenna uusi polttimo, työntämällä se kantaan ja kiertämällä sitä kunnes se lukkiutuu paikalleen.
7. Asenna kanta valoumpion runkoon kohdistamalla sen kiinnitystapit rungossa oleviin uriin. Työnnä kanta runkoon ja kierrä sitä myötäpäivään.
8. Työnnä suojakansi takaisin paikalleen.

Takasumuvalo

4. Irrota polttimon kanta valoumpion rungosta, kiertämällä kantaa vastapäivään, kunnes kannan kiinnitystapit ovat linjassa rungon kiinnitysurien kanssa.
5. Irrota polttimo kannasta, painamalla sitä alaspäin ja kiertämällä sitä samanaikaisesti vastapäivään, kunnes polttimon kiinnitystapit ovat linjassa kannan kiinnitysurien kanssa. Aseta kanta umpion runkoon ja kierrä sitä myötäpäivään.

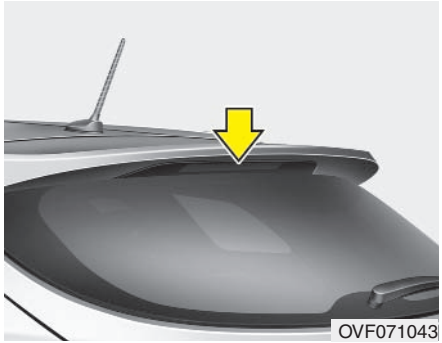

Lisäjarruvalon polttimon vaihtaminen (jos varusteena)

Tarkastuta valot valtuutetussa HYUNDAI-liikkeessä, jos polttimo ei toimi.

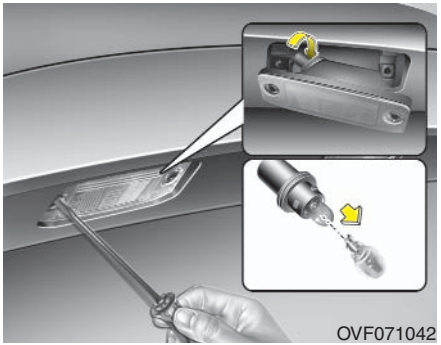

Rekisterikilven valon polttimon vaihtaminen

1. Sammuta moottori.
2. Irrota kiinnitysruuvit ristipäisellä ruuvimeisselillä.
3. Irrota polttimon kanta kiertämällä sitä vastapäivään.
4. Irrota polttimo vetämällä se ulos.
5. Asenna uusi polttimo.
6. Asenna polttimon kotelo paikalleen ja kiristä kiinnitysruuvit.

Kartanlukuvalo

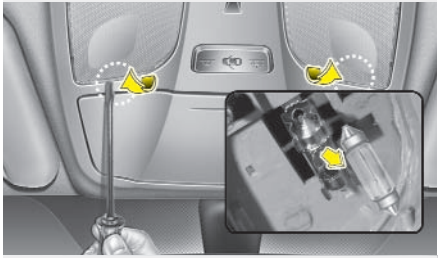

Ehostuspeilin valo*

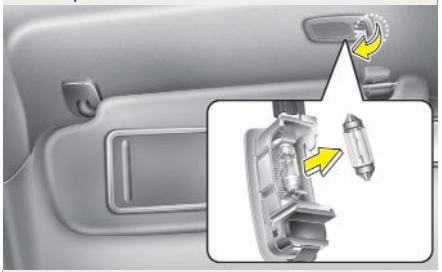

Hansikaslokeron valo

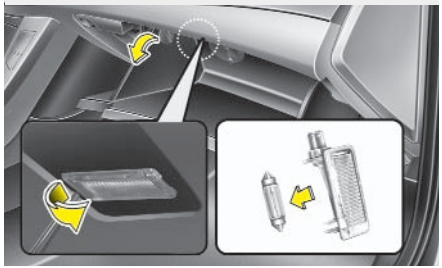

Tavaratilan valo

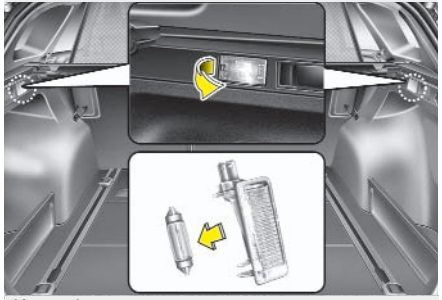

Kattovalo

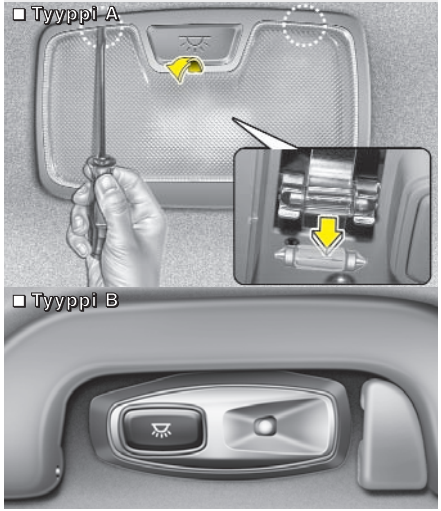

OVF071046/OXM079041/OVF071044/OVF071045/OVF071047/OHG070038

Sisävalojen polttimoiden vaihtaminen

Kartanlukuvalo, ehostuspeilin valo kattovalo (tyyppi A), tavaratilan valo ja hansikaslokeron valo

1. Irrota lampun lasi varoen talttapäisellä ruuvimeisselillä.
2. Irrota polttimo vetämällä se ulos.

⚠ VAROITUS

Ennen kuin alat käsitellä sisävaloja, varmista palovammojen ja sähköiskujen ehkäisemiseksi, että OFF-painike on painettuna.

3. Asenna kantaan uusi polttimo.
4. Kohdista sisävalon lasin kiinnitystapit kotelon loviin ja paina lasi paikalleen.

⚠ HUOMAUTUS

Varo ettet vaurioita lampun lasia, lasin kiinnitystappeja tai lampun koteloa.

Kattovalo (tyyppi B)

Tarkastuta valot valtuutetussa HYUNDAI-liikkeessä jos polttimo ei toimi.

AUTON HOITAMINEN

Ulkopintojen hoitaminen

Yleiset ulkopintoja koskevat varoitukset

Noudata aina pakkaukseen merkittyjä ohjeita, kun käytät kemiallisia puhdistus- tai kiillotusaineita. Lue kaikki varoitukset ja huomautukset huolellisesti.

Maalipintojen hoitaminen

Peseminen

Pese auto huolellisesti vähintään kerran kuukaudessa haalealla tai kylmällä vedellä; tämä suojaa pintaa korroosiolta ja ylläpitää sen kuntoa.

Pese auto heti, kun olet ajanut sillä maastossa. Poista suola, muta ja muu autoon tarttunut lika erityisen huolellisesti. Varmista, että kaikki vedenpoistoreiät ovien ja helmapeltien alareunoissa ovat auki ja puhtaat.

Kuolleet hyönteiset, piki, mesikaste, lintujen jätökset, ilmansaasteet yms. saattavat vahingoittaa auton maalipintaa, jos niitä ei poisteta välittömästi.

Ne eivät mahdollisesti irtoa pelkällä vedellä.

Voit käyttää mietoa maalipinnoille tarkoitettua pesuainetta.

Huuhtele auto pesun jälkeen huolellisesti haalealla tai kylmällä vedellä. Älä anna pesuaineen kuivua maalipinnalle.

⚠ HUOMAUTUS

- ***Älä pese autoa väkevällä saippualiuoksella, kemiallisella puhdistusaineella, kuumalla vedellä, suorassa auringonvalossa tai kun auton kori on lämmin.***
- ***Kiinnitä erityistä huomiota auton sivuikkunoiden pesemiseen. Vettä saattaa päästä matkustamoon, erityisesti painepesuria käytettäessä.***
- ***Älä puhdista muoviosia tai valaisimia voimakkailla puhdistusaineilla tai kemiallisilla liuottimilla, jotta ne eivät vaurioidu.***

⚠ VAROITUS – Kastuneet jarrut

Pestyäsi auton, aja hitaasti eteenpäin ja testaa toimivatko jarrut normaalisti. Kuivaa jarrut ajamalla hitaasti eteenpäin ja painamalla samalla kevyesti jarrupoljinta, jos ne eivät toimi normaalisti.

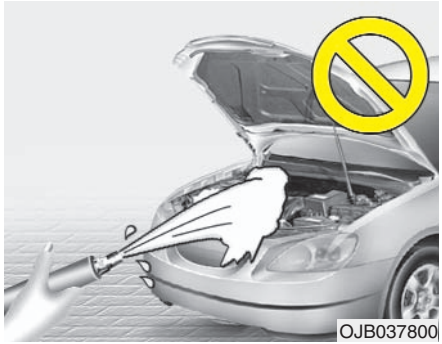

⚠ **HUOMAUTUS**

- ***Moottoritilan vesipesu (erityisesti painepesurilla) saattaa vaurioittaa moottoritilassa sijaitsevia sähköjärjestelmän osia.***
- ***Varmista, että auton sähköjärjestelmän osat eivät altistu vedelle tai muille nesteille, sillä ne saattavat vaurioitua.***

Vahaaminen

Vahaa auto, kun vesi ei enää pisaroidu maalipinnalla.

Pese ja kuivaa auto aina ennen vahaamista. Käytä hyvälaatuista nestemäistä tai kiinteää vahaa ja noudata valmistajan ohjeita. Metalliosat säilyttävät kiiltonsa, kun vahaat ne säännöllisesti.

Öljyn, pien ja vastaavien materiaalien poistamiseen tarkoitetut aineet poistavat yleensä myös vahan. Vahaa nämä alueet erikseen, vaikka muita pintoja ei tarvitsisi vahata.

⚠ **HUOMAUTUS**

- ***Auton maalipinta naarmuuntuu, jos pyyhit siihen tarttunutta pölyä tai likaa pois kuivalla liinalla.***
- ***Älä käytä kromattujen osien tai anodisoitujen alumiiniosien puhdistamiseen teräsvillaa, hankaavia puhdistusaineita tai voimakkaita pesuaineita, jotka sisältävät runsaasti emäksisiä tai syövyttäviä aineita. Niiden pinta saattaa vaurioitua ja pinnan väri saattaa muuttua.***

Ulkopintojen vaurioiden korjaaminen

Syvät naarmut ja kiveniskemät maalipinnassa tulee korjata pikaisesti. Suojaamaton metallipinta ruostuu nopeasti ja sen korjaaminen myöhemmin saattaa olla hyvin kallista.

✻ **MUISTUTUS**

Korikorjaamon tulee suojata korjaamansa alueet korroosionestoaineella, jos autosi metallipintoja tai koria täytyy korjata.

Metalliosien hoitaminen

- Poista hyönteisten ja tietervan jäänteet metallipinnoista tervanpoistoaineella, äläkä irrota niitä hankaamalla pintaa raapalla tai muulla terävällä esineellä.
- Suojaa metalliosat, levittämällä niille vahaa tai krominsuoja-ainetta ja kiillottamalla ne kiiltäväksi.
- Suojaa metallipinnat paksummalla vaha- tai suoja-ainekerroksella, kun autoa käytetään rannikkoalueilla tai talvella. Levitä pinnoille tarvittaessa vaseliinia tai muuta korroosiolta suojaavaa ainetta.

Alustan hoitaminen

Tiepöly ja tiesuola (sekä muut teiden jään ja lumen sulattamiseen käytetyt aineet) saattavat tarttua auton alustaan. Polttoaineputkien, rungon, pohjapellin ja pakoputkiston korroosio saattaa kiihtyä, vaikka osat onkin ruostesuojattu, jos niitä ei poisteta välittömästi.

Huuhtele auton alusta ja pyöräkotelot huolellisesti haalealla tai kylmällä vedellä kerran kuukaudessa, maastossa ajon jälkeen ja talvikauden loppuessa. Koska alustaan kertynyttä mutaa ja muuta likaa on vaikea havaita ulkoisesti, käsittele nämä alueet erityisen huolellisesti. Pelkästä alustan kastelemisesta on pelkkää haittaa. Varmista, että kaikki vedenpoistoreiät rungossa, sekä ovien ja helmapeltien alareunoissa ovat auki ja puhtaat, jotta osiin kertyvä vesi ei aiheuta korroosiota.

⚠ VAROITUS

Pestyäsi auton, aja hitaasti eteenpäin ja testaa toimivatko jarrut normaalisti. Kuivaa jarrut ajamalla hitaasti eteenpäin ja painamalla samalla kevyesti jarrupoljinta, jos ne eivät toimi normaalisti.

Kevytmetallivanteiden hoitaminen

Kevytmetallivanteet on lakattu kirkaslakalla.

- Älä käytä niiden puhdistamiseen hankaavaa puhdistus- tai kiillotusainetta, liuotinta tai metalliharjaa. Ne saattavat naarmuttaa vannetta.
- Käytä vain mietoa saippuaa tai neutraalia puhdistusainetta ja huuhtele vanteet pesun jälkeen huolellisesti vedellä. Puhdista vanteet aina, kun olet ajanut suolatulla tiellä. Näin suojaat ne korroosiolta.
- Vältä vanteiden pesemistä harjapesussa.
- Älä käytä happamia puhdistusaineita. Ne saattavat syövyttää ja vaurioittaa vanteiden kirkaslakkapintaa.

Ruostesuojaus

Auton suojaaminen korroosiolta

Käyttämämme kehittyneet suunnittelu- ja valmistustekniikat mahdollistavat erittäin korkealaatuisten ja korroosionkestävien autojen valmistamisen. Tämä ei kuitenkaan yksinään riitä. Auton omistajan tulee huolehtia osaltaan auton suojaamisesta.

Yleisimmät korroosion aiheuttajat

Yleisimmät korroosion aiheuttavat ovat:

- Auton alustaan jätetty tiesuola, lika ja kosteus.
- Kiveniskemät, hankaumat ja muut pienet naarmut maalipinnassa, joiden takia metallinpinta on suojaamaton.

Korroosiolle erityisen alttiit alueet

Auto tulee ruostesuojakäsitellä, jos asut alueella, jossa auto altistuu korroosiota aiheuttaville aineille. Näitä ovat tiesuola, pölynsidonta-aineet, meri-ilma ja ilmansaasteet.

Kosteus ruokkii korroosiota

Korroosiota ilmenee todennäköisemmin kosteissa ympäristö-olosuhteissa. Esimerkiksi korkea ilmankosteus ulkolämpötilan ollessa hieman yli 0°C kiihdyttää korrosiota. Hitaasti haihtuva kosteus sitoo tällöin korroosiota aiheuttavia aineita auton pinnoille.

Muta kiihdyttää korroosiota, koska sen sitoma kosteus haihtuu hitaasti ja on jatkuvassa kosketuksessa auton runkoon. Kuivaltakin näyttävä muta sitoo kosteutta ja kiihdyttää korroosiota.

Korkeat ulkolämpötila saattaa kiihdyttää korroosiota sellaisissa osissa, joista kosteus ei pääse haihtumaan, tuuletusreikien tukkeutumisen vuoksi. Näistä syistä on erityisen tärkeää pitää auto puhtaana ja varmistaa ettei mutaa tai muita korroosiota aiheuttavia aineita pääse kertymään sen pinnoille. Näkyvien pintojen lisäksi on erittäin tärkeää huolehtia myös pohjan puhtaudesta.

Korroosion ehkäiseminen

Voit ehkäistä korroosiota:

Pitämällä auton puhtaana

Paras tapa ehkäistä korroosiota on pitää auto puhtaana ja poistaa kaikki korroosiota aiheuttavat aineet. Kiinnitä erityistä huomiota auton pohjan puhtauteen.

- Kiinnitä erityistä huolta korroosiosuojaukseen, jos asut alueella, jossa on korroosiolle altistava ilmasto — ts. alueella jossa käytetään tiesuolaa, rannikkoalueella tai alueella, jonka ilmanlaatu on huono ilmansaasteiden takia.— Huuhtele auton alusta talvella vähintään kerran kuukaudessa ja puhdista se huolellisesti kevään alkaessa.
- Puhdista alusta erityisen huolellisesti puskurien alta ja alueilta joilta likaa on vaikea havaita. Poista lika kokonaan, sillä pelkkä mudan kasteleminen vain kiihdyttää korroosiota. Lian irrottaminen onnistuu helpoiten paine- tai höyrypesurilla.
- Varmista että rungossa, sekä ovien ja helmapeltien alareunoissa sijaitsevat vedenpoistoreiät eivät ole tukkeutuneet, jotta osiin kertyvä vesi ei aiheuta korroosiota.

Pidä autotallisi kuivana

Älä säilytä autoa kosteassa, huonosti tuuletetussa autotallissa. Se on ihanteellinen ympäristö korroosiolle. Erityisesti, jos auto pestään autotallissa tai se ajetaan autotalliin, kun pinnoilla on kosteutta tai niille on kertynyt jäätä, lunta tai mutaa. Auton säilyttäminen lämmitetyssä autotallissa saattaa aiheuttaa korroosiota, jos autotallia ei ole tuuletettu asianmukaisesti, niin että autosta haihtunut kosteus poistuu tilasta.

Pidä maalipinnat ja metalliosat hyvässä kunnossa

Korjaa kiveniskemät ja muut maalipinnan vauriot korjausmaalilla viipymättä. Työ kannattaa teettää asiantuntevassa korikorjaamossa tai automaalaamossa, jos suojaamaton metallipinta on näkyvissä vauriokohdassa.

Lintujen jätökset: Lintujen jätökset ovat erittäin syövyttäviä ja saattavat vaurioittaa maalipintaa pysyvästi jo muutamassa tunnissa. Poista ne viipymättä.

Huolehdi myös sisätilojen puhtaudesta

Kumimattojen ja lattian verhoilun alle saattaa kertyä kosteutta, joka aiheuttaa korroosiota. Tarkista säännöllisesti, että ne ovat kuivat. Kiinnitä tähän erityistä huomiota, jos kuljetat autossa lannoitteita, puhdistusaineita tai muita kemikaaleja.

Kuljeta aineita vain asianmukaisissa astioissa ja puhdista mahdolliset roiskeet matoista huuhtomalla ne puhtaalla vedellä ja kuivaamalla alue huolellisesti.

Sisätilojen hoitaminen

Verhoiluun liittyvät huomautukset

Vältä emäksisten aineiden, kuten hajuvesien ja ihooljyjen joutumista kojelaudalle. Pyyhi mahdolliset roiskeet viipymättä. Noudata alla annettuja vinyylinpuhdistusohjeita.

⚠ HUOMAUTUS

Varmista, että auton sähköjärjestelmän osat eivät altistu vedelle tai muille nesteille, sillä ne saattavat vaurioitua.

⚠ HUOMAUTUS

Kun puhdistat verhoilun nahkaosia (ohjauspyörä, istuimet jne.), käytä neutraaleja puhdistusaineita tai puhdistusaineita joiden alkoholipitoisuus on matala. Nahan pinta saattaa haalistua ja halkeilla, jos käytät puhdistusaineita, joiden alkoholipitoisuus on suuri tai happamia/emäksisiä puhdistusaineita.

Verhoilun puhdistaminen

Vinyyli

Poista pöly ja irtolika harjalla tai pölynimurilla. Puhdista pinnat vinyylipinnoille sopivalla puhdistusaineella.

Kangas

Poista pöly ja irtolika kankaasta harjalla tai pölynimurilla. Puhdista ne miedolla, verhoilun tai mattojen puhdistamiseen tarkoitetulla puhdistusaineella. Poista tuoreet tahrat viipymättä tekstiilipesuaineella. Kangas saattaa värjäytyä pysyvästi, jos tahroja ei poisteta välittömästi. Kankaan palosuojaominaisuudet saattavat heikentyä, jos materiaalia ei käsitellä asianmukaisesti.

⚠ HUOMAUTUS

Kangasverhoiluun saattaa tulla kosmeettisia vaurioita ja kankaan palosuojaominaisuudet saattavat heikentyä, jos se puhdistetaan ohjeiden vastaisesti tai sen puhdistamiseen käytetään muita, kuin ohjeissa määritettyjä puhdistusaineita.

Turvavyöhihnan puhdistaminen

Puhdista turvavyöhihna verhoilun tai mattojen puhdistamiseen tarkoitetulla puhdistusaineella. Noudata puhdistusaineen käyttöohjeita. Älä käsittele hihnaa valkaisuaineella tai värjää sitä uudelleen, sillä sen rakenne saattaa heikentyä.

Ikkunoiden sisäpintojen puhdistaminen

Puhdista ikkunoiden sisäpinnat ikkunanpesuaineella, jos ne huurtuvat (peittyvät öljyisellä, rasvaisella tai vahamaisella kalvolla). Noudata ikkunanpesuaineen käyttöohjeita.

⚠ HUOMAUTUS

Älä raappaa tai naarmuta takalasin sisäpuolta. Takalasin lämmitysvastukset saattavat vaurioitua.

PÄÄSTÖJENRAJOITUSJÄRJESTELMÄ

Päästöjenrajoitusjärjestelmällä on rajoitettu takuu. Huoltovihko sisältää täydelliset takuuehdot.

Päästöjenrajoitusjärjestelmällä varmistetaan, että auton päästöarvot täyttävät kaikki voimassa olevat päästönormit.

Autossa on kolme päästöjenrajoitusjärjestelmää:

(1) Kampikammion tuuletusjärjestelmä
(2) EVAP-järjestelmä (polttoainehöyryjen talteenotto)
(3) Pakokaasupäästöjen rajoitusjärjestelmä

Varmista järjestelmien virheetön toiminta, huollattamalla autosi valtuutetussa HYUNDAI-liikkeessä, tästä käsikirjasta löytyvän huolto-ohjelman mukaisesti.

Tarkastus- ja huoltotoimenpiteisiin liittyvää testausta koskevat huomautukset (kun auto on varustettu ajonvakautusjärjestelmällä (ESP))

- **Poista ajonvakautusjärjestelmä käytöstä, painamalla ”ESP OFF”-painiketta, jotta dynamometriajon aikana ei esiintyisi käyntihäiriöitä.**
- **Ota järjestelmä käyttöön dynamometriajon jälkeen, painamalla painiketta uudelleen.**

1. Kampikammion tuuletusjärjestelmä

Järjestelmä estää ohipuhalluskaasujen kulkeutumisen ulkoilmaan. Järjestelmä syöttää kampikammioon suodatettua ilmaa, kampikammion tuuletusputken kautta. Kampikammiossa suodatettu ilma sekoittuu ohipuhalluskaasuihin, jotka johdetaan kampikammion tuuletusventtiilin kautta imujärjestelmään.

2. EVAP-järjestelmä (polttoainehöyryjen talteenotto)

EVAP-järjestelmä estää polttoainehöyryjen kulkeutumisen ulkoilmaan.

Aktiivihiilisäiliö

Polttoainesäiliössä kehittyvät polttoainehöyryt imetään ja varastoidaan autossa olevaan aktiivihiilisäiliöön. Kun moottori on käynnissä, aktiivihiilisäiliöön imeytetyt polttoainehöyryt imetään imusarjan tasauskammioon aktiivihiilisäiliön PCSV-solenoidiventtiilin kautta.

PCSV-solenoidiventtiili

Moottorinohjausyksikkö (ECM) ohjaa PCSV-solenoidiventtiiliä; venttiili sulkeutuu kun jäähdytysnesteen lämpötila on matala (tyhjäkäynnin aikana), jolloin polttoainehöyryjä ei sekoiteta imuilmaan. Venttiili aukeaa kun moottorin lämpötila nousee ajon aikana, jolloin polttoainehöyryt sekoittuvat imuilmaan.

3. Pakokaasupäästöjen rajoitusjärjestelmä

Pakokaasupäästöjen rajoitusjärjestelmä pitää päästöarvot mahdollisimman pienenä ja varmistaa samalla auton parhaan mahdollisen suorituskyvyn.

Autoon tehtävät muutokset

Autoon ei saa tehdä muutoksia. Autoon tehdyt muutokset saattavat vaikuttaa sen suorituskykyyn, ajoturvallisuuteen tai käyttöikään tai rikkoa tieliikennelakia ja päästömääräyksiä.

Auton takuu ei kata muutoksista aiheutuneiden vikojen korjaustöitä.

- Sähköjärjestelmään liitetyt ulkoiset laitteet saattavat aiheuttaa tulipalon, vaurioittaa johtosarjoja, tyhjentää akun tai aiheuttaa muita toimintahäiriöitä. Toimi erittäin varoen.

Pakokaasuihin liittyvät varotoimenpiteet (häkä)

- Pakokaasu sisältää häkää (hiilimonoksidia). Tarkastuta ja korjauta auto välittömästi, kun havaitset matkustamossa pakokaasun hajua. Jos epäilet, että matkustamoon vuotaa pakokaasua, aja autolla ainoastaan kaikkien ikkunoiden ollessa auki. Tarkastuta ja korjauta auto välittömästi.

⚠ VAROITUS – Pakokaasut

Pakokaasu sisältää häkää (hiilimonoksidi, CO). Se on myrkyllinen, väritön ja hajuton kaasu, jonka hengittäminen on hengenvaarallista. Noudata seuraavia ohjeita häkämyrkytyksen välttämiseksi.

- Käynnistä moottori auton ollessa ahtaassa tai suljetussa tilassa (kuten autotalli), vasta kun olet valmis siirtämään sen ulos.
- Poista sisäilmankierto käytöstä ja varmista että matkustamoon tulee riittävästi ulkoilmaa, kun pysäköit auton ja jätät moottorin käyntiin (ulkotiloissa).
- Älä oleskele pysäköidyssä autossa pitkään, kun moottori on käynnissä.
- Päästöjenrajoitusjärjestelmä saattaa vaurioitua, jos moottori ei käynnisty ja yrität käynnistää sen liian monta kertaa.

Katalysaattorin käyttöön liittyvät varotoimenpiteet (jos varusteena)

⚠ VAROITUS – Tulipalo

- **Pakoputkiston kuumat osat saattavat sytyttää auton alla olevat palavat materiaalit ja aiheuttaa tulipalon. Älä aja, pysäköi tai käytä moottoria joutokäynnillä tiellä/alustalla, jolla on kuivia lehtiä, paperia, ruohoa tms.**
- **Pakoputkisto ja katalysaattori ovat erittäin kuumia, kun moottori on käynnissä ja heti moottorin sammuttamisen jälkeen. Älä oleskele osien läheisyydessä tai koske niihin, sillä ne saattavat aiheuttaa palovammoja.**

  Älä irrota pakoputkiston jäähdytyslevyä, tiivistä auton pohjaa tai käsittele sitä ruosteensuojaaineella. Se saattaa aiheuttaa tulipalon tietyissä olosuhteissa.

Katalysaattori on osa auton päästöjenrajoitusjärjestelmää.

Noudata seuraavia ohjeita:

- Käytä bensiinimoottorilla varustetussa autossa ainoastaan LYIJYTÖNTÄ BENSIINIÄ.
- Älä aja autolla, jos havaitset moottorivikaan liittyviä vikaoireita, kuten käyntihäiriön tai jos auton suorituskyky heikkenee huomattavasti.
- Älä käytä moottoria väärinkäytä moottoria. Esimerkiksi ajamalla vaihteenvalitsimen ollessa N-asennossa (vapaa-asennossa) ja virta-avaimen ollessa OFF-asennossa tai ajamalla jyrkkää alamäkeä vaihteen ollessa kytettynä ja virta-avaimen ollessa OFF-asennossa.
- Älä käytä moottoria pitkään (yli 5 minuuttia) korkealla joutokäyntinopeudella.
- Älä muokkaa moottorinohjaus- tai päästöjenrajoitusjärjestelmää. Tarkastukset ja säädöt täytyy teettää valtuutetussa HYUNDAI-liikkeessä.
- Vältä ajamasta polttoainesäiliön ollessa lähes tyhjä. Polttoaineen loppuminen ajon aikana saattaa aiheuttaa käyntihäiriöitä, jotka saattavat vaurioittaa katalysaattoria.

Katalysaattori ja auton muut osat saattavat vaurioitua, ellet noudata edellämainittuja ohjeita. Myös auton takuu saattaa raueta.

Hiukkassuodatin (jos varusteena)

Hiukkassuodatin (DPF) vähentää dieselmoottorilla varustetun auton pienhiukkaspäästöjä.

Hiukkassuodatin ei varastoi pienhiukkasia tavallisen suodattimen tapaan, vaan polttaa (hapettaa) ja poistaa ne ajo-olosuhteiden mukaisesti. Järjestelmän aktiivinen regenerointi ja auton normaalissa/raskaassa käytössä syntyvät kuumat pakokaasut polttavat ja poistavat suodattimeen kertyneet pienhiukkaset.

Automaattinen regenerointi ei mahdollisesti toimi, jos autolla ajetaan pitkään hitaalla ajonopeudella. Moottorin vikavalo (MIL) saattaa alkaa vilkkua, kun kertyneiden pienhiukkasten määrä ylittää anturin toimintarajan ja automaattinen regenerointi ei toimi.

Moottorin vikavalo (MIL) saattaa sammua, kun ajonopeus nousee yli 60 km:iin/h tai kun moottorin käyntinopeus on 1500–2000 r/min ja 2. vaihde (tai suurempi) on valittuna noin 25 minuutin ajan.

Tarkastuta hiukkassuodatin valtuutetussa HYUNDAI-liikkeessä, jos moottorin vikavalo (MIL) ei sammu toimenpiteestä huolimatta.

Polttoaineenkulutus saattaa nousta ja hiukkassuodatin saattaa vaurioitua, jos ajat autolla moottorin vikavalon (MIL) vilkkumisesta huolimatta.

HUOMAUTUS – Dieselpolttoaine (hiukkassuodattimella varustettu moottori)

Hiukkassuodattimella (DPF) varustetussa dieselautossa tulee käyttää vain auton polttoaineeksi luokiteltua dieselpolttoainetta.

Suuria määriä rikkiä (enemmän kuin 50 ppm) tai määrittelemättömiä lisäaineita sisältävän dieselpolttoaineen käyttö saattaa vahingoittaa hiukkassuodatinjärjestelmää tai pakokaasussa saattaa esiintyä valkoista savua polttoainetta käytettäessä.

Mitat / 8-2
Moottori / 8-2
Polttimoiden teho / 8-3
Renkaat ja vanteet / 8-4
Painot ja tilavuudet / 8-4
Voiteluainesuositukset ja täyttömäärät / 8-5
Auton valmistenumero (VIN) / 8-8
Auton tyyppikilpi / 8-8
Rengastyyppi- ja painesuositukset
sisältävä tarra / 8-9
Moottorinumero / 8-9
E-merkintä / 8-10

Tekniset tiedot ja tietoja kuluttajalle

8

MITAT

Osa	mm	
Kokonaispituus	4770	
Suurin leveys	1815	
Suurin korkeus	1470	
Raideleveys edessä	205/60R16	1591 (62,6)
	215/50R17	1579 (62,1)
	225/45R18	
Raideleveys takana	205/60R16	1597 (62,8)
	215/50R17	1585 (62,4)
	225/45R18	
Akseliväli	2770 (109,0)	

MOOTTORI

Osa	Bensiini 1.6	Bensiini 2.0	Diesel 1.7
Tilavuus neliösenttimetriä (cc)	1591	1999	1685
Halkaisija x iskupituus millimetriä (mm)	77 x 85,44	81 x 97	77,2 x 90
Sytytysjärjestys	1-3-4-2	1-3-4-2	1-3-4-2
Sylintereitä	4, rivissä	4, rivissä	4, rivissä

POLTTIMOIDEN TEHOT

Valo			Teho	Polttimotyyppi
Edessä	Ajovalot	Lähivalot	55 tai 35 (Kaasupurkausvalot tai kaarrevalojärjestelmä)	H7S tai D1S
		Kaukovalot	55	H7L
	Kaarrevalojärjestelmä		55	H7L
	Päiväajovalot		LED	LED
	Etusuuntavilkku		21	PY21W
	Seisontavalo		LED	LED
	Sivusuuntavilkku		LED	LED
	Etusumuvalot		35	H8L
Takana	Takasumuvalo		21	H21W
	Jarru- ja takavalot (ulkosivu)		LED	LED
	Takasuuntavalot (ulkosivu)		21	PY21W
	Takavalo (sisempi)		LED	LED
	Peruutusvalo (sisempi)		16	W16W
	Lisäjarruvalo		LED	LED
	Rekisterikilven valo		5	W5W
Sisällä	Kartanlukuvalot		8	FESTON
	Kattovalot	Tyyppi A	10	FESTON
		Tyyppi B	LED	LED
	Tavaratilan valo		5	FESTON
	Hansikaslokeron valo		5	FESTON
	Ehostuspeilien valot		5	FESTON

HID : Kaasupurkausvalot
AFLS : Kaarrevalojärjestelmä

RENKAAT JA VANTEET

Osa	Rengaskoko	Vannekoko	Rengaspaine bar (psi, kPa)				Pyöränmutterien kiristysmomentti kg•m (lb•ft, N•m)
			Normaalikuorma		Suurin sallittu kuorma		
			Etu	Taka	Etu	Taka	
Normaali-kokoinen rengas	205/60R16	7.0Jx16	2,3 (33, 230)	2,3 (33, 230)	2,3 (33, 230)	2,3 (33, 230)	9–11 (65–79, 88–107)
	215/50R17	7.5Jx17	2,4 (35, 240)	2,4 (35, 240)	2,4 (35, 240)	2,4 (35, 240)	
	225/45R18	8.0Jx18					
Tilapäiskäyttöön tarkoitettu varapyörä	T125/80D16	4.0Tx16	4,2 (60, 420)	4,2 (60, 420)	4,2 (60, 420)	4,2 (60, 420)	
	T135/80D17	4.0Tx17					

PAINOT JA TILAVUUDET

Osa		Bensiini 1.6L	Bensiini 2.0L	Diesel 1.7L
Kokonaismassa kg	Manuaalivaihteisto	2030	2050	2120
	Automaattivaihteisto	-	2080	2150
Tavaratilan tilavuus l (kuutiotuumaa)	Min.	553 (19,5)		
	Max.	1719 (60,7)		

M/T : Manuaalivaihteisto
A/T : Automaattivaihteisto
Min. : Takaistuimen alaosasta istuimen selkänojan yläreunaan.
Max. : Etuistuimen alaosasta kattoon.

VOITELUAINESUOSITUKSET JA TÄYTTÖMÄÄRÄT

Varmistat moottorin ja voimansiirron parhaan mahdollisen suorituskyvyn käyttämällä oikeanlaatuisia voiteluaineita. Niiden käyttö pienentää myös polttoaineenkulutusta, sillä voiteluaineiden laatu vaikuttaa myös moottorin hyötysuhteeseen.

Suosittelemme seuraavia voiteluaineita ja nesteitä.

Voiteluaine				Täyttömäärä	Luokitus
Moottoriöljy *1 *2 (tyhjennä vanha ja täytä) Shell HELIX Motor oils	Bensiini-moottori	1.6L		3,3 *l*	**Suoraruiskutusjärjestelmällä varustettu bensiinimoottori (GDI)** API: SL tai SM, ACEA A5 tai parempi. Käytä ainoastaan Hyundai Motor Company:n hyväksymiä moottoriöljyjä. Pyydä lisätietoja valtuutetusta HYUNDAI-liikkeestä. **Monipisteruiskutusjärjestelmällä varustettu moottori (MPI)** API Service SM, ILSAC GF-4 tai parempi
		2.0L		4,0 *l*	
	Moottori	1.7L	hiukkassuodattimella varustettuna *3	5,3 *l*	ACEA C3
			ei hiukkassuodatinta *3	5,3 *l*	ACEA B4
Manuaali-vaihteiston öljy	Bensiini-moottori	1.6L		1,8 –1,9 *l*	API GL-4, SAE 75W/85
		2.0L		1,9 *l*–2,0 *l*	
	Moottori	1.7L	Enintään	1,8 –1,9 *l*	
			Vähintään	1,9 *l*–2,0 *l*	
Automaatti-vaihteistoöljy	Bensiinimoottori			7,1 *l*	MICHANG ATF SP-IV SK ATF SP-IV NOCA ATF SP-IV HYUNDAI:n alkuperäinen ATF SP-IV
	Moottori			7,1 *l*	

*1 Tarkista suositeltu SAE-viskositeettiluokitus sivulta 8-6.

*2 Nykyisin on saatavilla energiaa säästäviä moottoriöljyjä. Niiden käyttö säästää polttoainetta, koska ne vähentävät moottorin sisäisen kitkan kumoamiseen tarvittavaa polttoainemäärää. Vaikka muutosta on vaikea havaita päivittäisessä ajossa, öljyn käyttö saattaa säästää vuositasolla huomattavan määrän energiaa ja pienentää käyttökustannuksia.

*3 Hiukkassuodatin

<table>
<tr><th colspan="5">Voiteluaine</th><th>Täyttömäärä</th><th>Luokitus</th></tr>
<tr><td rowspan="5">Jäähdytys-neste</td><td rowspan="4">Bensiini-moottori</td><td colspan="3">1.6L</td><td>6,8 /</td><td rowspan="5">Jäähdytysnesteen ja tislatun veden seos (Käytä alumiinisella jäähdyttimellä varustetussa jäähdytysjärjestelmässä etyleeniglykolipohjaista jäähdytysnestettä)</td></tr>
<tr><td rowspan="3">2.0L</td><td colspan="2">Manuaalivaihteisto</td><td>7,1 /</td></tr>
<tr><td rowspan="2">Automaatti-vaihteisto</td><td>GDI</td><td>6,8 /</td></tr>
<tr><td>MPI</td><td>6,9 /</td></tr>
<tr><td colspan="5">Moottori</td><td>6,9 /</td></tr>
<tr><td colspan="5">Jarru-/kytkinneste</td><td>0,7–0,8 /</td><td>FMVSS116 DOT-3 tai DOT-4</td></tr>
<tr><td colspan="5">Polttoaine</td><td>70 /</td><td>Tutustu kappaleen 1 osaan ”Polttoaineen laatuvaatimukset”</td></tr>
</table>

Moottoriöljysuositukset (Euroopassa)

Toimittaja	Tuote	
	Bensiinimoottori (suoraruiskutus, GDI)	Moottori
SK	ZIC LD5W-30	ZIC LS 5W-30
Chevron	KIXX G1 LL	KIXX D1 5W-30
Total	QUARTZ HKS G-310	QUARTZ INEO MC3 5W-30
	QUARTZ INEO MC3 5W-30	
Shell	HELIX ULTRA AH-E 5W-30	HELIX ULTRA AP 5W-30
	HELIX ULTRA 5W-40	
Fuchs	TITAN SUPERSYN LONG LIFE 5W-30/40	

Suositeltu SAE-viskositeettiluokitus

⚠ HUOMAUTUS

Muista puhdistaa täyttöaukon, öljypohjan tulpan ja mittatikun ympäristö, ennen öljy-/voiteluainemäärän tarkistamista tai voiteluaineen lisäämistä. Tämä on erityisen tärkeää, kun autolla on ajettu pölyävällä tienpinnalla tai päällystämättömällä tiellä. Puhdistamalla täyttöaukon, öljypohjan tulpa ja mittatikun ympäristön, estät lian ja epäpuhtauksien kulkeutumisen moottoriin tai muihin komponentteihin, joissa ne saattaisivat aiheuttaa vaurioita.

Moottoriöljyn viskositeeti (paksuus) vaikuttaa polttoaineenkulutukseen ja moottorin toimintaan kylmällä säällä (käynnistyminen ja öljyn virtaavuus). Pienemmän viskositeetin omaavan moottoriöljyn käyttäminen saattaa vähentää polttoaineenkulutusta ja parantaa suorituskykyä kylmällä säällä, mutta lämpimällä säällä tulee riittävän voitelun varmistamiseksi käyttää moottoriöljyä, jonka viskositeetti on koreampi. Käytä ainoastaan moottoriöljyä, jonka viskositeettiluokitus on suosituksen mukainen, muuten moottori saattaa vaurioitua.

Ota auton käyttöympäristön lämpötilavaihtelu ennen seuraavaa öljynvaihtoa huomioon valitessasi moottoriöljyä. Valitse sopiva viskositeettiluokitus taulukosta.

SAE-viskositeettiluokitusta vastaava käyttölämpötila-alue

Lämpötila										
		°C	-30	-20	-10	0	10	20	30	40	50
		(°F)	-10	0	20	40	60	80	100	120	
Moottoriöljy (bensiinimoottori)	Suoraruiskutus (GDI)		0W-40, 5W-30, 5W-40								
	Monipisteruiskutus (MPI)		5W-20, 5W-30								
Moottoriöljy (dieselmoottori) (1.7L)						15W-40					
					10W-30						
				5W-30							
			0W-30								

AUTON VALMISTENUMERO (VIN)

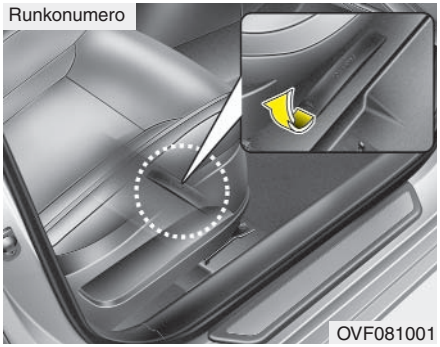

Auton valmistenumeroa (VIN) käytetään autoa rekisteröitäessä ja mm. omistajuuteen liittyvien asioiden selvittämisessä.

Valmistenumero on stanssattu auton sisäpohjaan, etumatkustajan istuimen alle. Tarkista numero, avaamalla kansi.

Valmistenumero on myös merkitty kojelaudan yläosaan kiinnitettyyn levyyn. Näet sen helpoiten ulkopuolelta tuulilasin läpi.

AUTON TYYPPIKILPI

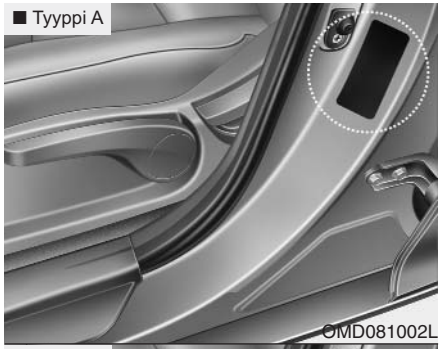

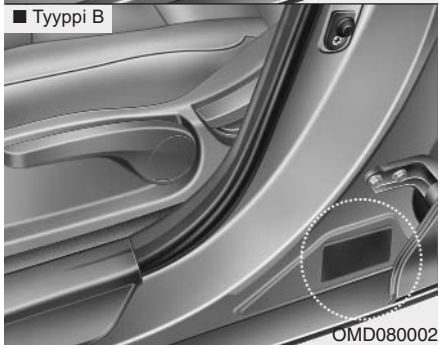

Valmistenumero (VIN) on merkitty kuljettajan (tai etumatkustajan) puoleisessa keskipilarissa sijaitsevaan tyyppikilpeen.

RENGASTYYPPI- JA PAINESUOSITUKSET SISÄLTÄVÄ TARRA

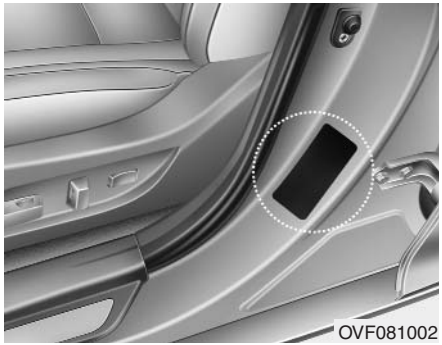

OVF081002

Auton alkuperäisiä renkaita valitessa on kiinnitetty erityistä huomiota auton ajettavuuteen normaaliajossa.

Rengaspainesuositukset on merkitty kuljettajan puoleiseen keskipilariin kiinnitettyyn tarraan.

MOOTTORINUMERO

■ Bensiinimoottori (1.6L)

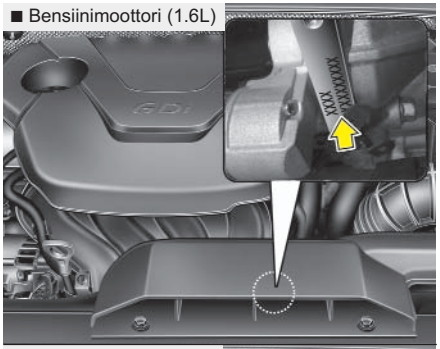

■ Bensiinimoottori (2.0L)

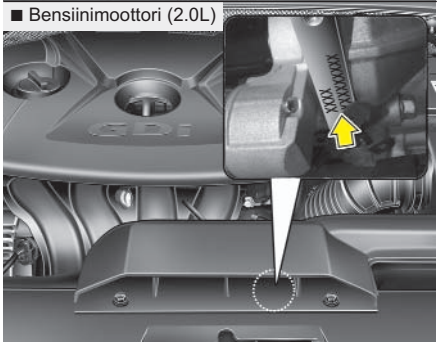

■ Dieselmoottori (1.7L)

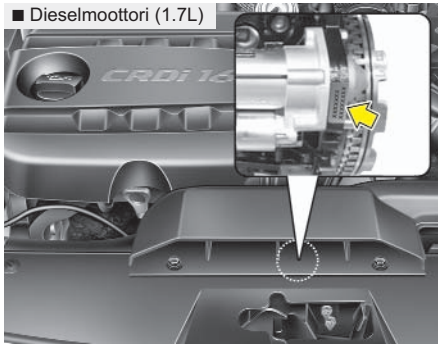

OVF081003/OVF081004/OVF081005

Moottorinumero on stanssattu sylinteriryhmään kuvan mukaisesti.

E-MERKINTÄ (EUROOPASSA) (JOS VARUSTEENA)

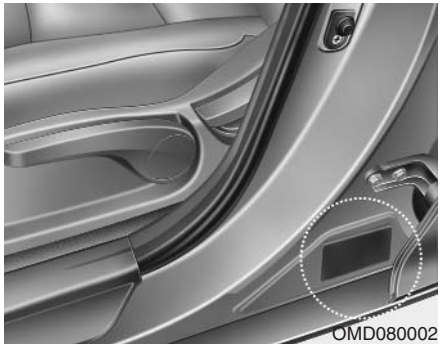

E-merkintä sijaitsee kuljettajan puoleisessa keskipilarissa. Se osoittaa, että autosi on ECE-turvallisuus- ja ympäristömääräysten vaatimusten mukainen. Merkintä sisältää seuraavat tiedot:

- Maatunnus
- Asetuksen numero
- Asetuksen kohdan numero
- Hyväksyntänumero

Sisällys

I

A

Ajaminen pimeällä.....5-66
Ajaminen sateessa.....5-67
Ajaminen syvässä vedessä.....5-67
Ajaminen talvella.....5-69
Lumiketjut.....5-70
Talvirenkaat.....5-69
Ajonvakautusjärjestelmä (ESP).....5-41
Ajovakauden hallintajärjestelmä.....5-44
Ajovaloasento.....4-98
Ajovalojen korkeudensäätö.....4-102
Ajovalojen pesulaite.....4-107
Ajovalojen saattovalotoiminto.....4-96
Ajovalojen saattovalotoiminto autoa lähestyttäessä.....4-96
Akku.....7-58
Akkuvahtitoiminto.....4-96
Älyavain.....4-9
Asentomuisti.....4-39
Audiojärjestelmä.....4-153
Audiojärjestelmän ohjauspyöräpainikkeet.....4-154
Kattoantenni.....4-153
Audiojärjestelmän ohjauspyöräpainikkeet.....4-154
Aurinkolasikotelo.....4-137
Auto Hold -toiminto.....5-36
Automaattinen ilmastointijärjestelmä.....4-121
Automaattinen lämmitys ja ilmastointi.....4-122
Ilmastointi.....4-128
Käsisäätöinen lämmitys ja ilmastointi.....4-123
Raitisilmasuodatin.....4-131
Automaattinen moottorin sammutus- ja käynnistysjärjestelmä (ISG).....5-14
Automaattisesti himmenevä taustapeili (ECM).....4-44
Automaattivaihteisto.....5-22
Käsivalintatila.....5-25
Vaihteistolukko.....5-26
Vaihtosiivekkeet.....5-25
Automaattivaihteiston vaihdeilmaisin.....4-52
Auton hoitaminen.....7-99
Sisätilojen hoitaminen.....7-104
Ulkopintojen hoitaminen.....7-99
Auton huoltaminen ja hoitaminen
Renkaiden huoltaminen.....7-61
Sisätilojen hoitaminen.....7-104
Ulkopintojen hoitaminen.....7-99
Auton paino.....5-82
Auton totutusajo.....1-5
Auton tyyppikilpi.....8-8
Auton valmistenumero (VIN).....8-8
Avaimet.....4-3
Äänimerkki.....4-43

E

Ehostuspeilin valo.....4-109
E-merkintä 8-10
Ennen ajamista.....5-3
Esikiristimellä varustettu turvavyö.....3-23
Etuistuimien säädöt.....3-5
Etumatkustajan etuturvatyynyn ON/OFF -merkkivalo .3-44
Etumatkustajan etuturvatyynyn ON/OFF-avainkytkin..3-50
Etusumuvalo 4-101
EVAP-järjestelmä (polttoainehöyryjen talteenotto).....7-105

H

Hansikaslokero.....4-136
Hansikaslokeron valo.....4-110
Hinaaminen.....6-26
Huolto 1-7
Huolto-ohjelma.....7-10,21,32
Huolto-ohjelma vaativissa käyttöolosuhteissa ..7-19,30,39
Huoltotoimenpiteet.....7-5
Määräaikaishuollon kohteiden kuvaus.....7-41
Määräaikaishuolto 7-9
Omatoiminen huolto.....7-7
Renkaiden huoltaminen.....7-67
Huolto-ohjelma.....7-9
Huoltotoimenpiteet 7-5
Huurteenpoisto.....4-135
Huurteenpoisto (tuulilasi).....4-133
Häikäisysuoja.....4-142
Hälytysjärjestelmä 4-12
Hälytysjärjestelmä 4-12
Hätätilanne matkan aikana.....6-3
Hätävarusteet 6-30
Hätävilkut.....4-95

I

Ikkunat 4-26
Sähkötoimisten ikkunannostimien lukituskytkin 4-29
Ilmanpuhdistin 7-51
Ilmastoitu istuin 3-11
ISOFIX-järjestelmä.....3-35
Istuimen mukavuustoiminto 4-40
Istuimen selkänojan lehtitasku.....3-12
Istuimet 3-2
Etuistuimien säädöt 3-5
Ilmastoitu istuin 3-11
Istuimen selkänojan lehtitasku 3-12
Istuinlämmitys (etuistuin).....3-10
Istuinlämmitys (takaistuin).....3-14
Kyynärnoja 3-14
Pääntuet (edessä) 3-8
Pääntuet (takana) 3-12

Takaistuimien selkänojien taittaminen 3-15
Takaistuin.....3-12
Istuinlämmitys (etuistuin).....3-10
Istuinlämmitys (takaistuin) 3-14

J

Jarrujärjestelmä.....5-29
Jarru-/kytkinneste.....7-48
Ajonvakautusjärjestelmä (ESP).....5-41
Ajovakauden hallintajärjestelmä 5-44
Auto Hold -toiminto 5-36
Jarrutehostin 5-29
Jarruvalojen hätäjarrutustoiminto (ESS) 5-45
Lukkiutumaton jarrujärjestelmä (ABS).....5-39
Mäkilähtöavustin (HAC).....5-45
Sähkötoiminen seisontajarru 5-31
Jarrutehostin.....5-29
Jarruvalojen hätäjarrutustoiminto (ESS) 5-45
Jos moottori ylikuumenee.....6-7
Juomatelineet, kts. mukitelineet 4-141
Jäähdytetty säilytyslokero.....4-137
Jäähdytysneste 7-45
Jäähdytysnesteen lämpömittari.....4-50
Jäinen tienpinta -varoitusvalo.....4-52

K

Kaarreajo.....5-66
Kaarrevalojärjestelmä 4-97
Kaarrevalojärjestelmä (AFLS).....4-103
Kaista-avustin (LKAS) 5-56
Kampikammion tuuletusjärjestelmä 7-105
Kartanlukuvalo.....4-108
Kattoantenni.....4-153
Kattoluukku 4-35
Kattotelineen kiinnityskisko 4-151
Kattovalo.....4-109
Kaukovalojen käyttö.....4-99
Keskikonsolin säilytyslokero.....4-136
Keskuslukituksen lukitus-/avauspainike.....4-16
Kiinnijuuttuneen auton irrottaminen 5-65
Kojelaudan painikkeiden valaistus,
kts. mittariston valaistus.....4-49
Kojelauta ja mittaristo 2-2
Kojelauta, kts. mittaristo.....4-48
Konepelti.....4-30
Korkeudensäätö 3-20
Kuljettajan istuin asentomuistilla 4-39
Kuljettajan ja matkustajan etuturvatyyny.....3-48
Kyynärnoja.....3-14
Käsisäätöinen ilmastointijärjestelmä 4-112

Ilmastointi 4-117
Lämmitys ja ilmastointi 4-113
Raitisilmasuodatin 4-120
Käsitoiminen takaluukku 4-20
Käsivalintatila 5-25
Käynnistäminen työntämällä 6-6
Käynnistys apukäynnistyskaapelien avulla 6-5
Käynnistäminen työntämällä 6-6
Käynnistyspainike (ENGINE START/STOP) 5-8
Käynnistysvaikeudet, kts. moottori ei käynnisty.....6-4
Käyntinopeusmittari.....4-50

L

Lantio-/olkavyö.....3-20
Lasinpesimet 4-106
Lasinpesuneste 7-49
Lasinpyyhkimien sulat.....7-55
Lattiamaton kiinnikkeet 4-144
LCD-näytön taustavalaistus,
kts. mittariston valaistus 4-49
LCD-näyttö 4-53
Lisälaite (AUX), USB ja iPod -liitäntä 4-143
Lukituksen kauko-ohjaus.....4-5
Lukkiutumaton jarrujärjestelmä (ABS) 5-39
Lumiketjut.....5-70

M

Maksisulake 7-74
Manuaalivaihteisto.....5-19
Manuaalivaihteiston vaihteenilmaisin 4-52
Matkamittari.....4-53
Matkatavaraverkko 4-145
Matkatavaroiden kiinnityskiskojärjestelmä 4-149
Matkustamon ominaisuudet.....4-140
Häikäisysuoja 4-142
Lisälaite (AUX), USB ja iPod -liitäntä 4-143
Lattiamaton kiinnikkeet.....4-144
Matkatavaraverkko 4-145
Matkatavaroiden kiinnityskiskojärjestelmä.....4-149
Mukiteline.....4-141
Suojaverkko 4-145, 147
Savukkeensytytin.....4-140
Tuhkakuppi 4-140
Vaateripustin 4-144
Virtapistoke.....4-142
Merkinnä
Auton tyyppikilpi 8-8
E-merkintä 8-10
Rengastyyppi- ja painesuositukset sisältävä tarra 8-9
Renkaan sivupinnan merkinnät 7-67
Turvatyynyjärjestelmän varoitusmerkinnät 3-63

Mitat 8-2
Mittaristo 4-48
Mittaristo 4-48
Automaattivaihteiston vaihdeilmaisin 4-52
Jäinen tienpinta -varoitusvalo 4-52
Jäähdytysnesteen lämpömittari 4-50
Käyntinopeusmittari 4-50
LCD-näyttö 4-53
Manuaalivaihteiston vaihteenilmaisin 4-52
Matkamittari 4-53
Mittariston valaistus 4-49
Mukautettavat asetukset 4-56
Nopeusmittari 4-49
Osamatkamittari 4-53
Polttoainemittari 4-51
Ulkolämpötila 4-51
Varoitus- ja merkkivalot 4-66
Mittariston sulake 7-72
Mittariston symbolit 1-6
Mittariston valaistus 4-49
Mittarit
Jäähdytysnesteen lämpömittari 4-50
Polttoainemittari 4-51
Moottori 8-2
Moottori ei käynnisty 6-4
Moottorinumero 8-9
Moottoriöljy 7-44
Moottoritiellä ajaminen 5-67
Moottoritila 2-5
Mukautettavat asetukset 4-56
Mukiteline 4-141
Muun liikenteen varoittaminen 6-2
Määräaikaishuollon kohteiden kuvaus 7-41
Määräaikaishuolto 7-9
Huolto-ohjelma 7-10,21,32
Huolto-ohjelma vaativissa käyttöolosuhteissa ..7-19,30,39
Mäkilähtöavustin (HAC) 5-45

N

Näytöt, kts. mittaristo 4-48
Nesteet
Jarru-/kytkinneste 7-48
Lasinpesuneste 7-49
Nopeudenrajoitin 5-53
Nopeusmittari 4-49

O

Ohjauspyörä 4-41
Ohjauspyörän korkeudensäätö 4-42
Ohjauspyörän lämmitin 4-42
Sähköinen ohjaustehostin 4-41
Äänimerkki 4-43

Ohjauspyörän korkeudensäätö....4-42
Ohjauspyörän lämmitin....4-42
Omatoiminen huolto....7-7
Osamatkamittari....4-53
Ovien lukot....4-15

P

Painot ja tilavuudet....8-4
Pakkasneste, kts. jäähdytysneste....7-45
Pakokaasupäästöjen rajoitusjärjestelmä....7-106
Panoraamakatto, kts. kattoluukku....4-35
Peilit....4-44
Automaattisesti himmenevä taustapeili (ECM)....4-44
Sisätaustapeili....4-44
Sisätaustapeilin päivä-/yöasento....4-44
Sivutaustapeilit....4-45
Peruutuskamera....4-94
Perävaunun vetäminen....5-73
Poikkeukselliset ajo-olosuhteet....5-65
Ajaminen pimeällä....5-66
Ajaminen sateessa....5-67
Ajaminen syvässä vedessä....5-67
Kaarreajo....5-66
Kiinnijuuttuneen auton irrottaminen....5-65
Moottoritiellä ajaminen....5-67
Vaaralliset ajo-olosuhteet....5-65
Polttimoiden tehot....8-3
Polttimoiden vaihtaminen....7-85
Polttimot....7-85
Polttoaineen laatuvaatimukset....1-2
Polttoainemittari....4-51
Polttoainesäiliön luukku....4-32
Polttoainesuodatin....7-50
Pullotelineet, kts. mukitelineet....4-141
Pysäköintiavustinjärjestelmä....4-83
Pysäköintitutka....4-79
Pyyhkimet ja pesimet....4-104
Ajovalojen pesulaite....4-107
Lasinpesimet....4-106
Tuulilasinpyyhkimet....4-105
Pyörien paikanvaihto....7-64
Pyörien suuntaus ja tasapainotus....7-65
Pyörän vaihtaminen....6-9
Päivävaloautomatiikka....4-102
Pääntuet (edessä)....3-8
Pääntuet (takana)....3-12
Päästöjenrajoitusjärjestelmä....7-105
EVAP-järjestelmä (polttoainehöyryjen talteenotto)..7-105
Kampikammion tuuletusjärjestelmä....7-105
Pakokaasupäästöjen rajoitusjärjestelmä....7-106
Pääsulake....7-74
Päivävaloautomatiikka....4-102

R

Raitisilmasuodatin 4-120, 131, 7-53
Rengaspaineen valvontajärjestelmä 6-16
Rengaspaineiden mittaaminen 7-63
Rengasrikko (autossa on renkaanpaikkaussarja) 6-21
Rengasrikko (autossa on varapyörä) 6-8
  Pyörän vaihtaminen 6-9
  Tilapäiskäyttöön tarkoitettu varapyörä 6-14
  Tunkki ja työkalut 6-8
  Varapyörän irrotus ja kiinnitys 6-9
Rengastyyppi- ja painesuositukset sisältävä tarra 8-9
Renkaat ja vanteet 7-61, 8-4
  Pyörien suuntaus ja tasapainotus 7-65
  Rengaspaineiden mittaaminen 7-63
  Renkaan sivupinnan merkinnät 7-67
  Renkaan vaihtaminen 7-65
  Renkaiden huoltaminen 7-61, 67
  Renkaiden pitokyky 7-67
  Pyörien paikanvaihto 7-64
  Suositeltavat rengaspaineet kylmissä renkaissa 7-61
  Tilapäiskäyttöön tarkoitetun varapyörän renkaan vaihtaminen 7-66
  Vanteen vaihtaminen 7-66
Savukkeensytytin 4-140
Seisontavaloasento 4-97

S

Sivutaustapeilit 4-45
Sivuturvatyyny 3-53
Sisätaustapeili 4-44
Sisätilat 2-4
Sisätilojen hoitaminen 7-104
Sisävalaistuksen lisätoiminnot 4-110
Sisävalaistus 4-108
  Ehostuspeilin valo 4-109
  Hansikaslokeron valo 4-110
  Kartanlukuvalo 4-108
  Kattovalo 4-109
  Tavaratilan valo 4-109
Sulakekytkin 7-73
Sulakkeet 7-71
  Maksisulake 7-74
  Mittariston sulake 7-72
  Pääsulake 7-74
  Sulakekytkin 7-73
  Sulake-/relerasian kuvaus 7-75
Suojaverkko 4-145, 147
Suositeltavat rengaspaineet kylmissä renkaissa 7-61
Suuntavilkut 4-100
Sähköinen ohjaustehostin 4-41
Sähkötoiminen seisontajarru 5-31

Sähkötoiminen takaluukku 4-21
Sähkötoimisten ikkunannostimien lukituskytkin.....4-29
Säilytyslokero 4-136
Aurinkolasikotelo 4-137
Hansikaslokero 4-136
Jäähdytetty säilytyslokero 4-137
Keskikonsolin säilytyslokero 4-136
Takaistuimien säilytystaskut.....4-139
Tavaratilan pohjakotelo 4-138
Tavaratilan sivukoteloiden irrotettava sivuseinä 4-138
Tavaratilan sivukotelot 4-138

T

Takaistuimien säilytystaskut.....4-139
Takaistuimien selkänojien taittaminen 3-15
Takaistuin.....3-12
Takalasin lämmitin.....4-111
Takaluukku.....4-20
Käsitoiminen takaluukku.....4-20
Sähkötoiminen takaluukku 4-21
Takaovien lapsilukko 4-19
Takasumuvalo 4-101
Taloudellinen ajaminen.....5-63
Talvirenkaat 5-69
Tavaratilan pohjakotelo 4-138
Tavaratilan sivukoteloiden irrotettava sivuseinä 4-138
Tavaratilan sivukotelot.....4-138
Tavaratilan valo 4-109
Tilapäiskäyttöön tarkoitettu varapyörä 6-14
Tilapäiskäyttöön tarkoitetun varapyörän renkaan vaihtaminen.....7-66
Tuhkakuppi 4-140
Tunkki ja työkalut.....6-8
Turvaistuin 3-29
ISOFIX-järjestelmä 3-35
Turvaistuinten kiinnityshihnat.....3-33
Turvavyö.....3-30
Turvaistuinten kiinnityshihnat 3-33
Turvalukitus 4-18
Turvatyynyjärjestelmän osat ja niiden toiminta 3-45
Turvatyynyjärjestelmän varoitusmerkinnät 3-63
Turvatyynyjärjestelmän varoitusvalo 3-43
Turvatyynyt.....3-40
Etumatkustajan etuturvatyynyn ON/OFF-avainkytkin.....3-50
Etumatkustajan etuturvatyynyn ON/OFF -merkkivalo 3-44
Kuljettajan ja matkustajan etuturvatyyny.....3-48
Sivuturvatyyny 3-53
Turvatyynyjärjestelmän osat ja niiden toiminta 3-45
Turvatyynyjärjestelmän varoitusmerkinnät.....3-63
Turvatyynyjärjestelmän varoitusvalo 3-43

Turvaverho....3-54
Turvaverho....3-54
Turvavyön varoitusvalo....3-19
Turvavyöt....3-18
Esikiristimellä varustettu turvavyö....3-23
Korkeudensäätö....3-20
Lantio-/olkavyö....3-20
Turvavyön varoitusvalo....3-19
Tuulilasin lämmitys....4-133
Tuulilasin lämmitys ja huurteenpoisto....4-133
Huurteenpoisto....4-135
Tuulilasinpyyhkimet....4-105
Tämän käsikirjan käyttö....1-2

U

Ulkolämpötila....4-51
Ulkopintojen hoitaminen....7-99
Ulkopuolen varusteet
Kattotelineen kiinnityskisko....4-151

V

Vaaralliset ajo-olosuhteet....5-65
Vaateripustin....4-144
Vaihteisto
Automaattivaihteisto....5-22
Manuaalivaihteisto....5-19
Vaihteistolukko....5-26
Vaihtosiivekkeet....5-25
Vakionopeudensäädin....5-48
Valojärjestelmän mukauttaminen eripuolista liikennettä varten....4-99
Valokytkimen AUTO/kaarrevalojärjestelmä (AFLS) käytössä -asento....4-98
Valot....4-96
Ajovaloasento....4-98
Ajovalojen korkeudensäätö....4-102
Ajovalojen saattovalotoiminto....4-96
Ajovalojen saattovalotoiminto autoa lähestyttäessä....4-96
Akkuvahtitoiminto....4-96
Etusumuvalo....4-101
Kaarrevalojärjestelmä....4-97
Kaarrevalojärjestelmä (AFLS)....4-103
Kaukovalojen käyttö....4-99
Päivävaloautomatiikka....4-102
Seisontavaloasento....4-97
Suuntavilkut....4-100
Takasumuvalo....4-101
Valojärjestelmän mukauttaminen eripuolista liikennettä varten....4-99
Valokytkimen AUTO/kaarrevalojärjestelmä (AFLS) käytössä -asento....4-98
Vanteen vaihtaminen....7-66
Varapyörä

Tilapäiskäyttöön tarkoitettu varapyörä.....6-14
Tilapäiskäyttöön tarkoitetun varapyörän renkaan vaihtaminen.....7-66
Varapyörän irrotus ja kiinnitys.....6-9
Varoitus- ja merkkivalot 4-66
Virta-avaimen asennot 5-4
Virtapistoke.....4-142
Voiteluaineiden täyttömäärät 8-5
Voiteluainesuositukset ja täyttömäärät 8-5
Voiteluainesuositukset ja täyttömäärät 8-5
Suositeltu SAE-viskositeettiluokitus.....8-7

Y

Ylikuumeneminen.....6-7